USA's primary source for projector lamps

myprojectorlamps

MANUAL DEL FABRICANTE DEL PROYECTOR

Panasonic

PT-DZ780)

¿Necesita una lámpara de repuesto para este proyector?

www.myprojectorlamps.eu/es/ | www.myprojectorlamps.com.mx

Manual original del fabricante, sin modificar, como cortesía de MyProjectorLamps.com.
Todas las marcas registradas pertenecen a sus respectivos propietarios.

Panasonic

Instrucciones de operación
Manual de Funciones

Proyector DLP™ **Para Uso comercial**

Núm. de modelo PT-DZ780
PT-DW750
PT-DX820

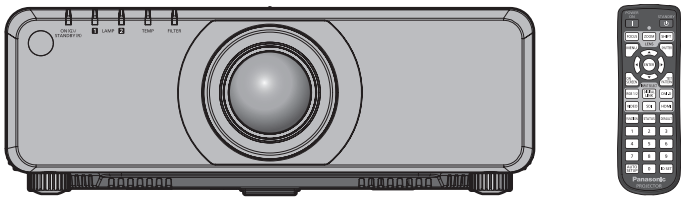

Gracias por comprar este producto Panasonic.

- Este manual es común para todos los modelos sin importar los sufijos presentes en el Núm. de modelo.
  - para India
    BD: Modelo negro, lente de zoom estándar suministrada
    WD: Modelo blanco, lente de zoom estándar suministrada
    LBD: Modelo negro, lente vendida por separado
    LWD: Modelo blanco, lente vendida por separado
  - para Taiwán
    BT: Modelo negro, lente de zoom estándar suministrada
  - para otros países o regiones
    B: Modelo negro, lente de zoom estándar suministrada
    W: Modelo blanco, lente de zoom estándar suministrada
    LB: Modelo negro, lente vendida por separado
    LW: Modelo blanco, lente vendida por separado
- Antes de utilizar este producto, lea atentamente las instrucciones y conserve este manual para futuras consultas.
- Antes de usar este producto, asegúrese de leer “Aviso importante de seguridad” (➡ páginas 5 a 12).

EU



SPANISH
TQBJ0789-1

Contenido

Aviso importante de seguridad 5

Capítulo 1 Preparativos

Precauciones respecto al uso **16**
- Precauciones durante el transporte 16
- Precauciones durante la instalación 16
- Seguridad 18
- DIGITAL LINK 18
- Art-Net 19
- Software de Alerta Precoz 19
- Desecho 19
- Precauciones durante el uso 19
- Accesorios 21
- Accesorios opcionales 22

Acerca de su proyector **23**
- Mando a distancia 23
- Cuerpo del proyector 24

Preparación del mando a distancia **27**
- Inserción y extracción de las pilas 27
- Al usar múltiples proyectores 27
- Conexión del mando a distancia al proyector con un cable 28

Capítulo 2 Primeros pasos

Configuración **30**
- Modo de la instalación 30
- Piezas para el montaje en el techo (opcional) 30
- Imagen proyectada y distancia focal 31
- Ajuste del pie ajustable 45

Extracción/colocación de la lente de proyección **46**
- Extracción de la lente de proyección 46
- Colocación de la lente de proyección 47

Conexiones **48**
- Antes de realizar las conexiones 48
- Ejemplo de conexión: equipo AV 49
- Ejemplo de conexión: ordenadores 50
- Ejemplo de conexión mediante DIGITAL LINK 51

Capítulo 3 Operaciones básicas

Encender/apagar el proyector **54**
- Conexión del cable de alimentación 54
- Indicador de alimentación 54
- Encendido del proyector 55
- Cuando se muestra la pantalla inicial de ajuste 56
- Ajustes y selecciones 59
- Apagado del proyector 60
- Función de apagado directo 61

Proyectando **62**
- Selección de la señal de entrada 62
- Ajuste el enfoque, zoom y desplazamiento 62
- Ajuste de la posición de la lente y el enfoque cuando se use lente de foco fijo (Núm. de modelo: ET-DLE030) 63
- Fijación de la posición de la lente 63
- Margen de ajuste mediante el desplazamiento de la posición de la lente (desplazamiento óptico) 64

Uso del mando a distancia **66**
- Uso de la función disparador 66
- Uso de la función de visualización de menú en pantalla 66
- Cambio de la entrada 67
- Uso de la función de estado 67
- Uso de la función de ajuste automático 68
- Utilización del botón de función 68
- Visualización de las imágenes de prueba internas 68
- Ajuste de los números de ID del mando a distancia 69

Capítulo 4 Ajustes

Navegación por los menús **71**
- Navegación a través del menú 71
- Menú principal 72
- Sub-menú 73

Menú [IMAGEN] **76**
[MODO DE IMAGEN] 76
[CONTRASTE] 76
[BRILLO] 76
[COLOR] 77
[TINTE] 77
[TEMPERATURA COLOR] 77
[GANANCIA BLANCO] 79
[GAMMA] 79
[SYSTEM DAYLIGHT VIEW] 80
[DEFINICION] 80
[REDUCCIÓN DE RUIDO] 80
[AI] 81
[SELECTOR DEL SISTEMA] 81
Vídeo compatible con sRGB 82
Menú [POSICIÓN] **83**
[CAMBIO] 83
[ASPECTO] 83
[ZOOM] 84
[FASE RELOJ] 85
[GEOMETRÍA] 85
Menú [MENÚ AVANZADO] **88**
[DIGITAL CINEMA REALITY] 88
[BORRADO] 88
[RESOLUCIÓN DE ENTRADA] 89
[POSICIÓN DE FIJACIÓN] 89
[BORDES ZONA BLENDING] 89
[RESPUESTA DE FRAME] 91
[RASTER POSITION] 92
Menú [PANTALLA DE IDIOMA(LANGUAGE)] **93**
Cambio del idioma de visualización 93
Menú [OPCION DISPLAY] **94**
[ECUALIZACIÓN DE COLORES] 94
[CORRECCIÓN DEL COLOR] 95
[AJUSTE PANTALLA] 95
[SEÑAL AUTOMÁTICA] 96
[AUTO AJUSTE] 96
[CONFIG. ENTRADA SECUNDARIA] 97
[RGB IN] 98
[DVI-D IN] 100
[HDMI IN] 101
[DIGITAL LINK IN] 102
[SDI IN] 103
[MENU EN PANTALLA] 104
[AJUSTES CLOSED CAPTION] (solo para la entrada de señal NTSC o 480i YC_BC_R) 106
[COLOR FONDO] 107
[LOGO INICIAL] 107
[UNIFORMIDAD] 107
[AJUSTES DE OBTURADOR] 108
[CONGELADO] 109
[MONITOR FORMA ONDA] 109
[NIVEL DE COLORES RGB] 110
Menú [SETUP PROYECTOR] **111**
[ID DEL PROYECTOR] 111
[MÉTODO DE PROYECCIÓN] 111
[CONTROL VENTILACIÓN] 112
[SELECCIÓN DE LÁMPARA] 112
[CAMBIO LAMP] 113
[ALIM.LÁMPARA] 113
[CONTROL DE BRILLO] 114
[MODO STANDBY] 118
[HORARIO] 119
[ENCENDIDO INICIAL] 120
[ENTRADA DE INICIO] 121
[RS-232C] 121
[ESTADO] 123
[APAGA SIN SEÑAL] 124
[REMOTE2 MODO] 124
[BOTÓN DE FUNCIÓN] 125
[FECHA Y HORA] 125
[CALIBRACIÓN DE LENTES] 126
[GUARDAR DATOS USUARIO] 126
[CARGAR DATOS USUARIO] 127
[INICIALIZAR] 127
[CONTRASEÑA DE SERVICIO] 127
Menú [P IN P] **128**
Uso de la función P IN P 128
Menú [PATRÓN DE PRUEBA] **130**
[PATRÓN DE PRUEBA] 130

Menú [LISTA DE SEÑALES REGISTRADAS] **131**
Registro de nuevas señales 131
Cambio de nombre de la señal registrada 131
Eliminación de la señal registrada 131
Protección de la señal registrada 132
Expansión del rango de bloqueo de señal 132
Mem. secundaria 133
Menú [SEGURIDAD] **134**
[CONTRASEÑA DE SEGURIDAD] 134
[CAMBIO DE CONTRASEÑA DE SEGURIDAD] 134
[AJUSTE DE PANTALLA] 135
[CAMBIAR TEXTO] 135
[CONTROL DE INICIO DE DISPOSITIVO] 135
[CAMBIO PASSWORD CONTROL DEL EQUIPO] 137
Menú [RED] **138**
[MODO DIGITAL LINK] 138
[AJUSTE DIGITAL LINK] 138
[ESTADO DIGITAL LINK] 139
[NETWORK SETUP] 139
[NETWORK CONTROL] 140
[ESTADO NETWORK] 140
[MENÚ DIGITAL LINK] 141
[AJUSTE Art-Net] 141
Conexión de red 142
Conexión de un cable transmisor de par trenzado 143
Acceso desde el explorador web 144

Capítulo 5 Mantenimiento

Indicadores de filtro/lámpara/temperatura **164**
Cuando un indicador se enciende 164
Mantenimiento/sustitución **166**
Antes de realizar operaciones de mantenimiento/sustitución 166
Mantenimiento 166
Sustitución 168
Solución de problemas **171**
Indicaciones de [AUTOTEST] **173**

Capítulo 6 Apéndice

Información técnica **176**
Protocolo PJLink 176
Uso de la función Art-Net 177
Comandos de control mediante LAN 180
Terminal <SERIAL IN>/<SERIAL OUT> 182
Terminal <REMOTE 2 IN> 187
Lista de la combinación de pantalla de dos ventanas 188
Contraseña del dispositivo de control 189
Kit de actualización 189
Lista de señales compatibles 190
Especificaciones **193**
Dimensiones **197**
Precauciones para el montaje del soporte de montaje en techo **198**
Índice **199**

Aviso importante de seguridad

ADVERTENCIA: ESTE APARATO DEBE SER CONECTADO A MASA.

ADVERTENCIA: Para evitar daños que puedan conducir a incendios o descargas eléctricas, no exponga este aparato a la lluvia ni la humedad.
Este dispositivo no está diseñado para ser usado en el campo visual directo de lugares de trabajo de presentación visual. Para evitar reflejos incómodos, no debe ser ubicado en el campo visual directo.
Este equipo no está destinado para ser utilizado en estaciones de trabajo de vídeo según la normativa BildscharbV.

El nivel de presión de sonido en la posición del operador es igual o menor que 70 dB (A) de acuerdo a ISO 7779.

ADVERTENCIA:

1. Desconecte la clavija de la toma de corriente cuando no vaya a utilizar el equipo durante un período prolongado de tiempo.
2. Para evitar descargas eléctricas, no retire la cubierta. No existen partes intercambiables en el interior del equipo. Para realizar una revisión, consulte a un Servicio Técnico cualificado.
3. No retire el contacto de puesta a tierra de la clavija de alimentación. Este aparato está equipado con una clavija de alimentación de tres contactos, del tipo conexión a tierra. Esta clavija sólo puede conectarse a una toma de corriente con conexión a tierra. Esta es una característica de seguridad. Si no puede insertar la clavija en la toma de corriente, póngase en contacto con un electricista. Pero no modifique la clavija de manera que no se pueda usar el contacto de conexión a tierra.

ADVERTENCIA:

Este equipo es compatible con la Clase A de CISPR32.
En un entorno residencial, este equipo puede causar interferencias de radio.

PRECAUCIÓN: Para garantizar la conformidad del equipo, siga las instrucciones de instalación facilitadas. Esto incluye el uso del cable de alimentación incluido y los cables de interfaz blindados para conectar el equipo a un ordenador o dispositivos periféricos. Asimismo, cualquier cambio o modificación no autorizados en este equipo podrían anular la capacidad del usuario para utilizar este dispositivo.

Este dispositivo está diseñado para proyectar imágenes en una pantalla u otras superficies y no está pensado como sistema de iluminación interior para entornos domésticos.

Directiva 2009/125/CE

ADVERTENCIA: PARA REDUCIR EL RIESGO DE INCENDIO O CHOQUE ELÉCTRICO, NO EXPONGA ESTE PRODUCTO A LA LLUVIA O HUMEDAD.

ADVERTENCIA: RIESGO DE DESCARGA ELÉCTRICA. NO ABRIR



Indicado en el proyector

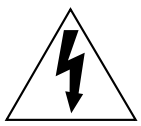

El símbolo de rayo con cabeza de flecha dentro de un triángulo equilátero pretende alertar al usuario de la presencia de un “voltaje peligroso” sin aislar dentro de la caja del producto que puede ser de suficiente magnitud para constituir un riesgo de choque eléctrico a una persona.



El signo de exclamación dentro de un triángulo equilátero pretende alertar al usuario de la presencia de importantes instrucciones de operación y mantenimiento (servicio) en la documentación que acompaña al producto.

ADVERTENCIA: APAGUE LA ALIMENTACIÓN Y DESCONECTE LA CLAVIJA DE ALIMENTACIÓN DE LA TOMA DE CORRIENTE ANTES DE SUSTITUIR LA LÁMPARA.

PRECAUCIÓN (Norteamérica/América Central/Sudamérica)

Fuente de alimentación: Este proyector está diseñado para operar en 100 V - 240 V, 50 Hz/60 Hz CA, corriente para hogares solamente.

PRECAUCIÓN: El cable de energía AC que se suministra con el proyector como un accesorio puede ser usado solamente para fuentes de energía de hasta 125 V. Si necesita utilizar un voltaje superior a este, deberá obtener un cable de alimentación de 250 V por separado. Si usted usa este cable accesorio en situaciones así, se pueden presentar incendios.

PRECAUCIÓN (Norteamérica/América Central/Sudamérica/Taiwán)

Este equipo está equipado con un cable de alimentación de conexión a tierra con tres clavijas. No retire el contacto de puesta a tierra de la clavija de alimentación. La clavija de alimentación encajará solamente en una toma de corriente con conexión a tierra. Esta es una característica de seguridad. Si no puede insertar la clavija en la toma de corriente, póngase en contacto con un electricista. Pero no modifique la clavija de manera que no se pueda usar el contacto de conexión a tierra.

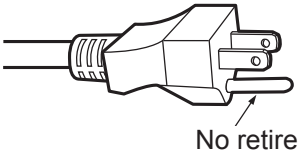

ADVERTENCIA (EE.UU. Y CANADÁ)

- No utilizar en una sala de ordenadores, tal como se define en el Estándar para la Protección de Ordenadores Electrónicos/Equipos de Procesamiento de Datos, ANSI/NFPA 75.
- Para equipos conectados de forma permanente, se incorporará un dispositivo de desconexión de fácil acceso en el cableado de instalación del edificio.
- Para equipos enchufables, la toma debe instalarse cerca del equipo para que sea fácilmente accesible.

Para EE.UU.-California solamente

Este producto contiene una pila de botón CR de litio que contiene material de perclorato - puede aplicarse una manipulación especial.
Ver www.dtsc.ca.gov/hazardouswaste/perchlorate

AVISO PARA EE.UU. únicamente:

- Este producto incorpora una lámpara de descarga de alta intensidad (HID) que contiene mercurio. Es posible que la eliminación de dicha lámpara esté regulada en su comunidad debido a consideraciones ambientales. Para obtener información sobre su eliminación o reciclaje, visite el sitio Web de Panasonic: http://www.panasonic.com/environmental o llame al teléfono 1-888-769-0149.

AVISO FCC (EE.UU.)

Verificación

Número de modelo:	PT-DZ780B / PT-DZ780W / PT-DZ780LB / PT-DZ780LW / PT-DW750B / PT-DW750W / PT-DW750LB / PT-DW750LW / PT-DX820B / PT-DX820W / PT-DX820LB / PT-DX820LW
Nombre comercial:	Panasonic
Responsable:	Panasonic Corporation of North America
Dirección:	Two Riverfront Plaza, Newark, NJ 07102-5490
Contacto:	http://www.panasonic.com/support
Contacto proyector:	http://panasonic.net/avc/projector/

Este dispositivo cumple la Parte 15 de la Normativa FCC.
El funcionamiento está sujeto a las siguientes dos condiciones:
(1) Este dispositivo no produce interferencias perjudiciales y (2) este dispositivo debe aceptar cualquier interferencia recibida, incluyendo aquellas interferencias que produzcan un funcionamiento no deseado.

PRECAUCIÓN:
Este equipo ha sido probado y cumple los límites para un dispositivo digital de Clase A, conforme a la parte 15 de las Normas de la FCC. Estos límites han sido diseñados para proporcionar una protección razonable contra las interferencias perjudiciales cuando el equipo funciona en un entorno comercial. Este equipo genera, utiliza y puede emitir energía de radio frecuencia y, si no se instala y utiliza según el manual de instrucciones, puede producir interferencias perjudiciales en las comunicaciones de radio. Es probable que el uso de este equipo en una zona residencial pueda producir interferencias perjudiciales, en cuyo caso el usuario deberá corregir dichas interferencias.

Advertencia FCC:
Para garantizar la conformidad del equipo, siga las instrucciones de instalación facilitadas. Esto incluye el uso del cable de alimentación incluido y los cables de interfaz blindados para conectar el equipo a un ordenador o dispositivos periféricos. Asimismo, cualquier cambio o modificación no autorizados en este equipo podrían anular la capacidad del usuario para utilizar este dispositivo.

Nombre del importador y dirección dentro de la Unión Europea

Panasonic Marketing Europe GmbH

Panasonic Testing Center

Winsbergring 15, 22525 Hamburg, Germany

ADVERTENCIA:

■ ALIMENTACIÓN

La toma de red o el cortacircuitos debe instalarse junto al equipo y debe ser fácilmente accesible cuando ocurran problemas. Si ocurren los siguientes problemas, interrumpa el suministro de energía inmediatamente.

Si continúa usando el proyector bajo éstas condiciones, podría producirse un incendio o descargas eléctricas.

- Si penetran objetos extraños o agua dentro del proyector, interrumpa el suministro de energía.
- Si el proyector se cae o la carcasa se rompe, interrumpa el suministro de energía.
- Si nota la presencia de humo, olores o ruidos extraños que salen desde el proyector, interrumpa el suministro de energía.

Contacte con un centro de servicio autorizado para la reparación, y no trate de reparar el proyector usted.

Durante una tormenta, no toque el proyector ni el cable.

Podría sufrir descargas eléctricas.

No haga nada que pueda dañar el cable de alimentación o el enchufe del cable de alimentación.

Si se usa el cable de alimentación dañado, pueden producirse descargas eléctricas, cortocircuitos o un incendio.

- No dañe el cable de alimentación, no le realice ninguna modificación, no lo coloque cerca de objetos calientes, no lo doble excesivamente, no lo tuerza, no tire de él, no coloque objetos pesados sobre él ni lo enrolle.

Pida a un centro de servicio autorizado que realice cualquier reparación necesaria del cable de alimentación.

No utilice otro cable que no sea el cable de alimentación suministrado.

De lo contrario, se producirán descargas eléctricas o un incendio. Si no usa el cable de alimentación suministrado para la conexión a tierra al lado de la toma de corriente, puede ocasionar descargas eléctricas.

Inserte completamente la clavija de alimentación en la toma de corriente y el conector de alimentación en el terminal del proyector.

Si el enchufe no se inserta correctamente, podrían producirse descargas eléctricas o sobrecalentamientos.

- No use enchufes que estén dañados ni tomas que no estén bien fijadas en la pared.

No toque el enchufe o el conector de alimentación con las manos húmedas.

Si no observa esto podrían producirse descargas eléctricas.

No sobre cargue el tomacorriente.

Si se sobrecarga el suministro de alimentación (por ejemplo, usando demasiados adaptadores), puede producirse un sobrecalentamiento que podría ocasionar un incendio.

Limpie regularmente el enchufe del cable de alimentación para evitar la acumulación de polvo.

El no observar esta medida puede provocar un incendio.

- Si se acumula polvo en el enchufe del cable de alimentación, la humedad resultante puede dañar el aislamiento.
- Si no va a usar el proyector por un largo tiempo, desenchufe el cable de alimentación de la toma de corriente de la pared.

Desconecte el enchufe de la toma de corriente y límpielo con un paño seco regularmente.

ADVERTENCIA:

■ SOBRE EL USO/INSTALACIÓN

No coloque el proyector sobre materiales blandos como alfombras o superficies acolchadas.
De lo contrario el proyector se puede sobrecalentar, lo que puede causar quemaduras, incendios o daños al proyector.

No coloque el proyector en lugares húmedos o polvorientos o lugares donde el proyector pueda entrar en contacto con humo grasiento o vapor.
El uso del proyector en tales condiciones puede ocasionar un incendio, descargas eléctricas o deterioro de componentes. El deterioro de componentes (como los soportes de montaje del techo), puede hacer que se caiga el proyector, si está montado en el techo.

No instale este proyector en un lugar que no sea lo suficientemente fuerte como para soportar el peso completo del proyector o encima de una superficie inclinada o poco estable.
Si no observa esto podría ocasionar que el proyector se desequilibre y caiga, lo cual podría ocasionar daños o heridas graves.

No tape los orificios de entrada/salida de aire ni coloque nada a una distancia de 500 mm (20") de los mismos.
Esto puede hacer que el proyector se sobrecaliente y causar un incendio o daños al proyector.
- No coloque el proyector en lugares estrechos y con mala ventilación.
- No sitúe el proyector sobre paños o papeles, ya que estos materiales podrían tapar el orificio de entrada de aire.

No coloque las manos ni ningún objeto cerca del orificio de salida de aire.
De lo contrario podrían ocasionarse quemaduras o daños en sus manos o en los objetos.
- El orificio de salida de aire expulsa aire caliente. No coloque las manos, el rostro ni ningún objeto que no pueda soportar el calor cerca de este orificio.

No mire ni exponga su piel al rayo de luz emitido por la lente mientras se usa el proyector.
Esto podría causar quemaduras o pérdida de visión.
- La lente del proyector emite una luz fuerte. No mire ni exponga sus manos directamente a esta luz.
- Tenga mucho cuidado de que los niños no miren directamente la lente. Además, apague la alimentación y apague el interruptor principal cuando deje de usar el proyector.

No proyecte una imagen con la cubierta de la lente colocada.
Hacerlo podría provocar un incendio.

Nunca intente modificar o desmontar el proyector.
Hay alto voltaje dentro del proyector que podría causar un incendio o descargas eléctricas.
- Para cualquier trabajo de inspección, ajuste y reparación, consulte a un centro de servicio autorizado.

No permita que entren en el interior del proyector objetos de metal, objetos inflamables ni líquidos. No permita que el proyector se moje.
De lo contrario, se pueden producir cortocircuitos o sobrecalentamiento que podrían causar incendios, descargas eléctricas o fallos de funcionamiento en el proyector.
- No coloque recipientes con líquidos ni objetos de metal cerca del proyector.
- En caso de que entre líquido en el interior del proyector, consulte con su distribuidor.
- Se debe prestar especial atención a los niños.

Utilice el soporte de techo especificado por Panasonic.
El uso de otro soporte de montaje en el techo distinto del indicado tendrá como consecuencia accidentes por caídas.
- Conecte el cable de seguridad suministrado al soporte de techo para evitar que el proyector se caiga.

El trabajo de instalación (por ejemplo, el soporte de techo) debería ser realizado solamente por un técnico cualificado.
Si la instalación no se lleva a cabo y se asegura correctamente, podrían ocurrir lesiones o accidentes, por ejemplo, descargas eléctricas.
- Asegúrese de utilizar el cable suministrado con el soporte de montaje en el techo como medida de seguridad adicional para evitar la caída del proyector. (Instalar en una ubicación distinta a la del soporte de montaje en el techo.)

ADVERTENCIA:

■ ACCESORIOS

No use o maneje las pilas inadecuadamente, consulte lo siguiente.
De lo contrario esto podría causar que las pilas tengan pérdidas, se sobrecalienten, exploten o se incendien.

- No use pilas que no sean las especificadas.
- No utilice pilas recargables.
- No desmantele las pilas secas.
- No caliente las pilas ni las coloque en agua o fuego.
- No permita que los terminales + y – de las pilas hagan contacto con objetos metálicos como collares u horquillas.
- No guarde o lleve pilas junto a objetos metálicos.
- Guarde las pilas en una bolsa de plástico y manténgala lejos de los objetos metálicos.
- Cuando inserte las pilas, asegúrese que la polaridad (+ y –) sea la correcta.
- No use pilas nuevas junto con pilas viejas ni mezcle diferentes tipos de pilas.
- No use pilas cuya cubierta externa esté despegada o ausente.

Si hay un escape de líquido de pilas, no las toque con las manos, y tome las siguientes medidas en caso de ser necesario.

- El líquido de las pilas sobre su piel o ropa podría causar la inflamación de la piel o lesiones. Lávese inmediatamente con agua y busque asistencia médica.
- El contacto del líquido de las pilas con sus ojos podría provocar la pérdida de la visión. En éste caso, no se frote sus ojos. Lávese inmediatamente con agua y busque asistencia médica.

No desarme la unidad de lámpara.
Si la lámpara se rompe, podría provocar lesiones.

Sustitución de la lámpara
La lámpara tiene un presión interna alta. Si no se usa correctamente, podría explotar y causar lesiones o accidentes graves.

- La lámpara puede explotar fácilmente si se si se golpea contra objetos duros o se cae.
- Antes de sustituir la lámpara, asegúrese de desactivar la alimentación y desconecte la clavija de alimentación de la toma de corriente.
  Caso contrario se pueden producir choques eléctricos o explosiones.
- Cuando sustituya la lámpara, desconecte la alimentación y deje que se enfríe durante al menos una hora antes de manipularla. De lo contrario, podría causarle quemaduras.

Mantenga alejados a los niños de las pilas.
Si las ingiriesen de forma accidental podrían sufrir daños físicos.

- Si son ingeridas, busque atención médica de inmediato.

Retire rápidamente las pilas agotadas del mando a distancia.

- Si las deja en la unidad, las pilas podrían sufrir fugas de líquido o podrían sobrecalentarse o explotar.

PRECAUCIÓN:

■ ALIMENTACIÓN

Cuando desconecte el cable asegúrese de sujetar el enchufe y el conector de alimentación.
Si tira del propio cable, este puede dañarse o pueden producirse incendios, cortocircuitos o descargas eléctricas.

Cuando no use el proyector por un período de tiempo prolongado, desconecte la clavija de alimentación de la toma de corriente de la pared.
De lo contrario, podría producirse un incendio o una descarga eléctrica.

Antes de sustituir la lente de proyección, asegúrese de apagar la alimentación y desconectar la clavija de la toma de corriente.
- La proyección de luz inesperada puede ocasionar lesiones oculares.
- La sustitución de la lente de proyección sin haber retirado la clavija de la toma de corriente puede ocasionar una descarga eléctrica.

Desconecte el cable de alimentación de la pared antes de realizar cualquier tarea de limpieza.
De lo contrario, podría producirse una descarga eléctrica.

■ SOBRE EL USO/INSTALACIÓN

No coloque ningun objeto pesado encima del proyector.
Si no observa esto podría ocasionar que el proyector se desequilibre y caiga, lo cual podría ocasionar daños o heridas. El proyector resultaría dañado o deformado.

No se apoye sobre el proyector.
Usted se podría caer y herirse, y el aparato se podría dañar.
- Tenga mucho cuidado que los niños no se paren o sienten encima del proyector.

No coloque el proyector en ubicaciones excesivamente calientes.
El hacerlo provocará que la cubierta externa o que los componentes internos se deterioren, o podría causar un incendio.
- Tenga mucho cuidado con las ubicaciones expuestas a la luz directa del sol o próximas a calefacciones.

No instale el proyector en un lugar donde pueda haber polución de sal o gas corrosivo.
De lo contrario, el aparato podría caerse debido a la corrosión.

No coloque sus manos en las aberturas junto a la lente óptica, mientras esté moviendo las lentes.
El no observar esto puede resultar en un accidente.

No permanezca delante de la lente mientras el proyector está siendo utilizado.
Hacerlo podría dañar y quemar la ropa.
- La lente del proyector emite una luz muy intensa.

No coloque objetos delante de la lente mientras el proyector está siendo utilizado.
Hacerlo puede causar un incendio, daños a un objeto o un fallo del proyector.
- La lente del proyector emite una luz muy intensa.

Desconecte siempre todos los cables antes de mover el proyector.
Si mueve el proyector con los cables conectados, pueden dañarse los cables, lo que podría producir incendios o descargas eléctricas.

Si cuelga proyector del techo, mantenga los tornillos y el cable sin contacto con las partes metálicas del techo.
El contacto con partes metálicas dentro del techo puede provocar una descarga eléctrica.

PRECAUCIÓN:

■ ACCESORIOS

No use la unidad de lámpara vieja.
Si la usa puede provocar que la lámpara explote.

Si la lámpara se rompe, ventile la habitación inmediatamente. No toque ni se acerque a la cara las piezas rotas.
No seguir esta instrucción puede hacer que el usuario inhale el gas que se ha liberado al romperse la lámpara y que contiene casi la misma cantidad de mercurio que las lámparas fluorescentes y las piezas rotas pueden provocar lesiones.

- Si cree que ha inhalado el gas o que le ha entrado gas en la boca o en los ojos, busque asistencia médica inmediatamente.
- Pida a su proveedor que sustituya la lámpara y que compruebe el interior del proyector.

Si no va a utilizar el proyector durante un período de tiempo prolongado, extraiga las pilas del mando a distancia.
En caso contrario, provocaría la fuga, sobrecalentamiento, incendio o explosión de las pilas, lo cual podría causar un incendio o la contaminación del área circundante.

■ MANTENIMIENTO

No toque el ventilador con los dedos o cualquier otra parte del cuerpo cuando retire la lámpara o el filtro del aire.
Hacerlo podría causar lesiones.

Pida a su distribuidor que realice la limpieza en el interior del proyector una vez al año.
El uso continuo cuando se haya acumulado el polvo en el interior del proyector podría producir incendios.

- Pregunte a su distribuidor sobre las tarifas de limpieza.

Para retirar las pilas

Pilas del mando a distancia

1. Pulse la guía y levante la tapa.

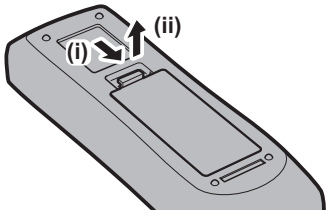

2. Retire las pilas.

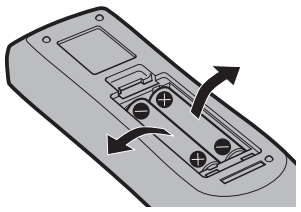

■ Marcas comerciales

- Windows, Windows Vista y Internet Explorer son marcas comerciales registradas o marcas comerciales de Microsoft Corporation en Estados Unidos y en otros países.
- Mac, Mac OS, OS X y Safari son marcas comerciales de Apple Inc., registradas en Estados Unidos y en otros países.
- PJLink™ es una marca comercial registrada o una marca comercial pendiente de registro en Japón, Estados Unidos y en otros países y regiones.
- HDMI, el logotipo de HDMI y High-Definition Multimedia Interface son marcas comerciales o marcas comerciales registradas de HDMI Licensing LLC en Estados Unidos y en otros países.
- RoomView y Crestron RoomView son marcas comerciales registradas de Crestron Electronics, Inc.
  Crestron Connected™ y Fusion RV son marcas comerciales de Crestron Electronics, Inc.
- HDBaseT™ es una marca comercial de HDBaseT Alliance.
- Art-Net™ Designed by and Copyright Artistic Licence Holdings Ltd
- Adobe, Adobe Flash Player y Adobe Reader son marcas comerciales o marcas comerciales registradas de Adobe Systems Inc. en Estados Unidos y/o en otros países.
- Algunas de las fuentes usadas en el menú en pantalla son las fuentes de mapas de bits de Ricoh, creadas y comercializadas por Ricoh Company, Ltd.
- Todos los demás nombres, nombres de empresas y nombres de productos citados en este manual son marcas comerciales o marcas comerciales registradas de sus respectivos propietarios.
  Los símbolos ® y ™ no se utilizan en este manual.

■ Ilustraciones de este manual

- Las ilustraciones del proyector, la pantalla y otras partes pueden no coincidir exactamente con el producto real.

■ Páginas de referencia

- Las páginas de referencia de este manual se indican de la siguiente forma: (➡ página 00).

■ Terminología

- En este manual, el accesorio “Unidad de mando a distancia inalámbrico/alámbrico” se refiere como “Mando a distancia”.

Características del proyector

Alta luminancia y funcionamiento silencioso

▶ Con los exclusivos sistema óptico y de refrigeración, se logran una alta luminancia de 8 200 lm*1*2 y niveles de ruido mínimos de 30 dB*2.

*1 Para PT-DX820
7 000 lm para PT-DZ780 y PT-DW750

*2 Las mediciones, las condiciones de medición y el método de notación cumplen la norma internacional ISO21118.

Configuración fácil y altamente flexible

▶ La configuración, fácil y muy flexible, se logra gracias a la compatibilidad con DIGITAL LINK y Art-Net, y a la compatibilidad estándar 3G-SDI *1, la compatibilidad estándar de la función de ajuste geométrico y la alineación de varias lentes opcionales.

*1 Sólo para PT-DZ780

Reducción del coste de mantenimiento

▶ Además de la larga vida útil con un tiempo de sustitución de la lámpara recomendado de 6 000H*1, la adopción del mecanismo a prueba de polvo en el bloque óptico contribuye a reducir el coste de mantenimiento.

*1 Cuando [ALIM.LÁMPARA] se configura como [ECO].

Pasos rápidos

Para obtener más información, consulte las páginas correspondientes.

1. Configurar el proyector.
(➡ página 30)

2. Coloque la lente de proyección.
(➡ página 46)

3. Conectarlo con dispositivos externos.
(➡ página 48)

4. Conectar el cable de alimentación.
(➡ página 54)

5. Encender el proyector.
(➡ página 55)

6. Realizar los ajustes iniciales.
(➡ página 56)

- Realice este paso cuando encienda el proyector por primera vez tras su adquisición.

7. Seleccionar la señal de entrada.
(➡ página 62)

8. Ajustar la imagen.
(➡ página 62)

Capítulo 1 Preparativos

Este capítulo presenta información útil o comprobaciones que debe realizar antes de utilizar el proyector.

Precauciones respecto al uso

Precauciones durante el transporte

- Si ha adquirido el proyector con la lente de zoom estándar, retire el protector de la lente antes de utilizarla y guárdelo para más adelante. Al transportar el proyector, sitúe la lente en la posición inicial y coloque el protector de la lente.

  Si ha adquirido el proyector con la lente por separado, retire la cubierta de la zona de la lente antes de utilizarla y guárdela para más adelante. Al transportar el proyector, sitúe la lente en la posición inicial, retire la lente de proyección y coloque la cubierta de la zona de la lente.

  Para ver los pasos para desplazar la lente a la posición inicial, consulte “Fijación de la posición de la lente” (➡ página 63).

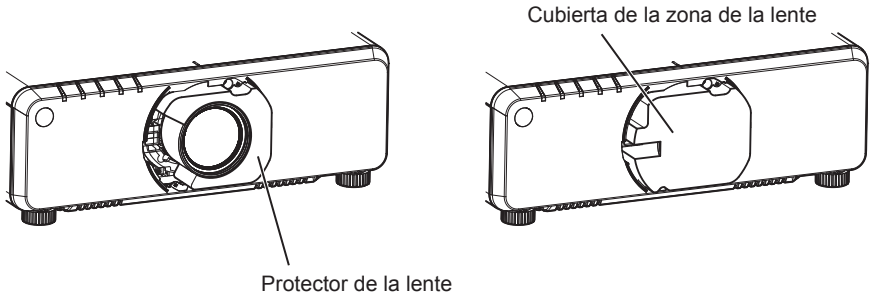

- Durante el transporte del proyector, sujételo con firmeza por su parte inferior y evite vibraciones e impactos excesivos, ya que los componentes internos podrían dañarse provocando problemas de funcionamiento.
- No transporte el proyector con el pie ajustable extendido. De lo contrario, podría dañarlo.

Precauciones durante la instalación

■ Después de colocar la lente de proyección, no olvide instalar la cubierta de la base de la lente.

De lo contrario, se acumulará polvo en su interior, que podría provocar problemas de funcionamiento.

■ No instale el proyector al aire libre.

El proyector ha sido diseñado solo para su uso en interiores.

■ No instale el proyector en los siguientes lugares.

- En lugares donde pueden producirse vibraciones e impactos, como en un coche o vehículo: la exposición a estos entornos puede producir daños en los componentes internos y problemas de funcionamiento.
- Si se coloca próximo al mar o donde se concentren gases corrosivos, el proyector podría caerse por los efectos de la corrosión. Además, podría acortarse la vida útil del producto y provocar un funcionamiento incorrecto.
- Cerca de la salida de un acondicionador de aire: dependiendo de las condiciones de uso, la pantalla podría parpadear en algunos casos debido al aire caliente procedente del orificio de salida de aire o debido al aire caliente o frío. Asegúrese de que la salida del proyector o de cualquier otro equipo, o que el aire procedente del acondicionador de aire, no esté dirigida hacia la parte delantera del proyector.
- Si se instala en lugares con fluctuaciones importantes de la temperatura, como luces cercanas (lámparas de estudio), puede reducirse la vida útil de la lámpara o provocar la deformación del gabinete externo debido al calor, lo que puede provocar problemas de funcionamiento.

  La temperatura ambiental de operación del proyector debe estar entre 0 °C (32 °F) y 45 °C (113 °F) al usarlo en altitudes inferiores a 1 400 m (4 593') sobre el nivel del mar, y entre 0 °C (32 °F) y 40 °C (104 °F) al usarlo en altitudes superiores (entre 1 400 m (4 593') y 2 700 m (8 858') sobre el nivel del mar).
- Cerca de líneas de alimentación de alta tensión o motores: estas instalaciones pueden interferir en el funcionamiento del proyector.
- Lugares donde esté instalado un equipo láser de alta potencia: tenga en cuenta que dirigir un rayo láser hacia la superficie de la lente de proyección puede dañar los chips DLP.

■ Asegúrese de preguntar a un técnico especializado o a su distribuidor si va a instalar el proyector en el techo.

Se requiere el Soporte de montaje en el techo opcional.

Núm. de modelo: ET-PKD120H (para techos altos), ET-PKD120S (para techos bajos), ET-PKD130H (para techos altos, ajuste de 6 ejes), ET-PKD130B (Soporte de montaje de poryector)

■ Deje que un técnico especializado o su distribuidor instale el cableado para la conexión de DIGITAL LINK.

La imagen y el sonido pueden interrumpirse si la transmisión a través del cable no es correcta a causa de una instalación inadecuada.

■ Es posible que el proyector funcione incorrectamente si recibe ondas radioeléctricas fuertes provenientes de la estación emisora o la radio.

Si hay algún centro o equipo que emita ondas radioeléctricas fuertes cerca del sitio de instalación, instale el proyector en un lugar suficientemente alejado de la fuente de ondas radioeléctricas. También puede envolver el cable LAN conectado al terminal <DIGITAL LINK/LAN> utilizando un trozo de papel de aluminio o con un tubo metálico conectado a tierra por ambos extremos.

■ Ajuste del enfoque

La alta claridad de la lente de proyección se ve influenciada térmicamente por la luz de la fuente luminosa, lo que hace que el enfoque sea inestable durante el período inmediatamente posterior al encendido. Se recomienda proyectar imágenes continuamente durante al menos 30 minutos antes de ajustar el enfoque.

■ No instale el proyector en altitudes de 2 700 m (8 858') o más sobre nivel del mar.

De lo contrario, podría acortarse la vida del producto y provocar un funcionamiento incorrecto

■ No utilice el proyector inclinado hacia la derecha ni la izquierda.

Utilizar el proyector con un ángulo vertical superior a ±15° podría acortar la vida útil del producto o provocar un funcionamiento incorrecto.

■ Precauciones al configurar el proyector

- Utilice los pies ajustables solo si va a colocar el proyector en el suelo y para ajustar el ángulo. Si lo usa para otros propósitos, podría dañar el proyector.
- Al instalar el proyector en un lugar que no sea el suelo mediante los pies ajustables o si se monta en el techo, utilice los cinco orificios de tornillo para montaje en el techo para fijar el proyector (tal y como se muestra en la figura).

  (Diámetro del tornillo: M6, profundidad de la rosca en el interior del proyector: 12 mm (15/32"), par de torsión: 4 ± 0,5 N·m)

  Asegúrese de que no hay separación entre los orificios de tornillo para el montaje en el techo y la superficie de fijación insertando separadores (metálicos) entre ellos.

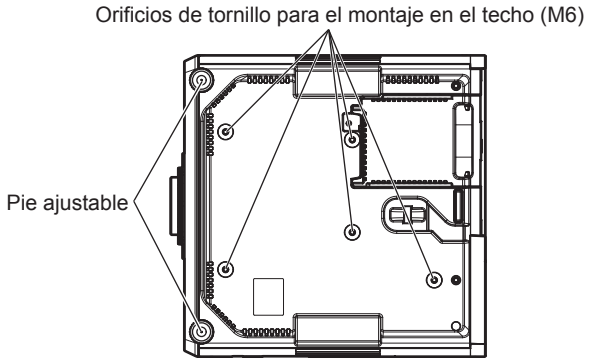

Posiciones de los orificios de tornillo para el montaje en el techo y pie ajustable

- No apile proyectores unos encima de otros.
- No utilice el proyector sujetándolo por la parte superior.
- No utilice el proyector inclinado en un ángulo superior a ±15° respecto al plano horizontal.
- No bloquee los puertos de ventilación (entrada y salida) del proyector.

- Evite que el aire caliente o frío procedente de un sistema de aire acondicionado sople directamente hacia los puertos de ventilación (entrada y salida) del proyector.

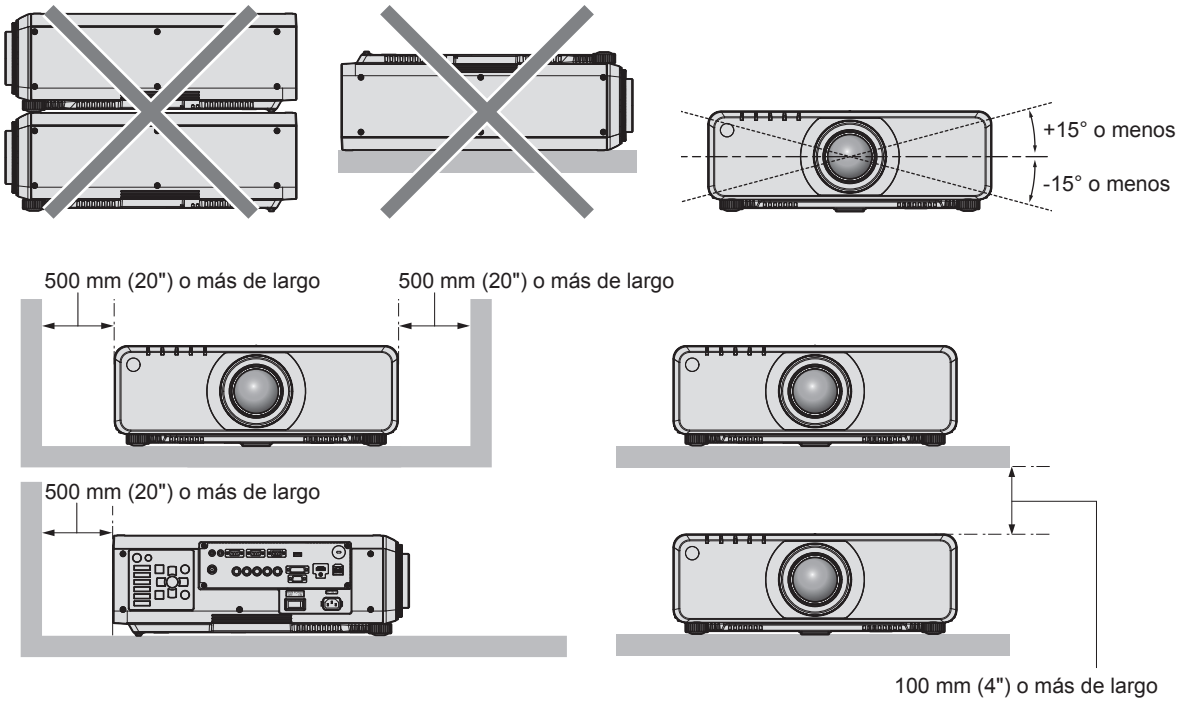

- No instale el proyector en un espacio reducido.
  Al instalar el proyector en un espacio confinado, garantice el aire acondicionado o la ventilación por separado. El calor de salida podría acumularse si la ventilación no es suficiente, lo que activaría el circuito de protección del proyector.

Seguridad

Al usar este producto, tome medidas de seguridad contra los siguientes incidentes.

- Filtración de información personal a través de este producto
- Uso no autorizado de este producto por parte de un tercero
- Interferencia o parada de este producto por parte de un tercero

Tome suficientes medidas de seguridad. (➡ páginas 134, 158)

- Procure que su contraseña sea tan difícil de adivinar como sea posible.
- Cambie su contraseña periódicamente.
- Panasonic Corporation o sus compañías afiliadas nunca le pedirá su contraseña directamente. No revele su contraseña en caso de que reciba peticiones semejantes.
- La conexión de red debe protegerse con un cortafuegos, etc.
- Especifique una contraseña para el control web y limite el número de usuarios que pueden iniciar sesión.

DIGITAL LINK

“DIGITAL LINK” es una tecnología para transmitir señales de control de vídeo, audio, Ethernet y serie mediante un cable de par trenzado añadiendo las funciones exclusivas de Panasonic al estándar de comunicación HDBaseT™ formulado por HDBaseT Alliance.

Este proyector admite el dispositivo compatible con salida DIGITAL LINK opcional de Panasonic (Núm. de modelo: ET-YFB100G, ET-YFB200G) y dispositivos periféricos de otros fabricantes (cable transmisor de par trenzado como el “transmisor XTP” de Extron Electronics) que usan el mismo estándar HDBaseT™. Para conocer los dispositivos de otros fabricantes con funcionamiento validado con este proyector, consulte el sitio web de Panasonic (http://panasonic.net/avc/projector/). Tenga en cuenta que la validación de los dispositivos de otros fabricantes se ha realizado según los puntos especificados por Panasonic Corporation y no todas las funciones se han validado. En caso de problemas de funcionamiento o rendimiento provocados por dispositivos de otros fabricantes, póngase en contacto directamente con ellos. Además, el proyector no es compatible con la transmisión de audio, ya que la función de audio no está incluida en el proyector.

Art-Net

"Art-Net" es un protocolo de comunicación de Ethernet basado en el protocolo TCP/IP.
Usando el controlador DMX o un software, es posible controlar el sistema de la iluminación y del escenario. Art-Net se basa en el protocolo de comunicación DMX512.

Software de Alerta Precoz

El proyector utiliza "Software de Alerta Precoz", que supervisa el estado de la pantalla (proyector y pantalla plana) y de los dispositivos periféricos conectados a una intranet, notifica de anomalías en el equipo y detecta signos de posibles incidencias. Además, el mantenimiento puede realizarse por adelantado, ya que el software informa del tiempo aproximado para sustituir consumibles y componentes de la pantalla, y para limpiar las distintas piezas.
El número de pantallas que puede registrarse para su supervisión varía según el tipo de licencia. Sólo durante los primeros 90 días tras la instalación en un ordenador, es posible registrar hasta 2048 unidades de pantalla sin coste alguno.
Descargue el software del sitio web de Panasonic (http://panasonic.net/avc/projector/pass/). Para poder realizar la descarga, deberá registrarse e iniciar sesión en PASS*1.

*1 PASS: Panasonic Professional Display and Projector Technical Support Website
Consulte el sitio web de Panasonic (http://panasonic.net/avc/projector/pass/) para obtener más información.

Desecho

Para desechar el producto, pregunte a la autoridad local competente o a su distribuidor para saber cuál es el método de desecho correcto.
La lámpara contiene mercurio. Al desechar las lámparas usadas, consulte el método de eliminación correcto a las autoridades locales o su distribuidor.

Precauciones durante el uso

■ Para obtener una buena calidad de imagen

Para ver una imagen bonita en un contraste más alto, prepare un ambiente apropiado. Cierre las cortinas o persianas y apague cualquier luz que esté cerca de la pantalla para evitar que la luz del exterior, o la proveniente de luces interiores, se refleje en ella.

■ No toque la superficie de la lente de proyección con las manos desnudas.

Si la superficie de la lente de proyección se ensucia con huellas dactilares, u otros, estas se verán ampliadas y se proyectarán en la pantalla.
Coloque la cubierta de la lente suministrada con el proyector o la lente de proyección opcional en el proyector cuando no utilice el proyector.

■ Chip DLP

- El DLP es un dispositivo de precisión. Tenga en cuenta que, en casos excepcionales, podrían faltar píxeles de alta precisión o permanecer siempre iluminados. Tenga presente que este fenómeno no indica un funcionamiento incorrecto.
- Dirigir un haz láser de alta potencia a la superficie de la lente de proyección puede dañar el chip DLP.

■ No mueva el proyector ni lo someta a vibraciones o impactos mientras esté en funcionamiento.

De lo contrario, podría acortarse la vida del motor integrado.

■ Lámpara

La fuente luminosa del proyector es una lámpara de mercurio de alta presión.
Una lámpara de mercurio de alta presión tiene las siguientes características.

- La luminancia de la lámpara disminuirá con el tiempo de uso.
- La lámpara puede estallar con un fuerte sonido o acortarse su vida útil debido a un golpe, roturas o degradación debido a la acumulación de tiempo de uso.
- La vida útil de la lámpara varía considerablemente dependiendo de las diferencias individuales y de las condiciones de uso. En concreto, el encendido/apagado frecuente de la alimentación puede deteriorar notablemente la lámpara y afectar su vida útil.

- El uso continuado durante más de una semana deteriorará la lámpara. La degradación de la lámpara debido al uso continuado se puede reducir usando el menú [SETUP PROYECTOR] → [CAMBIO LAMP].
- En raras ocasiones, las lámparas podrían estallar al poco tiempo de iniciar la proyección.
- El riesgo de explosión aumenta cuando la lámpara se usa más allá del tiempo de sustitución. Asegúrese de sustituir la lámpara regularmente.
  (“Cuándo se debe reemplazar la lámpara” (➡ página 168), “Cómo sustituir la lámpara” (➡ página 169))
- Si la lámpara explota, el gas del interior de la lámpara se liberará en forma de humo.
- Se recomienda guardar la Unidad de reemplazo de la lámpara en caso de que se presente alguna contingencia.

■ Conexiones con ordenadores y dispositivos externos

- Al conectar un ordenador o un dispositivo externo, lea este manual cuidadosamente en relación con la utilización de los cables eléctricos y los cables blindados.

Accesorios

Asegúrese de que se suministran los siguientes accesorios con su proyector. Los números indicados entre < > especifican el número de accesorios.

Unidad de mando a distancia inalámbrico/ alámbrico <1>
(N2QAYA000060)



Cable de alimentación
(TXFSX03VBDZ)

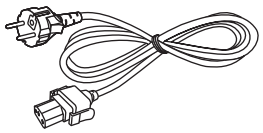

(TXFSX02VBDZ)

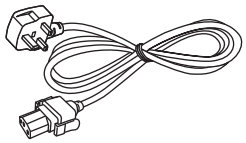

(TXFSX03VARZ)

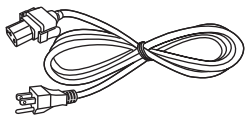

(TXFSX02UTRZ)

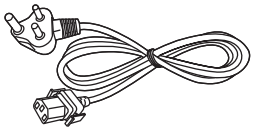

Cubierta de la base de la lente <1>
(Modelo negro: TKPB64401)
(Modelo blanco: TKPB64402)



(Se proporcionará el mismo color que el gabinete externo.)

Cubierta de la lente <1>
(TKKL5244-1)

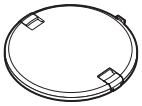

(Solamente modelos con lente)

CD-ROM <1>
(TXFQB02WGDZ)



Pila AAA/R03 <2>

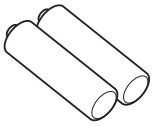

(Para la unidad del mando a distancia)

Atención

- Después de desembalar el proyector, deseche correctamente la tapa del cable de alimentación y el material de embalaje.
- No utilice el cable de alimentación suministrado para dispositivos que no sean este proyector.
- Si faltan accesorios, consulte con su distribuidor.
- Almacene las piezas pequeñas de forma correcta y manténgalas fuera del alcance de niños pequeños.

Nota

- El tipo y el número de cables de alimentación suministrados varían en función del país o de la región donde se compró el producto.
- Los números de modelo de los accesorios están sujetos a cambio sin previo aviso.

Contenido del CD-ROM suministrado

El contenido del CD-ROM suministrado es el siguiente.

Instrucciones/lista (PDF)	Instrucciones de operación – Manual de Funciones	
	Multi Projector Monitoring & Control Software Instrucciones de operación	
	Logo Transfer Software Instrucciones de operación	
	List of Compatible Projector Models	Esta lista enumera los proyectores compatibles con el software incluido en el CD-ROM y sus restricciones.

Software	Multi Projector Monitoring & Control Software (Windows)	Este software le permite controlar diferentes proyectores conectados a la LAN.
	Logo Transfer Software (Windows)	Este software le permite transferir al proyector imágenes originales, como por ejemplo los logotipos de la empresa que se mostrarán al inicio de la proyección.

Accesorios opcionales

Accesorios opcionales (nombre del producto)	Núm. de modelo	
Lente de proyección	Lente de zoom	ET-DLE080, ET-DLE085, ET-DLE150, ET-DLE250, ET-DLE350, ET-DLE450
	Lente de foco fijo	ET-DLE030, ET-DLE055
Soporte de montaje en el techo	ET-PKD120H (para techos altos), ET-PKD120S (para techos bajos), ET-PKD130H (para techos altos, ajuste de 6 ejes), ET-PKD130B (Soporte de montaje de poryector)	
Unidad de reemplazo de la lámpara	ET-LAD70 (1 pz), ET-LAD70W (2 pzs)	
Kit de actualización	ET-UK20 (compatible sólo con PT-DZ780)	
Kit de actualización Ajuste automático de la pantalla	ET-CUK10 (compatible sólo con PT-DZ780)	
Software de Alerta Precoz (Licencia básica/licencia de 3 años)	Serie ET-SWA100*1	
Caja de interfaz digital	ET-YFB100G	
Conmutador de DIGITAL LINK	ET-YFB200G	

*1 El sufijo del Núm. de modelo varía en función del tipo de licencia.

Nota

- Los números de modelo de los accesorios opcionales están sujetos a cambio sin previo aviso.

Acerca de su proyector

Mando a distancia

■ Delante

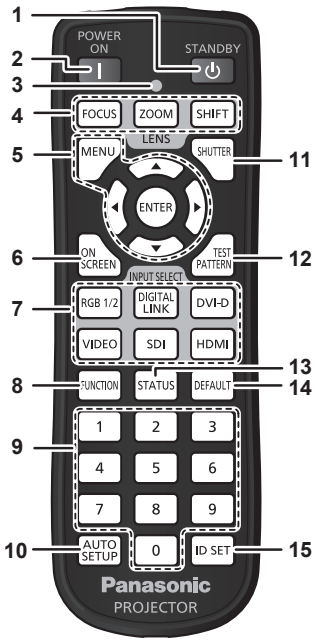

■ Arriba

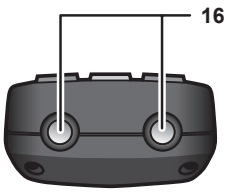

■ Abajo

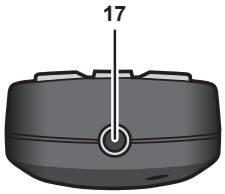

1 Botón <⏻> de modo en espera
Sitúa el proyector en el estado apagado (modo en espera) cuando el interruptor <MAIN POWER> del proyector está en <ON> y el proyector está en el modo de proyección.

2 Botón <|> de alimentación
Inicia la proyección cuando el interruptor <MAIN POWER> en el proyector se establece en <ON> cuando el suministro está apagado (modo en espera).

3 Indicador del mando a distancia
Parpadea al pulsar cualquier botón del mando a distancia.

4 Botones de lente (<FOCUS>, <ZOOM>, <SHIFT>)
Ajusta la lente de proyección. (➡ página 62)

5 Botón <MENU>/botón <ENTER>/botones ▲▼◀▶
Utilizados para moverse por la pantalla del menú. (➡ página 71)

6 Botón <ON SCREEN>
Enciende (muestra)/apaga (oculta) la función de visualización de menú en pantalla. (➡ página 66)

7 Botones de selección de entrada (<RGB1/2>, <DIGITAL LINK>, <DVI-D>, <VIDEO>, <SDI>, <HDMI>)
Cambia la señal de entrada que se va a proyectar. (➡ página 67)
(La entrada SDI solo es compatible con PT-DZ780.)

8 Botón <FUNCTION>
Asigna una operación utilizada frecuentemente como botón de acceso directo. (➡ página 68)

9 Botones numéricos (<0> - <9>)
Se utiliza para introducir un número de ID o una contraseña en un entorno con varios proyectores.

10 Botón <AUTO SETUP>
Ajusta automáticamente la posición de visualización de la imagen mientras esta se proyecta.
[EN PROGRESIÓN] aparece mientras se realiza el ajuste automático. (➡ página 68)

11 Botón <SHUTTER>
Usado para apagar la imagen temporalmente. (➡ página 66)

12 Botón <TEST PATTERN>
Muestra el patrón de prueba. (➡ página 68)

13 Botón <STATUS>
Muestra la información del proyector.

14 Botón <DEFAULT>
Restablece el contenido del sub-menú a los ajustes predeterminados de fábrica. (➡ página 72)

15 Botón <ID SET>
Permite configurar el número de ID del mando a distancia en un entorno con varios proyectores. (➡ página 27)

16 Transmisor de señales del mando a distancia

17 Terminal del mando a distancia alámbrico
Es el terminal que debe conectarse al proyector mediante un cable cuando se utiliza como mando a distancia con cable. (➡ página 28)

Atención

- No deje caer el mando a distancia.
- Evite el contacto con líquidos y humedad.
- No intente modificar o desarmar el mando a distancia.

Nota

- Al accionar el mando a distancia apuntando directamente al receptor de señales del mando a distancia del cuerpo del proyector, accione el mando a distancia a una distancia de aproximadamente 30 m (98'5") del receptor de señales del mando a distancia. El mando a distancia puede controlar en ángulos de hasta ±30° verticalmente y horizontalmente, aunque el rango efectivo de control puede que se reduzca.
- Si hay obstáculos entre el mando a distancia y el receptor de señales del mando a distancia, el mando a distancia podría no funcionar correctamente.
- La señal se reflejará en la pantalla. Sin embargo, el rango de funcionamiento podría estar limitado debido a la pérdida de reflexión de la luz,

a causa del material de la pantalla.

- Si el receptor de señales del mando a distancia recibe una luz fuerte directamente, como por ejemplo una luz fluorescente, el mando a distancia podría no funcionar correctamente. Úselo en un lugar alejado de la fuente luminosa.
- El indicador de alimentación <ON (G)/STANDBY (R)> parpadeará si el proyector recibe una señal del mando a distancia.
- La acción del botón <VIDEO> está desactivada en la configuración predeterminada de fábrica. La acción se activa si [MANDO A DISTANCIA] está establecido en [USUARIO] y la opción [TECLA VIDEO] de [TECLA SELECCIÓN ENTRADA] está establecida en un valor diferente de [DESHABILITADO], en el menú [SEGURIDAD] → [CONTROL DE INICIO DE DISPOSITIVO] (➡ página 135).

Cuerpo del proyector

■ Delante

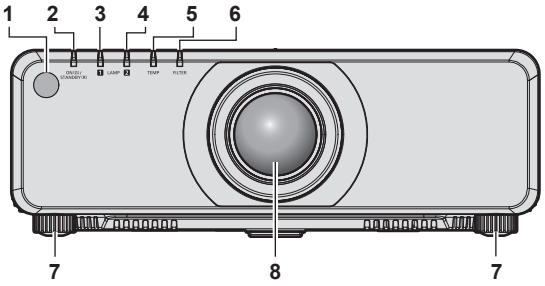

■ Lateral

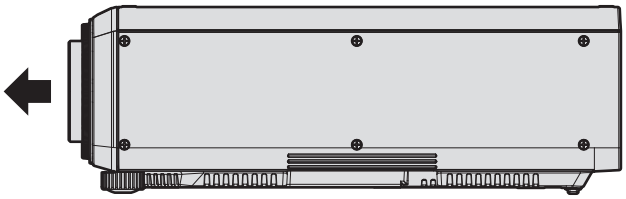

■ Detrás

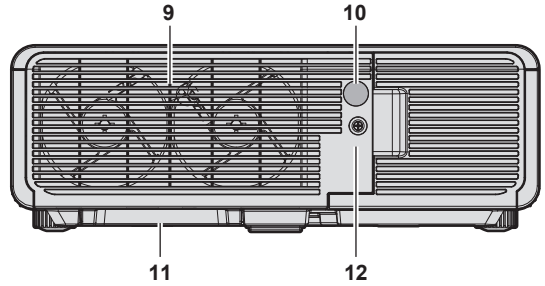

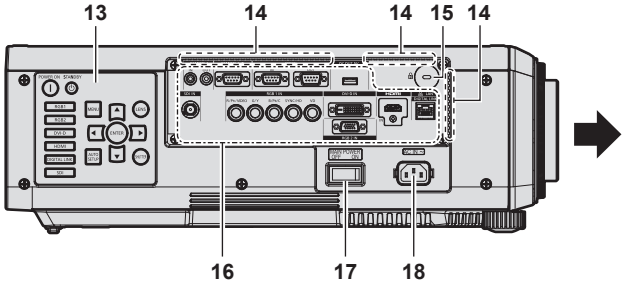

■ Abajo

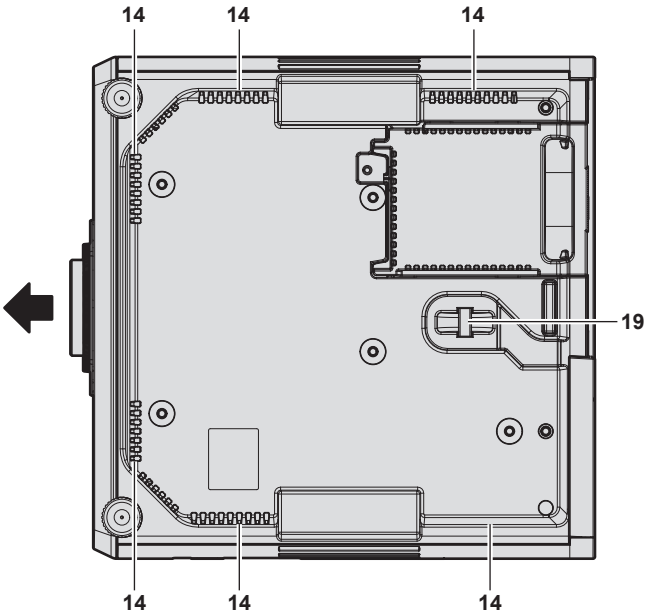

: Dirección de proyección

Advertencia

Mantenga las manos y otros objetos alejados del orificio de salida de aire.

- Mantenga las manos y el rostro alejados.
- No introduzca los dedos.
- Mantenga alejados los objetos sensibles al calor.

El aire caliente del orificio de salida de aire puede causar quemaduras, lesiones o deformaciones.

1 **Receptor de señal del mando a distancia (vista frontal)**

2 **Indicador de alimentación <ON (G)/STANDBY (R)>**
Muestra el estado de la fuente de alimentación.

3 **Indicador de lámpara <LAMP1>**
Muestra el estado de la lámpara 1.

4 **Indicador de lámpara <LAMP2>**
Muestra el estado de la lámpara 2.

5 **Indicador de temperatura <TEMP>**
Muestra el estado de la temperatura interna.

6 **Indicador de filtro <FILTER>**
Muestra el estado de la caja del filtro de aire y del filtro de aire.

7 **Pie ajustable**
Ajusta el ángulo de proyección.

8 **Lente de proyección**
(Solamente modelos con lente)

9 **Orificio de salida de aire**

10 **Receptor de señal del mando a distancia (vista posterior)**

11 **Caja del filtro de aire**

12 **Cubierta de la unidad de lámpara**

13 **Panel de control (➡ página 25)**

14 Orificio de entrada de aire
Además de la parte inferior del cuerpo del proyector, hay orificios de entrada de aire alrededor de las terminales de conexión.

15 Ranura de seguridad
Esta ranura de seguridad es compatible con los cables de seguridad Kensington.

16 Terminales de conexión (➡ página 26)

17 Interruptor <MAIN POWER>
Enciende/apaga la alimentación principal.

18 Terminal <AC IN>
Conecte el cable de alimentación suministrado.

19 Puerto para gancho antirrobo
Sirva para colocar un cable para evitar robos, etc.

Atención

- No bloquee los puertos de ventilación (entrada y salida) del proyector.

■ Panel de control

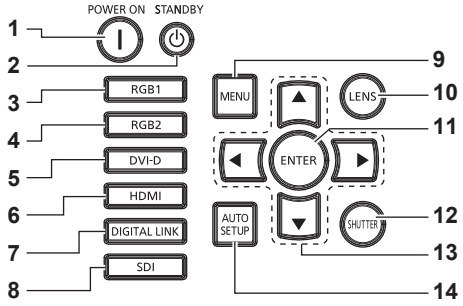

1 Botón <|> de alimentación
Inicia la proyección cuando el interruptor <MAIN POWER> en el proyector se establece en <ON> cuando el suministro está apagado (modo en espera).

2 Botón <⏻> de modo en espera
Sitúa el proyector en el estado apagado (modo en espera) cuando el interruptor <MAIN POWER> del proyector está en <ON> y el proyector está en el modo de proyección.

3 Botón <RGB1>
Cambia la entrada a RGB1.

4 Botón <RGB2>
Cambia la entrada a RGB2.

5 Botón <DVI-D>
Cambia la entrada a DVI-D.

6 Botón <HDMI>
Cambia la entrada a HDMI.

7 Botón <DIGITAL LINK>
Cambia la entrada a DIGITAL LINK.

8 Botón <SDI>
Cambia la entrada a SDI.
(Solo para PT-DZ780)

9 Botón <MENU>
Muestra u oculta el menú principal. (➡ página 71)
Vuelve al menú anterior cuando se visualiza un submenú.
Si mantiene pulsado el botón <MENU> en el panel de control durante al menos tres segundos mientras está desactivado (oculto) el menú en pantalla, se activa el menú en pantalla.

10 Botón <LENS>
Ajusta el enfoque, el zoom y el desplazamiento (posición) de la lente.

11 Botón <ENTER>
Determina y ejecuta un elemento en la pantalla del menú.

12 Botón <SHUTTER>
Usado para apagar la imagen temporalmente. (➡ página 66)

13 Botones ▲▼◀▶
Se utiliza para seleccionar elementos en la pantalla del menú, cambiar ajustes y ajustar niveles.
También se utilizan para introducir una contraseña en [SEGURIDAD] o para introducir caracteres.

14 Botón <AUTO SETUP>
Ajusta automáticamente la posición de visualización de la imagen durante su proyección. [EN PROGRESIÓN] aparece durante el ajuste automático. (➡ página 68)

■ Terminales de conexión

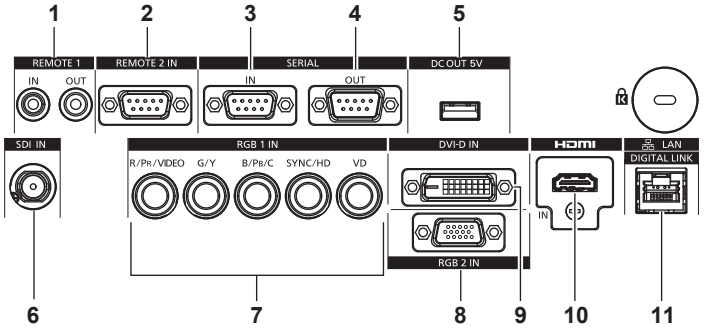

1 Terminal <REMOTE 1 IN>/terminal <REMOTE 1 OUT>
Son los terminales usados para conectar el mando a distancia para el control en serie en un entorno con varios proyectores.

2 Terminal <REMOTE 2 IN>
Este es un terminal para controlar a distancia el proyector usando el circuito de control externo.

3 Terminal <SERIAL IN>
Terminal compatible con RS-232C para controlar externamente el proyector mediante su conexión con un ordenador.

4 Terminal <SERIAL OUT>
Un terminal para emitir la señal conectada al terminal <SERIAL IN>.

5 Terminal <DC OUT 5V>
Este terminal USB sólo es para el suministro de energía. (CC 5 V, máximo 900 mA)
Se puede usar cuando se suministra alimentación a un adaptador de pantalla inalámbrico, etc.

6 Terminal <SDI IN>
Terminal para la entrada de señales SDI.
(Solo para PT-DZ780)

7 Terminales <RGB 1 IN> (<R/P_R/VIDEO>, <G/Y>, <B/P_B/C>, <SYNC/HD>, <VD>)
Estos terminales permiten la entrada de señales RGB, señales YC_BC_R/YP_BP_R, señales Y/C o señales de vídeo.

8 Terminal <RGB 2 IN>
Terminal para la entrada de señales RGB o señales YC_BC_R/YP_BP_R.

9 Terminal <DVI-D IN>
Terminal para la entrada de las señales DVI-D.

10 Terminal <HDMI IN>
Terminal para la entrada de las señales HDMI.

11 Terminal <DIGITAL LINK/LAN>
El terminal LAN para establecer una conexión de red. También se utiliza para conectar un dispositivo de transmisión de señal de vídeo a través del terminal LAN.

Atención

- Si se conecta un cable LAN directamente al proyector, la conexión de red debe realizarse en interiores.

Preparación del mando a distancia

Inserción y extracción de las pilas

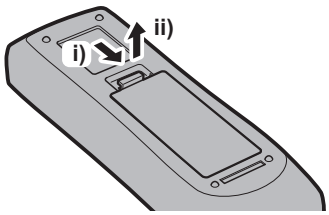

Figura 1

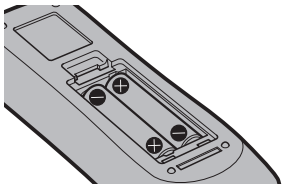

Figura 2

1) Abra la tapa. (Figura 1)

2) Introduzca las pilas y cierre la tapa (introduzca primero el lado ⊖). (Figura 2)

- Cuando extraiga las pilas, siga los pasos en orden inverso.

Al usar múltiples proyectores

Si utiliza múltiples proyectores juntos, puede controlar todos los proyectores simultáneamente o cada proyector individualmente mediante el mando a distancia, si se asigna un número de ID único a cada proyector.

Al usar los proyectores estableciendo los números de ID, ajuste el número de ID del cuerpo del proyector una vez realizados los ajustes iniciales. A continuación, ajuste el número de ID del mando a distancia. Para obtener información sobre los ajustes iniciales, consulte “Cuando se muestra la pantalla inicial de ajuste” (➡ página 56).

El número de ID predeterminado de fábrica del proyector (cuerpo y mando a distancia del proyector) está establecido en [TODOS], por lo que puede utilizarlo tal cual. Ajuste los números de ID del cuerpo y del mando a distancia del proyector según sea necesario.

Para obtener más información sobre el ajuste del número de ID del mando a distancia, consulte “Ajuste de los números de ID del mando a distancia” (➡ página 69).

Nota

- Configure el número de ID del cuerpo del proyector desde el menú [SETUP PROYECTOR] → [ID DEL PROYECTOR].

Conexión del mando a distancia al proyector con un cable

Cuando use un sistema con múltiples proyectores, utilice los cables mini enchufe estéreo M3 disponibles en el mercado y conecte los otros dispositivos con los terminales <REMOTE 1 IN>/<REMOTE 1 OUT> del proyector. El mando a distancia es efectivo incluso en lugares donde hay un obstáculo en el recorrido de la luz o donde los dispositivos son susceptibles a la luz exterior.

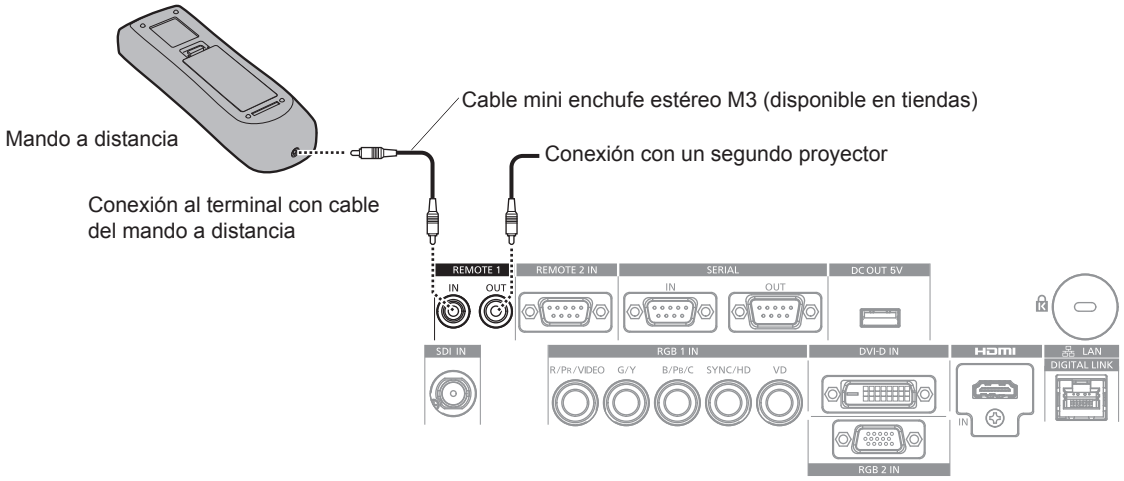

Terminales de conexión

Atención

- Utilice un cable blindado de dos conductores de 15 m (49'3") de longitud o menos. Es posible que el mando a distancia no funcione si la longitud del cable supera los 15 m (49'3") o si el blindaje del cable es inadecuado.

Capítulo 2 Primeros pasos

Este capítulo describe los pasos previos necesarios antes de utilizar el proyector, como la configuración y las conexiones.

Configuración

Modo de la instalación

Hay cuatro maneras de configurar el proyector. Configure el menú [SETUP PROYECTOR] → [MÉTODO DE PROYECCIÓN] (➡ página 111) según el modo de instalación. Ajuste [CONTROL VENTILACIÓN] en [AUTO]. Si utiliza el proyector con [CONTROL VENTILACIÓN] mal configurado, la vida útil de la lámpara puede acortarse.

Montaje en el techo y proyección frontal

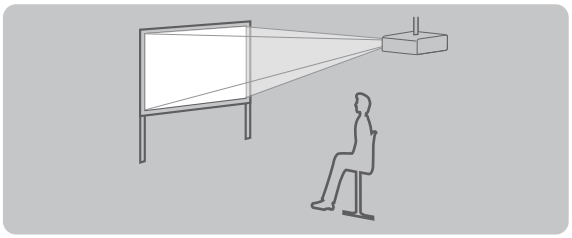

Elemento de menú	Método
[MÉTODO DE PROYECCIÓN]	[FRONTAL/TECHO]
[CONTROL VENTILACIÓN]	[AUTO]

Instalación en mesa/suelo y retroproyección
(Usando la pantalla translúcida)

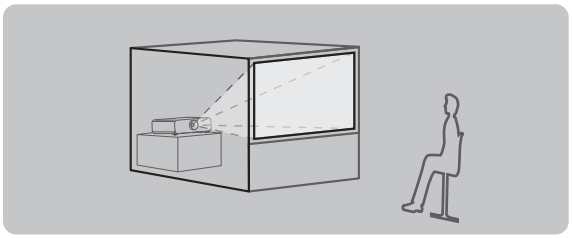

Elemento de menú	Método
[MÉTODO DE PROYECCIÓN]	[RETRO/MESA]
[CONTROL VENTILACIÓN]	[AUTO]

Montaje en el techo y retroproyección
(Usando la pantalla translúcida)

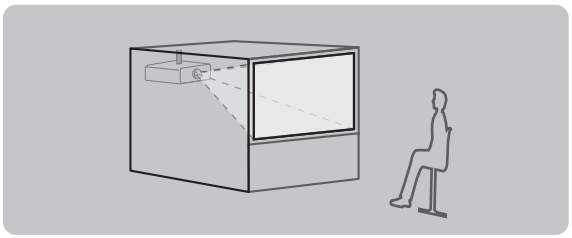

Elemento de menú	Método
[MÉTODO DE PROYECCIÓN]	[RETRO/TECHO]
[CONTROL VENTILACIÓN]	[AUTO]

Instalación en mesa/suelo y proyección frontal

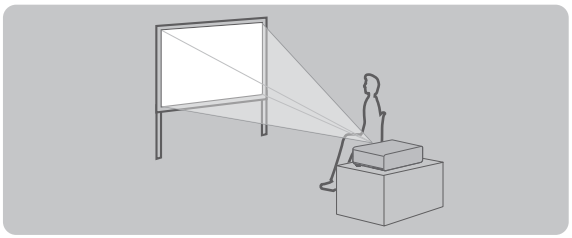

Elemento de menú	Método
[MÉTODO DE PROYECCIÓN]	[FRONTAL/MESA]
[CONTROL VENTILACIÓN]	[AUTO]

Piezas para el montaje en el techo (opcional)

Puede instalar el proyector en el techo combinando el Soporte de montaje en el techo opcional (Núm. de modelo: ET-PKD120H (para techos altos), ET-PKD120S (para techos bajos) y ET-PKD130H (para techos altos, ajuste de 6 ejes)) y el Soporte de montaje en el techo (Núm. de modelo: ET-PKD130B (Soporte de montaje de poryector)).

- Asegúrese de utilizar el soporte de montaje en techo especificado para este proyector.
- Consulte las Instrucciones de operación del soporte de montaje en techo al instalar y configurar el proyector.

Atención

- Para garantizar el buen funcionamiento y la seguridad del proyector, la instalación del Soporte de montaje en el techo debe dejarse en manos de su distribuidor o un técnico cualificado.

Imagen proyectada y distancia focal

Consulte el tamaño de la imagen proyectada y la distancia de proyección para instalar el proyector. El tamaño y posición de la imagen pueden ajustarse de acuerdo con la posición y el tamaño de pantalla. Si la lente de foco fijo está instalada (Núm. de modelo: ET-DLE030), la relación de proyección entre la pantalla y el proyector es diferente de con otras lentes. Consulte “Para lente de foco fijo (Núm. de modelo: ET-DLE030)” (➡ página 32) para obtener más información.

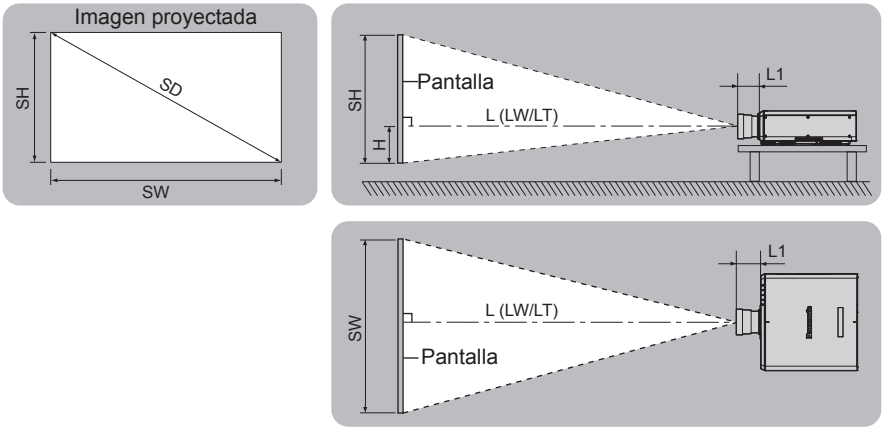

(Unidad: m)

L (LW/LT)*1	Distancia de proyección
L1	Dimensión del saliente de la lente
SH	Altura de la imagen proyectada
SW	Anchura de la imagen proyectada
H	Distancia del centro de la lente al borde más bajo de la imagen proyectada
SD	Tamaño de la imagen proyectada

*1 LW: distancia de proyección mínima cuando se usa la lente de zoom
LT: distancia de proyección máxima cuando se usa la lente de zoom

(Unidad: m)

Núm. de modelo de la lente de proyección	Dimensión de L1 (valor aproximado)
Lente de zoom estándar	0,023
ET-DLE055	0,007
ET-DLE080/ ET-DLE085	0,064
ET-DLE150	0,024
ET-DLE250	0,025
ET-DLE350	0,031
ET-DLE450	0,075

■ Para lente de foco fijo (Núm. de modelo: ET-DLE030)

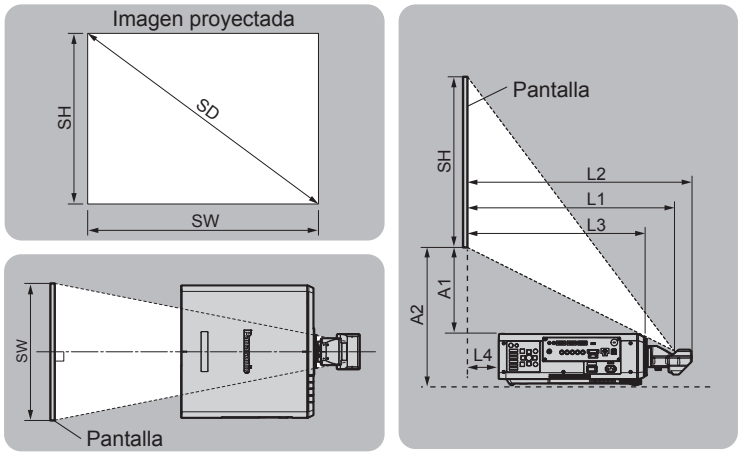

(Unidad: m)

SH	Altura de la imagen proyectada
SW	Anchura de la imagen proyectada
SD	Tamaño de la imagen proyectada
L1	Distancia de proyección (desde la pantalla hasta la superficie de reflexión del espejo*1)
L2	Distancia entre el proyector y la pantalla (desde la pantalla hasta la punta de la lente)
L3	Distancia entre el proyector y la pantalla (desde la pantalla hasta la superficie anterior del proyector)
L4	Distancia entre el proyector y la pantalla (desde la pantalla hasta la superficie posterior del proyector)
A1	Distancia entre el proyector y la pantalla (desde el borde más bajo de la pantalla hasta la parte superior del proyector)
A2	Distancia entre el proyector y la pantalla (desde el borde más bajo de la pantalla hasta la parte inferior del proyector)

*1 La superficie de reflexión del espejo no puede verse desde el exterior, ya que está situada dentro de la lente de foco fijo.

(Unidad: m)

Distancia entre el proyector y la pantalla	Fórmula
L2	= L1*1 + 0,023
L3	= L1*1 – 0,146
L4	= L1*1 – 0,644
A2	= A1*1 + 0,175

*1 Para obtener más información sobre el cálculo de los valores, consulte “Fórmula para calcular la distancia de proyección por lente de proyección” (➡ página 43).

Atención

- Antes de llevar a cabo la configuración, lea “Precauciones respecto al uso” (➡ página 16).
  En particular, cuando se usa la lente de foco fijo (Núm. de modelo: ET-DLE030), instale el proyector de forma que su plano trasero quede paralelo a la pantalla, para que la imagen proyectada sea rectangular.
  La distorsión trapezoidal vertical en rango moderado se puede corregir con el menú [POSICIÓN] → [GEOMETRÍA] → [KEYSTONE] → [KEYSTONE VERTICAL] (➡ página 86) incluso después de instalado. Para saber el rango que puede corregirse, consulte “Margen de proyección [GEOMETRÍA]” (➡ página 33).
- No use el proyector y el equipo láser de alta potencia en la misma habitación. Los chips DLP pueden resultar dañados si un rayo láser entra en contacto con la superficie de la lente de proyección.

Margen de proyección [GEOMETRÍA]

[KEYSTONE VERTICAL] (visto desde el lateral)	[KEYSTONE HORIZONTAL] (visto desde arriba)
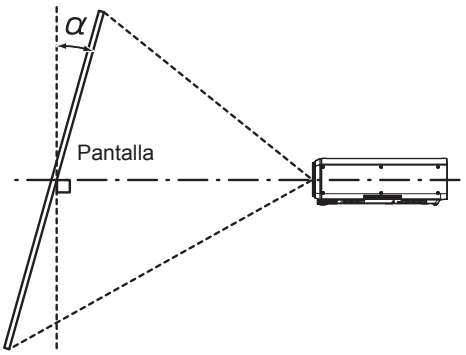	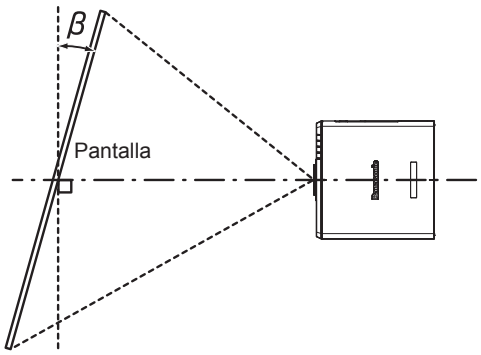
Corrección de arco vertical (visto desde el lateral)	**Corrección de arco horizontal (visto desde arriba)**
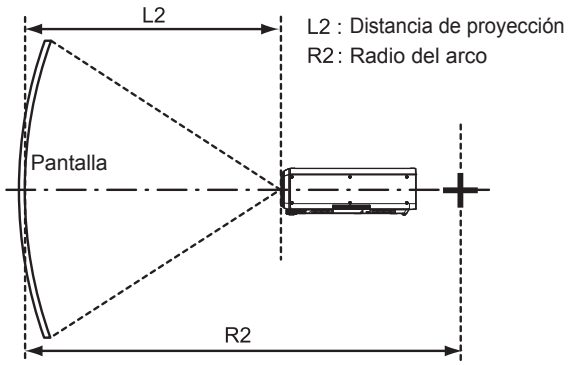	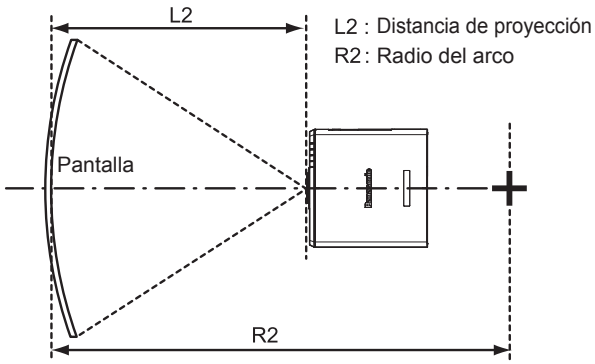
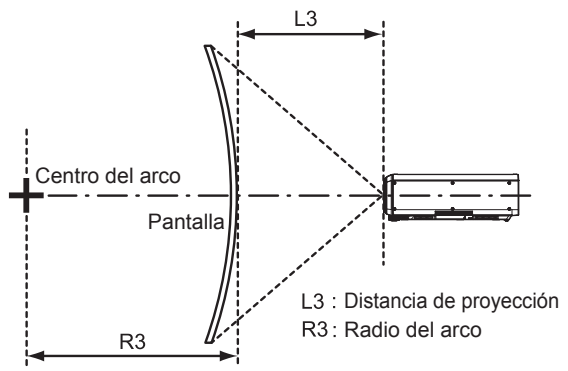	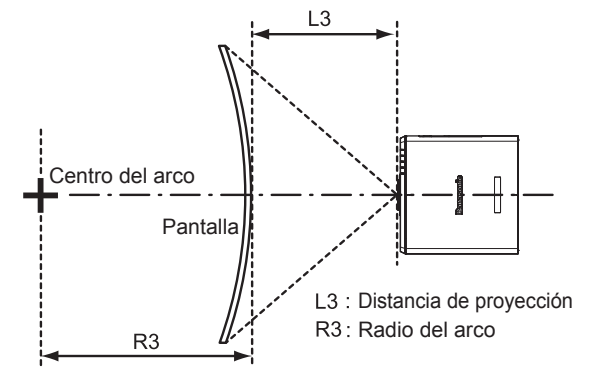

Estado estándar

Núm. de modelo de la lente de proyección	Utilizando solo [KEYSTONE]		[KEYSTONE] y [CURVATURA] usados juntos				Utilizando solo [CURVATURA]	
	Corrección de la distorsión trapezoidal vertical α (°)	Corrección de la distorsión trapezoidal horizontal β (°)	Corrección de la distorsión trapezoidal vertical α (°)	Corrección de la distorsión trapezoidal horizontal β (°)	Valor mínimo de R2/L2	Valor mínimo de R3/L3	Valor mínimo de R2/L2	Valor mínimo de R3/L3
Lente de zoom estándar	±40	±15	±20	±15	0,9	1,7	0,5	1
ET-DLE030*1	+5 / –0	0	—	—	—	—	—	—
ET-DLE055	±22	±15	±8	±8	1,7	4,3	1	2,6
ET-DLE080/ ET-DLE085	±22	±15	±8	±8	1,7	4,3	1	2,6
ET-DLE150	±40	±15	±20	±15	1,1	2,6	0,6	1,5
ET-DLE250	±40	±15	±20	±15	0,7	1,3	0,4	0,7
ET-DLE350	±40	±15	±20	±15	0,4	0,8	0,3	0,5
ET-DLE450	±40	±15	±20	±15	0,3	0,6	0,2	0,3

*1 La corrección de la distorsión trapezoidal vertical solo puede realizarse en la dirección en la que el cuerpo del proyector se aleja de la pantalla.

Al usar el Kit de actualización opcional (Núm. de modelo: ET-UK20)

(Solo para PT-DZ780)

Núm. de modelo de la lente de proyección	Utilizando solo [KEYSTONE] *1		[KEYSTONE] y [CURVATURA] usados juntos				Utilizando solo [CURVATURA]	
	Corrección de la distorsión trapezoidal vertical α (°)	Corrección de la distorsión trapezoidal horizontal β (°)	Corrección de la distorsión trapezoidal vertical α (°)	Corrección de la distorsión trapezoidal horizontal β (°)	Valor mínimo de R2/L2	Valor mínimo de R3/L3	Valor mínimo de R2/L2	Valor mínimo de R3/L3
Lente de zoom estándar	±40	±40	±20	±15	0,7	1,3	0,4	0,7
ET-DLE030*2	+5 / –0	0	—	—	—	—	—	—
ET-DLE055	±22	±15	±8	±8	1,3	3,3	0,8	1,9
ET-DLE080/ ET-DLE085	±22	±15	±8	±8	1,3	3,3	0,8	1,9
ET-DLE150	±40	±40	±20	±15	0,9	2	0,5	1,1
ET-DLE250	±40	±40	±20	±15	0,5	1	0,3	0,6
ET-DLE350	±45	±40	±20	±15	0,3	0,6	0,2	0,4
ET-DLE450	±45	±40	±20	±15	0,2	0,4	0,2	0,3

*1 No puede corregir [KEYSTONE VERTICAL] ni [KEYSTONE HORIZONTAL] si el total es superior a 55° al usarse al mismo tiempo.
*2 La corrección de la distorsión trapezoidal vertical solo puede realizarse en la dirección en la que el cuerpo del proyector se aleja de la pantalla.

Nota

- Cuando se usa [GEOMETRÍA], el enfoque de la pantalla al completo puede ser perdido al aumentar la corrección.
- Haga de la pantalla curvada una forma de arco circular con una parte del círculo perfecto eliminada.
- El rango de ajuste de los elementos de [GEOMETRÍA] puede no coincidir con el rango de proyección mencionado, dependiendo de la lente de proyección. Utilice este proyector dentro del rango de proyección, ya que de lo contrario la corrección no funcionará.

Distancia de proyección de cada lente de proyección

Es posible que se produzca un error del ±5 % en relación con las distancias de proyección mencionadas.
Cuando se utiliza [GEOMETRÍA], la distancia se corrige para que sea más pequeña que el tamaño de imagen especificado.

Para PT-DZ780

■ Cuando la relación de aspecto de la imagen es 16:10

(Unidad: m)

Tipo de lente			Lente de zoom estándar		Lente opcional							
					Lente de foco fijo				Lente de zoom de enfoque ultracorto		Lente de zoom de enfoque corto	
Núm. de modelo de la lente de proyección			—		ET-DLE030*2			ET-DLE055	ET-DLE080/ ET-DLE085		ET-DLE150	
Distancia focal*1			1,7-2,4:1		0,38:1			0,8:1	0,8-1,0:1		1,3-1,9:1	
Tamaño de la imagen proyectada			Distancia de proyección (L)		Distancia de proyección (L1)	Distancia entre el proyector y la pantalla		Distancia de proyección (L)				
Diagonal (SD)	Altura (SH)	Anchura (SW)	Mín. (LW)	Máx. (LT)		(L4)	(A1)	Fijo	Mín. (LW)	Máx. (LT)	Mín. (LW)	Máx. (LT)
1,27 (50")	0,673	1,077	1,82	2,57	—	—	—	0,83	0,82	1,04	1,38	2,01
1,52 (60")	0,808	1,292	2,20	3,10	—	—	—	1,00	1,00	1,25	1,66	2,43
1,78 (70")	0,942	1,508	2,58	3,63	—	—	—	1,18	1,17	1,47	1,95	2,84
2,03 (80")	1,077	1,723	2,95	4,16	—	—	—	1,35	1,35	1,68	2,23	3,25
2,29 (90")	1,212	1,939	3,33	4,69	—	—	—	1,53	1,52	1,90	2,52	3,66
2,54 (100")	1,346	2,154	3,71	5,21	0,82	0,17	0,43	1,70	1,70	2,11	2,81	4,08
3,05 (120")	1,615	2,585	4,47	6,27	0,98	0,34	0,54	2,05	2,05	2,55	3,38	4,90
3,81 (150")	2,019	3,231	5,60	7,86	1,23	0,58	0,69	2,58	2,57	3,19	4,24	6,14
5,08 (200")	2,692	4,308	7,50	10,50	1,63	0,99	0,94	3,45	3,44	4,27	5,67	8,20
6,35 (250")	3,365	5,385	9,39	13,14	2,04	1,40	1,19	—	4,31	5,35	7,10	10,26
7,62 (300")	4,039	6,462	11,28	15,79	2,45	1,80	1,44	—	5,18	6,43	8,53	12,33
8,89 (350")	4,712	7,539	13,18	18,43	2,85	2,21	1,69	—	6,06	7,51	9,96	14,39
10,16 (400")	5,385	8,616	15,07	21,07	—	—	—	—	6,93	8,59	11,39	16,45
12,70 (500")	6,731	10,770	18,86	26,36	—	—	—	—	8,67	10,75	14,25	20,58
15,24 (600")	8,077	12,923	22,64	31,65	—	—	—	—	10,42	12,91	17,11	24,70

Tipo de lente			Lente opcional						Posición de la altura (H)*3	
			Lente de zoom de enfoque intermedio		Lente de zoom de enfoque largo		Lente de zoom de enfoque ultralargo			
Núm. de modelo de la lente de proyección			ET-DLE250		ET-DLE350		ET-DLE450		Lente de zoom estándar/ET-DLE080/ ET-DLE085/ ET-DLE150/ ET-DLE250/ ET-DLE350/ ET-DLE450	ET-DLE055 (Fijo)
Distancia focal*1			2,3-3,6:1		3,6-5,4:1		5,4-8,6:1			
Tamaño de la imagen proyectada			Distancia de proyección (L)							
Diagonal (SD)	Altura (SH)	Anchura (SW)	Mín. (LW)	Máx. (LT)	Mín. (LW)	Máx. (LT)	Mín. (LW)	Máx. (LT)		
1,27 (50")	0,673	1,077	2,42	3,87	3,80	5,81	5,66	9,12	0 - 0,44	0,34
1,52 (60")	0,808	1,292	2,92	4,65	4,59	7,00	6,85	11,01	0 - 0,53	0,40
1,78 (70")	0,942	1,508	3,42	5,44	5,38	8,19	8,04	12,89	0 - 0,62	0,47
2,03 (80")	1,077	1,723	3,92	6,23	6,16	9,38	9,23	14,78	0 - 0,71	0,54
2,29 (90")	1,212	1,939	4,42	7,02	6,95	10,57	10,43	16,66	0 - 0,80	0,61
2,54 (100")	1,346	2,154	4,92	7,81	7,74	11,76	11,62	18,55	0 - 0,89	0,67
3,05 (120")	1,615	2,585	5,91	9,39	9,31	14,14	14,00	22,31	0 - 1,07	0,81
3,81 (150")	2,019	3,231	7,41	11,75	11,68	17,71	17,58	27,97	0 - 1,33	1,01
5,08 (200")	2,692	4,308	9,91	15,70	15,61	23,66	23,54	37,39	0 - 1,78	1,35
6,35 (250")	3,365	5,385	12,41	19,64	19,55	29,61	29,50	46,81	0 - 2,22	—
7,62 (300")	4,039	6,462	14,91	23,59	23,49	35,56	35,46	56,24	0 - 2,67	—
8,89 (350")	4,712	7,539	17,40	27,53	27,42	41,51	41,42	65,66	0 - 3,11	—
10,16 (400")	5,385	8,616	19,90	31,48	31,36	47,46	47,38	75,08	0 - 3,55	—
12,70 (500")	6,731	10,770	24,90	39,37	39,23	59,36	59,30	93,93	0 - 4,44	—
15,24 (600")	8,077	12,923	29,89	47,25	47,11	71,25	71,22	112,77	0 - 5,33	—

*1 La distancia focal se basa en el valor durante la proyección de una imagen de tamaño 2,03 m (80"). Si la lente de foco fijo está instalada (Núm. de modelo: ET-DLE030), se basa en el valor durante la proyección de una imagen de tamaño 2,54 m (100").

*2 Si la lente de foco fijo está instalada (Núm. de modelo: ET-DLE030), la relación de proyección entre la pantalla y el proyector es diferente de con otras lentes. Consulte “Para lente de foco fijo (Núm. de modelo: ET-DLE030)” (➡ página 32) para obtener más información.

*3 Si se utiliza la lente de foco fijo (Núm. de modelo: ET-DLE055), el desplazamiento de la lente no es posible y, por tanto, la posición de la altura (H) pasa a ser SH/2.

■ Cuando la relación de aspecto de la imagen es 16:9

(Unidad: m)

Tipo de lente			Lente de zoom estándar		Lente opcional							
					Lente de foco fijo				Lente de zoom de enfoque ultracorto		Lente de zoom de enfoque corto	
Núm. de modelo de la lente de proyección			—		ET-DLE030*2			ET-DLE055	ET-DLE080/ ET-DLE085		ET-DLE150	
Distancia focal*1			1,7-2,4:1		0,38:1			0,8:1	0,8-1,0:1		1,3-1,9:1	
Tamaño de la imagen proyectada			Distancia de proyección (L)		Distancia de proyección (L1)	Distancia entre el proyector y la pantalla		Distancia de proyección (L)				
Diagonal (SD)	Altura (SH)	Anchura (SW)	Mín. (LW)	Máx. (LT)		(L4)	(A1)	Fijo	Mín. (LW)	Máx. (LT)	Mín. (LW)	Máx. (LT)
1,27 (50")	0,623	1,107	1,87	2,64	—	—	—	0,85	0,85	1,07	1,42	2,07
1,52 (60")	0,747	1,328	2,26	3,19	—	—	—	1,03	1,03	1,29	1,71	2,49
1,78 (70")	0,872	1,550	2,65	3,73	—	—	—	1,21	1,21	1,51	2,00	2,92
2,03 (80")	0,996	1,771	3,04	4,27	—	—	—	1,39	1,39	1,73	2,30	3,34
2,29 (90")	1,121	1,992	3,43	4,82	—	—	—	1,57	1,57	1,95	2,59	3,77
2,54 (100")	1,245	2,214	3,82	5,36	0,84	0,20	0,52	1,75	1,75	2,17	2,89	4,19
3,05 (120")	1,494	2,657	4,60	6,45	1,01	0,36	0,64	2,11	2,10	2,62	3,47	5,04
3,81 (150")	1,868	3,321	5,76	8,08	1,26	0,62	0,81	2,65	2,64	3,28	4,36	6,31
5,08 (200")	2,491	4,428	7,71	10,80	1,68	1,03	1,10	3,55	3,54	4,39	5,82	8,43
6,35 (250")	3,113	5,535	9,65	13,51	2,10	1,45	1,40	—	4,43	5,50	7,29	10,55
7,62 (300")	3,736	6,641	11,60	16,23	2,51	1,87	1,69	—	5,33	6,61	8,76	12,67
8,89 (350")	4,358	7,748	13,55	18,95	2,93	2,29	1,98	—	6,23	7,72	10,23	14,79
10,16 (400")	4,981	8,855	15,49	21,66	—	—	—	—	7,12	8,83	11,70	16,91
12,70 (500")	6,226	11,069	19,38	27,10	—	—	—	—	8,91	11,05	14,64	21,15
15,24 (600")	7,472	13,283	23,27	32,53	—	—	—	—	10,71	13,27	17,58	25,39

Tipo de lente			Lente opcional						Posición de la altura (H)*3	
			Lente de zoom de enfoque intermedio		Lente de zoom de enfoque largo		Lente de zoom de enfoque ultralargo			
Núm. de modelo de la lente de proyección			ET-DLE250		ET-DLE350		ET-DLE450		Lente de zoom estándar/ET-DLE080/ ET-DLE085/ ET-DLE150/ ET-DLE250/ ET-DLE350/ ET-DLE450	ET-DLE055 (Fijo)
Distancia focal*1			2,3-3,6:1		3,6-5,4:1		5,4-8,6:1			
Tamaño de la imagen proyectada			Distancia de proyección (L)							
Diagonal (SD)	Altura (SH)	Anchura (SW)	Mín. (LW)	Máx. (LT)	Mín. (LW)	Máx. (LT)	Mín. (LW)	Máx. (LT)		
1,27 (50")	0,623	1,107	2,49	3,97	3,91	5,98	5,82	9,39	–0,06 - 0,46	0,31
1,52 (60")	0,747	1,328	3,00	4,79	4,72	7,20	7,05	11,32	–0,07 - 0,55	0,37
1,78 (70")	0,872	1,550	3,51	5,60	5,53	8,43	8,27	13,26	–0,09 - 0,64	0,44
2,03 (80")	0,996	1,771	4,03	6,41	6,34	9,65	9,50	15,20	–0,10 - 0,73	0,50
2,29 (90")	1,121	1,992	4,54	7,22	7,15	10,87	10,72	17,13	–0,11 - 0,82	0,56
2,54 (100")	1,245	2,214	5,05	8,03	7,96	12,09	11,95	19,07	–0,12 - 0,91	0,62
3,05 (120")	1,494	2,657	6,08	9,65	9,58	14,54	14,40	22,94	–0,15 - 1,10	0,75
3,81 (150")	1,868	3,321	7,62	12,08	12,00	18,21	18,08	28,75	–0,19 - 1,37	0,93
5,08 (200")	2,491	4,428	10,19	16,14	16,05	24,32	24,20	38,44	–0,25 - 1,83	1,25
6,35 (250")	3,113	5,535	12,75	20,19	20,10	30,44	30,33	48,12	–0,31 - 2,28	—
7,62 (300")	3,736	6,641	15,32	24,25	24,14	36,55	36,45	57,81	–0,37 - 2,74	—
8,89 (350")	4,358	7,748	17,89	28,30	28,19	42,67	42,58	67,49	–0,44 - 3,20	—
10,16 (400")	4,981	8,855	20,46	32,35	32,24	48,78	48,71	77,18	–0,50 - 3,65	—
12,70 (500")	6,226	11,069	25,59	40,46	40,33	61,01	60,96	96,55	–0,62 - 4,57	—
15,24 (600")	7,472	13,283	30,72	48,57	48,42	73,24	73,21	115,91	–0,75 - 5,48	—

*1 La distancia focal se basa en el valor durante la proyección de una imagen de tamaño 2,03 m (80"). Si la lente de foco fijo está instalada (Núm. de modelo: ET-DLE030), se basa en el valor durante la proyección de una imagen de tamaño 2,54 m (100").

*2 Si la lente de foco fijo está instalada (Núm. de modelo: ET-DLE030), la relación de proyección entre la pantalla y el proyector es diferente de con otras lentes. Consulte “Para lente de foco fijo (Núm. de modelo: ET-DLE030)” (➡ página 32) para obtener más información.

*3 Si se utiliza la lente de foco fijo (Núm. de modelo: ET-DLE055), el desplazamiento de la lente no es posible y, por tanto, la posición de la altura (H) pasa a ser SH/2.

■ Cuando la relación de aspecto de la imagen es 4:3

(Unidad: m)

Tipo de lente			Lente de zoom estándar		Lente opcional							
					Lente de foco fijo				Lente de zoom de enfoque ultracorto		Lente de zoom de enfoque corto	
Núm. de modelo de la lente de proyección			—		ET-DLE030*2			ET-DLE055	ET-DLE080/ ET-DLE085		ET-DLE150	
Distancia focal*1			2,1-2,9:1		0,46:1			0,9:1	0,9-1,2:1		1,6-2,3:1	
Tamaño de la imagen proyectada			Distancia de proyección (L)		Distancia de proyección (L1)	Distancia entre el proyector y la pantalla		Distancia de proyección (L)				
Diagonal (SD)	Altura (SH)	Anchura (SW)	Mín. (LW)	Máx. (LT)		(L4)	(A1)	Fijo	Mín. (LW)	Máx. (LT)	Mín. (LW)	Máx. (LT)
1,27 (50")	0,762	1,016	2,07	2,92	—	—	—	0,94	0,94	1,18	1,56	2,29
1,52 (60")	0,914	1,219	2,50	3,52	—	—	—	1,14	1,14	1,42	1,89	2,75
1,78 (70")	1,067	1,422	2,93	4,12	—	—	—	1,34	1,33	1,67	2,21	3,22
2,03 (80")	1,219	1,626	3,35	4,72	—	—	—	1,54	1,53	1,91	2,54	3,69
2,29 (90")	1,372	1,829	3,78	5,31	—	—	—	1,74	1,73	2,16	2,86	4,15
2,54 (100")	1,524	2,032	4,21	5,91	0,93	0,28	0,50	1,93	1,93	2,40	3,18	4,62
3,05 (120")	1,829	2,438	5,07	7,11	1,11	0,47	0,61	2,33	2,32	2,89	3,83	5,55
3,81 (150")	2,286	3,048	6,35	8,91	1,39	0,74	0,79	2,93	2,91	3,62	4,80	6,96
5,08 (200")	3,048	4,064	8,50	11,90	1,85	1,20	1,07	3,92	3,90	4,84	6,42	9,29
6,35 (250")	3,810	5,080	10,64	14,89	2,31	1,66	1,35	—	4,89	6,07	8,04	11,63
7,62 (300")	4,572	6,096	12,78	17,88	2,77	2,13	1,64	—	5,88	7,29	9,66	13,96
8,89 (350")	5,334	7,112	14,93	20,88	3,23	2,59	1,92	—	6,86	8,51	11,28	16,30
10,16 (400")	6,096	8,128	17,07	23,87	—	—	—	—	7,85	9,73	12,90	18,63
12,70 (500")	7,620	10,160	21,36	29,85	—	—	—	—	9,82	12,17	16,13	23,30
15,24 (600")	9,144	12,192	25,64	35,84	—	—	—	—	11,80	14,62	19,37	27,97

Tipo de lente			Lente opcional						Posición de la altura (H)*3	
			Lente de zoom de enfoque intermedio		Lente de zoom de enfoque largo		Lente de zoom de enfoque ultralargo			
Núm. de modelo de la lente de proyección			ET-DLE250		ET-DLE350		ET-DLE450		Lente de zoom estándar/ET-DLE080/ ET-DLE085/ ET-DLE150/ ET-DLE250/ ET-DLE350/ ET-DLE450	ET-DLE055 (Fijo)
Distancia focal*1			2,7-4,3:1		4,3-6,5:1		6,5-10,3:1			
Tamaño de la imagen proyectada			Distancia de proyección (L)							
Diagonal (SD)	Altura (SH)	Anchura (SW)	Mín. (LW)	Máx. (LT)	Mín. (LW)	Máx. (LT)	Mín. (LW)	Máx. (LT)		
1,27 (50")	0,762	1,016	2,75	4,39	4,32	6,60	6,45	10,37	0 - 0,50	0,38
1,52 (60")	0,914	1,219	3,31	5,28	5,21	7,95	7,80	12,50	0 - 0,60	0,46
1,78 (70")	1,067	1,422	3,88	6,17	6,10	9,29	9,14	14,63	0 - 0,70	0,53
2,03 (80")	1,219	1,626	4,44	7,07	7,00	10,64	10,49	16,77	0 - 0,80	0,61
2,29 (90")	1,372	1,829	5,01	7,96	7,89	11,99	11,84	18,90	0 - 0,91	0,69
2,54 (100")	1,524	2,032	5,57	8,85	8,78	13,34	13,19	21,03	0 - 1,01	0,76
3,05 (120")	1,829	2,438	6,71	10,64	10,56	16,03	15,89	25,30	0 - 1,21	0,91
3,81 (150")	2,286	3,048	8,40	13,32	13,24	20,07	19,94	31,70	0 - 1,51	1,14
5,08 (200")	3,048	4,064	11,23	17,78	17,69	26,80	26,69	42,37	0 - 2,01	1,52
6,35 (250")	3,810	5,080	14,06	22,25	22,15	33,54	33,44	53,04	0 - 2,51	—
7,62 (300")	4,572	6,096	16,88	26,71	26,61	40,27	40,18	63,70	0 - 3,02	—
8,89 (350")	5,334	7,112	19,71	31,18	31,06	47,01	46,93	74,37	0 - 3,52	—
10,16 (400")	6,096	8,128	22,54	35,64	35,52	53,74	53,68	85,04	0 - 4,02	—
12,70 (500")	7,620	10,160	28,19	44,58	44,43	67,21	67,17	106,37	0 - 5,03	—
15,24 (600")	9,144	12,192	33,85	53,51	53,35	80,68	80,67	127,70	0 - 6,04	—

*1 La distancia focal se basa en el valor durante la proyección de una imagen de tamaño 2,03 m (80"). Si la lente de foco fijo está instalada (Núm. de modelo: ET-DLE030), se basa en el valor durante la proyección de una imagen de tamaño 2,54 m (100").

*2 Si la lente de foco fijo está instalada (Núm. de modelo: ET-DLE030), la relación de proyección entre la pantalla y el proyector es diferente de con otras lentes. Consulte “Para lente de foco fijo (Núm. de modelo: ET-DLE030)” (➡ página 32) para obtener más información.

*3 Si se utiliza la lente de foco fijo (Núm. de modelo: ET-DLE055), el desplazamiento de la lente no es posible y, por tanto, la posición de la altura (H) pasa a ser SH/2.

Para PT-DW750

■ Cuando la relación de aspecto de la imagen es 16:10

(Unidad: m)

Tipo de lente			Lente de zoom estándar		Lente opcional							
					Lente de foco fijo				Lente de zoom de enfoque ultracorto		Lente de zoom de enfoque corto	
Núm. de modelo de la lente de proyección			—		ET-DLE030*2			ET-DLE055	ET-DLE080/ ET-DLE085		ET-DLE150	
Distancia focal*1			1,8-2,5:1		0,40:1			0,8:1	0,8-1,0:1		1,4-2,0:1	
Tamaño de la imagen proyectada			Distancia de proyección (L)		Distancia de proyección (L1)	Distancia entre el proyector y la pantalla		Distancia de proyección (L)				
Diagonal (SD)	Altura (SH)	Anchura (SW)	Mín. (LW)	Máx. (LT)		(L4)	(A1)	Fijo	Mín. (LW)	Máx. (LT)	Mín. (LW)	Máx. (LT)
1,27 (50")	0,673	1,077	1,91	2,70	—	—	—	0,87	0,87	1,09	1,45	2,12
1,52 (60")	0,808	1,292	2,31	3,26	—	—	—	1,06	1,05	1,32	1,75	2,55
1,78 (70")	0,942	1,508	2,71	3,81	—	—	—	1,24	1,23	1,54	2,05	2,98
2,03 (80")	1,077	1,723	3,11	4,37	—	—	—	1,42	1,42	1,77	2,35	3,42
2,29 (90")	1,212	1,939	3,50	4,92	—	—	—	1,61	1,60	2,00	2,65	3,85
2,54 (100")	1,346	2,154	3,90	5,48	0,86	0,22	0,59	1,79	1,78	2,22	2,95	4,28
3,05 (120")	1,615	2,585	4,70	6,59	1,03	0,39	0,72	2,16	2,15	2,68	3,55	5,15
3,81 (150")	2,019	3,231	5,89	8,25	1,29	0,64	0,92	2,71	2,70	3,36	4,45	6,45
5,08 (200")	2,692	4,308	7,88	11,03	1,71	1,07	1,25	3,63	3,61	4,49	5,95	8,61
6,35 (250")	3,365	5,385	9,86	13,81	2,14	1,50	1,58	—	4,53	5,62	7,45	10,78
7,62 (300")	4,039	6,462	11,85	16,58	2,57	1,92	1,91	—	5,45	6,76	8,95	12,95
8,89 (350")	4,712	7,539	13,84	19,36	3,00	2,35	2,24	—	6,36	7,89	10,46	15,11
10,16 (400")	5,385	8,616	15,83	22,13	—	—	—	—	7,28	9,02	11,96	17,28
12,70 (500")	6,731	10,770	19,80	27,68	—	—	—	—	9,11	11,29	14,96	21,61
15,24 (600")	8,077	12,923	23,78	33,23	—	—	—	—	10,94	13,55	17,96	25,94

Tipo de lente			Lente opcional						Posición de la altura (H)*3	
			Lente de zoom de enfoque intermedio		Lente de zoom de enfoque largo		Lente de zoom de enfoque ultralargo			
Núm. de modelo de la lente de proyección			ET-DLE250		ET-DLE350		ET-DLE450		Lente de zoom estándar/ET-DLE080/ ET-DLE085/ ET-DLE150/ ET-DLE250/ ET-DLE350/ ET-DLE450	ET-DLE055 (Fijo)
Distancia focal*1			2,4-3,8:1		3,8-5,7:1		5,6-9,0:1			
Tamaño de la imagen proyectada			Distancia de proyección (L)							
Diagonal (SD)	Altura (SH)	Anchura (SW)	Mín. (LW)	Máx. (LT)	Mín. (LW)	Máx. (LT)	Mín. (LW)	Máx. (LT)		
1,27 (50")	0,673	1,077	2,54	4,06	4,00	6,11	5,96	9,59	–0,07 - 0,44	0,34
1,52 (60")	0,808	1,292	3,07	4,89	4,83	7,36	7,21	11,57	–0,08 - 0,53	0,40
1,78 (70")	0,942	1,508	3,59	5,72	5,65	8,61	8,46	13,55	–0,09 - 0,62	0,47
2,03 (80")	1,077	1,723	4,12	6,55	6,48	9,86	9,71	15,53	–0,11 - 0,71	0,54
2,29 (90")	1,212	1,939	4,64	7,38	7,31	11,11	10,96	17,51	–0,12 - 0,80	0,61
2,54 (100")	1,346	2,154	5,16	8,20	8,13	12,36	12,21	19,49	–0,13 - 0,89	0,67
3,05 (120")	1,615	2,585	6,21	9,86	9,79	14,86	14,72	23,45	–0,16 - 1,07	0,81
3,81 (150")	2,019	3,231	7,79	12,35	12,27	18,61	18,47	29,38	–0,20 - 1,33	1,01
5,08 (200")	2,692	4,308	10,41	16,49	16,40	24,85	24,73	39,28	–0,27 - 1,78	1,35
6,35 (250")	3,365	5,385	13,03	20,63	20,53	31,10	30,99	49,17	–0,34 - 2,22	—
7,62 (300")	4,039	6,462	15,65	24,77	24,67	37,34	37,25	59,06	–0,40 - 2,67	—
8,89 (350")	4,712	7,539	18,28	28,91	28,80	43,59	43,51	68,96	–0,47 - 3,11	—
10,16 (400")	5,385	8,616	20,90	33,05	32,94	49,84	49,76	78,85	–0,54 - 3,55	—
12,70 (500")	6,731	10,770	26,14	41,34	41,20	62,33	62,28	98,64	–0,67 - 4,44	—
15,24 (600")	8,077	12,923	31,39	49,62	49,47	74,82	74,80	118,42	–0,81 - 5,33	—

*1 La distancia focal se basa en el valor durante la proyección de una imagen de tamaño 2,03 m (80"). Si la lente de foco fijo está instalada (Núm. de modelo: ET-DLE030), se basa en el valor durante la proyección de una imagen de tamaño 2,54 m (100").

*2 Si la lente de foco fijo está instalada (Núm. de modelo: ET-DLE030), la relación de proyección entre la pantalla y el proyector es diferente de con otras lentes. Consulte “Para lente de foco fijo (Núm. de modelo: ET-DLE030)” (➡ página 32) para obtener más información.

*3 Si se utiliza la lente de foco fijo (Núm. de modelo: ET-DLE055), el desplazamiento de la lente no es posible y, por tanto, la posición de la altura (H) pasa a ser SH/2.

■ Cuando la relación de aspecto de la imagen es 16:9

(Unidad: m)

Tipo de lente			Lente de zoom estándar		Lente opcional							
					Lente de foco fijo				Lente de zoom de enfoque ultracorto		Lente de zoom de enfoque corto	
Núm. de modelo de la lente de proyección			—		ET-DLE030*2			ET-DLE055	ET-DLE080/ ET-DLE085		ET-DLE150	
Distancia focal*1			1,8-2,5:1		0,40:1			0,8:1	0,8-1,0:1		1,4-2,0:1	
Tamaño de la imagen proyectada			Distancia de proyección (L)		Distancia de proyección (L1)	Distancia entre el proyector y la pantalla		Distancia de proyección (L)				
Diagonal (SD)	Altura (SH)	Anchura (SW)	Mín. (LW)	Máx. (LT)		(L4)	(A1)	Fijo	Mín. (LW)	Máx. (LT)	Mín. (LW)	Máx. (LT)
1,27 (50")	0,623	1,107	1,97	2,78	—	—	—	0,90	0,89	1,12	1,49	2,18
1,52 (60")	0,747	1,328	2,38	3,35	—	—	—	1,09	1,08	1,35	1,80	2,62
1,78 (70")	0,872	1,550	2,79	3,92	—	—	—	1,27	1,27	1,59	2,11	3,07
2,03 (80")	0,996	1,771	3,19	4,49	—	—	—	1,46	1,46	1,82	2,42	3,51
2,29 (90")	1,121	1,992	3,60	5,06	—	—	—	1,65	1,65	2,05	2,72	3,96
2,54 (100")	1,245	2,214	4,01	5,63	0,88	0,24	0,68	1,84	1,83	2,29	3,03	4,40
3,05 (120")	1,494	2,657	4,83	6,77	1,06	0,41	0,83	2,22	2,21	2,75	3,65	5,29
3,81 (150")	1,868	3,321	6,05	8,49	1,32	0,68	1,05	2,79	2,78	3,45	4,58	6,63
5,08 (200")	2,491	4,428	8,10	11,34	1,76	1,12	1,43	3,73	3,72	4,61	6,12	8,86
6,35 (250")	3,113	5,535	10,14	14,19	2,20	1,56	1,80	—	4,66	5,78	7,66	11,08
7,62 (300")	3,736	6,641	12,18	17,04	2,64	2,00	2,17	—	5,60	6,94	9,21	13,31
8,89 (350")	4,358	7,748	14,23	19,90	3,08	2,44	2,55	—	6,54	8,11	10,75	15,53
10,16 (400")	4,981	8,855	16,27	22,75	—	—	—	—	7,48	9,27	12,29	17,76
12,70 (500")	6,226	11,069	20,35	28,45	—	—	—	—	9,36	11,60	15,38	22,21
15,24 (600")	7,472	13,283	24,44	34,16	—	—	—	—	11,24	13,93	18,46	26,66

Tipo de lente			Lente opcional						Posición de la altura (H)*3	
			Lente de zoom de enfoque intermedio		Lente de zoom de enfoque largo		Lente de zoom de enfoque ultralargo			
Núm. de modelo de la lente de proyección			ET-DLE250		ET-DLE350		ET-DLE450		Lente de zoom estándar/ET-DLE080/ ET-DLE085/ ET-DLE150/ ET-DLE250/ ET-DLE350/ ET-DLE450	ET-DLE055 (Fijo)
Distancia focal*1			2,4-3,8:1		3,8-5,7:1		5,6-9,0:1			
Tamaño de la imagen proyectada			Distancia de proyección (L)							
Diagonal (SD)	Altura (SH)	Anchura (SW)	Mín. (LW)	Máx. (LT)	Mín. (LW)	Máx. (LT)	Mín. (LW)	Máx. (LT)		
1,27 (50")	0,623	1,107	2,62	4,18	4,11	6,29	6,13	9,87	–0,14 - 0,46	0,31
1,52 (60")	0,747	1,328	3,15	5,03	4,96	7,57	7,42	11,90	–0,16 - 0,55	0,37
1,78 (70")	0,872	1,550	3,69	5,88	5,81	8,85	8,70	13,94	–0,19 - 0,64	0,44
2,03 (80")	0,996	1,771	4,23	6,73	6,66	10,14	9,99	15,97	–0,22 - 0,73	0,50
2,29 (90")	1,121	1,992	4,77	7,58	7,51	11,42	11,28	18,00	–0,25 - 0,82	0,56
2,54 (100")	1,245	2,214	5,31	8,43	8,36	12,71	12,56	20,04	–0,27 - 0,91	0,62
3,05 (120")	1,494	2,657	6,39	10,14	10,06	15,27	15,14	24,11	–0,33 - 1,10	0,75
3,81 (150")	1,868	3,321	8,01	12,69	12,61	19,13	18,99	30,21	–0,41 - 1,37	0,93
5,08 (200")	2,491	4,428	10,70	16,95	16,86	25,55	25,43	40,38	–0,55 - 1,83	1,25
6,35 (250")	3,113	5,535	13,40	21,21	21,11	31,97	31,86	50,54	–0,68 - 2,28	—
7,62 (300")	3,736	6,641	16,09	25,46	25,36	38,39	38,29	60,71	–0,82 - 2,74	—
8,89 (350")	4,358	7,748	18,79	29,72	29,61	44,81	44,72	70,88	–0,96 - 3,20	—
10,16 (400")	4,981	8,855	21,48	33,98	33,86	51,23	51,16	81,05	–1,10 - 3,65	—
12,70 (500")	6,226	11,069	26,87	42,49	42,35	64,07	64,02	101,39	–1,37 - 4,57	—
15,24 (600")	7,472	13,283	32,26	51,00	50,85	76,91	76,88	121,73	–1,64 - 5,48	—

*1 La distancia focal se basa en el valor durante la proyección de una imagen de tamaño 2,03 m (80"). Si la lente de foco fijo está instalada (Núm. de modelo: ET-DLE030), se basa en el valor durante la proyección de una imagen de tamaño 2,54 m (100").

*2 Si la lente de foco fijo está instalada (Núm. de modelo: ET-DLE030), la relación de proyección entre la pantalla y el proyector es diferente de con otras lentes. Consulte “Para lente de foco fijo (Núm. de modelo: ET-DLE030)” (➡ página 32) para obtener más información.

*3 Si se utiliza la lente de foco fijo (Núm. de modelo: ET-DLE055), el desplazamiento de la lente no es posible y, por tanto, la posición de la altura (H) pasa a ser SH/2.

■ Cuando la relación de aspecto de la imagen es 4:3

(Unidad: m)

Tipo de lente			Lente de zoom estándar		Lente opcional							
					Lente de foco fijo				Lente de zoom de enfoque ultracorto		Lente de zoom de enfoque corto	
Núm. de modelo de la lente de proyección			—		ET-DLE030*2			ET-DLE055	ET-DLE080/ ET-DLE085		ET-DLE150	
Distancia focal*1			2,2-3,0:1		0,48:1			1,0:1	1,0-1,2:1		1,6-2,4:1	
Tamaño de la imagen proyectada			Distancia de proyección (L)		Distancia de proyección (L1)	Distancia entre el proyector y la pantalla		Distancia de proyección (L)				
Diagonal (SD)	Altura (SH)	Anchura (SW)	Mín. (LW)	Máx. (LT)		(L4)	(A1)	Fijo	Mín. (LW)	Máx. (LT)	Mín. (LW)	Máx. (LT)
1,27 (50")	0,762	1,016	2,18	3,07	—	—	—	0,99	0,99	1,24	1,65	2,40
1,52 (60")	0,914	1,219	2,63	3,70	—	—	—	1,20	1,20	1,50	1,99	2,89
1,78 (70")	1,067	1,422	3,08	4,33	—	—	—	1,41	1,40	1,75	2,33	3,38
2,03 (80")	1,219	1,626	3,53	4,95	—	—	—	1,62	1,61	2,01	2,67	3,87
2,29 (90")	1,372	1,829	3,98	5,58	—	—	—	1,82	1,82	2,26	3,00	4,36
2,54 (100")	1,524	2,032	4,42	6,21	0,97	0,33	0,68	2,03	2,03	2,52	3,34	4,85
3,05 (120")	1,829	2,438	5,32	7,47	1,17	0,52	0,83	2,45	2,44	3,03	4,02	5,83
3,81 (150")	2,286	3,048	6,67	9,35	1,46	0,81	1,05	3,07	3,06	3,80	5,04	7,31
5,08 (200")	3,048	4,064	8,92	12,49	1,94	1,30	1,42	4,11	4,10	5,09	6,74	9,76
6,35 (250")	3,810	5,080	11,17	15,64	2,42	1,78	1,80	—	5,13	6,37	8,44	12,21
7,62 (300")	4,572	6,096	13,42	18,78	2,91	2,26	2,17	—	6,17	7,65	10,14	14,66
8,89 (350")	5,334	7,112	15,67	21,92	3,39	2,75	2,55	—	7,21	8,93	11,84	17,11
10,16 (400")	6,096	8,128	17,92	25,06	—	—	—	—	8,24	10,22	13,54	19,56
12,70 (500")	7,620	10,160	22,42	31,34	—	—	—	—	10,31	12,78	16,94	24,47
15,24 (600")	9,144	12,192	26,92	37,63	—	—	—	—	12,39	15,35	20,34	29,37

Tipo de lente			Lente opcional						Posición de la altura (H)*3	
			Lente de zoom de enfoque intermedio		Lente de zoom de enfoque largo		Lente de zoom de enfoque ultralargo			
Núm. de modelo de la lente de proyección			ET-DLE250		ET-DLE350		ET-DLE450		Lente de zoom estándar/ET-DLE080/ ET-DLE085/ ET-DLE150/ ET-DLE250/ ET-DLE350/ ET-DLE450	ET-DLE055 (Fijo)
Distancia focal*1			2,9-4,6:1		4,5-6,9:1		6,8-10,8:1			
Tamaño de la imagen proyectada			Distancia de proyección (L)							
Diagonal (SD)	Altura (SH)	Anchura (SW)	Mín. (LW)	Máx. (LT)	Mín. (LW)	Máx. (LT)	Mín. (LW)	Máx. (LT)		
1,27 (50")	0,762	1,016	2,89	4,61	4,54	6,94	6,78	10,90	–0,08 - 0,50	0,38
1,52 (60")	0,914	1,219	3,48	5,55	5,48	8,35	8,20	13,14	–0,09 - 0,60	0,46
1,78 (70")	1,067	1,422	4,08	6,48	6,42	9,76	9,61	15,38	–0,11 - 0,70	0,53
2,03 (80")	1,219	1,626	4,67	7,42	7,35	11,18	11,03	17,62	–0,12 - 0,80	0,61
2,29 (90")	1,372	1,829	5,26	8,36	8,29	12,59	12,45	19,86	–0,14 - 0,91	0,69
2,54 (100")	1,524	2,032	5,86	9,30	9,22	14,01	13,87	22,10	–0,15 - 1,01	0,76
3,05 (120")	1,829	2,438	7,04	11,17	11,09	16,83	16,70	26,58	–0,18 - 1,21	0,91
3,81 (150")	2,286	3,048	8,82	13,98	13,90	21,08	20,95	33,30	–0,23 - 1,51	1,14
5,08 (200")	3,048	4,064	11,79	18,67	18,58	28,15	28,03	44,49	–0,30 - 2,01	1,52
6,35 (250")	3,810	5,080	14,76	23,36	23,26	35,22	35,12	55,69	–0,38 - 2,51	—
7,62 (300")	4,572	6,096	17,73	28,05	27,94	42,29	42,20	66,89	–0,46 - 3,02	—
8,89 (350")	5,334	7,112	20,70	32,74	32,62	49,36	49,28	78,09	–0,53 - 3,52	—
10,16 (400")	6,096	8,128	23,67	37,42	37,30	56,43	56,37	89,29	–0,61 - 4,02	—
12,70 (500")	7,620	10,160	29,60	46,80	46,65	70,57	70,53	111,68	–0,76 - 5,03	—
15,24 (600")	9,144	12,192	35,54	56,17	56,01	84,71	84,70	134,08	–0,91 - 6,04	—

*1 La distancia focal se basa en el valor durante la proyección de una imagen de tamaño 2,03 m (80"). Si la lente de foco fijo está instalada (Núm. de modelo: ET-DLE030), se basa en el valor durante la proyección de una imagen de tamaño 2,54 m (100").

*2 Si la lente de foco fijo está instalada (Núm. de modelo: ET-DLE030), la relación de proyección entre la pantalla y el proyector es diferente de con otras lentes. Consulte “Para lente de foco fijo (Núm. de modelo: ET-DLE030)” (➡ página 32) para obtener más información.

*3 Si se utiliza la lente de foco fijo (Núm. de modelo: ET-DLE055), el desplazamiento de la lente no es posible y, por tanto, la posición de la altura (H) pasa a ser SH/2.

Para PT-DX820

■ Cuando la relación de aspecto de la imagen es 4:3

(Unidad: m)

Tipo de lente			Lente de zoom estándar		Lente opcional							
					Lente de foco fijo				Lente de zoom de enfoque ultracorto		Lente de zoom de enfoque corto	
Núm. de modelo de la lente de proyección			—		ET-DLE030*2			ET-DLE055	ET-DLE080/ ET-DLE085		ET-DLE150	
Distancia focal*1			1,8-2,5:1		0,39:1			0,8:1	0,8-1,0:1		1,3-2,0:1	
Tamaño de la imagen proyectada			Distancia de proyección (L)		Distancia de proyección (L1)	Distancia entre el proyector y la pantalla		Distancia de proyección (L)				
Diagonal (SD)	Altura (SH)	Anchura (SW)	Mín. (LW)	Máx. (LT)		(L4)	(A1)	Fijo	Mín. (LW)	Máx. (LT)	Mín. (LW)	Máx. (LT)
1,27 (50")	0,762	1,016	1,78	2,51	—	—	—	0,81	0,81	1,01	1,34	1,97
1,52 (60")	0,914	1,219	2,15	3,03	—	—	—	0,98	0,98	1,22	1,62	2,37
1,78 (70")	1,067	1,422	2,52	3,55	—	—	—	1,15	1,15	1,43	1,90	2,77
2,03 (80")	1,219	1,626	2,89	4,06	—	—	—	1,32	1,32	1,64	2,18	3,18
2,29 (90")	1,372	1,829	3,26	4,58	—	—	—	1,49	1,49	1,85	2,46	3,58
2,54 (100")	1,524	2,032	3,63	5,10	0,80	0,16	0,41	1,66	1,66	2,07	2,74	3,98
3,05 (120")	1,829	2,438	4,37	6,13	0,96	0,32	0,51	2,01	2,00	2,49	3,30	4,79
3,81 (150")	2,286	3,048	5,48	7,68	1,20	0,55	0,65	2,52	2,51	3,12	4,14	6,00
5,08 (200")	3,048	4,064	7,33	10,26	1,60	0,95	0,89	3,38	3,36	4,18	5,54	8,02
6,35 (250")	3,810	5,080	9,18	12,85	1,99	1,35	1,13	—	4,21	5,23	6,94	10,03
7,62 (300")	4,572	6,096	11,03	15,43	2,39	1,75	1,37	—	5,07	6,29	8,33	12,05
8,89 (350")	5,334	7,112	12,88	18,02	2,79	2,15	1,61	—	5,92	7,34	9,73	14,07
10,16 (400")	6,096	8,128	14,73	20,60	—	—	—	—	6,77	8,40	11,13	16,08
12,70 (500")	7,620	10,160	18,43	25,77	—	—	—	—	8,48	10,51	13,92	20,12
15,24 (600")	9,144	12,192	22,13	30,94	—	—	—	—	10,18	12,62	16,72	24,15

Tipo de lente			Lente opcional						Posición de la altura (H)*3		
			Lente de zoom de enfoque intermedio		Lente de zoom de enfoque largo		Lente de zoom de enfoque ultralargo				
Núm. de modelo de la lente de proyección			ET-DLE250		ET-DLE350		ET-DLE450		Lente de zoom estándar/ ET-DLE150/ ET-DLE250/ ET-DLE350/ ET-DLE450	ET-DLE080/ ET-DLE085	ET-DLE055 (Fijo)
Distancia focal*1			2,4-3,7:1		3,7-5,6:1		5,5-8,9:1				
Tamaño de la imagen proyectada			Distancia de proyección (L)								
Diagonal (SD)	Altura (SH)	Anchura (SW)	Mín. (LW)	Máx. (LT)	Mín. (LW)	Máx. (LT)	Mín. (LW)	Máx. (LT)			
1,27 (50")	0,762	1,016	2,36	3,78	3,71	5,68	5,52	8,91	0 - 0,48	0,04 - 0,48	0,38
1,52 (60")	0,914	1,219	2,85	4,55	4,48	6,84	6,69	10,75	0 - 0,58	0,05 - 0,58	0,46
1,78 (70")	1,067	1,422	3,34	5,32	5,25	8,01	7,86	12,60	0 - 0,67	0,05 - 0,67	0,53
2,03 (80")	1,219	1,626	3,83	6,09	6,02	9,17	9,02	14,44	0 - 0,77	0,06 - 0,77	0,61
2,29 (90")	1,372	1,829	4,31	6,86	6,79	10,33	10,19	16,28	0 - 0,86	0,07 - 0,86	0,69
2,54 (100")	1,524	2,032	4,80	7,63	7,56	11,50	11,35	18,12	0 - 0,96	0,08 - 0,96	0,76
3,05 (120")	1,829	2,438	5,78	9,17	9,10	13,82	13,68	21,81	0 - 1,15	0,09 - 1,15	0,91
3,81 (150")	2,286	3,048	7,24	11,49	11,41	17,31	17,18	27,33	0 - 1,44	0,11 - 1,44	1,14
5,08 (200")	3,048	4,064	9,69	15,34	15,26	23,13	23,00	36,54	0 - 1,92	0,15 - 1,92	1,52
6,35 (250")	3,810	5,080	12,13	19,20	19,11	28,94	28,83	45,75	0 - 2,40	0,19 - 2,40	—
7,62 (300")	4,572	6,096	14,57	23,06	22,96	34,76	34,66	54,97	0 - 2,88	0,23 - 2,88	—
8,89 (350")	5,334	7,112	17,01	26,91	26,80	40,57	40,48	64,18	0 - 3,36	0,27 - 3,36	—
10,16 (400")	6,096	8,128	19,45	30,77	30,65	46,39	46,31	73,39	0 - 3,84	0,30 - 3,84	—
12,70 (500")	7,620	10,160	24,33	38,48	38,35	58,02	57,96	91,81	0 - 4,80	0,38 - 4,80	—
15,24 (600")	9,144	12,192	29,22	46,19	46,05	69,65	69,61	110,23	0 - 5,76	0,46 - 5,76	—

*1 La relación de proyección se basa en el valor durante la proyección de un tamaño de imagen proyectada de 2,03 m (80"). Si la lente de foco fijo (Núm. de modelo: ET-DLE030) está instalada, se basa en el valor durante la proyección de un tamaño de imagen proyectada de 2,54 m (100").

*2 Si la lente de foco fijo está instalada (Núm. de modelo: ET-DLE030), la relación de proyección entre la pantalla y el proyector es diferente respecto a la de otras lentes. Consulte “Para lente de foco fijo (Núm. de modelo: ET-DLE030)” (➡ página 32) para obtener más información.

*3 Si la lente de foco fijo (Núm. de modelo: ET-DLE055) está instalada, el desplazamiento de la lente no es posible. La posición de la altura (H) pasa a ser SH/2.

■ Cuando la relación de aspecto de la imagen es 16:9

(Unidad: m)

Tipo de lente			Lente de zoom estándar		Lente opcional							
					Lente de foco fijo				Lente de zoom de enfoque ultracorto		Lente de zoom de enfoque corto	
Núm. de modelo de la lente de proyección			—		ET-DLE030*2			ET-DLE055	ET-DLE080/ ET-DLE085		ET-DLE150	
Distancia focal*1			1,8-2,5:1		0,39:1			0,8:1	0,8-1,0:1		1,3-2,0:1	
Tamaño de la imagen proyectada			Distancia de proyección (L)		Distancia de proyección (L1)	Distancia entre el proyector y la pantalla		Distancia de proyección (L)				
Diagonal (SD)	Altura (SH)	Anchura (SW)	Mín. (LW)	Máx. (LT)		(L4)	(A1)	Fijo	Mín. (LW)	Máx. (LT)	Mín. (LW)	Máx. (LT)
1,27 (50")	0,623	1,107	1,94	2,74	—	—	—	0,88	0,88	1,11	1,47	2,15
1,52 (60")	0,747	1,328	2,34	3,31	—	—	—	1,07	1,07	1,34	1,77	2,59
1,78 (70")	0,872	1,550	2,75	3,87	—	—	—	1,26	1,25	1,57	2,08	3,03
2,03 (80")	0,996	1,771	3,15	4,43	—	—	—	1,44	1,44	1,79	2,38	3,47
2,29 (90")	1,121	1,992	3,55	4,99	—	—	—	1,63	1,62	2,02	2,69	3,90
2,54 (100")	1,245	2,214	3,96	5,56	0,87	0,23	0,66	1,82	1,81	2,25	2,99	4,34
3,05 (120")	1,494	2,657	4,76	6,68	1,04	0,40	0,81	2,19	2,18	2,71	3,60	5,22
3,81 (150")	1,868	3,321	5,97	8,37	1,31	0,66	1,03	2,75	2,74	3,40	4,51	6,54
5,08 (200")	2,491	4,428	7,99	11,19	1,74	1,09	1,39	3,68	3,67	4,55	6,04	8,74
6,35 (250")	3,113	5,535	10,01	14,00	2,17	1,53	1,75	—	4,60	5,70	7,56	10,93
7,62 (300")	3,736	6,641	12,02	16,82	2,61	1,96	2,12	—	5,52	6,85	9,08	13,13
8,89 (350")	4,358	7,748	14,04	19,63	3,04	2,39	2,48	—	6,45	8,00	10,61	15,33
10,16 (400")	4,981	8,855	16,05	22,45	—	—	—	—	7,38	9,15	12,13	17,53
12,70 (500")	6,226	11,069	20,09	28,08	—	—	—	—	9,24	11,45	15,17	21,92
15,24 (600")	7,472	13,283	24,12	33,71	—	—	—	—	11,10	13,75	18,22	26,31

Tipo de lente			Lente opcional						Posición de la altura (H)*3		
			Lente de zoom de enfoque intermedio		Lente de zoom de enfoque largo		Lente de zoom de enfoque ultralargo				
Núm. de modelo de la lente de proyección			ET-DLE250		ET-DLE350		ET-DLE450		Lente de zoom estándar/ ET-DLE150/ ET-DLE250/ ET-DLE350/ ET-DLE450	ET-DLE080/ ET-DLE085	ET-DLE055 (Fijo)
Distancia focal*1			2,4-3,8:1		3,7-5,6:1		5,6-8,9:1				
Tamaño de la imagen proyectada			Distancia de proyección (L)								
Diagonal (SD)	Altura (SH)	Anchura (SW)	Mín. (LW)	Máx. (LT)	Mín. (LW)	Máx. (LT)	Mín. (LW)	Máx. (LT)			
1,27 (50")	0,623	1,107	2,58	4,12	4,06	6,20	6,05	9,74	–0,21 - 0,52	–0,16 - 0,52	0,31
1,52 (60")	0,747	1,328	3,11	4,96	4,90	7,47	7,32	11,74	–0,25 - 0,63	–0,19 - 0,63	0,37
1,78 (70")	0,872	1,550	3,64	5,80	5,73	8,74	8,58	13,75	–0,29 - 0,73	–0,23 - 0,73	0,44
2,03 (80")	0,996	1,771	4,18	6,64	6,57	10,00	9,85	15,76	–0,33 - 0,84	–0,26 - 0,84	0,50
2,29 (90")	1,121	1,992	4,71	7,48	7,41	11,27	11,12	17,76	–0,37 - 0,94	–0,29 - 0,94	0,56
2,54 (100")	1,245	2,214	5,24	8,32	8,25	12,54	12,39	19,77	–0,41 - 1,05	–0,32 - 1,05	0,62
3,05 (120")	1,494	2,657	6,30	10,00	9,93	15,07	14,93	23,78	–0,49 - 1,26	–0,39 - 1,26	0,75
3,81 (150")	1,868	3,321	7,90	12,52	12,44	18,87	18,74	29,81	–0,62 - 1,57	–0,49 - 1,57	0,93
5,08 (200")	2,491	4,428	10,56	16,72	16,64	25,21	25,09	39,84	–0,82 - 2,09	–0,65 - 2,09	1,25
6,35 (250")	3,113	5,535	13,22	20,93	20,83	31,54	31,44	49,88	–1,03 - 2,62	–0,81 - 2,62	—
7,62 (300")	3,736	6,641	15,88	25,13	25,02	37,88	37,78	59,91	–1,23 - 3,14	–0,97 - 3,14	—
8,89 (350")	4,358	7,748	18,54	29,33	29,22	44,22	44,13	69,95	–1,44 - 3,66	–1,13 - 3,66	—
10,16 (400")	4,981	8,855	21,20	33,53	33,41	50,55	50,48	79,98	–1,64 - 4,18	–1,30 - 4,18	—
12,70 (500")	6,226	11,069	26,52	41,93	41,79	63,22	63,17	100,05	–2,05 - 5,23	–1,62 - 5,23	—
15,24 (600")	7,472	13,283	31,84	50,33	50,18	75,89	75,87	120,12	–2,47 - 6,28	–1,94 - 6,28	—

*1 La relación de proyección se basa en el valor durante la proyección de un tamaño de imagen proyectada de 2,03 m (80"). Si la lente de foco fijo (Núm. de modelo: ET-DLE030) está instalada, se basa en el valor durante la proyección de un tamaño de imagen proyectada de 2,54 m (100").

*2 Si la lente de foco fijo está instalada (Núm. de modelo: ET-DLE030), la relación de proyección entre la pantalla y el proyector es diferente respecto a la de otras lentes. Consulte “Para lente de foco fijo (Núm. de modelo: ET-DLE030)” (➡ página 32) para obtener más información.

*3 Si la lente de foco fijo (Núm. de modelo: ET-DLE055) está instalada, el desplazamiento de la lente no es posible. La posición de la altura (H) pasa a ser SH/2.

Fórmula para calcular la distancia de proyección por lente de proyección

Para usar un tamaño de la imagen proyectada no incluido en este manual, compruebe el tamaño de la imagen proyectada SD (m) y use la fórmula correspondiente para calcular la distancia de proyección.

Todas las fórmulas se expresan en m. (los valores obtenidos por las siguientes fórmulas del cálculo contienen un error leve.)

Al calcular la distancia de proyección utilizando la designación del tamaño de imagen (valor en pulgadas), multiplique el valor en pulgadas por 0,0254 y utilice este valor en lugar de SD en la fórmula para calcular la distancia de proyección.

Para PT-DZ780

■ Lente de zoom estándar

Núm. de modelo de la lente de proyección	Distancia focal	Relación de aspecto	Fórmula de la distancia de proyección (L)	
			Mín. (LW)	Máx. (LT)
—	1,7 - 2,4:1	16:10	= 1,4906 x SD – 0,0746	= 2,0814 x SD – 0,0725
	1,7 - 2,4:1	16:9	= 1,5320 x SD – 0,0746	= 2,1393 x SD – 0,0725
	2,1 - 2,9:1	4:3	= 1,6874 x SD – 0,0746	= 2,3563 x SD – 0,0725

■ Lente de zoom

Núm. de modelo de la lente de proyección	Distancia focal	Relación de aspecto	Fórmula de la distancia de proyección (L)	
			Mín. (LW)	Máx. (LT)
ET-DLE080/ ET-DLE085	0,8 - 1,0:1	16:10	= 0,6865 x SD – 0,0471	= 0,8498 x SD – 0,0442
	0,8 - 1,0:1	16:9	= 0,7056 x SD – 0,0471	= 0,8735 x SD – 0,0442
	0,9 - 1,2:1	4:3	= 0,7772 x SD – 0,0471	= 0,9621 x SD – 0,0442
ET-DLE150	1,3 - 1,9:1	16:10	= 1,1259 x SD – 0,0540	= 1,6243 x SD – 0,0498
	1,3 - 1,9:1	16:9	= 1,1572 x SD – 0,0540	= 1,6695 x SD – 0,0498
	1,6 - 2,3:1	4:3	= 1,2747 x SD – 0,0540	= 1,8388 x SD – 0,0498
ET-DLE250	2,3 - 3,6:1	16:10	= 1,9665 x SD – 0,0800	= 3,1059 x SD – 0,0792
	2,3 - 3,6:1	16:9	= 2,0212 x SD – 0,0800	= 3,1923 x SD – 0,0792
	2,7 - 4,3:1	4:3	= 2,2263 x SD – 0,0800	= 3,5161 x SD – 0,0792
ET-DLE350	3,6 - 5,4:1	16:10	= 3,1000 x SD – 0,1351	= 4,6843 x SD – 0,1346
	3,6 - 5,4:1	16:9	= 3,1862 x SD – 0,1351	= 4,8146 x SD – 0,1346
	4,3 - 6,5:1	4:3	= 3,5094 x SD – 0,1351	= 5,3030 x SD – 0,1346
ET-DLE450	5,4 - 8,6:1	16:10	= 4,6931 x SD – 0,3017	= 7,4193 x SD – 0,2991
	5,4 - 8,6:1	16:9	= 4,8236 x SD – 0,3017	= 7,6256 x SD – 0,2991
	6,5 - 10,3:1	4:3	= 5,3129 x SD – 0,3017	= 8,3992 x SD – 0,2991

■ Para lente de foco fijo (Núm. de modelo: ET-DLE055)

Núm. de modelo de la lente de proyección	Relación de lanzamiento	Relación de aspecto	Fórmula de la distancia de proyección (L)
ET-DLE055	0,8:1	16:10	= 0,6893 x SD – 0,0476
	0,8:1	16:9	= 0,7084 x SD – 0,0476
	0,9:1	4:3	= 0,7803 x SD – 0,0476

■ Para lente de foco fijo (Núm. de modelo: ET-DLE030)

Núm. de modelo de la lente de proyección	Distancia focal	Relación de aspecto	Fórmula de la distancia de proyección (L1)	Fórmula de la distancia entre el proyector y la pantalla (A1)
ET-DLE030	0,38:1	16:10	= 0,3205 x SD + 0,0047	= 0,1977 x SD – 0,0671
	0,38:1	16:9	= 0,3294 x SD + 0,0047	= 0,2304 x SD – 0,0671
	0,46:1	4:3	= 0,3628 x SD + 0,0047	= 0,2238 x SD – 0,0671

Para PT-DW750

■ Lente de zoom estándar

Núm. de modelo de la lente de proyección	Distancia focal	Relación de aspecto	Fórmula de la distancia de proyección (L)	
			Mín. (LW)	Máx. (LT)
—	1,8 - 2,5:1	16:10	= 1,5651 x SD – 0,0746	= 2,1855 x SD – 0,0725
	1,8 - 2,5:1	16:9	= 1,6086 x SD – 0,0746	= 2,2462 x SD – 0,0725
	2,2 - 3,0:1	4:3	= 1,7715 x SD – 0,0746	= 2,4736 x SD – 0,0725

■ Lente de zoom

Núm. de modelo de la lente de proyección	Distancia focal	Relación de aspecto	Fórmula de la distancia de proyección (L)	
			Mín. (LW)	Máx. (LT)
ET-DLE080/ ET-DLE085	0,8 - 1,0:1	16:10	= 0,7209 x SD – 0,0471	= 0,8923 x SD – 0,0442
	0,8 - 1,0:1	16:9	= 0,7409 x SD – 0,0471	= 0,9171 x SD – 0,0442
	1,0 - 1,2:1	4:3	= 0,8159 x SD – 0,0471	= 1,0100 x SD – 0,0442
ET-DLE150	1,4 - 2,0:1	16:10	= 1,1822 x SD – 0,0540	= 1,7055 x SD – 0,0498
	1,4 - 2,0:1	16:9	= 1,2151 x SD – 0,0540	= 1,7529 x SD – 0,0498
	1,6 - 2,4:1	4:3	= 1,3381 x SD – 0,0540	= 1,9304 x SD – 0,0498
ET-DLE250	2,4 - 3,8:1	16:10	= 2,0649 x SD – 0,0800	= 3,2612 x SD – 0,0792
	2,4 - 3,8:1	16:9	= 2,1223 x SD – 0,0800	= 3,3519 x SD – 0,0792
	2,9 - 4,6:1	4:3	= 2,3371 x SD – 0,0800	= 3,6912 x SD – 0,0792
ET-DLE350	3,8 - 5,7:1	16:10	= 3,2550 x SD – 0,1351	= 4,9185 x SD – 0,1346
	3,8 - 5,7:1	16:9	= 3,3455 x SD – 0,1351	= 5,0553 x SD – 0,1346
	4,5 - 6,9:1	4:3	= 3,6842 x SD – 0,1351	= 5,5671 x SD – 0,1346
ET-DLE450	5,6 - 9,0:1	16:10	= 4,9277 x SD – 0,3017	= 7,7903 x SD – 0,2991
	5,6 - 9,0:1	16:9	= 5,0647 x SD – 0,3017	= 8,0069 x SD – 0,2991
	6,8 - 10,8:1	4:3	= 5,5775 x SD – 0,3017	= 8,8174 x SD – 0,2991

■ Para lente de foco fijo (Núm. de modelo: ET-DLE055)

Núm. de modelo de la lente de proyección	Distancia focal	Relación de aspecto	Fórmula de la distancia de proyección (L)
ET-DLE055	0,8:1	16:10	= 0,7237 x SD – 0,0476
	0,8:1	16:9	= 0,7438 x SD – 0,0476
	1,0:1	4:3	= 0,8191 x SD – 0,0476

■ Para lente de foco fijo (Núm. de modelo: ET-DLE030)

Núm. de modelo de la lente de proyección	Distancia focal	Relación de aspecto	Fórmula de la distancia de proyección (L1)	Fórmula de la distancia entre el proyector y la pantalla (A1)
ET-DLE030	0,40:1	16:10	= 0,3365 x SD + 0,0047	= 0,2597 x SD – 0,0690
	0,40:1	16:9	= 0,3459 x SD + 0,0047	= 0,2942 x SD – 0,0690
	0,48:1	4:3	= 0,3809 x SD + 0,0047	= 0,2941 x SD – 0,0690

Para PT-DX820

■ Lente de zoom estándar

Núm. de modelo de la lente de proyección	Distancia focal	Relación de aspecto	Fórmula de la distancia de proyección (L)	
			Mín. (LW)	Máx. (LT)
—	1,8 - 2,5:1	16:9	= 1,5875 x SD – 0,0746	= 2,2167 x SD – 0,0725
	1,8 - 2,5:1	4:3	= 1,4571 x SD – 0,0746	= 2,0346 x SD – 0,0725

■ Lente de zoom

Núm. de modelo de la lente de proyección	Distancia focal	Relación de aspecto	Fórmula de la distancia de proyección (L)	
			Mín. (LW)	Máx. (LT)
ET-DLE080/ ET-DLE085	0,8 - 1,0:1	16:9	= 0,7311 x SD – 0,0471	= 0,9051 x SD – 0,0442
	0,8 - 1,0:1	4:3	= 0,6711 x SD – 0,0471	= 0,8307 x SD – 0,0442
ET-DLE150	1,3 - 2,0:1	16:9	= 1,1991 x SD – 0,0540	= 1,7299 x SD – 0,0498
	1,3 - 2,0:1	4:3	= 1,1006 x SD – 0,0540	= 1,5878 x SD – 0,0498
ET-DLE250	2,4 - 3,8:1	16:9	= 2,0943 x SD – 0,0800	= 3,3078 x SD – 0,0792
	2,4 - 3,7:1	4:3	= 1,9224 x SD – 0,0800	= 3,0361 x SD – 0,0792
ET-DLE350	3,7 - 5,6:1	16:9	= 3,3015 x SD – 0,1351	= 4,9888 x SD – 0,1346
	3,7 - 5,6:1	4:3	= 3,0304 x SD – 0,1351	= 4,5791 x SD – 0,1346
ET-DLE450	5,6 - 8,9:1	16:9	= 4,9981 x SD – 0,3017	= 7,9015 x SD – 0,2991
	5,5 - 8,9:1	4:3	= 4,5876 x SD – 0,3017	= 7,2526 x SD – 0,2991

■ Para lente de foco fijo (Núm. de modelo: ET-DLE055)

Núm. de modelo de la lente de proyección	Distancia focal	Relación de aspecto	Fórmula de la distancia de proyección (L)
ET-DLE055	0,8:1	16:9	= 0,7340 x SD – 0,0476
	0,8:1	4:3	= 0,6738 x SD – 0,0476

■ Para lente de foco fijo (Núm. de modelo: ET-DLE030)

Núm. de modelo de la lente de proyección	Distancia focal	Relación de aspecto	Fórmula de la distancia de proyección (L1)	Fórmula de la distancia entre el proyector y la pantalla (A1)
ET-DLE030	0,39:1	16:9	= 0,3413 x SD + 0,0047	= 0,2866 x SD – 0,0665
	0,39:1	4:3	= 0,3133 x SD + 0,0047	= 0,1881 x SD – 0,0665

Ajuste del pie ajustable

Instale el proyector en una superficie plana de forma que la parte frontal del proyector quede paralela a la superficie de la pantalla y la imagen proyectada quede rectangular.

Si la pantalla está inclinada hacia abajo, puede ajustarse la imagen proyectada para que quede rectangular ajustando el pie ajustable delantero. El pie ajustable puede utilizarse también para ajustar el proyector para que esté nivelado cuando está inclinado en una dirección horizontal.

El pie ajustable puede extenderse girándolo tal y como muestra la figura. Si lo gira en dirección contraria, recuperará su posición original.

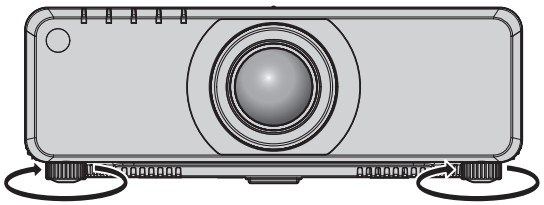

Margen de ajuste

Cada pie ajustable: aproximadamente 30 mm (1-3/16")

Atención

- El aire caliente se expulsa por el orificio de salida de aire mientras la lámpara está encendida. No toque directamente el orificio de salida de aire al ajustar el pie ajustable. (➡ página 25)

Extracción/colocación de la lente de proyección

Los métodos de extracción y colocación de la lente de proyección son los mismos para las lentes de zoom estándar y los accesorios opcionales.

Mueva la lente de proyección a la posición de inicio antes de reemplazar o retirar la lente de proyección. (➡ página 63)

Atención

- Sustituya la lente de proyección después de apagar el proyector.
- No toque los contactos eléctricos de la lente de proyección. El polvo y la suciedad pueden provocar problemas de contacto.
- No toque la superficie de la lente de proyección con las manos desnudas.
- Antes de montar la lente de proyección, retire la cubierta de la lente acoplada a la lente de proyección.

Nota

- En el caso de la lente de zoom de enfoque ultracorto (Núm. de modelo: ET-DLE080, ET-DLE085), los procedimientos de montaje y desmontaje de la cubierta de la base de la lente son diferentes. Consulte el manual del usuario entregado con ET-DLE080 o ET-DLE085.
- En caso de la lente de foco fijo (Núm. de modelo: ET-DLE030), las precauciones para la manipulación de la lente y los procedimientos de montaje y desmontaje de la cubierta de la base de la lente son diferentes. Consulte las Instrucciones de operación de ET-DLE030 para obtener más información.

Extracción de la lente de proyección

Desmonte la lente de proyección siguiendo el procedimiento descrito a continuación.

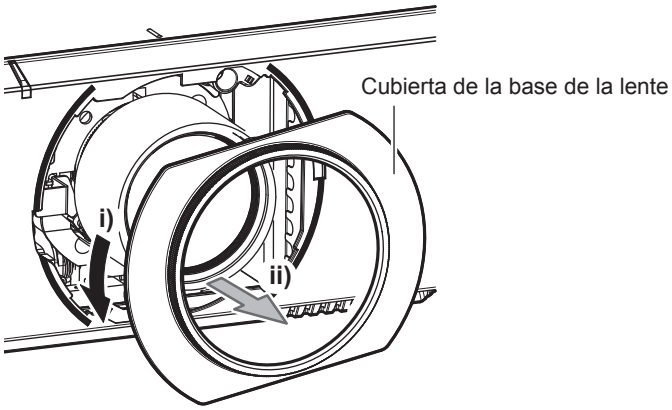

Figura 1

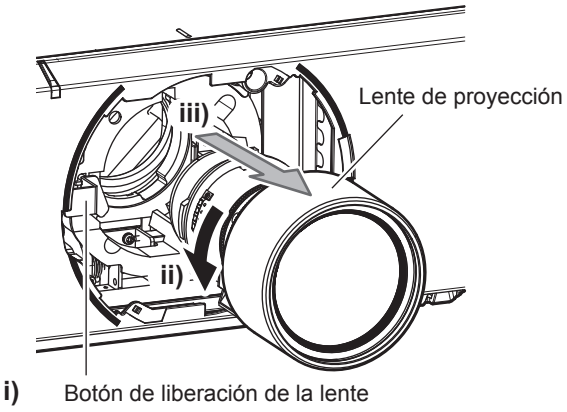

Figura 2

1) Gire la cubierta de la base de la lente en sentido contrario al de las agujas del reloj y retírela. (Figura 1)

2) Presionando el botón de liberación de la lente, gire la lente de proyección en sentido contrario al de las agujas del reloj y retírela. (Figura 2)

Atención

- Guarde la lente de proyección que acaba de desmontar en un lugar donde no pueda sufrir golpes ni vibraciones.

Colocación de la lente de proyección

Coloque la lente de proyección siguiendo el procedimiento descrito a continuación.

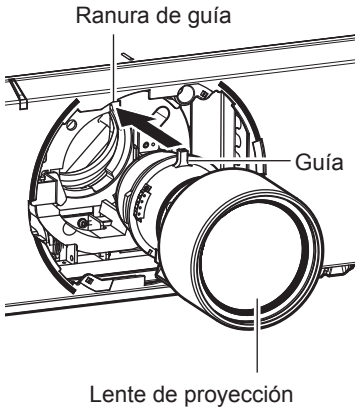

Figura 1

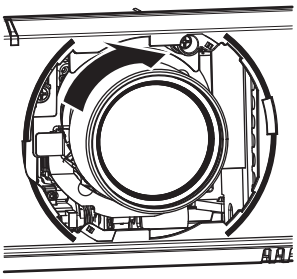

Figura 2

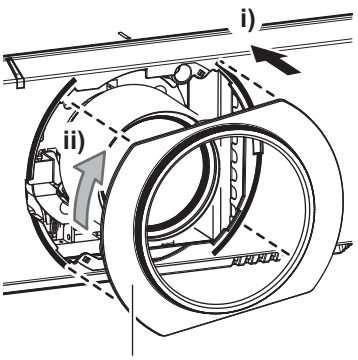

Figura 3

1) Retire la cubierta de la base de la lente y alinee la guía de la lente de proyección con la ranura de guía del proyector e insértela hasta el fondo. (Figura 1)

2) Gire la lente de proyección en el sentido de las agujas del reloj hasta que haga clic. (Figura 2)

3) Coloque la cbierta de la base de la lente. (Figura 3)

- Alinee la cubierta de la base de la lente y el proyector en las posiciones marcadas con líneas discontinuas de la figura y gire la cubierta de la base de la lente en el sentido de las agujas del reloj para fijarla al proyector.

Atención

- Gire la lente de proyección en contra de las manecillas del reloj para confirmar que no se sale.

Conexiones

Antes de realizar las conexiones

- Antes de realizar las conexiones, lea cuidadosamente las instrucciones de operación del dispositivo externo que va a conectar.
- Apague la alimentación de todos los dispositivos antes de conectar los cables.
- Tome nota de las siguientes indicaciones antes de conectar los cables. De lo contrario, pueden producirse problemas de funcionamiento.
  - Si va a conectar un cable al proyector o a un dispositivo conectado al proyector, toque primero un objeto metálico para eliminar la electricidad estática presente en su cuerpo.
  - Si no es necesario, no utilice cables largos para conectar un dispositivo al proyector o al cuerpo del proyector. La probabilidad de generación de ruido aumenta en proporción a la longitud del cable. Un cable en mal estado funciona como una antena, por lo que el ruido es más probable.
  - Al conectar los cables, conecte primero el GND y, después, inserte el terminal de conexión del dispositivo conectado mediante una conexión directa.
- Compre cualquier cable de conexión que sea necesario para conectar el dispositivo externo al sistema y que o no está suministrado con el dispositivo o no esté disponible como opción.
- Si las señales de vídeo del equipo de vídeo contienen fluctuaciones excesivas, es posible que las imágenes proyectadas en la pantalla oscilen. En este caso, se deberá conectar un corrector de base de tiempos (TBC).
- El proyector acepta señales de vídeo, señales Y/C, señales YC_BC_R/YP_BP_R, señales analógicas RGB (las señales de sincronización son de nivel TTL) y señales digitales.
- Algunos modelos de ordenador no son compatibles con el proyector.
- Use un cable compensador cuando conecte dispositivos al proyector usando cables largos. De lo contrario, la imagen podría no visualizarse correctamente.
- Consulte “Lista de señales compatibles” (➡ página 190) para conocer los tipos de señales de vídeo que pueden utilizarse con el proyector.

Asignaciones de claves y nombres de señales del terminal <RGB 2 IN>

Vista exterior	Núm. de pines	Nombre de señal	Núm. de pines	Nombre de señal
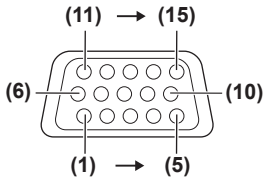	(1)	R/P_R	(9)	—
	(2)	G/Y	(10)	GND
	(3)	B/P_B	(11)	GND
	(4)	—	(12)	Datos DDC
	(5)	GND	(13)	SYNC/HD
	(6)	GND	(14)	VD
	(7)	GND	(15)	Reloj DDC
	(8)	GND		

Asignaciones de claves y nombres de señales del terminal <HDMI IN>

Vista exterior	Núm. de pines	Nombre de señal	Núm. de pines	Nombre de señal
Claves pares de **(2)** a **(18)** 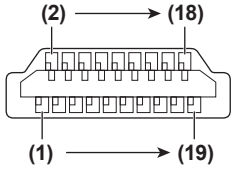 Claves impares de **(1)** a **(19)**	(1)	Datos T.M.D.S 2+	(11)	Reloj T.M.D.S protegido
	(2)	Datos T.M.D.S 2 protegidos	(12)	Reloj T.M.D.S –
	(3)	Datos T.M.D.S 2–	(13)	CEC
	(4)	Datos T.M.D.S 1+	(14)	—
	(5)	Datos T.M.D.S 1 protegidos	(15)	SCL
	(6)	Datos T.M.D.S 1–	(16)	SDA
	(7)	Datos T.M.D.S 0+	(17)	DDC/CEC GND
	(8)	Datos T.M.D.S 0 protegidos	(18)	+5 V
	(9)	Datos T.M.D.S 0–	(19)	Detección de conexión en caliente
	(10)	Reloj T.M.D.S +		

Asignaciones de claves y nombres de señales del terminal <DVI-D IN>

Vista exterior	Núm. de pines	Nombre de señal	Núm. de pines	Nombre de señal
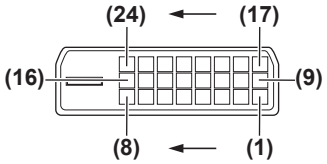	(1)	Datos T.M.D.S 2–	(13)	—
	(2)	Datos T.M.D.S 2+	(14)	+5 V
	(3)	Datos T.M.D.S 2/4 protegidos	(15)	GND
	(4)	—	(16)	Detección de conexión en caliente
	(5)	—	(17)	Datos T.M.D.S 0–
	(6)	Reloj DDC	(18)	Datos T.M.D.S 0+
	(7)	Datos DDC	(19)	Datos T.M.D.S 0/5 protegidos
	(8)	—	(20)	—
	(9)	Datos T.M.D.S 1–	(21)	—
	(10)	Reloj T.M.D.S 1+	(22)	Reloj T.M.D.S protegido
	(11)	Datos T.M.D.S 1/3 protegidos	(23)	Reloj T.M.D.S +
	(12)	—	(24)	Reloj T.M.D.S –

Ejemplo de conexión: equipo AV

Para los terminales <HDMI IN>/<DVI-D IN>/<RGB 1 IN>

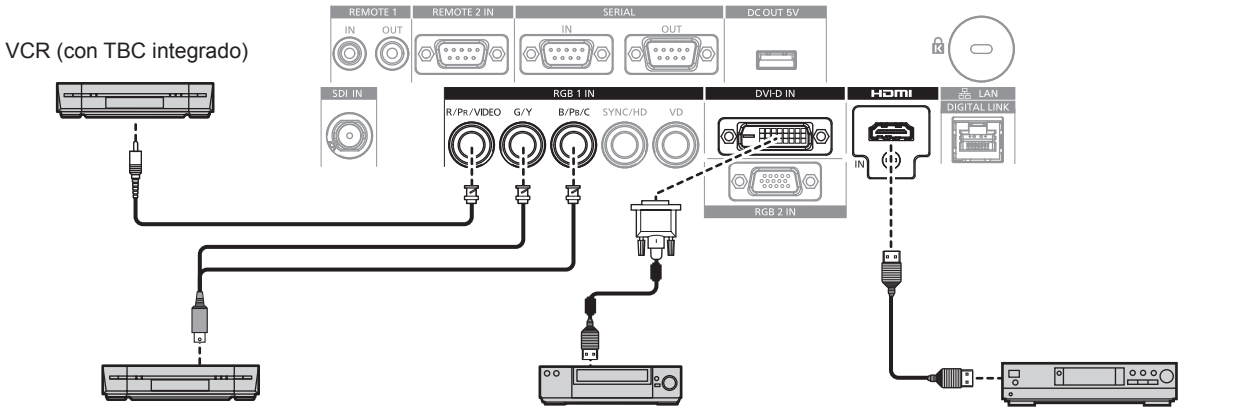

Atención

- Al conectar un VCR, asegúrese de utilizar uno de los componentes siguientes.
  - Un VCR con un corrector de base de tiempos (TBC) integrado
  - Un corrector de base de tiempos (TBC) entre el proyector y el VCR
- Si se reciben señales de sincronización cromática no estándar, la imagen puede distorsionarse. En estos casos, conecte el corrector de base de tiempos (TBC) entre el proyector y los dispositivos externos.

Nota

- Al introducir DVI-D, algunos dispositivos externos que se conectarán pueden requerir un cambio de la configuración a través del menú [OPCION DISPLAY] → [DVI-D IN] → [SELECCIÓN DE EDID].
- El terminal <DVI-D IN> puede conectarse a dispositivos compatibles con HDMI o DVI-D. Sin embargo, podrían no aparecer imágenes o podrían no visualizarse correctamente en algunos dispositivos.
- En el caso de un cable HDMI, utilice un cable HDMI High Speed que cumpla el estándar HDMI. Si se utiliza un cable que no cumpla con los estándares HDMI, las imágenes pueden interrumpirse o podrían no visualizarse.
- El terminal <HDMI IN> del proyector puede conectarse a un dispositivo externo equipado con un terminal DVI-D utilizando un cable de conversión HDMI/DVI. Sin embargo, es posible que no funcione correctamente con algunos dispositivos externos y que las imágenes no aparezcan.
- El proyector no es compatible con VIERA Link (HDMI).
- Si se reciben una señal de vídeo y una señal Y/C, modifique el ajuste utilizando el menú [OPCION DISPLAY] → [RGB IN] → [AJUSTE DE ENTRADA RGB1] (➡ página 98).

Para el terminal <SDI IN>

(Solo para PT-DZ780)

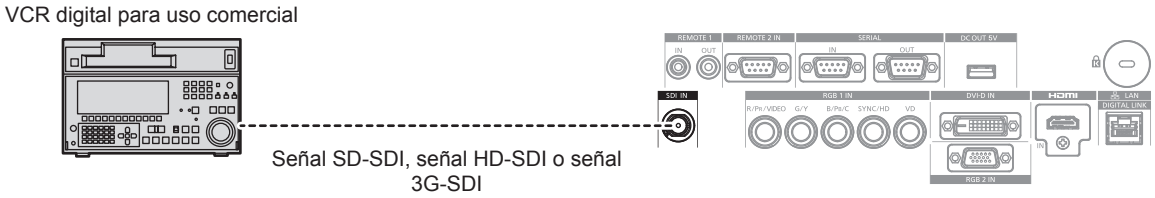

Nota

- Utilice el menú [IMAGEN] → [SELECTOR DEL SISTEMA] para cambiar el formato de la entrada.
- Algunos dispositivos externos requieren la configuración del menú [OPCION DISPLAY] → [SDI IN].
- Use un cable de conexión 5CFB o superior (como 5CFB o 7CFB) o a Belden 1694A o superior para transmitir adecuadamente imágenes. Utilice un cable de conexión de una longitud máxima de 100 m (328'1").
- Cuando se conecta una señal inestable, puede ocurrir un error en la detección de la señal. En tal caso, utilice el menú [IMAGEN] → [SELECTOR DEL SISTEMA] para cambiar a un sistema que coincida con el formato de señal.

Ejemplo de conexión: ordenadores

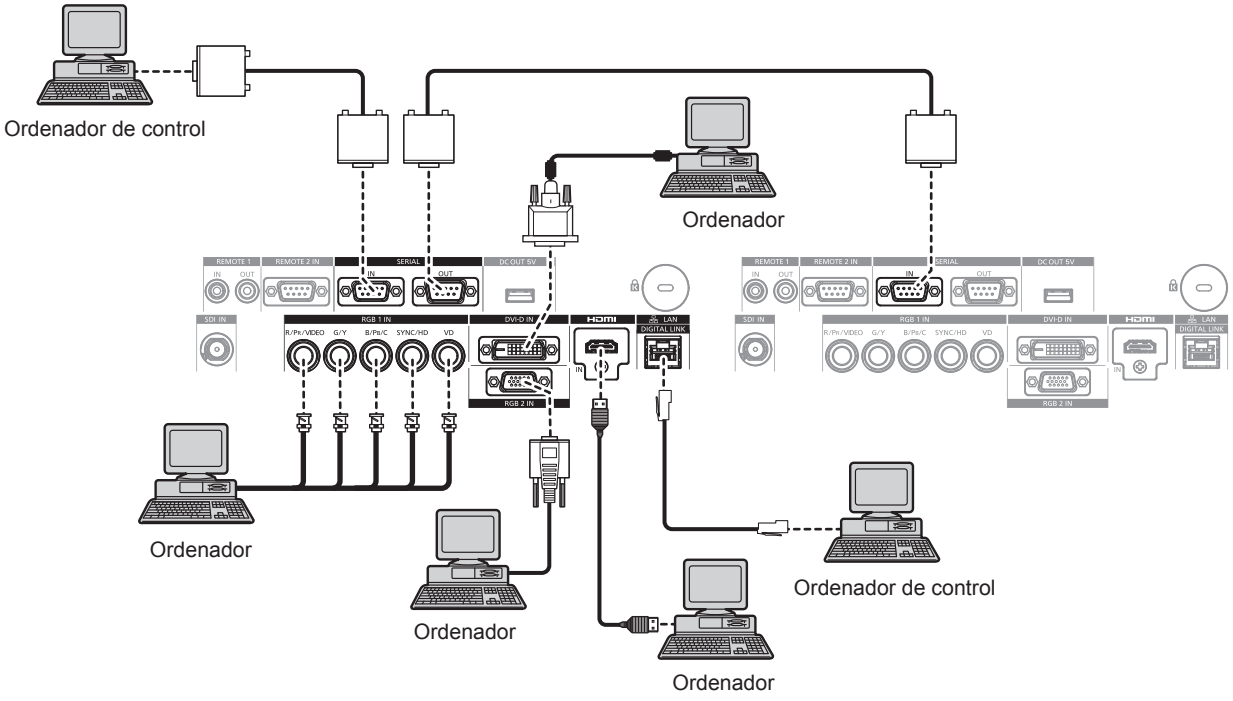

Atención

- Al conectar el proyector a un ordenador o a un dispositivo externo, use el cable de alimentación suministrado con cada dispositivo y cables de blindaje disponibles comercialmente.

Nota

- Al introducir DVI-D, algunos dispositivos externos que se conectarán pueden requerir un cambio de la configuración a través del menú [OPCION DISPLAY] → [DVI-D IN] → [SELECCIÓN DE EDID].
- En el caso de un cable HDMI, utilice un cable HDMI High Speed que cumpla el estándar HDMI. Si se utiliza un cable que no cumpla con los estándares HDMI, las imágenes pueden interrumpirse o podrían no visualizarse.
- El terminal <HDMI IN> del proyector puede conectarse a un dispositivo externo equipado con un terminal DVI-D utilizando un cable de conversión HDMI/DVI. Sin embargo, es posible que no funcione correctamente con algunos dispositivos externos y que las imágenes no aparezcan.
- La terminal <DVI-D IN> es compatible sólo con enlaces simples.
- Al introducir la señal SYNC ON GREEN, no introduzca señales de sincronización a la terminal <SYNC/HD> o la terminal <VD>.
- Si controla el proyector usando un ordenador con la función de reanudación (memoria reciente), podría tener que reiniciar la función de reanudación para controlar el proyector.

Ejemplo de conexión mediante DIGITAL LINK

Los cables transmisores de par trenzado basados en el estándar de comunicación HDBaseT™, como el dispositivo compatible con salida DIGITAL LINK opcional (Núm. de modelo: ET-YFB100G, ET-YFB200G) usan cables de par trenzado para transmitir imágenes de entrada, señales de control serie y Ethernet, y el proyector puede enviar estas señales digitales al terminal <DIGITAL LINK/LAN>.

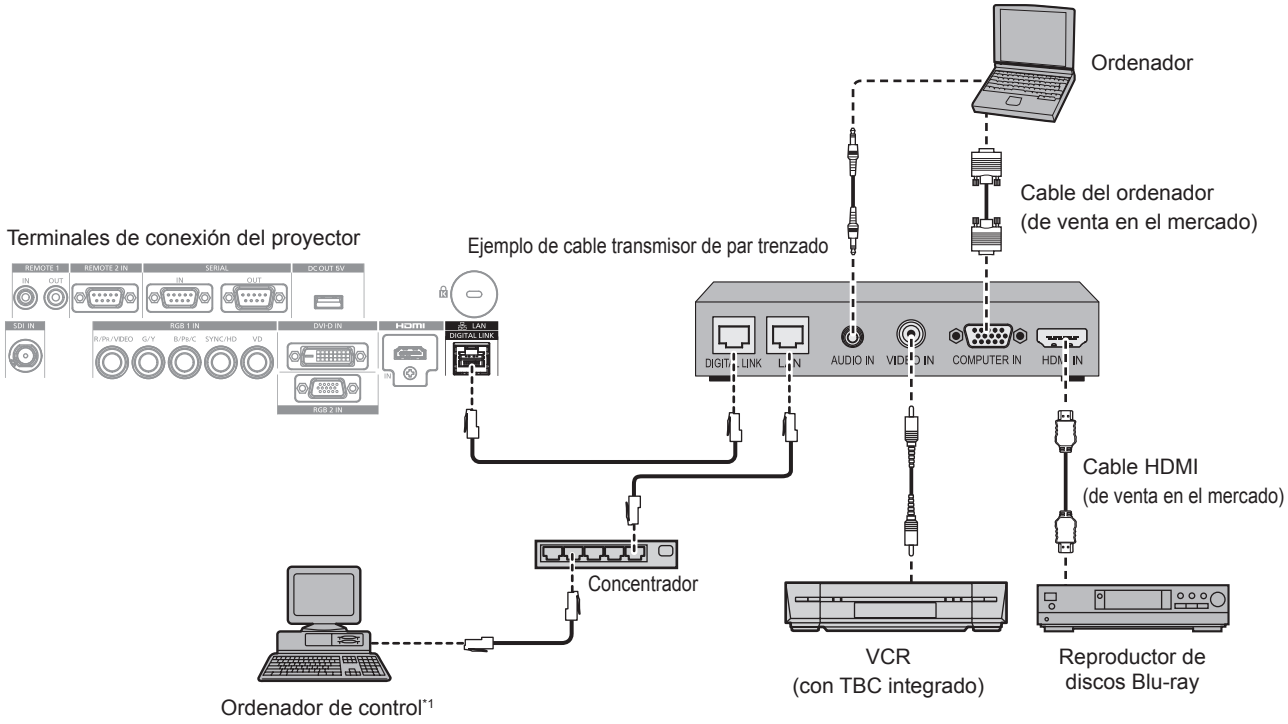

*1 El objetivo del control será el proyector o el cable transmisor de par trenzado. El control automático no es posible según el cable transmisor de par trenzado. Compruebe las instrucciones de operación del dispositivo que se va a conectar.

Atención

- Al conectar un VCR, asegúrese de utilizar uno de los componentes siguientes.
  - Un VCR con un corrector de base de tiempos (TBC) integrado
  - Un corrector de base de tiempos (TBC) entre el proyector y el VCR
- Si se reciben señales de sincronización cromática no estándar, es posible que la imagen experimente distorsiones. En estos casos, conecte el corrector de base de tiempos (TBC) entre el proyector y los dispositivos externos.
- Pida a un técnico cualificado o a su distribuidor que realice el cableado del cable transmisor de par trenzado y el proyector. Es posible que se produzcan interrupciones en la imagen si el cable no puede funcionar con sus características de transmisión a causa de una instalación incorrecta.
- Para el cable LAN entre el cable transmisor de par trenzado y el proyector, utilice un cable que cumpla con los siguientes requisitos:
  - Compatible con CAT5e o superior
  - Blindado (conectores incluidos)
  - Conexión directa
  - Monofilar
- Al realizar el cableado entre un cable transmisor de par trenzado y el proyector, compruebe que las características de cada cable son compatibles con CAT5e o superior con herramientas como un tester de cables o un verificador de cables.
  Si utiliza un conector de relé, realice la comprobación incluyendo este conector.
- No utilice un concentrador entre un cable transmisor de par trenzado y el proyector.
- Al conectar el proyector con un cable transmisor de par trenzado (receptor) de otro fabricante, no utilice otro cable transmisor de par trenzado entre el cable transmisor de par trenzado de otro fabricante y el proyector. De lo contrario, pueden producirse distorsiones en la imagen.
- No tire de los cables con fuerza. Asimismo, no los doble ni los retuerza innecesariamente.
- Para reducir el ruido, procure que los cables que unen el cable transmisor de par trenzado y el proyector tengan las mínimas vueltas posibles.
- Mantenga los cables que unen el cable transmisor de par trenzado y el proyector alejados de otros cables, sobre todo de los cables de alimentación.
- Al instalar varios cables, colóquelos uno al lado del otro con una mínima distancia de separación, pero sin atarlos.
- Después de realizar el cableado, confirme que el valor de [CALIDAD DE LA SEÑAL] en el menú [RED] → [ESTADO DIGITAL LINK] aparece en color verde, para indicar una calidad normal. (➡ página 139)

Nota

- En el caso de un cable HDMI, utilice un cable HDMI High Speed que cumpla el estándar HDMI. Si se utiliza un cable que no cumpla con los estándares HDMI, las imágenes pueden interrumpirse o podrían no visualizarse.
- El proyector no es compatible con VIERA Link (HDMI).

- La distancia de transmisión máxima entre el cable transmisor de par trenzado y el proyector es de 100 m (328'1"). Es posible transmitir hasta 150 m (492'2") si el cable transmisor de par trenzado admite el método de comunicación de largo alcance. Si la distancia es mayor, pueden producirse distorsiones en la imagen y problemas con la comunicación LAN. El uso del proyector fuera de la distancia de transmisión máxima no es posible. Al conectarse a la comunicación de largo alcance, puede haber una limitación a la señal de vídeo que se puede transmitir o la distancia según la especificación del cable transmisor de par trenzado.
- Para obtener información acerca de los cables transmisores de par trenzado de otros fabricantes que se pueden utilizar con el proyector, visite el sitio web de Panasonic (http://panasonic.net/avc/projector/). Tenga en cuenta que la operación de verificación de los dispositivos de otros fabricantes se ha hecho según los puntos especificados por Panasonic Corporation y no todas se han verificado. En caso de problemas de funcionamiento o rendimiento provocados por dispositivos de otros fabricantes, póngase en contacto directamente con ellos.

Capítulo 3 Operaciones básicas

Este capítulo describe las operaciones iniciales básicas.

Encender/apagar el proyector

Conexión del cable de alimentación

Asegúrese de que el cable de alimentación suministrado esté completamente insertado en el cuerpo del proyector para evitar que pueda desconectarse fácilmente.

Confirme que el interruptor <MAIN POWER> está en la posición <OFF> antes de conectar el cable de alimentación.

Para obtener más información sobre la manipulación del cable de alimentación, consulte “Aviso importante de seguridad” (➡ página 5).

Cómo conectar el cable de alimentación

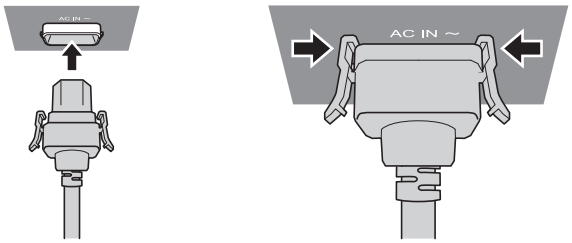

1) Compruebe las formas del terminal <AC IN> situado en un lado del cuerpo del proyector y del conector del cable de alimentación e inserte completamente la clavija en la dirección correcta (hasta que oiga un clic de las lengüetas situadas a ambos lados).

Cómo desconectar el cable de alimentación

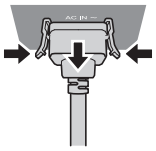

1) Compruebe que el interruptor <MAIN POWER> situado en un lado del proyector está en la posición <OFF> y, a continuación, desenchufe la clavija de alimentación de la toma de corriente.

2) Extraiga el conector del cable de alimentación del terminal <AC IN> del cuerpo del proyector presionando las lengüetas situadas a ambos lados.

Indicador de alimentación

Muestra el estado de la fuente de alimentación. Compruebe el estado del indicador de alimentación <ON (G)/ STANDBY (R)> antes de utilizar el proyector.

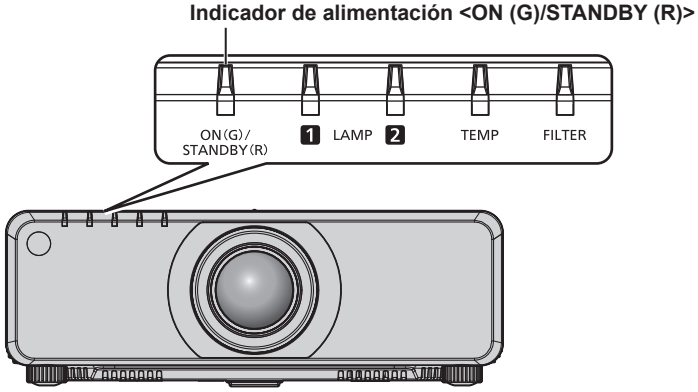

Estado del indicador	Estado del proyector
Apagado	La alimentación principal está apagada.

Estado del indicador		Estado del proyector
Rojo	Encendido	La alimentación está apagada. (modo en espera) La proyección empezará al pulsar el botón de encendido <|>. • El proyector podría no funcionar si los indicadores de lámpara <LAMP1>/<LAMP2> o el indicador de temperatura <TEMP> parpadean. (➡ página 164)
Verde	Encendido	Proyectando.
Naranja	Encendido	El proyector se está preparando para desactivarse. La alimentación se apaga al cabo de un rato. (Cambios en el modo de espera.)

Nota

- Cuando el indicador de alimentación <ON (G)/STANDBY (R)> se enciende en naranja, el ventilador está en marcha para refrigerar el proyector.
- Aproximadamente 75 segundos después de que el proyector se apague y empiece la refrigeración de la lámpara luminosa, el indicador no se iluminará aunque se encienda la alimentación. Una vez que el indicador de alimentación <ON (G)/STANDBY (R)> se ilumina en rojo, encienda la alimentación de nuevo.
- El proyector consume energía incluso en el modo en espera (indicador de alimentación <ON (G)/STANDBY (R)> iluminado en rojo). Consulte “Consumo de energía” (➡ página 193) para obtener más información acerca del consumo de energía.
- El indicador de alimentación <ON (G)/STANDBY (R)> parpadeará si el proyector recibe una señal del mando a distancia.
- El indicador de alimentación <ON (G)/STANDBY (R)> parpadeará despacio en verde mientras se utilice la función del obturador (obturador: cerrado).
- Si el indicador de alimentación <ON (G)/STANDBY (R)> parpadea en rojo, póngase en contacto con su distribuidor.

Encendido del proyector

Si se utiliza la lente de proyección opcional, coloque la lente de proyección antes de encender el proyector. Extraiga primero la cubierta de la lente.

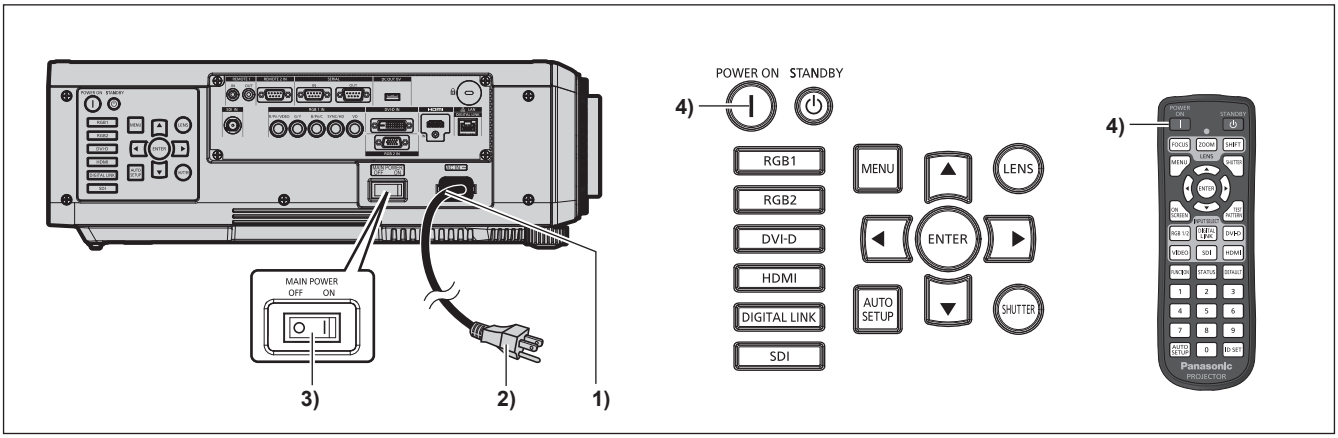

1) Conecte el cable alimentación al cuerpo del proyector.

2) Conecte la clavija de alimentación a una toma de corriente.

3) Pulse el lado <ON> del interruptor <MAIN POWER> para encender la alimentación.

- El indicador de alimentación <ON (G)/STANDBY (R)> se ilumina de color rojo y el proyector accede al modo en espera.

4) Pulse el botón de encendido <|>.

- El indicador de alimentación <ON (G)/STANDBY (R)> se ilumina en verde y la imagen se proyecta con rapidez en la pantalla.

Nota

- Si se enciende el proyector a aproximadamente 0 °C (32 °F), se necesitará un período de calentamiento de unos 10 minutos hasta que se visualicen las imágenes.
  El indicador de temperatura <TEMP> se enciende durante el período de calentamiento. Cuando el período de calentamiento finaliza, el indicador de temperatura <TEMP> se apaga y comienza la proyección. Consulte “Cuando un indicador se enciende” (➡ página 164) para obtener información sobre la pantalla del estado del indicador.
- Si la temperatura ambiental de operación es baja y el proceso de calentamiento dura más de 10 minutos, el proyector determinará que ha ocurrido un problema y se activará automáticamente el modo en espera. Si esto sucede, aumente la temperatura ambiental de operación hasta 0 °C (32 °F) o más, apague la alimentación principal y, después, vuelva a encender el equipo.
- Si el menú [SETUP PROYECTOR] → [MODO STANDBY] se configura en [ECO], puede que transcurran unos 10 segundos hasta que el proyector comience a proyectar después de encenderlo, a diferencia de si se elige la configuración [NORMAL].

- Si el menú [SETUP PROYECTOR] → [ENCENDIDO INICIAL] se configura en [ÚLTIMA MEMORIA] y el proyector se apaga pulsando el lado <OFF> del interruptor <MAIN POWER> o directamente usando el disyuntor durante la proyección, el indicador de alimentación <ON (G)/STANDBY (R)> se ilumina en verde y la proyección empieza después de unos instantes tras encender la alimentación pulsando el lado <ON> del interruptor <MAIN POWER> con la clavija de alimentación conectado a la toma de corriente o al encender el disyuntor.

Cuando se muestra la pantalla inicial de ajuste

Cuando el proyector se enciende por primera vez después de la compra, así como al ejecutar [TODOS LOS DATOS DE USUARIO] en el menú [SETUP PROYECTOR] → [INICIALIZAR], aparece la pantalla del ajuste del enfoque después de que la proyección comience y, a continuación, aparece la pantalla **[CONFIGURACIÓN INICIAL]**. Realice los ajustes en función de las circunstancias.

En otros casos, podrá modificar los ajustes mediante operaciones desde el menú.

Si pulsa el botón <MENU> mientras aparece la pantalla **[CONFIGURACIÓN INICIAL]**, puede volver a la pantalla anterior.

Ajuste del enfoque

Ajuste el enfoque para visualizar la pantalla de menú claramente.

También es posible que deba ajustar el zoom y el desplazamiento.

Consulte “Ajuste el enfoque, zoom y desplazamiento” (➡ página 62) para obtener más información.

1) Pulse ▲▼◀▶ para ajustar el enfoque.



2) Pulse el botón <MENU> para comenzar con el ajuste inicial.

Ajuste inicial (idioma de visualización)

Seleccione el idioma que aparecerá en pantalla.

Una vez finalizado el ajuste inicial, puede cambiar el idioma de la visualización desde el menú [PANTALLA DE IDIOMA(LANGUAGE)].

1) Pulse ▲▼ para seleccionar el idioma de visualización.



2) Pulse el botón <ENTER> para comenzar con el ajuste inicial.

Ajuste inicial (ajustes de instalación)

Ajuste [MÉTODO DE PROYECCIÓN] y [CONTROL VENTILACIÓN] dependiendo del modo de la instalación. Consulte “Modo de la instalación” (➡ página 30) para obtener más información.

Una vez finalizado el ajuste inicial, puede cambiar los ajustes de cada opción desde el menú [SETUP PROYECTOR].

1) Pulse ▲▼ para seleccionar un elemento.

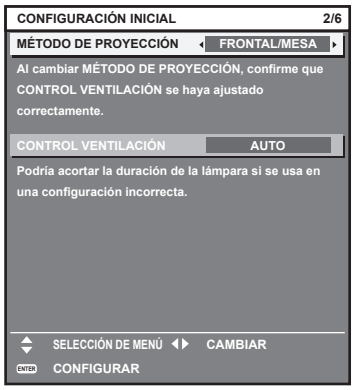

2) Pulse ◀▶ para cambiar el ajuste.

3) Pulse el botón <ENTER> para comenzar con el ajuste inicial.

Ajuste inicial (modo en espera)

Ajuste el modo de funcionamiento durante el modo en espera. El ajuste predeterminado de fábrica es [NORMAL], que le permite usar la función de red durante el modo en espera. Para reducir el consumo de energía durante el modo en espera, ajuste esta función en [ECO]. Después de completar el ajuste inicial, puede cambiar el ajuste desde el menú [SETUP PROYECTOR] → [MODO STANDBY].

1) Pulse ◀▶ para cambiar el ajuste.

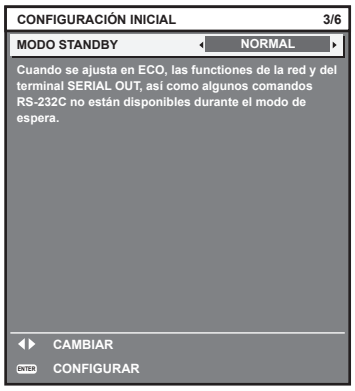

2) Pulse el botón <ENTER> para comenzar con el ajuste inicial.

Nota

- La pantalla de ajuste inicial anterior aparece al encender el proyector por primera vez tras comprarlo. Si ejecuta [TODOS LOS DATOS DE USUARIO] desde el menú [SETUP PROYECTOR] → [INICIALIZAR], aparece la opción de [MODO STANDBY] configurada antes de la ejecución.

Ajuste inicial (configuración de la pantalla)

Ajuste el formato de pantalla (relación de aspecto) y la posición de visualización de la imagen. Una vez finalizado el ajuste inicial, puede cambiar los ajustes de cada opción desde el menú [OPCION DISPLAY] → [AJUSTE PANTALLA].

1) Pulse ▲▼ para seleccionar un elemento.

2) Pulse ◀▶ para cambiar el ajuste.



3) Pulse el botón <ENTER> para comenzar con el ajuste inicial.

Ajuste inicial (zona horaria)

Ajuste [ZONA HORARIA] en función del país o la región en el que se utilizará el proyector.
Después de completar el ajuste inicial, puede cambiar el ajuste desde el menú [SETUP PROYECTOR] → [FECHA Y HORA]. Los ajustes actuales aparecen en [FECHA LOCAL] y [HORA LOCAL].

1) Pulse ◀▶ para cambiar el ajuste.

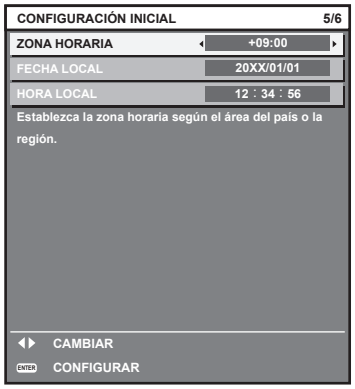

2) Pulse el botón <ENTER> para comenzar con el ajuste inicial.

Nota

- De forma predeterminada, la zona horaria del proyector es +09:00 (hora estándar de Japón y Corea). Cambie esta configuración en el menú [SETUP PROYECTOR] → [FECHA Y HORA] → [ZONA HORARIA] para ajustarse a la zona horaria de la región en la que vaya a utilizar el proyector.

Ajuste inicial (fecha y hora)

Ajuste la fecha y la hora locales. Después de completar el ajuste inicial, puede cambiar el ajuste desde el menú [SETUP PROYECTOR] → [FECHA Y HORA].

Para ajustar la fecha y la hora automáticamente, consulte “Ajuste de la fecha y la hora automáticamente” (➡ página 125).

1) Pulse ▲▼ para seleccionar un elemento.

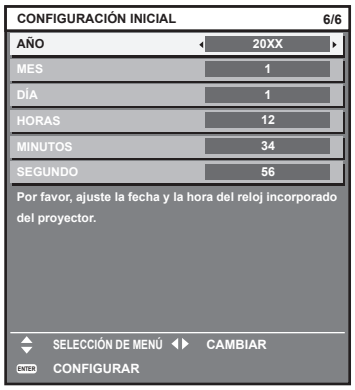

2) Pulse ◀▶ para cambiar el ajuste.

3) Pulse el botón <ENTER>.

- Confirme el valor de ajuste y complete el ajuste inicial.

Ajustes y selecciones

Se recomienda proyectar imágenes continuamente durante al menos 30 minutos antes de ajustar el enfoque.

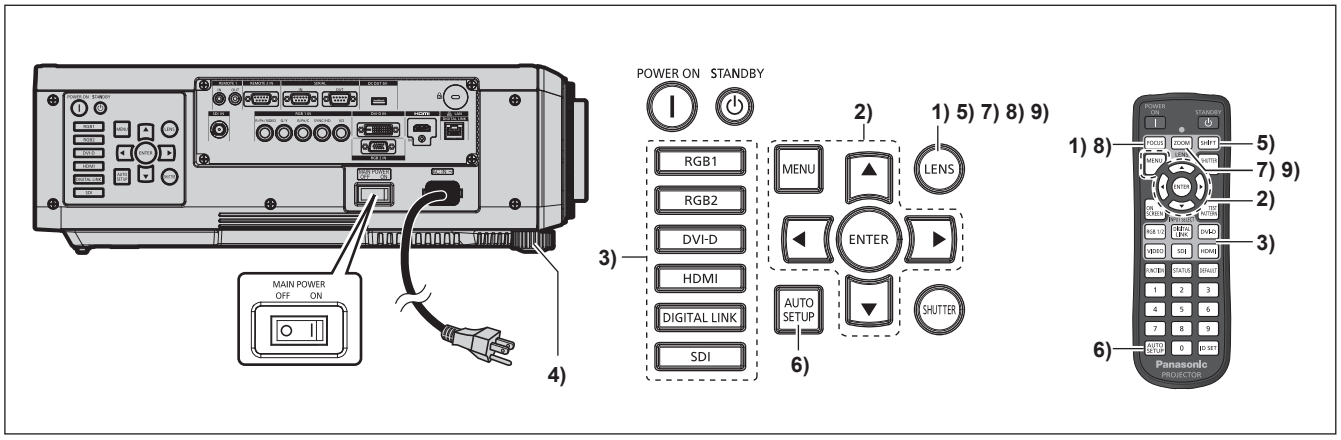

1) Presione el botón <FOCUS> para ajustar aproximadamente el enfoque de la imagen. (➡ página 62)

2) Cambie el ajuste de [SETUP PROYECTOR] del menú → [MÉTODO DE PROYECCIÓN] dependiendo del modo de la instalación. (➡ página 30)

- Consulte “Navegación a través del menú” (➡ página 71) para obtener más información acerca del funcionamiento de la pantalla de menú.

3) Pulse el botón de selección de entrada (<RGB1> y <RGB2> o <RGB1/2>, <DIGITAL LINK>, <DVI-D>, <VIDEO>, <SDI>, <HDMI>) para seleccionar la señal de entrada.

(La entrada SDI solo es compatible con PT-DZ780.)

4) Ajuste la inclinación frontal, posterior y lateral del proyector con el pie ajustable. (➡ página 45)

5) Presione el botón <SHIFT> para ajustar la posición de la imagen.

6) Si la señal de entrada es RGB, pulse el botón <AUTO SETUP>.

7) Pulse el botón <ZOOM> para ajustar el tamaño de la imagen al de la pantalla.

8) Pulse de nuevo el botón <FOCUS> para ajustar el enfoque.

9) Pulse de nuevo el botón <ZOOM> para ajustar el zoom y el tamaño de la imagen para igualar la de la pantalla.

Nota

- Cuando el proyector se enciende por primera vez después de la compra, así como al ejecutar [TODOS LOS DATOS DE USUARIO] en el menú [SETUP PROYECTOR] → [INICIALIZAR], aparece la pantalla del ajuste del enfoque después de que la proyección comience y, a continuación, aparece la pantalla **[CONFIGURACIÓN INICIAL]**. Consulte “Cuando se muestra la pantalla inicial de ajuste” (➡ página 56) para obtener más información.

Apagado del proyector

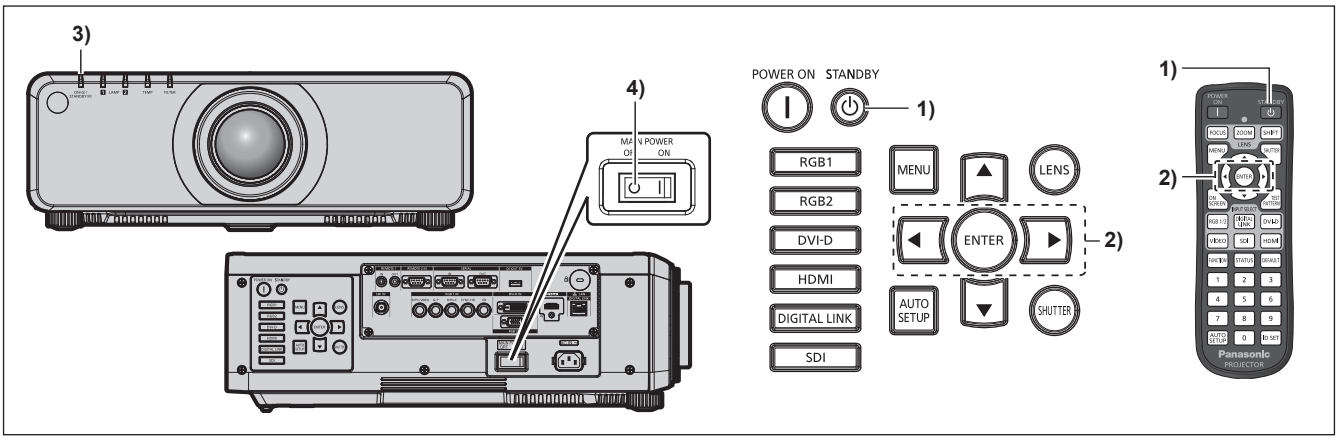

1) Pulse el botón <⏻> de modo en espera.

- Aparece la pantalla de confirmación **[APAGADO (REPOSO)]**.

2) Pulse ◀▶ para seleccionar [EJECUTAR] y pulse el botón <ENTER>.

(O pulse de nuevo el botón <⏻> de modo en espera.)

- La proyección de la imagen se detendrá y el indicador de alimentación <ON (G)/STANDBY (R)> del cuerpo del proyector se ilumina en naranja. (El ventilador continúa funcionando.)

3) Espere hasta que el indicador de alimentación <ON (G)/STANDBY (R)> en el cuerpo del proyector se encienda en rojo (y se pare el ventilador) durante unos 170 segundos.

4) Pulse <OFF> en el interruptor <MAIN POWER> para desconectar la alimentación.

Nota

- No encienda el proyector ni proyecte imágenes inmediatamente después de apagar el proyector.
  Conectar la alimentación mientras la lámpara todavía está caliente puede acortar la vida útil de la lámpara.
- Aproximadamente 75 segundos después de que el proyector se apague y empiece la refrigeración de la lámpara luminosa, el indicador no se iluminará aunque se encienda la alimentación. Incluso transcurridos 75 segundos, la lámpara podría no encenderse si el proyector está encendido. En este caso, vuelva encender el proyector una vez que el indicador de alimentación <ON (G)/STANDBY (R)> se haya iluminado en rojo.
- **El proyector consume energía incluso cuando se pulsa el botón <⏻> del modo en espera y se apaga el proyector si la alimentación principal del proyector está activada.**
  Cuando el menú [SETUP PROYECTOR] → [MODO STANDBY] está ajustado en [ECO], el uso de algunas funciones está limitado, pero se evita el consumo de energía durante el modo en espera.

Función de apagado directo

Incluso si el interruptor <MAIN POWER> se apaga en <OFF> durante la proyección o inmediatamente después de apagar la lámpara luminosa, el ventilador continúa en marcha utilizando la energía almacenada internamente para refrigerar la lámpara luminosa. Cuando el proyector se monta en el techo o está instalado en un entorno donde el interruptor <MAIN POWER> del proyector no puede situarse fácilmente en <OFF>, es posible apagarlo directamente con el disyuntor. También es seguro en caso de que se produzca un fallo eléctrico o se tire del cable de alimentación inmediatamente después de apagar el proyector.

Nota

- Si el menú [SETUP PROYECTOR] → [ENCENDIDO INICIAL] se configura en [ÚLTIMA MEMORIA] y la última vez que se usó el proyector se apagó con el disyuntor directamente durante la proyección, el indicador de alimentación <ON (G)/STANDBY (R)> se encenderá en verde poco después de encender el disyuntor y, a continuación, se iniciará la proyección de la imagen.
- Si la refrigeración se realiza con la función de apagado directo, la proyección puede tardar algo más de lo habitual en empezar la próxima vez que se encienda el proyector.
- Asegúrese de que el ventilador no esté en marcha al embalar el proyector para transportarlo o almacenarlo.

Proyectando

Compruebe la colocación de lente de proyección (➡ página 47), la conexión del dispositivo externo (➡ página 48), la conexión del cable de alimentación (➡ página 54), encienda la alimentación (➡ página 55) para iniciar la proyección. Seleccione el vídeo que se utilizará en la proyección y ajuste la apariencia de la imagen proyectada.

Selección de la señal de entrada

Seleccione una señal de entrada.

1) Pulse los botones de selección de entrada (<RGB1> y <RGB2> o <RGB1/2>, <DIGITAL LINK>, <DVI-D>, <VIDEO>, <SDI>, <HDMI>) en el panel de control o el mando a distancia.

(La entrada SDI solo es compatible con PT-DZ780.)

- Se proyectará la imagen de la señal recibida en el terminal seleccionado.

Atención

- Las imágenes podrían no proyectarse correctamente dependiendo del dispositivo externo, disco Blu-ray o disco DVD reproducido. Configure el menú [IMAGEN] → [SELECTOR DEL SISTEMA].
- Confirme la relación de aspecto de la pantalla de proyección y de la imagen y seleccione una relación de aspecto óptima en el menú [POSICIÓN] → [ASPECTO].

Ajuste el enfoque, zoom y desplazamiento

Si la imagen proyectada o la posición no es correcta al posicionar el proyector y la pantalla es instalada correctamente, ajuste el enfoque, zoom y desplazamiento.

Esta sección describe el método de ajuste siempre que no se use lente de foco fijo (Núm. de modelo: ET-DLE030). Si se usa lente de foco fijo (Núm. de modelo: ET-DLE030), consulte “Ajuste de la posición de la lente y el enfoque cuando se use lente de foco fijo (Núm. de modelo: ET-DLE030)” (➡ página 63).

Utilización del panel de control

1) Presione el botón <LENS> en el panel de control.

- Presionando el botón, el menú de configuración cambia en la secuencia [ENFOQUE], [ZOOM] y [CAMBIO].

2) Seleccione cada elemento y pulse ▲▼◀▶ para ajustarlo.

Uso del mando a distancia

1) Pulse los botones de la lente (<FOCUS>, <ZOOM>, <SHIFT>) en el mando a distancia.

- Botón <FOCUS>: ajusta el enfoque.
- Botón <ZOOM>: ajusta el zoom.
- Botón <SHIFT>: ajusta el desplazamiento.

2) Seleccione cada elemento y pulse ▲▼◀▶ para ajustarlo.

PRECAUCIÓN

Durante la operación de desplazamiento de la lente, no inserte la mano en ninguna apertura alrededor de la lente.
Podría pillarse la mano y sufrir lesiones.

Nota

- Cuando se utiliza la lente de proyección sin la función de zoom, aparecerá la pantalla de ajuste del zoom. Sin embargo, el funcionamiento no es posible.
- Si se usa lente de foco fijo (Núm. de modelo: ET-DLE055), no use el ajuste de desplazamiento, y use el proyector con la lente en la posición inicial. (➡ página 63)
- Los ajustes pueden realizarse de forma rápida manteniendo pulsado ▲▼◀▶ durante por lo menos tres segundos.
- Se recomienda proyectar imágenes continuamente durante al menos 30 minutos antes de ajustar el enfoque.
- [ENFOQUE] aparece en amarillo, para que el elemento de menú mostrado pueda ser reconocido por su color, incluso cuando el proyector no está enfocado y los caracteres mostrados son ilegibles. (Ajuste predeterminado)
  El color de la visualización de[ENFOQUE] depende de la configuración del menú [OPCION DISPLAY] → [MENU EN PANTALLA] → [DISEÑO MENÚ].

- Cuando se apaga el proyector durante el ajuste del desplazamiento, es necesario llevar a cabo la calibración de la lente la próxima vez que se encienda el proyector. (➡ página 126)
- Cuando se apaga el suministro principal durante el ajuste del desplazamiento, se mostrará una pantalla de error en la calibración de la lente durante el siguiente ajuste del desplazamiento. Ejecute el menú [SETUP PROYECTOR] → [CALIBRACIÓN DE LENTES].
- Cuando se visualiza el error en la calibración de la lente a pesar de que se ejecutó [CALIBRACIÓN DE LENTES], pida a su distribuidor que repare la unidad.

Ajuste de la posición de la lente y el enfoque cuando se use lente de foco fijo (Núm. de modelo: ET-DLE030)

Después de conectar la lente de proyección, ajuste la posición de la lente y el enfoque con el proyector instalado correctamente contra la pantalla.

El equilibrio de enfoque entre el centro y la periferia de la imagen proyectada diferenciará en función del tamaño de la imagen proyectada cuando está instalada la lente de foco fijo (Núm. de modelo: ET-DLE030). Ajuste el equilibrio de enfoque de la periferia con la lente de foco fijo (Núm. de modelo: ET-DLE030) cuanto sea necesario.

1) Mueva la lente a la posición de lente estándar ET-DLE030.

- En la pantalla de ajuste de desplazamiento, pulse el botón <DEFAULT> del mando a distancia para ver la pantalla **[POSICIÓN INICIAL]**. Seleccione [DLE030] para mover la lente a la posición de lente estándar. Consulte “Fijación de la posición de la lente” (➡ página 63) para obtener más información.

2) Ajuste el enfoque en el centro de la imagen proyectada.

- Para conocer los pasos de ajuste del enfoque, consulte “Ajuste el enfoque, zoom y desplazamiento” (➡ página 62).

3) Gire el anillo de ajuste de enfoque periférico a mano para ajustar el enfoque en la periferia de la pantalla.

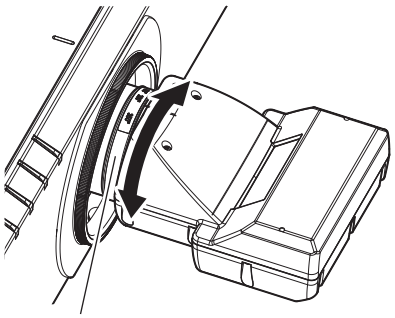

Anillo de ajuste de enfoque periférico

4) Compruebe el enfoque en el centro de la imagen otra vez y haga los ajustes precisos.

Nota

- El tamaño y la escala de la imagen proyectada mostrados en el anillo de ajuste de enfoque periférico son una guía aproximada.

Fijación de la posición de la lente

Para mover la lente a la posición inicial o la posición de lente estándar, realice el procedimiento siguiente.

1) Pulse el botón <DEFAULT> en el mando a distancia mientras aparece la pantalla de ajuste del desplazamiento.

- Aparece la pantalla **[POSICIÓN INICIAL]**.

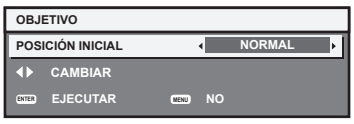

2) Pulse ◀▶ para cambiar el elemento.

- Los elementos cambiarán cada vez que pulse el botón.

[NORMAL]	Mueva la lente a la posición inicial. Seleccione este elemento al sustituir o quitar la lente de proyección. Seleccione este elemento siempre que se use lente de foco fijo (Núm. de modelo: ET-DLE055) para la proyección.
[DLE030]	Mueve la lente ET-DLE030 a la posición de lente estándar. Seleccione este elemento siempre que se use lente de foco fijo (Núm. de modelo: ET-DLE030) para la proyección.

3) Pulse el botón <ENTER>.

- [EN PROGRESIÓN] se muestra en la pantalla **[POSICIÓN INICIAL]** y la lente vuelve a la posición inicial o la posición de lente estándar.

Nota

- Complete el proceso en unos 5 segundos después de que aparezca la pantalla **[POSICIÓN INICIAL]**. La pantalla **[POSICIÓN INICIAL]** se cierra tras un límite de tiempo.
- La posición de origen de la lente es la posición de la lente cuando está siendo reemplazada o cuando el proyector está siendo guardado y no es el centro óptico de la pantalla.
- También puede visualizar la pantalla **[POSICIÓN INICIAL]** presionando el botón <LENS> en el panel de control o el botón <SHIFT> en el mando a distancia por lo menos los tres segundos.

Margen de ajuste mediante el desplazamiento de la posición de la lente (desplazamiento óptico)

Lleve a cabo el desplazamiento de la posición de la lente dentro del margen de ajuste.

El enfoque puede cambiar cuando la posición de la lente se sitúa fuera del margen de ajuste. Esto se debe a que el movimiento de la lente está restringido para proteger las partes ópticas. La posición de la proyección se puede ajustar con la función de desplazamiento del eje óptico basada en la posición de la pantalla proyectada en la posición inicial (posición de proyección estándar).

Tipo de lente	Lente de zoom	
	Lente de zoom estándar, ET-DLE150, ET-DLE250, ET-DLE350, ET-DLE450	ET-DLE080, ET-DLE085
PT-DZ780	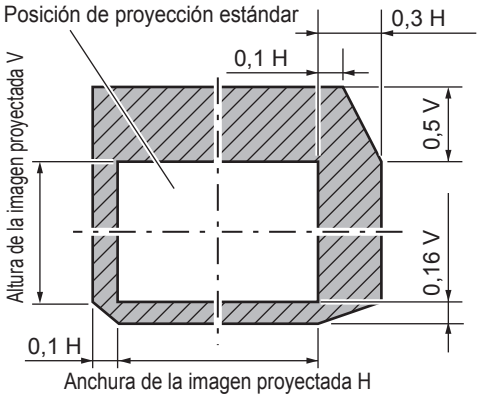	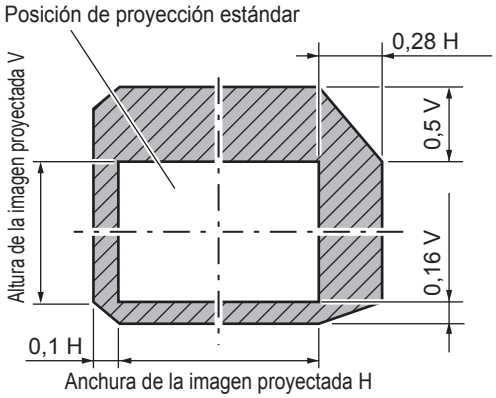
PT-DW750	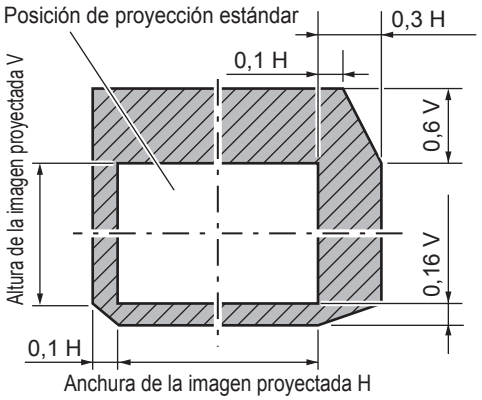	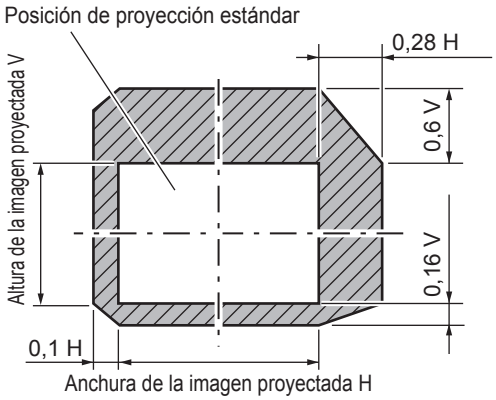

Tipo de lente	Lente de zoom	
	Lente de zoom estándar, ET-DLE150, ET-DLE250, ET-DLE350, ET-DLE450	ET-DLE080, ET-DLE085
PT-DX820	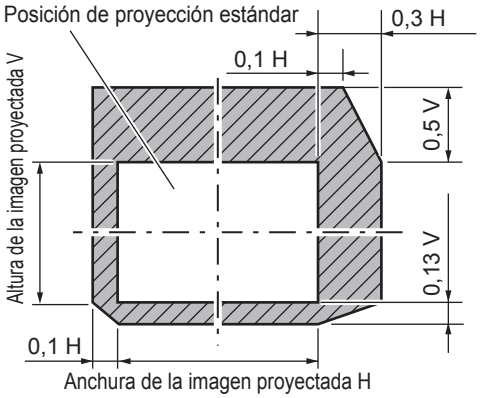	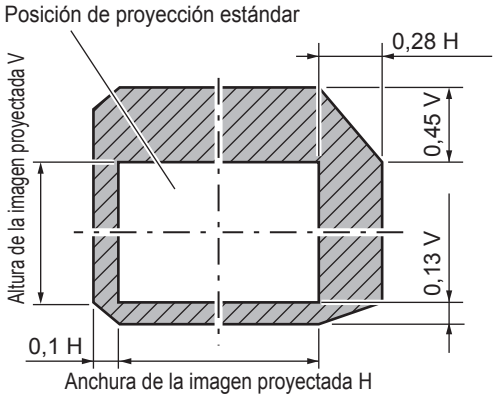

Nota

- Si se usa lente de foco fijo opcional (Núm. de modelo: ET-DLE055), no use el ajuste de desplazamiento, y use el proyector con la lente en la posición inicial.
- Si se ha instalado la lente de foco fijo opcional (Núm. de modelo: ET-DLE030), se puede usar el ajuste de desplazamiento a partir de la posición de la imagen proyectada en la posición de lente estándar dentro del margen si el borde de la imagen proyectada no está obstruido por el cuerpo del proyector.

Uso del mando a distancia



Uso de la función disparador

Si el proyector permanece sin uso un cierto tiempo durante, por ejemplo, el intermedio de la reunión, se puede apagar la imagen temporalmente.

Botón 

1) Pulse el botón <SHUTTER>.

- La imagen desaparece.
- Esta operación también puede realizarse con el botón <SHUTTER> del panel de control.

2) Pulse de nuevo el botón <SHUTTER>.

- Se visualiza la imagen.

Nota

- El indicador de alimentación <ON (G)/STANDBY (R)> parpadeará despacio en verde mientras se utilice la función del obturador (obturador: cerrado).

Uso de la función de visualización de menú en pantalla

Apague la función de visualización de menú en pantalla (sin imagen) cuando no desea que los espectadores vean la visualización en pantalla, como por ejemplo el menú o el nombre del terminal de entrada.

Botón 

1) Pulse el botón <ON SCREEN>.

- Desaparece el menú en pantalla.

2) Pulse de nuevo el botón <ON SCREEN>.

- Aparece el menú en pantalla.

Nota

- Si mantiene pulsado el botón <MENU> en el panel de control durante al menos tres segundos mientras está desactivado (oculto) el menú en pantalla, se enciende el menú en pantalla.

Cambio de la entrada

La entrada de la proyección puede cambiarse.

Botón

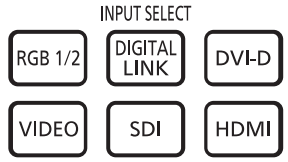

1) Pulse el botón de selección de entrada (<RGB1/2>, <DIGITAL LINK>, <DVI-D>, <VIDEO>, <SDI>, <HDMI>).

- Esta operación también puede realizarse con los botones del panel de control.

<RGB1/2>	Cambia la entrada a RGB1 o RGB2. Cambia a la otra entrada cuando una entrada ya se ha elegido.
<DIGITAL LINK>	Cambia la entrada a DIGITAL LINK.
<DVI-D>	Cambia la entrada a DVI-D.
<VIDEO>*1	Cambia la entrada a RGB1.
<SDI>*2	Cambia la entrada a SDI.
<HDMI>	Cambia la entrada a HDMI.

*1 La acción está desactivada en la configuración predeterminada de fábrica. La acción se activa si [MANDO A DISTANCIA] está establecido en [USUARIO] y la opción [TECLA VIDEO] de [TECLA SELECCIÓN ENTRADA] está establecida en un valor diferente de [DESHABILITADO], en el menú [SEGURIDAD] → [CONTROL DE INICIO DE DISPOSITIVO].

*2 La entrada SDI solo es compatible con PT-DZ780.

Nota

- Cuando el dispositivo compatible con salida DIGITAL LINK opcional (Núm. de modelo: ET-YFB100G, ET-YFB200G) se conecta al terminal <DIGITAL LINK/LAN>, la entrada en el dispositivo compatible con salida DIGITAL LINK cambia cada vez que se pulsa el botón <DIGITAL LINK>. La entrada puede cambiarse también con los comandos de control RS-232C.
  Al utilizar cables transmisores de par trenzado de otros fabricantes, cambie la entrada del proyector a DIGITAL LINK y, a continuación, cambie la entrada del cable transmisor de par trenzado.

Uso de la función de estado

Puede visualizar el estado del proyector.

Botón



1) Pulse el botón <STATUS>.

- Aparece la pantalla **[ESTADO]**.

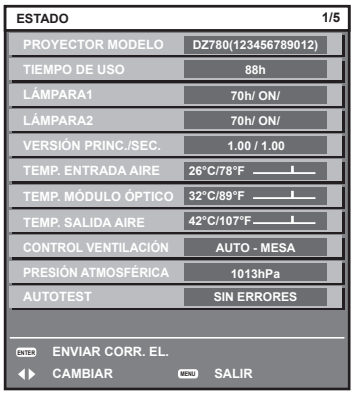

Nota

- Puede visualizarse desde el menú [SETUP PROYECTOR] → [ESTADO] (➡ página 123).

Uso de la función de ajuste automático

La función de ajuste automático puede utilizarse para ajustar automáticamente la resolución, la fase reloj y la posición de la imagen cuando se reciben señales RGB analógicas que constan de imágenes de mapas de bits, como las señales del ordenador, o para ajustar automáticamente la posición de la imagen cuando se reciben señales DVI-D/HDMI. Se recomienda recibir imágenes con bordes blancos brillantes en los márgenes y caracteres negros y blancos de alto contraste cuando el sistema se encuentra en el modo de ajuste automático. Evite recibir imágenes que incluyan semitonos o gradaciones, tales como fotografías e imágenes gráficas de ordenador.

Botón AUTO SETUP

1) Pulse el botón <AUTO SETUP>.

- [FINAL.CON NORMAL.] aparece cuando se ha completado el proceso sin problemas.
- Esta operación también puede realizarse con el botón <AUTO SETUP> del panel de control.

Nota

- La fase reloj puede cambiar incluso si se ha completado el proceso sin problemas. En estos casos, ajuste el menú [POSICIÓN] → [FASE RELOJ] (➡ página 85).
- Si se recibe una imagen con bordes borrosos o una imagen oscura, puede que aparezca [FINAL.ANORMAL.] o que no se realice el ajuste correctamente, aunque aparezca [FINAL.CON NORMAL.]. En este caso, modifique los ajustes desde el menú [MENÚ AVANZADO] → [RESOLUCIÓN DE ENTRADA] (➡ página 89), [POSICIÓN] → [FASE RELOJ] (➡ página 85) y [CAMBIO] (➡ página 83).
- Configure las señales especiales teniendo en cuenta el menú [OPCION DISPLAY] → [AUTO AJUSTE] (➡ página 96).
- La configuración automática podría no funcionar dependiendo del modelo de ordenador.
- La configuración automática podría no funcionar en el caso de la señal de sincronización C-SY o SYNC ON GREEN.
- Las imágenes pueden aparecer distorsionadas durante varios segundos durante la configuración automática, pero esto no indica un mal funcionamiento.
- El ajuste debe realizarse para cada señal de entrada.
- Puede cancelarse el ajuste automático pulsando el botón <MENU> durante el transcurso de esta operación.
- Si se ejecuta la función de ajuste automático mientras se están recibiendo imágenes en movimiento, el ajuste podría no llevarse a cabo correctamente incluso para una señal RGB, en cuyo caso se puede usar la configuración automática. Puede que aparezca [FINAL. ANORMAL.] o que el ajuste no pueda realizarse correctamente aunque aparezca [FINAL.CON NORMAL.].

Utilización del botón de función

Las funciones [P IN P], [MEM. SECUNDARIA], [SELECTOR DEL SISTEMA], [SYSTEM DAYLIGHT VIEW], [CONGELADO], [MONITOR FORMA ONDA] o [ASPECTO] pueden asignarse al botón <FUNCTION> del mando a distancia para poder usarlo como botón de acceso rápido.

Botón FUNCTION

1) Pulse el botón <FUNCTION>.

Nota

- La asignación de función se realiza desde el menú [SETUP PROYECTOR] → [BOTÓN DE FUNCIÓN] (➡ página 125).

Visualización de las imágenes de prueba internas

El proyector tiene ocho tipos de imágenes de prueba internas para comprobar la condición del proyector. Para visualizar las imágenes de prueba, siga el procedimiento que se describe a continuación.

Botón TEST PATTERN

1) Pulse el botón <TEST PATTERN>.

2) Presione ◀▶ para seleccionar el patrón de prueba.

Nota

- El ajuste también puede realizarse desde el menú [PATRÓN DE PRUEBA] (➡ página 130).
- El ajuste de la posición, tamaño y otros factores no se refleja en los patrones de prueba. Asegúrese de visualizar la señal de entrada antes de realizar varios ajustes.

Ajuste de los números de ID del mando a distancia

Si utiliza múltiples proyectores juntos, puede utilizar todos los proyectores simultáneamente o cada proyector individualmente mediante el mando a distancia, si se asigna un número de ID único a cada proyector.
Tras establecer el número de ID del proyector, establezca el mismo número de ID en el mando a distancia.
El número de ID predeterminado de fábrica del proyector es [TODOS]. Si se utiliza un solo proyector, mantenga pulsado el botón <ID SET> en el mando a distancia por lo menos tres segundos para ajustar el número de ID del mando a distancia en [TODOS]. Además, si el número de ID del proyector es desconocido, al ajustar el número de ID en [TODOS] podrá activar el mando a distancia.

Botón ID SET

1) Pulse el botón <ID SET> en el mando a distancia.

2) En el transcurso de cinco segundos, pulse el número de ID de uno o dos dígitos establecido en el proyector usando los botones numéricos (<0> - <9>).

- Cuando el número de ID se ajusta en [TODOS], el usuario puede controlar el proyector independientemente del ajuste del número de ID del proyector.

Atención

- Procure no pulsar el botón <ID SET> del mando a distancia de forma accidental, ya que el número de ID del mando a distancia puede ajustarse incluso sin el proyector. Si se pulsa el botón <ID SET> y no se pulsa ninguno de los botones numéricos (<0> - <9>) en los siguientes cinco segundos, el número de ID recupera su valor original previo al momento de pulsar el botón <ID SET>.
- El número de ID especificado en el mando a distancia se almacenará a menos que se establezca de nuevo. Sin embargo, se borrará si las pilas del mando a distancia se agotan. Al sustituir las pilas, vuelva a establecer el mismo número de ID.

Nota

- Cuando el número de ID del mando a distancia se ajusta en [0], el usuario puede controlar el proyector independientemente del ajuste del número de ID del proyector, al igual que cuando se selecciona [TODOS].
- Configure el número de ID del proyector desde el menú [SETUP PROYECTOR] → [ID DEL PROYECTOR].

Capítulo 4 Ajustes

Este capítulo describe los ajustes que puede realizar con el menú en pantalla.

Navegación por los menús

El menú en pantalla (Menú) se usa para realizar distintas configuraciones y ajustes del proyector.

Navegación a través del menú

Procedimiento de funcionamiento

Botón MENU

1) Pulse el botón <MENU> en el mando a distancia o en el panel de control.

- Aparece la pantalla **[MENÚ PRINCIPAL]**.



2) Pulse ▲▼ para seleccionar un elemento del menú principal.

- El elemento seleccionado se resalta en amarillo.

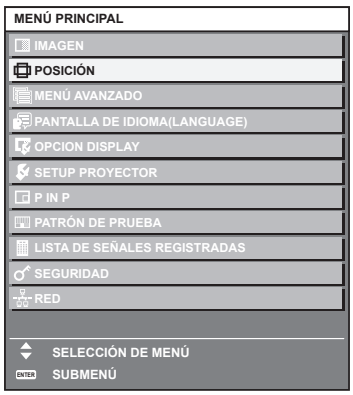

3) Pulse el botón <ENTER>.

- Se visualizan los elementos del sub-menú del menú principal seleccionado.

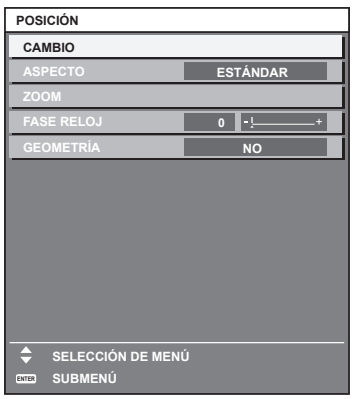

4) Pulse ▲▼ para seleccionar un sub-menú y pulse ◀▶ o el botón <ENTER> para cambiar o realizar ajustes.

- Algunos elementos del menú cambiarán de orden, según se indica a continuación, cada vez que pulse ◀▶.

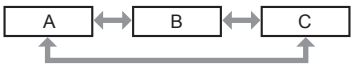

- Para algunos elementos, pulse ◀▶ para visualizar la pantalla de ajuste individual con una barra de ajuste como la que aparece a continuación.



Nota

- Al pulsar el botón <MENU> mientras se está visualizando la pantalla del menú, volverá a la pantalla anterior.
- En función de las señales enviadas al proyector, algunos elementos o funciones no puede ajustarse o utilizarse. Si los elementos o funciones no se pueden ajustar o usar, se muestran con caracteres en negro en la pantalla del menú y no se pueden seleccionar. Es posible que [DIGITAL CINEMA REALITY] no aparezca en función de las señales de entrada.
- Algunos elementos se pueden ajustar aunque no se reciba ninguna señal.
- La pantalla de ajuste individual desaparece automáticamente si no se realiza ninguna operación durante aproximadamente cinco segundos.
- Para obtener información sobre los elementos de menú, consulte “Menú principal” (➡ página 72) y “Sub-menú” (➡ página 73).
- El color del cursor depende de los ajustes del menú [OPCION DISPLAY] → [MENU EN PANTALLA] → [DISEÑO MENÚ]. De forma predeterminada, el elemento seleccionado se visualiza con el cursor en color amarillo.

Restablecer los valores de ajuste a los ajustes de fábrica

Si pulsa el botón <DEFAULT> en el mando a distancia, se restaurarán los ajustes de fábrica de los valores ajustados en los elementos de menú.

Botón DEFAULT

1) Pulse el botón <DEFAULT> en el mando a distancia.



Nota

- No se pueden restaurar a la vez todos los ajustes a los valores predeterminados.
- Para restaurar todos los ajustes configurados en el elemento de sub-menú a los valores predeterminados de fábrica al mismo tiempo, ejecute el menú [SETUP PROYECTOR] → [INICIALIZAR] (➡ página 127).
- Algunos elementos no se pueden restablecer a los valores predeterminados de fábrica tampoco al pulsar el botón <DEFAULT> en el mando a distancia. Estos elementos deben ajustarse uno a uno.
- El triángulo que aparece abajo de la escala de barra en la pantalla de ajustes individuales indica el ajuste predeterminado de fábrica. La posición del triángulo varía dependiendo de las señales de entrada seleccionadas.

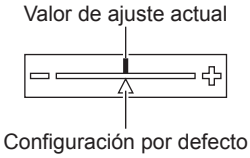

Menú principal

Los siguientes elementos están en el menú principal.
Al seleccionar un elemento del menú principal, se muestra la pantalla de selección del sub-menú.

Elemento del menú principal		Página
	[IMAGEN]	76
	[POSICIÓN]	83
	[MENÚ AVANZADO]	88
	[PANTALLA DE IDIOMA(LANGUAGE)]	93

Elemento del menú principal		Página
	[OPCION DISPLAY]	94
	[SETUP PROYECTOR]	111
	[P IN P]	128
	[PATRÓN DE PRUEBA]	130
	[LISTA DE SEÑALES REGISTRADAS]	131
	[SEGURIDAD]	134
	[RED]	138

Sub-menú

Se muestra el sub-menú del elemento del menú principal seleccionado y puede configurar y ajustar sus diferentes elementos.

[IMAGEN]

Elemento de sub-menú	Ajuste predeterminado	Página
[MODO DE IMAGEN]	[ESTÁNDAR]*1	76
[CONTRASTE]	[0]	76
[BRILLO]	[0]	76
[COLOR]	[0]	77
[TINTE]	[0]	77
[TEMPERATURA COLOR]	[ESTÁNDAR]	77
[GANANCIA BLANCO]	[+10]	79
[GAMMA]	[ESTÁNDAR]	79
[SYSTEM DAYLIGHT VIEW]	[NO]	80
[DEFINICION]	[+6]	80
[REDUCCIÓN DE RUIDO]	[NO]	80
[AI]	[SÍ]	81
[SELECTOR DEL SISTEMA]	[YP_BP_R]*1	81

*1 Depende de la entrada de señal.

Nota

- Los ajustes predeterminados de fábrica pueden variar dependiendo del modo de imagen.

[POSICIÓN]

Elemento de sub-menú	Ajuste predeterminado	Página
[CAMBIO]	—	83
[ASPECTO]	[ESTÁNDAR]*1	83
[ZOOM]	—	84
[FASE RELOJ]	[0]*1	85
[GEOMETRÍA]	[NO]	85

*1 Depende de la entrada de señal.

[MENÚ AVANZADO]

Elemento de sub-menú	Ajuste predeterminado	Página
[DIGITAL CINEMA REALITY]	[AUTO]*1	88
[BORRADO]	—	88

Elemento de sub-menú	Ajuste predeterminado	Página
[RESOLUCIÓN DE ENTRADA]	—	89
[POSICIÓN DE FIJACIÓN]	[24]*1	89
[BORDES ZONA BLENDING]	[NO]	89
[RESPUESTA DE FRAME]	[NORMAL]	91
[RASTER POSITION]	—	92

*1 Depende de la entrada de señal.

Nota

- Los elementos del submenú y los ajustes predeterminados de fábrica varían en función del terminal de entrada seleccionado.

[PANTALLA DE IDIOMA(LANGUAGE)]

Detalles (➡ página 93)

[OPCION DISPLAY]

Elemento de sub-menú	Ajuste predeterminado	Página
[ECUALIZACIÓN DE COLORES]	[NO]	94
[CORRECCIÓN DEL COLOR]	[NO]	95
[AJUSTE PANTALLA]	—	95
[SEÑAL AUTOMÁTICA]	[NO]	96
[AUTO AJUSTE]	—	96
[CONFIG. ENTRADA SECUNDARIA]	—	97
[RGB IN]	—	98
[DVI-D IN]	—	100
[HDMI IN]	—	101
[DIGITAL LINK IN]	—	102
[SDI IN]*1	—	103
[MENU EN PANTALLA]	—	104
[AJUSTES CLOSED CAPTION]	—	106
[COLOR FONDO]	[AZUL]	107
[LOGO INICIAL]	[LOGO ESTANDAR]	107
[UNIFORMIDAD]	—	107
[AJUSTES DE OBTURADOR]	—	108
[CONGELADO]	—	109
[MONITOR FORMA ONDA]	[NO]	109
[NIVEL DE COLORES RGB]	—	110

*1 Solo para PT-DZ780

[SETUP PROYECTOR]

Elemento de sub-menú	Ajuste predeterminado	Página
[ID DEL PROYECTOR]	[TODOS]	111
[MÉTODO DE PROYECCIÓN]	[FRONTAL/MESA]	111
[CONTROL VENTILACIÓN]	[AUTO]	112
[SELECCIÓN DE LÁMPARA]	[DUAL]	112
[CAMBIO LAMP]	[NO]	113
[ALIM.LÁMPARA]	[NORMAL]	113
[CONTROL DE BRILLO]	—	114
[MODO STANDBY]	[NORMAL]	118
[HORARIO]	[NO]	119
[ENCENDIDO INICIAL]	[ÚLTIMA MEMORIA]	120
[ENTRADA DE INICIO]	[ULTIMO USO]	121
[RS-232C]	—	121
[ESTADO]	—	123

Elemento de sub-menú	Ajuste predeterminado	Página
[APAGA SIN SEÑAL]	[DESHABILITADO]	124
[REMOTE2 MODO]	[ESTÁNDAR]	124
[BOTÓN DE FUNCIÓN]	—	125
[FECHA Y HORA]	—	125
[CALIBRACIÓN DE LENTES]	[NORMAL]	126
[GUARDAR DATOS USUARIO]	—	126
[CARGAR DATOS USUARIO]	—	127
[INICIALIZAR]	—	127
[CONTRASEÑA DE SERVICIO]	—	127

[P IN P]

Detalles (➡ página 128)

[PATRÓN DE PRUEBA]

Detalles (➡ página 130)

[LISTA DE SEÑALES REGISTRADAS]

Detalles (➡ página 131)

[SEGURIDAD]

Elemento de sub-menú	Ajuste predeterminado	Página
[CONTRASEÑA DE SEGURIDAD]	[NO]	134
[CAMBIO DE CONTRASEÑA DE SEGURIDAD]	—	134
[AJUSTE DE PANTALLA]	[NO]	135
[CAMBIAR TEXTO]	—	135
[CONTROL DE INICIO DE DISPOSITIVO]	—	135
[CAMBIO PASSWORD CONTROL DEL EQUIPO]	—	137

[RED]

Elemento de sub-menú	Ajuste predeterminado	Página
[MODO DIGITAL LINK]	[AUTO]	138
[AJUSTE DIGITAL LINK]	—	138
[ESTADO DIGITAL LINK]	—	139
[NETWORK SETUP]	—	139
[NETWORK CONTROL]	—	140
[ESTADO NETWORK]	—	140
[MENÚ DIGITAL LINK]	—	141
[AJUSTE Art-Net]	[NO]	141

Nota

- Algunos elementos no se pueden ajustar o usar para la entrada de algunos formatos de señal en el proyector.
  Los elementos de menú que no se pueden ajustar o usar se muestran con caracteres en negro y no se pueden seleccionar.
- Los elementos del submenú y los ajustes predeterminados de fábrica varían en función del terminal de entrada seleccionado.

Menú [IMAGEN]

En la pantalla de menú, seleccione [IMAGEN] en el menú principal y seleccione un elemento del submenú.
Consulte “Navegación a través del menú” (➡ página 71) para obtener más información acerca del uso de la pantalla de menú.

- Después de seleccionar el elemento, pulse ▲▼◀▶ para realizar el ajuste.

[MODO DE IMAGEN]

Puede seleccionar el modo de imagen adecuado para la fuente de imagen y el entorno en el cual se va a usar el proyector.

1) Pulse ▲▼ para seleccionar [MODO DE IMAGEN].

2) Pulse ◀▶ o el botón <ENTER>.

- Aparece la pantalla de ajuste individual **[MODO DE IMAGEN]**.

3) Pulse ◀▶ para cambiar el elemento.

- Los elementos cambiarán cada vez que pulse el botón.

[ESTÁNDAR]	La imagen es adecuada para las imágenes en movimiento en general.
[CINE]	La imagen es adecuada para contenidos de imágenes en movimiento.
[NATURAL]	La imagen es compatible con sRGB.
[REC709]*1	La imagen es compatible con Rec.709.
[DICOM SIM.]	La imagen es similar a la del estándar de escala de grises DICOM Part14.
[DINÁMICO]	La imagen es adecuada para utilizar en zonas iluminadas.
[GRÁFICOS]	La imagen es adecuada para la recepción de contenidos desde un ordenador personal.

*1 No utilice los mismos valores predeterminados de fábrica que con [MODO DE IMAGEN].

Nota

- El modo de imagen predeterminado de fábrica es [GRÁFICOS] para las señales de entrada de imágenes fijas y [ESTÁNDAR] para las señales de entrada basadas en imágenes en movimiento.
- Rec.709 es la abreviación de “ITU-R Recommendation BT.709” y es un estándar de color de las emisiones con una elevada calidad visual.
- DICOM es la abreviación de “Digital Imaging and COmmunication in Medicine” y es un estándar para los dispositivos de generación de imágenes en el ámbito de la medicina. Aunque se usa el nombre DICOM, el proyector no es un dispositivo médico, y no se debe usar para propósitos tales como el diagnóstico de imágenes de visualización.

[CONTRASTE]

Puede ajustar el contraste de los colores.

1) Pulse ▲▼ para seleccionar [CONTRASTE].

2) Pulse ◀▶ o el botón <ENTER>.

- Aparece la pantalla de ajuste individual **[CONTRASTE]**.

3) Pulse ◀▶ para ajustar el nivel.

Operación	Ajuste	Margen de ajuste
Pulse ▶.	La pantalla se vuelve más brillante.	–31 - +31
Pulse ◀.	La pantalla se vuelve más oscura.	

Atención

- Ajuste primero [BRILLO] cuando necesite ajustar el nivel de negros.

[BRILLO]

Puede ajustar la zona oscura (negra) de la imagen proyectada.

1) Pulse ▲▼ para seleccionar [BRILLO].

2) Pulse ◀▶ o el botón <ENTER>.

- Aparece la pantalla de ajuste individual **[BRILLO]**.

3) Pulse ◀▶ para ajustar el nivel.

Operación	Ajuste	Margen de ajuste
Pulse ▶.	Incrementa el brillo de las zonas oscuras (negras) de la pantalla.	–31 - +31
Pulse ◀.	Reduce el brillo de las zonas oscuras (negras) de la pantalla.	

[COLOR]

Puede ajustar la saturación de color de la imagen proyectada.

1) Pulse ▲▼ para seleccionar [COLOR].

2) Pulse ◀▶ o el botón <ENTER>.

- Aparece la pantalla de ajuste individual **[COLOR]**.

3) Pulse ◀▶ para ajustar el nivel.

Operación	Ajuste	Margen de ajuste
Pulse ▶.	Acentúa los colores.	–31 - +31
Pulse ◀.	Suaviza los colores.	

[TINTE]

Puede ajustar los tonos de piel de la imagen proyectada.

1) Pulse ▲▼ para seleccionar [TINTE].

2) Pulse ◀▶ o el botón <ENTER>.

- Aparece la pantalla de ajuste individual **[TINTE]**.

3) Pulse ◀▶ para ajustar el nivel.

Operación	Ajuste	Margen de ajuste
Pulse ▶.	Ajusta el tono de piel en colores verdosos.	–31 - +31
Pulse ◀.	Ajusta el tono de piel en colores rojizos.	

[TEMPERATURA COLOR]

Puede cambiar la temperatura del color si las zonas blancas de la imagen proyectada son azuladas o rojizas.

Ajuste con la temperatura de color

1) Pulse ▲▼ para seleccionar [TEMPERATURA COLOR].

2) Pulse ◀▶ o el botón <ENTER>.

- Aparece la pantalla de ajuste individual **[TEMPERATURA COLOR]**.

3) Pulse ◀▶ para cambiar el elemento.

- Los elementos cambiarán cada vez que pulse el botón.

[ESTÁNDAR]	Configuración por defecto.
[USUARIO1]	Ajusta el balance de blancos deseado. Consulte “Ajuste del balance de blancos deseado” (➡ página 78) para obtener más información.
[USUARIO2]	
[3200K] - [9300K]	Le permite ajustar en intervalos de 100 K. Seleccione esta opción para ver unas imágenes más naturales.

Nota

- Cuando [MODO DE IMAGEN] (➡ página 76) está establecido en [DICOM SIM.], [ESTÁNDAR] no puede seleccionarse.
- Cuando el ajuste [ECUALIZACIÓN DE COLORES] (➡ página 94) se encuentre establecido en un valor diferente de [NO], [TEMPERATURA COLOR] se establece en [USUARIO1].
- Los valores numéricos de la temperatura de color son una guía.

Ajuste del balance de blancos deseado

1) **Pulse ▲▼ para seleccionar [TEMPERATURA COLOR].**
2) **Pulse ◀▶ o el botón <ENTER>.**
   - Aparece la pantalla de ajuste individual **[TEMPERATURA COLOR]**.
3) **Pulse ◀▶ para seleccionar [USUARIO1] o [USUARIO2].**
4) **Pulse el botón <ENTER>.**
   - Aparece la pantalla **[TEMPERATURA COLOR]**.
5) **Pulse ▲▼ para seleccionar [BALANCE DE BLANCOS].**
6) **Pulse el botón <ENTER>.**
   - Aparece la pantalla **[BALANCE DE BLANCOS]**.
7) **Pulse ▲▼ para seleccionar [BALANCE DE BLANCOS ALTO] o [BALANCE DE BLANCO BAJO].**
8) **Pulse el botón <ENTER>.**
   - Aparece la pantalla **[BALANCE DE BLANCOS ALTO]** o la pantalla **[BALANCE DE BLANCO BAJO]**.
9) **Pulse ▲▼ para seleccionar [ROJO], [VERDE] o [AZUL].**
10) **Pulse ◀▶ para ajustar el nivel.**

Elemento	Operación	Ajuste	Margen de ajuste
[ROJO]	Pulse ▶.	Acentúa el rojo.	[BALANCE DE BLANCOS ALTO]: 0 - +255 (el ajuste predeterminado de fábrica es +255) [BALANCE DE BLANCO BAJO]: –127 - +127 (el ajuste predeterminado de fábrica es 0)
	Pulse ◀.	Suaviza el rojo.	
[VERDE]	Pulse ▶.	Acentúa el verde.	
	Pulse ◀.	Suaviza el verde.	
[AZUL]	Pulse ▶.	Acentúa el azul.	
	Pulse ◀.	Suaviza el azul.	

Nota

- Ajuste [TEMPERATURA COLOR] correctamente. Todos los colores no se mostrarán correctamente a menos que se realice el ajuste adecuado. Si el ajuste no tiene el efecto deseado, puede pulsar el botón <DEFAULT> en el mando a distancia para recuperar el valor predeterminado de fábrica del ajuste del elemento seleccionado.

Para ajustar el balance de blancos deseado en función de los ajustes de temperatura de color existentes

1) **Pulse ▲▼ para seleccionar [TEMPERATURA COLOR].**
2) **Pulse ◀▶ o pulse el botón <ENTER>.**
   - Aparece la pantalla de ajuste individual **[TEMPERATURA COLOR]**.
3) **Pulse ◀▶ para seleccionar un elemento que no sea [ESTÁNDAR], [USUARIO1] o [USUARIO2].**
4) **Pulse el botón <ENTER>.**
   - Aparece la pantalla **[CAMBIAR A *****]**.
5) **Pulse ▲▼ para seleccionar [USUARIO1] o [USUARIO2].**
   - El estado de la temperatura de color modificada se guarda en el elemento seleccionado.
6) **Pulse el botón <ENTER>.**
   - Se visualiza la pantalla de confirmación.
7) **Pulse ◀▶ para seleccionar [EJECUTAR], y pulse el botón <ENTER>.**
   - Se sobrescriben los datos de [USUARIO1] o [USUARIO2].
   - Si pulsa ◀▶ para seleccionar [ABANDONAR] y a continuación pulsa el botón <ENTER>, los datos no se sobrescribirán.
   - Aparece la pantalla **[BALANCE DE BLANCOS ALTO]**.

8) Pulse ▲▼ para seleccionar [ROJO], [VERDE] o [AZUL].

9) Pulse ◀▶ para ajustar el nivel.

Nota

- Ajuste [TEMPERATURA COLOR] correctamente. No todos los colores se mostrarán correctamente a menos que se realice el ajuste adecuado. Si el ajuste no tiene el efecto deseado, puede pulsar el botón <DEFAULT> en el mando a distancia para recuperar el valor predeterminado de fábrica del ajuste del elemento seleccionado.
- Cuando se haya modificado la temperatura del color, los colores antes y después del cambio difieren ligeramente.

Cambio del nombre de [USUARIO1] o [USUARIO2]

1) Pulse ▲▼ para seleccionar [TEMPERATURA COLOR].

2) Pulse ◀▶ o el botón <ENTER>.
- Aparece la pantalla de ajuste individual **[TEMPERATURA COLOR]**.

3) Pulse ◀▶ para seleccionar [USUARIO1] o [USUARIO2].

4) Pulse el botón <ENTER>.
- Aparece la pantalla **[TEMPERATURA COLOR]**.

5) Pulse ▲▼ para seleccionar [CAMBIO DE NOMBRE DE LA TEMP. DE COLOR].

6) Pulse el botón <ENTER>.
- Aparece la pantalla **[CAMBIO DE NOMBRE DE LA TEMP. DE COLOR]**.

7) Pulse ▲▼◀▶ para seleccionar el texto y pulse el botón <ENTER> para introducir el texto.

8) Pulse ▲▼◀▶ para seleccionar [OK] y pulse el botón <ENTER>.
- Se cambia el nombre establecido para la temperatura de color.

Nota

- Cuando se cambia un nombre, también cambia la visualización de [USUARIO1], [USUARIO2].

[GANANCIA BLANCO]

Ajuste el brillo de la parte blanca de la imagen.

1) Pulse ▲▼ para seleccionar [GANANCIA BLANCO].

2) Pulse ◀▶ o el botón <ENTER>.
- Aparece la pantalla de ajuste individual **[GANANCIA BLANCO]**.

3) Pulse ◀▶ para ajustar el nivel.

Operación	Ajuste	Margen de ajuste
Pulse ▶.	El brillo de la parte blanca aumenta de intensidad.	0 - +10
Pulse ◀.	La imagen es más natural.	

[GAMMA]

Tiene la opción de cambiar el modo de gamma.

1) Pulse ▲▼ para seleccionar [GAMMA].

2) Pulse ◀▶ o pulse el botón <ENTER>.
- Aparece la pantalla de ajuste individual **[GAMMA]**.

3) Pulse ◀▶ para cambiar el elemento.
- Los elementos cambiarán cada vez que pulse el botón.

[ESTÁNDAR]	Configuración por defecto.
[1.8]	Seleccione una opción para ver unas imágenes a su gusto.
[2.0]	
[2.2]	

Nota

- Cuando se realiza el ajuste de difuminación de bordes con la tecla [ESTÁNDAR] seleccionada, se aplicará el mismo modo de gama que cuando se selecciona [2.2]. (Sólo para PT-DW750 y PT-DX820)

[SYSTEM DAYLIGHT VIEW]

Puede corregir la imagen para visualizarla con la intensidad óptima incluso si se proyecta bajo luz brillante.

1) Pulse ▲▼ para seleccionar [SYSTEM DAYLIGHT VIEW].

2) Pulse ◀▶ o el botón <ENTER>.

- Aparece la pantalla de ajuste individual **[SYSTEM DAYLIGHT VIEW]**.

3) Pulse ◀▶ para cambiar el elemento.

- Los elementos cambiarán cada vez que pulse el botón.

[NO]	Sin corrección.
[1]	Corrige la imagen reduciendo la intensidad.
[2]	Corrige la imagen configurando un valor de intensidad medio.
[3]	Corrige la imagen configurando un valor de intensidad alto.

[DEFINICION]

Puede ajustar la definición de la imagen proyectada.

1) Pulse ▲▼ para seleccionar [DEFINICION].

2) Pulse ◀▶ o el botón <ENTER>.

- Aparece la pantalla de ajuste individual **[DEFINICION]**.

3) Pulse ◀▶ para ajustar el nivel.

Operación	Ajuste	Margen de ajuste
Pulse ▶.	Los contornos se vuelven más nítidos.	0 - +15
Pulse ◀.	Los contornos se vuelven más suaves.	

Nota

- Si pulsa ▶ cuando el valor de ajuste es de [+15], el valor cambia a [0]. Si pulsa ◀ cuando el valor de ajuste es de [0], el valor cambia a [+15].

[REDUCCIÓN DE RUIDO]

Puede reducir el ruido cuando la imagen de entrada aparece degradada y hay ruido en la señal de la imagen.

1) Pulse ▲▼ para seleccionar [REDUCCIÓN DE RUIDO].

2) Pulse ◀▶ o el botón <ENTER>.

- Aparece la pantalla de ajuste individual **[REDUCCIÓN DE RUIDO]**.

3) Pulse ◀▶ para cambiar el elemento.

- Los elementos cambiarán cada vez que pulse el botón.

[NO]	Sin corrección.
[1]	Corrige ligeramente el ruido.
[2]	Corrige moderadamente el ruido.
[3]	Corrige drásticamente el ruido.

Atención

- Cuando se establece este ajuste para una señal de entrada con menos ruido, la imagen puede verse diferente a la original. En este caso, ajústelo en [NO].

[AI]

Active/desactive la función de corrección AI (control automático de la gradación). Cuando se activa, el control de la gradación se realiza de acuerdo con la imagen proyectada, para generar la imagen óptima con contraste.

1) Pulse ▲▼ para seleccionar [AI].

2) Pulse ◀▶ o pulse el botón <ENTER>.

- Se muestra la pantalla de ajuste individual **[AI]**.

3) Pulse ◀▶ para cambiar el elemento.

- Los elementos cambiarán cada vez que pulse el botón.

[SÍ]	Activa la función de la corrección AI.
[NO]	Desactiva la función de la corrección AI.

[SELECTOR DEL SISTEMA]

El proyector detectará automáticamente la señal de entrada, pero puede ajustar el método del sistema manualmente cuando se recibe una señal inestable. Ajuste el método del sistema que coincida con la señal de entrada.

1) Pulse ▲▼ para seleccionar [SELECTOR DEL SISTEMA].

2) Pulse el botón <ENTER>.

3) Pulse ▲▼ para seleccionar un formato de sistema.

- Si se reciben señales a través del terminal <SDI IN>, pulse ▲▼◀▶ para seleccionar el formato del sistema. (Sólo para PT-DZ780)
- Los formatos de sistema disponibles varían en función de la señal de entrada.

Terminal	Formato de sistema	
Terminal <R/P_R/VIDEO>, terminales <G/Y>/<B/P_B/C>	Seleccione [AUTO], [NTSC], [NTSC4.43], [PAL], [PAL-M], [PAL-N], [SECAM] o [PAL60]. Ajústelo en [AUTO] normalmente. (El ajuste [AUTO] seleccionará automáticamente [NTSC], [NTSC4.43], [PAL], [PAL-M], [PAL-N], [SECAM] o [PAL60].) Seleccione el ajuste correspondiente al método de señal del televisor utilizado.	
Terminal <RGB 1 IN>, terminal <RGB 2 IN>	**Señal 480i, 576i o 576p**	Seleccione [RGB] o [YC_BC_R].
	Señal VGA60 o 480p	Seleccione [VGA60], [480p YC_BC_R] o [480p RGB].
	Otras señales basadas en imágenes en movimiento	Seleccione [RGB] o [YP_BP_R].
Terminal <DVI-D IN>	**Señal 480i, 576i, 480p o 576p**	Seleccione [RGB] o [YC_BC_R].
	Otras señales basadas en imágenes en movimiento	Seleccione [RGB] o [YP_BP_R].
Terminal <HDMI IN>, terminal <DIGITAL LINK/LAN>	**Señal 480i, 576i, 480p o 576p**	Seleccione [AUTO], [RGB] o [YC_BC_R].
	Otras señales basadas en imágenes en movimiento	Seleccione [AUTO], [RGB] o [YP_BP_R].
Terminal <SDI IN> (Solo para PT-DZ780)	Seleccione [AUTO], [480i YC_BC_R], [576i YC_BC_R], [720/50p YP_BP_R], [720/60p YP_BP_R], [1035/60i YP_BP_R], [1080/24p YP_BP_R], [1080/24sF YP_BP_R], [1080/25p YP_BP_R], [1080/30p YP_BP_R], [1080/50i YP_BP_R], [1080/60i YP_BP_R], [1080/50p YP_BP_R], [1080/60p YP_BP_R], [1080/24p RGB], [1080/24sF RGB], [1080/25p RGB], [1080/30p RGB], [1080/50i RGB] o [1080/60i RGB].	

4) Pulse el botón <ENTER>.

Nota

- Consulte “Lista de señales compatibles” (➡ página 190) para conocer los tipos de señales de vídeo que pueden utilizarse con el proyector.
- Es posible que estos ajustes no funcionen correctamente en algunos dispositivos externos conectados.

Vídeo compatible con sRGB

sRGB es un estándar internacional (IEC61966-2-1) para la reproducción del color definido por IEC (International Electrotechnical Commission).
Ajuste de acuerdo a los pasos siguientes para reproducir colores en conformidad con sRGB y con mayor fidelidad.

1) Ajuste [ECUALIZACIÓN DE COLORES] en [NO].

- Consulte [ECUALIZACIÓN DE COLORES] (➡ página 94).

2) Acceda al menú [IMAGEN].

- Consulte “Menú [IMAGEN]” (➡ página 76).

3) Pulse ▲▼ para seleccionar [MODO DE IMAGEN].

4) Pulse ◀▶ para configurar [NATURAL].

5) Pulse ▲▼ para seleccionar [COLOR].

6) Pulse el botón <DEFAULT> en el mando a distancia para ajustar los valores predeterminados de fábrica.

7) Siga los pasos 5) - 6) para restaurar los ajustes predeterminados de fábrica de [TINTE], [TEMPERATURA COLOR], [GANANCIA BLANCO], [GAMMA] y [SYSTEM DAYLIGHT VIEW].

Nota

- sRGB solo puede utilizarse para la entrada de señales RGB.

Menú [POSICIÓN]

En la pantalla de menú, seleccione [POSICIÓN] en el menú principal y seleccione un elemento del submenú.

Consulte “Navegación a través del menú” (➡ página 71) para obtener más información acerca del uso de la pantalla de menú.

- Después de seleccionar el elemento, pulse ▲▼◀▶ para realizar el ajuste.

Nota

- Si el dispositivo compatible con salida DIGITAL LINK opcional (Núm. de modelo: ET-YFB100G, ET-YFB200G) se conecta al terminal <DIGITAL LINK/LAN>, ajuste el desplazamiento, el aspecto y la fase reloj en el menú del dispositivo compatible de salida DIGITAL LINK en primer lugar.

[CAMBIO]

Mueva la posición de la imagen verticalmente u horizontalmente si la imagen proyectada en la pantalla sigue fuera de posición aunque las posiciones del proyector y de la pantalla sean correctas.

1) Pulse ▲▼ para seleccionar [CAMBIO].

2) Pulse el botón <ENTER>.

- Aparece la pantalla **[CAMBIO]**.

3) Pulse ▲▼◀▶ para ajustar la posición.

Orientación	Operación	Ajuste	
Ajuste vertical (hacia arriba y hacia abajo)	Pulse ▲.	La posición de la imagen se mueve hacia arriba.	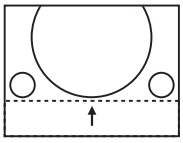
	Pulse ▼.	La posición de la imagen se mueve hacia abajo.	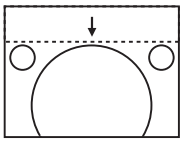
Ajuste horizontal (hacia la derecha y hacia la izquierda)	Pulse ▶.	La posición de la imagen se mueve hacia la derecha.	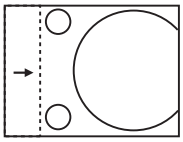
	Pulse ◀.	La posición de la imagen se mueve hacia la izquierda.	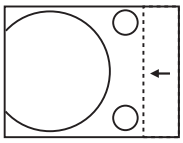

[ASPECTO]

Puede cambiar la relación de aspecto de la imagen.

La relación de aspecto cambia dentro del rango de la pantalla seleccionado en [AJUSTE PANTALLA]. Ajuste primero [AJUSTE PANTALLA]. (➡ página 95)

1) Pulse ▲▼ para seleccionar [ASPECTO].

2) Pulse ◀▶ o el botón <ENTER>.

- Aparece la pantalla de ajuste individual **[ASPECTO]**.

3) Pulse ◀▶ para cambiar el elemento.

- Los elementos cambiarán cada vez que pulse el botón.

[ESTÁNDAR]	Muestra imágenes sin cambiar la relación de aspecto de las señales de entrada.

[AUTO][*1]	El proyector identifica el ID de vídeo (VID) integrado en las señales de vídeo y muestra la imagen cambiando automáticamente el tamaño de la pantalla entre 4:3 y 16:9. Esta función es efectiva para las señales 480i/480p.
[VID AUTO][*2]	El proyector identifica el ID de vídeo (VID) integrado en las señales de vídeo y muestra la imagen cambiando automáticamente el tamaño de la pantalla entre 4:3 y 16:9. Esta función es efectiva para las señales NTSC.
[COMPLETO]	Muestra imágenes sin cambiar la resolución de las señales de entrada.
[16:9]	Muestra imágenes con la relación de aspecto convertida a 16:9 al recibir señales estándar[*3]. Las imágenes se visualizan sin cambiar la relación de aspecto al recibir señales panorámicas[*4].
[4:3]	Muestra imágenes sin cambiar la relación de aspecto al recibir señales estándar[*3]. Muestra imágenes sin cambiar la relación de aspecto para que quepan en una pantalla 4:3 cuando se reciben señales panorámicas[*4].
[EXPANSIÓN H.]	Muestra imágenes utilizando toda la anchura de la pantalla. Cuando las señales tienen una relación de aspecto verticalmente mayor que la relación de aspecto de la pantalla seleccionada en [RELACIÓN DE ASPECTO], las imágenes se visualizan con la parte superior e inferior cortadas.
[EXPANSIÓN V.]	Muestra imágenes utilizando toda la altura de la pantalla seleccionada en [RELACIÓN DE ASPECTO]. Cuando las señales tienen una relación de aspecto horizontalmente mayor que la relación de aspecto de la pantalla seleccionada en [RELACIÓN DE ASPECTO], las imágenes se visualizan con la parte derecha e izquierda cortadas.
[EXPANSIÓN H/V]	Muestras imágenes con todo el rango de la pantalla seleccionado en [RELACIÓN DE ASPECTO]. Cuando la relación de aspecto de las señales de entrada difiere del rango de pantalla, las imágenes se visualizan con la relación de aspecto convertida a aquella de la pantalla seleccionada en [RELACIÓN DE ASPECTO].

*1 Durante la entrada de la señal RGB (480i, 480p)
*2 Solo al recibir señales de vídeo y la señal Y/C (NTSC)
*3 Las señales estándar son señales de entrada con una relación de aspecto de 4:3 o 5:4.
*4 Las señales panorámicas son señales de entrada con una relación de aspecto de 16:10, 16:9, 15:9 o 15:10.

Nota

- Algunos modos de tamaño no están disponibles para ciertos tipos de señales de entrada. [ESTÁNDAR] no se puede seleccionar para la señal de vídeo, la señal Y/C (NTSC) o la señal RGB (480i, 480p).
- Si se selecciona una relación de aspecto que es diferente a la relación de aspecto para las señales de entrada, las imágenes aparecerán de forma diferente a las originales. Téngalo presente cuando seleccione la relación de aspecto.
- Si usa el proyector en lugares como cafeterías o en hoteles para mostrar programas por razones comerciales o para presentaciones públicas, tenga en cuenta que ajustar la relación de aspecto o usar la función de zoom para cambiar las imágenes de la pantalla podría infringir los derechos de autor del propietario original de ese programa según la legislación de protección de derechos de autor. Tenga cuidado al usar una función del proyector como por ejemplo al ajustar la relación de aspecto o la función de zoom.
- Si se muestran imágenes 4:3 convencionales (normales) que no son imágenes panorámicas en una pantalla panorámica, los bordes de las imágenes podrían no ser visibles o podrían llegar a distorsionarse. Este tipo de imágenes se deben visualizar con una relación de aspecto de 4:3 en el formato original previsto por el creador de las imágenes.

[ZOOM]

Puede ajustar el tamaño de la imagen.

Si [ASPECTO] está establecido en una opción que no sea [ESTÁNDAR] ni [COMPLETO]

1) Pulse ▲▼ para seleccionar [ZOOM].

2) Pulse el botón <ENTER>.

- Aparece la pantalla **[ZOOM]**.

3) Pulse ▲▼ para seleccionar [FIJACIÓN].

4) Pulse ◀▶ para cambiar el elemento.

[NO]	Ajusta la relación de zoom de [VERTICAL] y [HORIZONTAL].
[SÍ]	Usa [AMBOS] para ajustar la relación de zoom. La imagen se puede ampliar o reducir vertical u horizontalmente al mismo nivel de ampliación.

5) Pulse ▲▼ para seleccionar [VERTICAL] o [HORIZONTAL].

- Si [SÍ] está seleccionado, seleccione [AMBOS].

6) Pulse ◀▶ para realizar el ajuste.

Nota

- Cuando [ASPECTO] está establecido en [COMPLETO], [ZOOM] no se puede establecer.

Cuando [ASPECTO] se establece en [ESTÁNDAR]

1) Pulse ▲▼ para seleccionar [ZOOM].

2) Pulse el botón <ENTER>.

- Aparece la pantalla **[ZOOM]**.

3) Pulse ▲▼ para seleccionar [MODO].

4) Pulse ◀▶ para cambiar el elemento.

[INTERNO]	Aumenta el tamaño dentro del rango de aspecto establecido con [RELACIÓN DE ASPECTO].
[LLENO]	Amplia o reduce el tamaño utilizando toda la zona de visualización ajustada con [RELACIÓN DE ASPECTO].

5) Pulse ▲▼ para seleccionar [FIJACIÓN].

6) Pulse ◀▶ para cambiar el elemento.

[NO]	Ajusta la relación de zoom de [VERTICAL] y [HORIZONTAL].
[SÍ]	Usa [AMBOS] para ajustar la relación de zoom. La imagen se puede ampliar o reducir vertical u horizontalmente al mismo nivel de ampliación.

7) Pulse ▲▼ para seleccionar [VERTICAL] o [HORIZONTAL].

- Si [SÍ] está seleccionado, seleccione [AMBOS].

8) Pulse ◀▶ para realizar el ajuste.

Nota

- Cuando [ASPECTO] no está establecido en [ESTÁNDAR], no se visualizará [MODO].

[FASE RELOJ]

Puede ajustar hasta obtener una imagen óptima cuando existe una imagen parpadeando o imágenes borrosas.

1) Pulse ▲▼ para seleccionar [FASE RELOJ].

2) Pulse ◀▶ o el botón <ENTER>.

- Aparece la pantalla de ajuste individual **[FASE RELOJ]**.

3) Pulse ◀▶ para realizar el ajuste.

- El valor de ajuste cambiará entre [0] y [+31]. Realice el ajuste procurando que el nivel de interferencia sea el mínimo.

Nota

- Algunas señales no pueden ajustarse.
- Es posible que no se obtenga el valor óptimo si la salida del ordenador de entrada no es estable.
- Es posible que no se obtenga el valor óptimo cuando exista un cambio en el total de los números de puntos.
- [FASE RELOJ] solo se puede ajustar cuando ingresa una señal en el terminal <RGB 1 IN> o en el terminal <RGB 2 IN>.
- [FASE RELOJ] no se puede ajustar cuando se recibe una señal digital.
- Si pulsa ▶ cuando el valor de ajuste es de [+31], el valor cambia a [0]. Si pulsa ◀ cuando el valor de ajuste es de [0], el valor cambia a [+31].

[GEOMETRÍA]

Puede corregir los distintos tipos de distorsión en una imagen proyectada.
La tecnología única de proceso de imágenes permite la proyección de una imagen cuadrada en una forma especial de pantalla.

1) Pulse ▲▼ para seleccionar [GEOMETRÍA].

2) Pulse ◀▶ para cambiar el elemento.

- Los elementos cambiarán cada vez que pulse el botón.

[NO]	No realice el ajuste geométrico.
[KEYSTONE]	Ajusta cualquier distorsión trapezoidal en la imagen proyectada.

[CORRECCIÓN ESQUINAS]	Ajusta cualquier distorsión en las cuatro esquinas de la imagen proyectada.
[CURVATURA]	Ajusta cualquier distorsión curvada en la imagen proyectada.
[PC-1]*1	Realiza el ajuste geométrico mediante el ordenador. Se requiere el Kit de actualización opcional (Núm. de modelo: ET-UK20).
[PC-2]*1	
[PC-3]*1	

*1 Sólo para PT-DZ780.
Se requieren conocimientos avanzados para usar un ordenador para controlar el ajuste geométrico. Póngase en contacto con su distribuidor.
Es posible guardar hasta tres ajustes geométricos realizados usando el ordenador.

Ajuste de [KEYSTONE] o [CURVATURA]

1) Pulse ▲▼ para seleccionar [GEOMETRÍA].

2) Pulse ◀▶ para seleccionar [KEYSTONE] o [CURVATURA].

3) Pulse el botón <ENTER>.
- Aparece la pantalla **[GEOMETRÍA:KEYSTONE]** o **[GEOMETRÍA:CURVATURA]**.

4) Pulse ▲▼ para seleccionar el elemento que desea ajustar.

5) Pulse ◀▶ para realizar el ajuste.

[KEYSTONE]	
[RATIO LENTES] Ajuste la relación de proyección para la lente utilizada.	
[KEYSTONE VERTICAL] 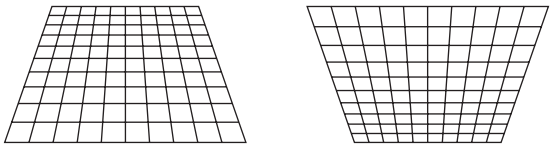	**[KEYSTONE HORIZONTAL]** 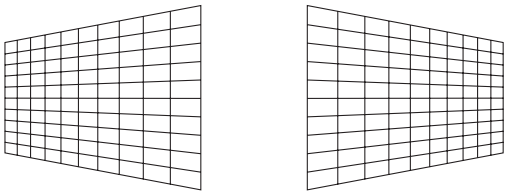
[BALANCE VERTICAL] 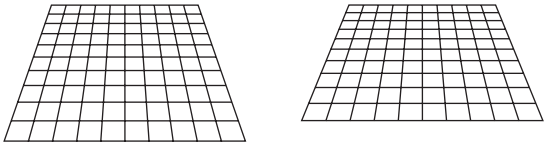	**[BALANCE HORIZONTAL]** 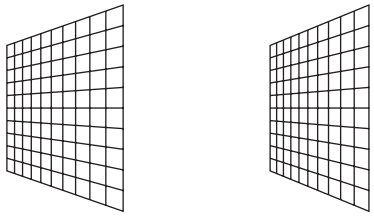
Realice el ajuste de acuerdo con el rango de desplazamiento de la lente en dirección vertical.	Realice el ajuste de acuerdo con el rango de desplazamiento de la lente en dirección horizontal.

[CURVATURA]	
[RATIO LENTES] Ajuste la relación de proyección para la lente utilizada.	
[KEYSTONE VERTICAL] 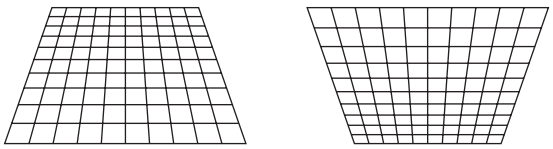	**[KEYSTONE HORIZONTAL]** 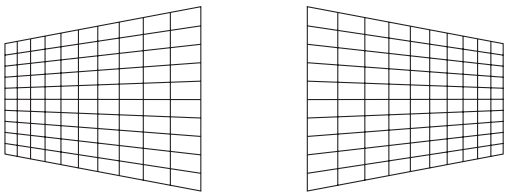
[ACRO VERTICAL] 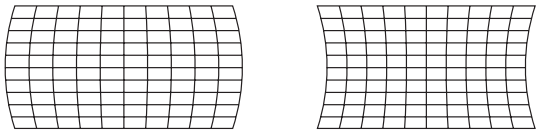	**[ACRO HORIZONTAL]** 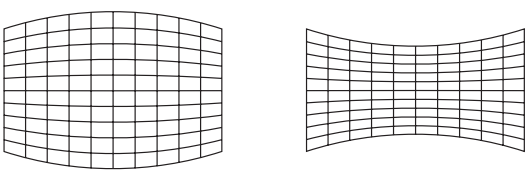

[CURVATURA]	
[BALANCE VERTICAL] 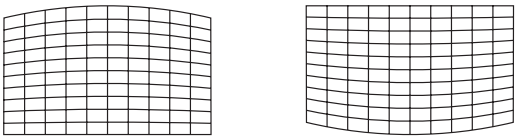	**[BALANCE HORIZONTAL]** 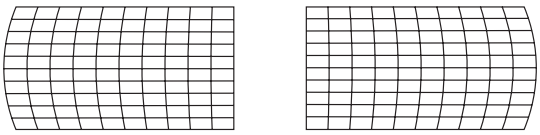
[MANTENER RELACIÓN DE ASPECTO] Seleccione[SÍ] para corregir mientras guarda la relación de aspecto.	

Ajuste de [CORRECCIÓN ESQUINAS]

1) Pulse ▲▼ para seleccionar [GEOMETRÍA].

2) Pulse ◀▶ para seleccionar [CORRECCIÓN ESQUINAS].

3) Pulse el botón <ENTER>.

- Aparece la pantalla **[GEOMETRÍA:CORRECCIÓN ESQUINAS]**.

4) Pulse ▲▼ para seleccionar el elemento de ajuste, y pulse el botón <ENTER>.

5) Pulse ▲▼◀▶ para realizar el ajuste.

[CORRECCIÓN ESQUINAS]			
[SUPERIOR IZQUIERDA] 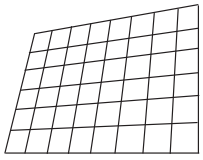	**[SUPERIOR DERECHA]** 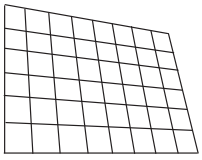	**[INFERIOR IZQUIERDA]** 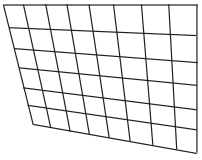	**[INFERIOR DERECHA]** 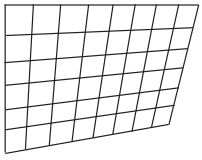
[LINEALIDAD] Dirección horizontal 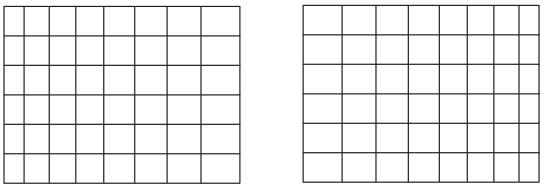		Dirección vertical 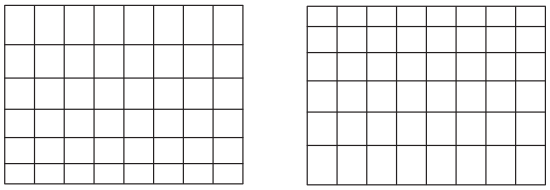	

Nota

- El menú o el logotipo podrían desplazarse de la pantalla cuando se realiza el ajuste de [GEOMETRÍA].
- Si se usan conjuntamente el ajuste [BORDES ZONA BLENDING] (➡ página 89) y [GEOMETRÍA], el ajuste correcto de combadura de bordes podría no ser posible en ciertos entornos.
- El Kit de actualización opcional (Núm. de modelo: ET-UK20) puede usarse para ampliar el rango corregible. Para adquirir el producto, póngase en contacto con su distribuidor. (Sólo para PT-DZ780)
- La imagen podría desaparecer durante unos instantes al realizar el ajuste, pero no se trata de un error.

Menú [MENÚ AVANZADO]

En la pantalla de menú, seleccione [MENÚ AVANZADO] en el menú principal y seleccione un elemento del submenú.
Consulte “Navegación a través del menú” (➡ página 71) para obtener más información acerca del uso de la pantalla de menú.

- Después de seleccionar el elemento, pulse ▲▼◀▶ para realizar el ajuste.

[DIGITAL CINEMA REALITY]

Puede aumentar la resolución vertical y mejorar la calidad de imagen realizando el procesamiento de cine cuando se recibe la señal PAL (o SECAM) 576i, la señal NTSC 480i y 1080/50i, 1080/60i.

1) Pulse ▲▼ para seleccionar [DIGITAL CINEMA REALITY].

2) Pulse ◀▶ para cambiar el elemento.

- Los elementos cambiarán cada vez que pulse el botón.

[AUTO]	Realiza la detección automática y el procesamiento de cine. (Ajuste predeterminado)	
[NO]	No realiza el procesamiento de cine.	
[30p FIJA]	Al recibir señales 480i o 1080/60i	Realiza el procesamiento de cine forzado (conversión 2:2).
[25p FIJA]	Al recibir señales 576i o 1080/50i	

Nota

- En [DIGITAL CINEMA REALITY], la calidad de imagen disminuirá cuando se ajusta una señal diferente a conversión 2:2 en [25p FIJA] o [30p FIJA]. (Disminuirá la resolución vertical).
- Cuando [RESPUESTA DE FRAME] está establecido en [RÁPIDO], [DIGITAL CINEMA REALITY] no puede configurarse.

[BORRADO]

Puede ajustar el ancho de cubierta si existe ruido en el borde de la pantalla o si la imagen se sale ligeramente de la pantalla al proyectar una imagen de un VCR u otros dispositivos.

1) Pulse ▲▼ para seleccionar [BORRADO].

2) Pulse el botón <ENTER>.

- Aparece la pantalla de ajuste **[BORRADO]**.

3) Pulse ▲▼ para seleccionar [SUPERIOR], [INFERIOR], [IZQUIERDO] o [DERECHO].

- Cuando [PERSONALIZAR MASCARA] se ajusta en un elemento diferente de [NO] ([PC-1], [PC-2] o [PC-3]), el ancho de cubierta puede ajustarse a cualquier dimensión con el ordenador. Es posible guardar hasta tres ajustes de borrado realizados con el ordenador. (Sólo para PT-DZ780)
  Para utilizar la función [PERSONALIZAR MASCARA], hace falta el Kit de actualización opcional (Núm. de modelo: ET-UK20). Para adquirir el producto, póngase en contacto con su distribuidor.

4) Pulse ◀▶ para ajustar el ancho de cubierta.

Corrección de borrado	Elemento	Operación	Ajuste		Margen de ajuste
Parte superior de la pantalla	**[SUPERIOR]**	Pulse ◀.	La zona de borrado se desplaza hacia arriba.	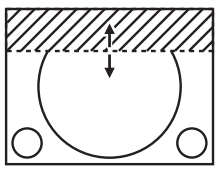	PT-DZ780: parte superior a inferior 0 - 599 PT-DW750: parte superior a inferior 0 - 399 PT-DX820: parte superior a inferior 0 - 383
		Pulse ▶.	La zona de borrado se desplaza hacia abajo.		
Parte inferior de la pantalla	**[INFERIOR]**	Pulse ▶.	La zona de borrado se desplaza hacia arriba.	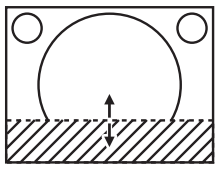	
		Pulse ◀.	La zona de borrado se desplaza hacia abajo.		

Corrección de borrado	Elemento	Operación	Ajuste		Margen de ajuste
Parte izquierda de la pantalla	**[IZQUIERDO]**	Pulse ▶.	La zona de borrado se mueve hacia la derecha.	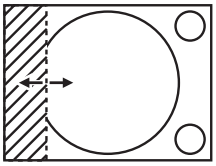	PT-DZ780: izquierda a derecha 0 - 959 PT-DW750: izquierda a derecha 0 - 639 PT-DX820: izquierda a derecha 0 - 511
		Pulse ◀.	La zona de borrado se mueve hacia la izquierda.		
Parte derecha de la pantalla	**[DERECHO]**	Pulse ◀.	La zona de borrado se mueve hacia la derecha.	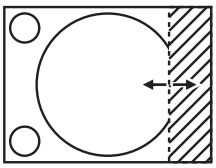	
		Pulse ▶.	La zona de borrado se mueve hacia la izquierda.		

[RESOLUCIÓN DE ENTRADA]

Puede ajustar hasta obtener una imagen óptima cuando existe una imagen parpadeando o imágenes borrosas.

1) Pulse ▲▼ para seleccionar [RESOLUCIÓN DE ENTRADA].

2) Pulse el botón <ENTER>.

- Aparece la pantalla **[RESOLUCIÓN DE ENTRADA]**.

3) Pulse ▲▼ para seleccionar [TOTAL DE PUNTOS], [PUNTOS DE VISUAL.], [TOTAL DE LÍNEAS] o [LÍNEAS DE VISUAL.] y pulse ◀▶ para configurar cada elemento.

- Los valores correspondientes a la señal de entrada se muestran automáticamente para cada elemento. Aumente o reduzca los valores visualizados y ajústelos en el punto óptimo visualizando la pantalla cuando existen bandas verticales o partes no mostradas en la pantalla.

Nota

- Las bandas verticales mencionadas no se presentarán con la entrada de señal de todo en blanco.
- La imagen podría deformarse al realizar el ajuste, pero esto no representa un mal funcionamiento.
- [RESOLUCIÓN DE ENTRADA] solo se puede ajustar cuando se recibe una señal RGB en el terminal <RGB 1 IN> o en el terminal <RGB 2 IN>.
- Algunas señales no pueden ajustarse.

[POSICIÓN DE FIJACIÓN]

Puede ajustar el punto óptimo cuando la parte negra de la imagen tiene poca definición o es de color verde.

1) Pulse ▲▼ para seleccionar [POSICIÓN DE FIJACIÓN].

2) Pulse ◀▶ para realizar el ajuste.

Estado	Cálculo aproximado del valor óptimo	Margen de ajuste
La parte negra tiene poca definición.	El punto en el cual mejora más la definición de la parte negra es el valor óptimo.	1 - 255
La parte negra se vuelve verde.	El punto en el cual la parte verde se vuelve negra y se mejora la definición es el valor óptimo.	

Nota

- [POSICIÓN DE FIJACIÓN] solo se puede ajustar cuando ingresa una señal en el terminal <RGB 1 IN> o en el terminal <RGB 2 IN>.
- Algunas señales no pueden ajustarse.

[BORDES ZONA BLENDING]

La función de combadura de bordes permite superponer perfectamente las imágenes de varios proyectores usando la inclinación del brillo del área superpuesta.

1) Pulse ▲▼ para seleccionar [BORDES ZONA BLENDING].

2) Pulse ◀▶ para cambiar el elemento.

- Los elementos cambiarán cada vez que pulse el botón.

[NO]	Desactiva la función de combadura de bordes.

[SÍ]	Utilice el valor de ajuste predefinido en el proyector para la inclinación del área de difuminación de bordes.
[USUARIO]	Utilice el valor de ajuste del usuario para la inclinación del área de difuminación de bordes. (La configuración/registro requiere un software separado. Póngase en contacto con su distribuidor.)

- Para ajustar la combadura de bordes, vaya al paso **3)**.

3) Cuando [SÍ] o [USUARIO] esté seleccionado, pulse el botón <ENTER>.
- Aparece la pantalla **[BORDES ZONA BLENDING]**.

4) Pulse ▲▼ para especificar la zona que se va a corregir.
- Al unirse en la parte superior: establezca [SUPERIOR] en [SÍ]
- Al unirse en la parte inferior: establezca [INFERIOR] en [SÍ]
- Al unirse en la izquierda: establezca [IZQUIERDO] en [SÍ]
- Al unirse en la derecha: establezca [DERECHO] en [SÍ]

5) Pulse ◀▶ para cambiar a [SÍ].

6) Pulse ▲▼ para seleccionar [INICIO] o [ANCHO].

7) Pulse ◀▶ para ajustar la posición de inicio o la anchura de la corrección.

8) Pulse ▲▼ para seleccionar [MARCADOR].

9) Pulse ◀▶ para cambiar a [SÍ].
- Se visualiza un marcador del ajuste de la posición de imagen. La posición en la cual se superponen las líneas rojas y verdes de los grupos que se van a unir será el punto óptimo. Asegúrese de fijar la anchura de corrección para que los proyectores se unan con el mismo valor. La unión óptima no es posible con proyectores con diferentes anchuras de corrección.

El punto óptimo es el punto en el cual estas líneas solapan.

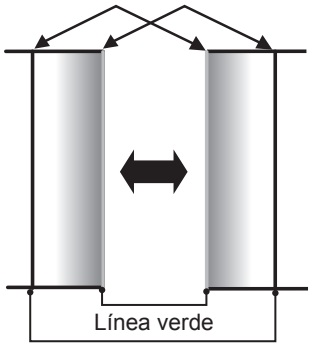

10) Pulse ▲▼ para seleccionar [AJUSTE DE BRILLO].

11) Pulse el botón <ENTER>.
- Aparece la pantalla **[AJUSTE DE BRILLO]**.
- Al configurar [CARTA DE AJUSTE AUTOMÁTICA] como [SÍ] en la pantalla **[BORDES ZONA BLENDING]**, el patrón de prueba negro se muestra al abrirse la pantalla **[AJUSTE DE BRILLO]**.

12) Pulse ▲▼ para seleccionar [NIVEL NEGRO NO SUPERPUESTO].

13) Pulse el botón <ENTER>.
- Aparece la pantalla **[NIVEL NEGRO NO SUPERPUESTO]**.
- Cuando [FIJACIÓN] se establece en [NO], [ROJO], [VERDE] y [AZUL] se pueden establecer individualmente.

14) Pulse ▲▼ para seleccionar un elemento y pulse ◀▶ para cambiar el ajuste.
- Una vez completado el ajuste, pulse el botón <MENU> para volver a la pantalla **[AJUSTE DE BRILLO]**.

15) Pulse ▲▼ para seleccionar [SUPERIOR], [INFERIOR], [IZQUIERDO] o [DERECHO] en [ANCHO DEL BORDE NEGRO].

16) Pulse ◀▶ para configurar la región (anchura) del ajuste [ANCHO DEL BORDE NEGRO].

17) Pulse ▲▼ para seleccionar [ÁREA KEYSTONE SUPERIOR], [ÁREA KEYSTONE INFERIOR], [ÁREA KEYSTONE IZQUIERDA] o [ÁREA KEYSTONE DERECHA].

18) Pulse ◀▶ para ajustar la inclinación del borde entre [NIVEL NEGRO NO SUPERPUESTO] y [NIVEL DEL BORDE NEGRO].

19) Pulse ▲▼ para seleccionar [NIVEL DEL BORDE NEGRO].

20) Pulse el botón <ENTER>.

- Aparece la pantalla **[NIVEL DEL BORDE NEGRO]**.
- Cuando [FIJACIÓN] se establece en [NO], [ROJO], [VERDE] y [AZUL] se pueden establecer individualmente.

21) Pulse ▲▼ para seleccionar un elemento y pulse ◀▶ para cambiar el ajuste.

- Una vez completado el ajuste, pulse el botón <MENU> para volver a la pantalla **[NIVEL DEL BORDE NEGRO]**.

22) Pulse ▲▼ para seleccionar [SUPERIOR], [INFERIOR], [IZQUIERDO] o [DERECHO] en [NIVEL DE NEGRO SUPERPUESTO].

23) Pulse el botón <ENTER>.

- Aparece la pantalla **[NIVEL DE NEGRO SUPERPUESTO]**.
- Si [FIJACIÓN] se configura como [NO], [ROJO], [VERDE] y [AZUL] pueden ajustarse por separado.

24) Pulse ▲▼ para seleccionar un elemento y pulse ◀▶ para ajustar el valor.

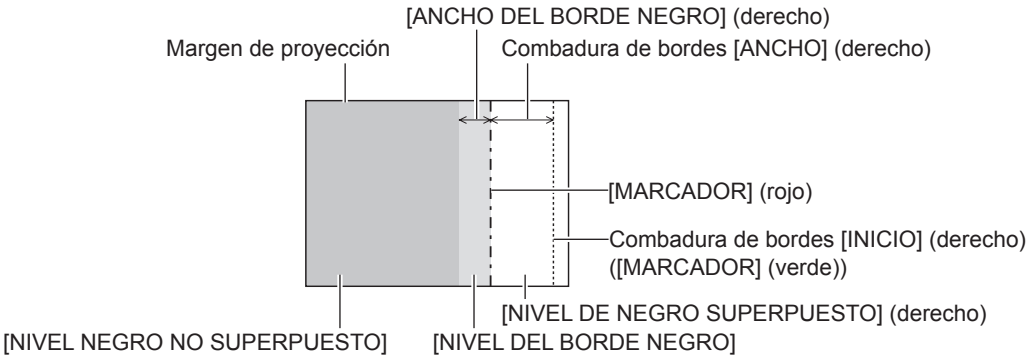

Nota

- [AJUSTE DE BRILLO] es una función que hace que el incremento de brillo en el nivel de negro del área de la imagen superpuesta sea difícil de percibir cuando se usa [BORDES ZONA BLENDING] para configurar varias pantallas. El punto óptimo de la corrección se configura ajustando [NIVEL NEGRO NO SUPERPUESTO] de modo que el nivel de negro del área de la imagen superpuesta tenga el mismo nivel que el área sin superposición. Si el área del borde entre la zona en la que se está superponiendo la imagen y en la que no hay superposición es más brillante tras ajustar [NIVEL NEGRO NO SUPERPUESTO], ajuste la anchura de la parte superior, inferior, izquierda o derecha. Ajuste [NIVEL DEL BORDE NEGRO] cuando el ajuste de anchura sólo oscurezca el área del borde.
- La parte de unión puede parecer discontinúa dependiendo de la posición desde la cual se esté observando cuando se usa una pantalla con ganancia alta o una pantalla de retroproyección.
- Al configurar varias pantallas usando la difuminación de bordes horizontal y vertical, ajuste [NIVEL DE NEGRO SUPERPUESTO] primero antes de realizar los ajustes del paso **12)**. El procedimiento del método de ajuste es el mismo que el del [NIVEL NEGRO NO SUPERPUESTO].
- Si solamente se utiliza la difuminación de bordes horizontal o vertical, establezca todas las opciones de [NIVEL DE NEGRO SUPERPUESTO] en 0.
- El ajuste [CARTA DE AJUSTE AUTOMÁTICA] cambia sincronizándose con [CARTA DE AJUSTE AUTOMÁTICA] de [ECUALIZACIÓN DE COLORES].
- El ajuste de la inclinación del borde entre [NIVEL NEGRO NO SUPERPUESTO] y [NIVEL DEL BORDE NEGRO] es una función para realizar la difuminación de bordes junto con el ajuste de [GEOMETRÍA] (➡ página 85). Si [NIVEL NEGRO NO SUPERPUESTO] se inclina mediante la corrección trapezoidal de [KEYSTONE] en [GEOMETRÍA], realice los pasos **17)** y **18)** para ajustar la difuminación de bordes según la forma de [NIVEL NEGRO NO SUPERPUESTO].

[RESPUESTA DE FRAME]

Ajuste el retraso del cuadro de la imagen.

1) Pulse ▲▼ para seleccionar [RESPUESTA DE FRAME].

2) Pulse ◀▶ para cambiar el elemento.

- Los elementos cambiarán cada vez que pulse el botón.

[NORMAL]	Ajuste estándar.
[RÁPIDO]*1	Simplifica el procesamiento de la imagen para reducir el retraso del cuadro de la imagen.
[FIJO]*2	Ajusta el retraso de cuadro de la imagen en un valor constante, independientemente de la posición o la ampliación de la imagen.

*1 Cuando las señales de entrada sean diferentes de las señales entrelazadas, [RÁPIDO] no puede ajustarse.
*2 Solamente al recibir señales basadas en imágenes en movimiento y señales de imágenes fijas con una frecuencia de barrido vertical de 50 Hz o 60 Hz

Nota

- Cuando se ajusta [RESPUESTA DE FRAME] en [RÁPIDO], disminuye la calidad de la imagen. Asimismo, no es posible ajustar [DIGITAL CINEMA REALITY].
- [RESPUESTA DE FRAME] no puede ajustarse durante P IN P.

[RASTER POSITION]

Esta opción permitirá que la posición de la imagen se mueva arbitrariamente dentro del área de visualización cuando la imagen recibida no haga uso de la totalidad del área de visualización.

1) Pulse ▲▼ para seleccionar [RASTER POSITION].

2) Pulse el botón <ENTER>.

- Aparece la pantalla **[RASTER POSITION]**.

3) Pulse ▲▼◀▶ para ajustar la posición.

Menú [PANTALLA DE IDIOMA(LANGUAGE)]

En la pantalla de menú, seleccione [PANTALLA DE IDIOMA(LANGUAGE)] en el menú principal y acceda al sub-menú.

Consulte “Navegación a través del menú” (➡ página 71) para obtener más información acerca del uso de la pantalla de menú.

- Pulse ▲▼ para seleccionar un idioma y pulse el botón <ENTER> para seleccionarlo.

Cambio del idioma de visualización

Puede seleccionar el idioma del menú en pantalla.

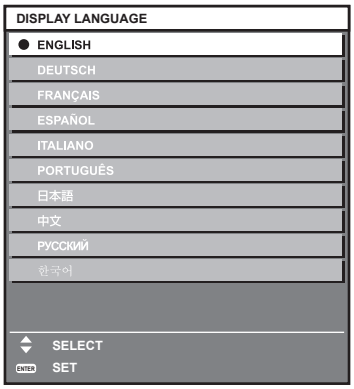

- Los diferentes menús, ajustes, pantallas de ajuste, nombres del botón de control, etc. se mostrarán en el idioma seleccionado.
- El idioma se puede cambiar a inglés, alemán, francés, español, italiano, portugués, japonés, chino, ruso o coreano.

Nota

- De forma predeterminada, el idioma de visualización del menú en pantalla del proyector es el inglés, también cuando se ejecuta [TODOS LOS DATOS DE USUARIO] (➡ página 127) en [INICIALIZAR].

Menú [OPCION DISPLAY]

En la pantalla de menú, seleccione [OPCION DISPLAY] en el menú principal y seleccione un elemento del submenú.
Consulte “Navegación a través del menú” (➡ página 71) para obtener más información acerca del uso de la pantalla de menú.

- Después de seleccionar el elemento, pulse ▲▼◀▶ para realizar el ajuste.

[ECUALIZACIÓN DE COLORES]

Corrija la diferencia de color entre proyectores que se produce al usar varios proyectores a la vez.

Ajuste de la igualación de colores

1) Pulse ▲▼ para seleccionar [ECUALIZACIÓN DE COLORES].

2) Pulse ◀▶ para cambiar el elemento.

- Los elementos cambiarán cada vez que pulse el botón.

[NO]	No se realiza el ajuste de igualación de colores.
[3COLORES]	Ajusta los tres colores: [ROJO], [VERDE] o[AZUL].
[7COLORES]	Ajusta los siete colores: [ROJO], [VERDE], [AZUL], [CIAN], [MAGENTA], [AMARILLO] o[BLANCO].
[MEDIDA]	Consulte “Ajuste de la igualación de colores con un colorímetro” (➡ página 95) para obtener más información sobre este modo.

3) Seleccione [3COLORES] o [7COLORES] y pulse el botón <ENTER>.

- Aparece la pantalla **[3COLORES]** o **[7COLORES]**.

4) Pulse ▲▼ para seleccionar [ROJO], [VERDE] o [AZUL] ([ROJO], [VERDE], [AZUL], [CIAN], [MAGENTA], [AMARILLO] o [BLANCO] para [7COLORES]).

5) Pulse el botón <ENTER>.

- Aparece la pantalla **[3COLORES:ROJO]**, **[3COLORES:VERDE]** o **[3COLORES:AZUL]**.
  En el caso de [7COLORES], aparece la pantalla **[7COLORES:ROJO]**, **[7COLORES:VERDE]**, **[7COLORES:AZUL]**, **[7COLORES:CIAN]**, **[7COLORES:MAGENTA]**, **[7COLORES:AMARILLO]** o **[7COLORES:BLANCO]**.
- Al configurar [CARTA DE AJUSTE AUTOMÁTICA] como [SÍ], se muestra el patrón de prueba para el color seleccionado.

6) Pulse ▲▼ para seleccionar [ROJO], [VERDE] o [AZUL].

7) Pulse ◀▶ para realizar el ajuste.

- El valor del ajuste cambia entre 0*1 y 2 048.

*1 El límite más bajo varía dependiendo del color que se ajuste.

Nota

- Operación al corregir el color de ajuste
  Cuando el color de la corrección es el mismo que el color de ajuste: la luminancia del color de ajuste cambia.
  Al cambiar el rojo del color de corrección: se añade o quita rojo del color de ajuste.
  Al cambiar el verde del color de corrección: se añade o quita verde del color de ajuste.
  Al cambiar el azul del color de corrección: se añade o quita azul del color de ajuste.
- Este ajuste debe dejarse en manos de una persona que esté familiarizada con el proyector o en manos del personal de servicio, ya que esta operación requiere un alto nivel de conocimientos.
- Al pulsar el botón <DEFAULT> en el mando a distancia, se restaurarán los ajustes predeterminados de fábrica de todos los elementos.
- Si [ECUALIZACIÓN DE COLORES] se configura con un valor distinto de [NO], [CORRECCIÓN DEL COLOR] se establece en [NO], y [TEMPERATURA COLOR] se establece en [USUARIO1].
- El ajuste [CARTA DE AJUSTE AUTOMÁTICA] cambia sincronizándose con [CARTA DE AJUSTE AUTOMÁTICA] de [BORDES ZONA BLENDING].

Ajuste de la igualación de colores con un colorímetro

Utilice un colorímetro que pueda medir las coordenadas de cromaticidad y luminancia para cambiar los colores [ROJO], [VERDE], [AZUL], [CIAN], [MAGENTA], [AMARILLO] o [BLANCO] a los colores deseados.

1) Pulse ▲▼ para seleccionar [ECUALIZACIÓN DE COLORES].

2) Pulse ◀▶ para seleccionar [MEDIDA].

3) Pulse el botón <ENTER>.
- Aparece la pantalla **[MODO MEDIDA]**.

4) Pulse ▲▼ para seleccionar [DATOS MEDIDA].

5) Pulse el botón <ENTER>.
- Aparece la pantalla **[DATOS MEDIDA]**.

6) Mida la luminancia actual (Y) y las coordenadas de cromaticidad (x, y) usando el colorímetro.

7) Pulse ▲▼ para seleccionar un color y pulse ◀▶ para realizar el ajuste.
- Al configurar [CARTA DE AJUSTE AUTOMÁTICA] como [SÍ] en la pantalla **[MODO MEDIDA]**, se muestra el patrón de prueba para el color seleccionado.

8) Una vez completada la introducción de estos datos, pulse el botón <MENU>.
- Aparece la pantalla **[MODO MEDIDA]**.

9) Pulse ▲▼ para seleccionar [DATOS DESTINO].

10) Pulse el botón <ENTER>.
- Aparece la pantalla **[DATOS DESTINO]**.

11) Pulse ▲▼ para seleccionar un color y pulse ◀▶ para introducir las coordenadas de los colores deseados.
- Al configurar [CARTA DE AJUSTE AUTOMÁTICA] como [SÍ] en la pantalla **[MODO MEDIDA]**, se muestra el patrón de prueba para el color seleccionado.

12) Una vez completada la introducción de estos datos, pulse el botón <MENU>.

Nota

- Los colores no se visualizan correctamente cuando los datos de destino son de un color que está fuera del alcance de este proyector.
- Establezca [CARTA DE AJUSTE AUTOMÁTICA] en [SÍ] para visualizar automáticamente un patrón de prueba durante el ajuste de los colores de ajuste seleccionados.
- El ajuste [CARTA DE AJUSTE AUTOMÁTICA] cambia sincronizándose con [CARTA DE AJUSTE AUTOMÁTICA] de [BORDES ZONA BLENDING].
- Al usar un colorímetro o instrumento similar para realizar la medición, mida los colores visualizados con [CARTA DE AJUSTE AUTOMÁTICA].
- Puede existir una diferencia en las coordenadas de color de los datos de destino y de los valores de medición obtenidos en función de los instrumentos usados y de los entornos de medición.

[CORRECCIÓN DEL COLOR]

Los colores se pueden ajustar y registrar para cada formato de señal de entrada.

1) Pulse ▲▼ para seleccionar [CORRECCIÓN DEL COLOR].

2) Pulse ◀▶ para cambiar el elemento.
- Los elementos cambiarán cada vez que pulse el botón.

[NO]	Ajuste estándar
[USUARIO]	Para cada uno de los cuatro formatos de señal siguientes, VIDEO, Y/C, RGB y YC_BC_R/YP_BP_R, pueden ajustarse y registrarse seis colores de rojo, verde, azul, cian, magenta y amarillo. Pulse el botón <ENTER> para configurar los detalles. El ajuste es posible dentro del rango de –31 a +31.

[AJUSTE PANTALLA]

Ajuste el tamaño de pantalla.
Cuando cambie la relación de aspecto de una imagen proyectada, corrija la posición óptima de la imagen de la pantalla. Realice el ajuste según sea necesario para la pantalla utilizada.

1) Pulse ▲▼ para seleccionar [AJUSTE PANTALLA].

2) Pulse el botón <ENTER>.

- Aparece la pantalla **[AJUSTE PANTALLA]**.

3) Pulse ◀▶ para cambiar el elemento [RELACIÓN DE ASPECTO].

- Los elementos cambiarán cada vez que pulse el botón.

Núm. de modelo	[RELACIÓN DE ASPECTO]	Margen cuando [AJUSTE DE POSICIÓN PANTALLA] está seleccionado
PT-DZ780	[16:10]	El ajuste no es posible.
	[4:3]	Ajusta la posición horizontal entre –160 y 160.
	[16:9]	Ajusta la posición vertical entre –60 y 60.
PT-DW750	[16:10]	El ajuste no es posible.
	[16:9]	Ajusta la posición vertical entre –40 y 40.
PT-DX820	[4:3]	El ajuste no es posible.
	[16:9]	Ajusta la posición vertical entre –96 y 96.

4) Pulse ▲▼ para seleccionar [AJUSTE DE POSICIÓN PANTALLA].

- Si [RELACIÓN DE ASPECTO] se configura como [16:10] en PT-DZ780 y PT-DW750, o si [RELACIÓN DE ASPECTO] se configura como [4:3] en PT-DX820, [AJUSTE DE POSICIÓN PANTALLA] no podrá seleccionarse ni ajustarse.

5) Pulse ◀▶ para ajustar [AJUSTE DE POSICIÓN PANTALLA].

[SEÑAL AUTOMÁTICA]

Seleccione si desea ejecutar la configuración automática de señales automáticamente.
Cada vez si recibe frecuentemente señales no registradas en reuniones, etc., la posición de visualización de la pantalla o el nivel de la señal se puede ajustar automáticamente sin necesidad de pulsar el botón <AUTO SETUP> en el mando a distancia.

1) Pulse ▲▼ para seleccionar [SEÑAL AUTOMÁTICA].

2) Pulse ◀▶ para cambiar el elemento.

- Los elementos cambiarán cada vez que pulse el botón.

[NO]	Desactiva la función de señal automática.
[SÍ]	Ejecuta la configuración automática de forma automática cuando las imágenes cambian a señales no registradas durante la proyección.

[AUTO AJUSTE]

Configure esta opción al ajustar una señal especial o una señal horizontalmente larga (como 16:9).

Ajuste con [MODO]

1) Pulse ▲▼ para seleccionar [AUTO AJUSTE].

2) Pulse el botón <ENTER>.

- Aparece la pantalla **[AUTO AJUSTE]**.

3) Pulse ▲▼ para seleccionar [MODO].

4) Pulse ◀▶ para cambiar el elemento.

- Los elementos cambiarán cada vez que pulse el botón.

[ESTÁNDAR]	Ajuste estándar.
[ANCHA]	Seleccione este elemento cuando la relación de aspecto de una imagen sea una señal panorámica, que no cumpla con el ajuste de [ESTÁNDAR].
[USUARIO]	Seleccione este elemento al recibir una señal con resolución horizontal especial (número de puntos de visualización).

- Si selecciona [ESTÁNDAR] o [ANCHA], vaya al paso **7)**.

5) **Pulse ▲▼ para seleccionar [PUNTOS DE VISUAL.] y pulse ◀▶ para ajustar [PUNTOS DE VISUAL.] en la resolución horizontal de la fuente de señales.**

6) **Pulse ▲▼ para seleccionar [MODO].**

7) **Pulse el botón <ENTER>.**
   - Se ejecuta el ajuste automático. [EN PROGRESIÓN] aparece mientras se realiza el ajuste automático. Cuando se ha completado, vuelve a aparecer la pantalla **[AUTO AJUSTE]**.

Nota

- La configuración automática de la señal puede ejecutarse cuando se están recibiendo señales RGB analógicas compuestas por puntos como señales de ordenador o señales DVI-D/HDMI.

Ajuste automático de la posición

1) **Pulse ▲▼ para seleccionar [AUTO AJUSTE].**

2) **Pulse el botón <ENTER>.**
   - Aparece la pantalla **[AUTO AJUSTE]**.

3) **Pulse ▲▼ para seleccionar [AJUSTE DE POSICIÓN].**

4) **Pulse ◀▶ para cambiar el elemento.**

[SÍ]	Ajuste la posición y el tamaño de la pantalla cuando se ejecuta la configuración automática.
[NO]	No realiza el ajuste automático.

Ajuste del nivel de señal automáticamente

1) **Pulse ▲▼ para seleccionar [AUTO AJUSTE].**

2) **Pulse el botón <ENTER>.**
   - Aparece la pantalla **[AUTO AJUSTE]**.

3) **Pulse ▲▼ para seleccionar [AJUSTE DE NIVEL DE SEÑAL].**

4) **Pulse ◀▶ para cambiar el elemento.**

[NO]	No realiza el ajuste automático.
[SÍ]	Ajusta el nivel de negro ([BRILLO] del menú en pantalla) y el nivel de blanco ([CONTRASTE] del menú en pantalla) cuando se ejecuta la configuración automática.

Nota

- [AJUSTE DE NIVEL DE SEÑAL] podría no funcionar correctamente a menos que ingrese imágenes fijas que contenga negros y blancos claros.

[CONFIG. ENTRADA SECUNDARIA]

Ajuste la función de copia de seguridad para cambiar la señal a la entrada de copia de seguridad de la forma más fluida posible cuando se interrumpa la señal de entrada.

1) **Pulse ▲▼ para seleccionar [CONFIG. ENTRADA SECUNDARIA].**

2) **Pulse el botón <ENTER>.**
   - Aparece la pantalla **[CONFIG. ENTRADA SECUNDARIA]**.

3) **Pulse ▲▼ para seleccionar [MODO ENTRADA SECUNDARIA].**

4) **Pulse ◀▶ para cambiar el elemento.**
   - Los elementos cambiarán cada vez que pulse el botón.

[NO]	Desactiva la función de reserva.

[SÍ]	Activa la función de copia de seguridad entre la entrada DVI-D y la entrada HDMI. El cambio de entrada se produce de la forma más fluida posible cuando se recibe la misma señal en las entradas principal y secundaria. La entrada principal está asociada al terminal <DVI-D IN> y la entrada secundaria está asociada al terminal <HDMI IN>.

5) Pulse ▲▼ para seleccionar [CAMBIO AUTOMÁTICO].

- Cuando [MODO ENTRADA SECUNDARIA] está establecido en [NO], [CAMBIO AUTOMÁTICO] no puede seleccionarse.

6) Pulse ◀▶ para cambiar el elemento.

- Los elementos cambiarán cada vez que pulse el botón.

[HABILITADO]	Cambia a la entrada secundaria automáticamente cuando se interrumpe la señal de entrada de la entrada principal.
[DESHABILITADO]	Desactiva la función de cambio de entrada automático.

Nota

- La función de copia de seguridad solamente se activa cuando [MODO ENTRADA SECUNDARIA] es [SÍ] y se recibe la misma señal en el terminal <DVI-D IN> y el terminal <HDMI IN>.
- Para cambiar a la señal de entrada de copia de seguridad mediante la función de copia de seguridad, compruebe que se cumplen las tres condiciones siguientes para utilizar la función.
  - Ajuste [MODO ENTRADA SECUNDARIA] en [SÍ].
  - Se recibe la misma señal en las entradas principal y secundaria.
  - Muestra la imagen de la entrada principal.
- Si se cambia la entrada a una entrada diferente de la principal o la secundaria cuando la función de copia de seguridad está lista para utilizarse, esta función deja de estar disponible. Para volver a cambiar a la señal de entrada de copia de seguridad mediante la función de copia de seguridad, cambie a la entrada principal.
- Cuando [MODO ENTRADA SECUNDARIA] es [SÍ], se muestra [ESTADO ENTRADA SECUNDARIA] tanto en la guía de entrada (➡ página 104) como en la pantalla **[ESTADO]** (➡ páginas 67, 123).
  Cuando es posible cambiar a la señal de entrada de copia de seguridad utilizando la función de copia de seguridad, aparece [ACTIVA] en [ESTADO ENTRADA SECUNDARIA]. Cuando no es posible, aparece [INACTIVA].
  Cuando [ESTADO ENTRADA SECUNDARIA] está ajustado en [ACTIVA] mientras aparece la imagen de la entrada principal, la entrada secundaria se convierte en la entrada de copia de seguridad.
  Cuando [ESTADO ENTRADA SECUNDARIA] está ajustado en [ACTIVA] mientras aparece la imagen de la entrada secundaria, la entrada principal se convierte en la entrada de copia de seguridad.
- Si las entradas de DVI-D y HDMI se cambian mientras [MODO ENTRADA SECUNDARIA] está ajustado en [SÍ] y el cambio a la señal de entrada de copia de seguridad es posible, el cambio de entrada se produce de una forma fluida.
- Cuando [CAMBIO AUTOMÁTICO] está ajustado en [HABILITADO], y [ESTADO ENTRADA SECUNDARIA] es [ACTIVA], la señal cambia a la entrada de copia de seguridad automáticamente si se interrumpe la señal de entrada.
- Cuando [CAMBIO AUTOMÁTICO] está ajustado en [HABILITADO] y la señal se cambia automáticamente a la entrada de copia de seguridad debido a la interrupción de la señal de entrada, [ESTADO ENTRADA SECUNDARIA] cambia a [INACTIVA]. En este caso, el cambio a la señal de entrada de copia de seguridad no es posible hasta que se restablezca la señal de entrada original. Si la señal cambia automáticamente a la entrada de copia de seguridad, el cambio a la señal de entrada de copia de seguridad es posible cuando se restablece la señal de entrada original. En este caso, se mantiene la entrada actual.
- [CONFIG. ENTRADA SECUNDARIA] no puede ajustarse durante P IN P. El modo de reserva tampoco se activa.

[RGB IN]

Ajuste esta opción de modo que coincida con la señal recibida en el terminal <RGB 1 IN>.

Ajuste de [AJUSTE DE ENTRADA RGB1]

1) Pulse ▲▼ para seleccionar [RGB IN].

2) Pulse el botón <ENTER>.

- Aparece la pantalla **[RGB IN]**.

3) Pulse ▲▼ para seleccionar [AJUSTE DE ENTRADA RGB1].

4) Pulse ◀▶ para cambiar el elemento.

- Los elementos cambiarán cada vez que pulse el botón.

[RGB/YP_BP_R]	Seleccione esta opción cuando se reciba una señal RGB o una señal YC_BC_R/YP_BP_R en el terminal <RGB 1 IN>.
[VIDEO]	Seleccione esta opción cuando se reciba una señal de vídeo en el terminal <RGB 1 IN> (<R/P_R/VIDEO>).

[Y/C]	Seleccione esta opción cuando se reciba una señal de luminancia y una señal de color en el terminal <RGB 1 IN> (<G/Y>, <B/P_B/C>).

Nota

- Si la opción [MANDO A DISTANCIA] está ajustada en [USUARIO] y [TECLA VIDEO] en [TECLA SELECCIÓN ENTRADA] está ajustada en un valor distinto de [DESHABILITADO] en el menú [SEGURIDAD] → [CONTROL DE INICIO DE DISPOSITIVO] (➡ página 135), al pulsar el botón <VIDEO> del mando a distancia [AJUSTE DE ENTRADA RGB1] cambia a [VIDEO] o [Y/C].

Para cambiar el nivel de segmento de una señal de sincronización de entrada

1) Pulse ▲▼ para seleccionar [RGB IN].

2) Pulse el botón <ENTER>.

- Aparece la pantalla **[RGB IN]**.

3) Pulse ▲▼ para seleccionar [NIVEL DE CORTE DE RGB1] o [NIVEL DE CORTE DE RGB2].

4) Pulse ◀▶ para cambiar el elemento.

[BAJO]	Ajusta el nivel de segmento en [BAJO].
[ALTO]	Ajusta el nivel de segmento en [ALTO].

Ajuste de [MODO EDID DE RGB2]

1) Pulse ▲▼ para seleccionar [RGB IN].

2) Pulse el botón <ENTER>.

- Aparece la pantalla **[RGB IN]**.

3) Pulse ▲▼ para seleccionar [MODO EDID DE RGB2].

4) Pulse el botón <ENTER>.

- Aparece la pantalla **[MODO EDID DE RGB2]**.

5) Pulse ◀▶ para cambiar a [MODO EDID].

- Los elementos cambiarán cada vez que pulse el botón.

[ESTÁNDAR]	Ajuste estándar.
[EXPANSIÓN DE PANTALLA]	Cambia los datos de EDID según el ajuste [RELACIÓN DE ASPECTO].
[USUARIO]	Ajusta los elementos [RESOLUCIÓN] y [FRECUENC. ESCANEO VERTICAL] como EDID.

- Si selecciona [ESTÁNDAR] o [EXPANSIÓN DE PANTALLA], vaya al paso **10)**.

6) Pulse el botón <ENTER>.

- Aparece la pantalla **[RESOLUCIÓN]**.

7) Pulse ▲▼◀▶ para seleccionar [RESOLUCIÓN].

- Seleccione [1024x768p], [1280x720p], [1280x768p], [1280x800p], [1280x1024p], [1366x768p], [1400x1050p], [1440x900p], [1600x900p], [1600x1200p], [1680x1050p], [1920x1080p], [1920x1080i] o [1920x1200p].

8) Pulse el botón <ENTER>.

- Aparece la pantalla **[FRECUENC. ESCANEO VERTICAL]**.

9) Pulse ◀▶ para seleccionar [FRECUENC. ESCANEO VERTICAL].

- Seleccione [60Hz], [50Hz], [30Hz], [25Hz] o [24Hz] cuando se seleccione [1920x1080p] para [RESOLUCIÓN].
- Seleccione [60Hz], [50Hz] o [48Hz] cuando se seleccione [1920x1080i] para [RESOLUCIÓN].
- Seleccione [60Hz] o [50Hz] cuando seleccione cualquier otro ajuste que no sea [1920x1080p] ni [1920x1080i] para [RESOLUCIÓN].

10) Pulse el botón <ENTER>.

- Se visualiza la pantalla de confirmación.

11) Pulse ◀▶ para seleccionar [EJECUTAR], y pulse el botón <ENTER>.

Nota

- Los detalles de ajuste aparecen en [RESOLUCIÓN] y [FRECUENC. ESCANEO VERTICAL] de [ESTADO EDID].
- Es posible que deba indicar la resolución y los ajustes de frecuencia de barrido vertical en su ordenador o dispositivo de vídeo.
- Después de configurar los ajustes, puede que tenga que reiniciar el ordenador, el dispositivo de vídeo o el proyector.
- En función del ordenador o el dispositivo de vídeo, es posible que no puedan emitirse imágenes con la resolución o la frecuencia de barrido vertical definidas.

[DVI-D IN]

Cambie el ajuste al conectar el dispositivo externo al terminal <DVI-D IN> del proyector y si la imagen no se proyecta correctamente.

1) Pulse ▲▼ para seleccionar [DVI-D IN].

2) Pulse el botón <ENTER>.

- Aparece la pantalla **[DVI-D IN]**.

3) Pulse ▲▼ para seleccionar [SELECCIÓN DE EDID].

4) Pulse ◀▶ para cambiar el elemento.

- Los elementos cambiarán cada vez que pulse el botón.

[EDID3]	Se reconocen automáticamente señales basadas en imágenes en movimiento y señales de imágenes fijas.
[EDID1]	Seleccione esta opción principalmente cuando conecte un dispositivo externo que envía señales basadas en imágenes en movimiento (como un reproductor de discos Blu-ray) al terminal <DVI-D IN>.
[EDID2:PC]	Seleccione esta opción principalmente cuando conecte un dispositivo externo que envía señales de vídeo basadas en imágenes fijas (como un ordenador) al terminal <DVI-D IN>.

5) Pulse ▲▼ para seleccionar [NIVEL DE SEÑAL].

6) Pulse ◀▶ para cambiar el elemento.

- Los elementos cambiarán cada vez que pulse el botón.

[AUTO]	Ajusta automáticamente el nivel de la señal.
[0-255:PC]	Seleccione esta opción cuando la salida de la señal de terminal DVI-D de un dispositivo externo (como un ordenador) se reciba en el terminal <DVI-D IN>.
[16-235]	Seleccione esta opción cuando la salida de señal del terminal HDMI de un dispositivo externo (como un reproductor de discos Blu-ray) se reciba en el terminal <DVI-D IN> mediante un cable de conversión o similar.

Nota

- La configuración óptima varía dependiendo de la configuración de la salida del dispositivo externo conectado. Consulte el manual de instrucciones del dispositivo externo en relación con la salida del dispositivo externo.
- Los datos para conectar y reproducir cambiarán al cambiar el ajuste. Consulte “Lista de señales compatibles” (➡ página 190) para utilizar una resolución que sea compatible con la opción de conectar y reproducir.

Ajuste de [MODO EDID]

1) Pulse ▲▼ para seleccionar [DVI-D IN].

2) Pulse el botón <ENTER>.

- Aparece la pantalla **[DVI-D IN]**.

3) Pulse ▲▼ para seleccionar [MODO EDID].

4) Pulse el botón <ENTER>.

- Aparece la pantalla **[MODO EDID DVI-D]**.

5) Pulse ◀▶ para cambiar a [MODO EDID].

- Los elementos cambiarán cada vez que pulse el botón.

[ESTÁNDAR]	Ajuste estándar.

[EXPANSIÓN DE PANTALLA]	Cambia los datos de EDID según el ajuste [RELACIÓN DE ASPECTO].
[USUARIO]	Ajusta los elementos [RESOLUCIÓN] y [FRECUENC. ESCANEO VERTICAL] como EDID.

- Si selecciona [ESTÁNDAR] o [EXPANSIÓN DE PANTALLA], vaya al paso **10)**.

6) Pulse el botón <ENTER>.

- Aparece la pantalla **[RESOLUCIÓN]**.

7) Pulse ▲▼◀▶ para seleccionar [RESOLUCIÓN].

- Seleccione [1024x768p], [1280x720p], [1280x768p], [1280x800p], [1280x1024p], [1366x768p], [1400x1050p], [1440x900p], [1600x900p], [1600x1200p], [1680x1050p], [1920x1080p], [1920x1080i] o [1920x1200p].

8) Pulse el botón <ENTER>.

- Aparece la pantalla **[FRECUENC. ESCANEO VERTICAL]**.

9) Pulse ◀▶ para seleccionar [FRECUENC. ESCANEO VERTICAL].

- Seleccione [60Hz], [50Hz], [30Hz], [25Hz] o [24Hz] cuando se seleccione [1920x1080p] para [RESOLUCIÓN].
- Seleccione [60Hz], [50Hz] o [48Hz] cuando se seleccione [1920x1080i] para [RESOLUCIÓN].
- Seleccione [60Hz] o [50Hz] cuando seleccione cualquier otro ajuste que no sea [1920x1080p] ni [1920x1080i] para [RESOLUCIÓN].

10) Pulse el botón <ENTER>.

- Se visualiza la pantalla de confirmación.

11) Pulse ◀▶ para seleccionar [EJECUTAR], y pulse el botón <ENTER>.

Nota

- Los detalles de ajuste aparecen en [RESOLUCIÓN] y [FRECUENC. ESCANEO VERTICAL] de [ESTADO EDID].
- Es posible que deba indicar la resolución y los ajustes de frecuencia de barrido vertical en su ordenador o dispositivo de vídeo.
- Después de configurar los ajustes, puede que tenga que reiniciar el ordenador, el dispositivo de vídeo o el proyector.
- En función del ordenador o el dispositivo de vídeo, es posible que no puedan emitirse imágenes con la resolución o la frecuencia de barrido vertical definidas.

[HDMI IN]

Cambie el ajuste al conectar el dispositivo externo al terminal <HDMI IN> del proyector y si la imagen no se proyecta correctamente.

1) Pulse ▲▼ para seleccionar [HDMI IN].

2) Pulse el botón <ENTER>.

- Aparece la pantalla **[HDMI IN]**.

3) Pulse ▲▼ para seleccionar [NIVEL DE SEÑAL].

4) Pulse ◀▶ para cambiar el elemento.

- Los elementos cambiarán cada vez que pulse el botón.

[AUTO]	Ajusta automáticamente el nivel de la señal.
[64-940]	Seleccione esta opción cuando la salida de señal del terminal HDMI de un dispositivo externo (como un reproductor de discos Blu-ray) se reciba en el terminal <HDMI IN>.
[0-1023]	Seleccione esta opción cuando la salida de señal del terminal DVI-D de un dispositivo externo (como un ordenador) se reciba en el terminal <HDMI IN> mediante un cable de conversión o similar. Seleccione también esta opción cuando la salida de señal del terminal HDMI de un ordenador o de otro dispositivo se reciba en el terminal <HDMI IN>.

Nota

- La configuración óptima varía dependiendo de la configuración de la salida del dispositivo externo conectado. Consulte el manual de instrucciones del dispositivo externo en relación con la salida del dispositivo externo.
- Aparece el nivel de señal correspondiente a 30 bits de entrada.

Ajuste de [MODO EDID]

1) Pulse ▲▼ para seleccionar [HDMI IN].

2) Pulse el botón <ENTER>.

- Aparece la pantalla **[HDMI IN]**.

3) Pulse ▲▼ para seleccionar [MODO EDID].

4) Pulse el botón <ENTER>.

- Aparece la pantalla **[MODO EDID HDMI]**.

5) Pulse ◀▶ para cambiar a [MODO EDID].

- Los elementos cambiarán cada vez que pulse el botón.

[ESTÁNDAR]	Ajuste estándar.
[EXPANSIÓN DE PANTALLA]	Cambia los datos de EDID según el ajuste [RELACIÓN DE ASPECTO].
[USUARIO]	Ajusta los elementos [RESOLUCIÓN] y [FRECUENC. ESCANEO VERTICAL] como EDID.

- Si selecciona [ESTÁNDAR] o [EXPANSIÓN DE PANTALLA], vaya al paso **10)**.

6) Pulse el botón <ENTER>.

- Aparece la pantalla **[RESOLUCIÓN]**.

7) Pulse ▲▼◀▶ para seleccionar [RESOLUCIÓN].

- Seleccione [1024x768p], [1280x720p], [1280x768p], [1280x800p], [1280x1024p], [1366x768p], [1400x1050p], [1440x900p], [1600x900p], [1600x1200p], [1680x1050p], [1920x1080p], [1920x1080i] o [1920x1200p].

8) Pulse el botón <ENTER>.

- Aparece la pantalla **[FRECUENC. ESCANEO VERTICAL]**.

9) Pulse ◀▶ para seleccionar [FRECUENC. ESCANEO VERTICAL].

- Seleccione [60Hz], [50Hz], [30Hz], [25Hz] o [24Hz] cuando se seleccione [1920x1080p] para [RESOLUCIÓN].
- Seleccione [60Hz], [50Hz] o [48Hz] cuando se seleccione [1920x1080i] para [RESOLUCIÓN].
- Seleccione [60Hz] o [50Hz] cuando seleccione cualquier otro ajuste que no sea [1920x1080p] ni [1920x1080i] para [RESOLUCIÓN].

10) Pulse el botón <ENTER>.

- Se visualiza la pantalla de confirmación.

11) Pulse ◀▶ para seleccionar [EJECUTAR], y pulse el botón <ENTER>.

Nota

- Los detalles de ajuste aparecen en [RESOLUCIÓN] y [FRECUENC. ESCANEO VERTICAL] de [ESTADO EDID].
- Es posible que deba indicar la resolución y los ajustes de frecuencia de barrido vertical en su ordenador o dispositivo de vídeo.
- Después de configurar los ajustes, puede que tenga que reiniciar el ordenador, el dispositivo de vídeo o el proyector.
- En función del ordenador o el dispositivo de vídeo, es posible que no puedan emitirse imágenes con la resolución o la frecuencia de barrido vertical definidas.

[DIGITAL LINK IN]

Ajuste el nivel de señal cuando la entrada DIGITAL LINK esté seleccionada.

1) Pulse ▲▼ para seleccionar [DIGITAL LINK IN].

2) Pulse el botón <ENTER>.

- Aparece la pantalla **[DIGITAL LINK IN]**.

3) Pulse ▲▼ para seleccionar [NIVEL DE SEÑAL].

4) Pulse ◀▶ para cambiar el elemento.

- Los elementos cambiarán cada vez que pulse el botón.

[AUTO]	Ajusta automáticamente el nivel de la señal.
[64-940]	Seleccione esta opción cuando la salida del terminal HDMI de un dispositivo externo (como un reproductor de discos Blu-ray) se reciba en el terminal <DIGITAL LINK/LAN> mediante un cable transmisor de par trenzado.

[0-1023]	Seleccione esta opción cuando la salida del terminal DVI-D o HDMI de un dispositivo externo (como un ordenador) se reciba en el terminal <DIGITAL LINK/LAN> mediante un cable transmisor de par trenzado.

Nota

- La configuración óptima varía dependiendo de la configuración de la salida del dispositivo externo conectado. Consulte el manual de instrucciones del dispositivo externo en relación con la salida del dispositivo externo.
- Aparece el nivel de señal correspondiente a 30 bits de entrada.

Ajuste de [MODO EDID]

1) Pulse ▲▼ para seleccionar [DIGITAL LINK IN].

2) Pulse el botón <ENTER>.

- Aparece la pantalla **[DIGITAL LINK IN]**.

3) Pulse ▲▼ para seleccionar [MODO EDID].

4) Pulse el botón <ENTER>.

- Aparece la pantalla **[MODO EDID DIGITAL LINK]**.

5) Pulse ◀▶ para cambiar a [MODO EDID].

- Los elementos cambiarán cada vez que pulse el botón.

[ESTÁNDAR]	Ajuste estándar.
[EXPANSIÓN DE PANTALLA]	Cambia los datos de EDID según el ajuste [RELACIÓN DE ASPECTO].
[USUARIO]	Ajusta los elementos [RESOLUCIÓN] y [FRECUENC. ESCANEO VERTICAL] como EDID.

- Si selecciona [ESTÁNDAR] o [EXPANSIÓN DE PANTALLA], vaya al paso **10)**.

6) Pulse el botón <ENTER>.

- Aparece la pantalla **[RESOLUCIÓN]**.

7) Pulse ▲▼◀▶ para seleccionar [RESOLUCIÓN].

- Seleccione [1024x768p], [1280x720p], [1280x768p], [1280x800p], [1280x1024p], [1366x768p], [1400x1050p], [1440x900p], [1600x900p], [1600x1200p], [1680x1050p], [1920x1080p], [1920x1080i] o [1920x1200p].

8) Pulse el botón <ENTER>.

- Aparece la pantalla **[FRECUENC. ESCANEO VERTICAL]**.

9) Pulse ◀▶ para seleccionar [FRECUENC. ESCANEO VERTICAL].

- Seleccione [60Hz], [50Hz], [30Hz], [25Hz] o [24Hz] cuando se seleccione [1920x1080p] para [RESOLUCIÓN].
- Seleccione [60Hz], [50Hz] o [48Hz] cuando se seleccione [1920x1080i] para [RESOLUCIÓN].
- Seleccione [60Hz] o [50Hz] cuando seleccione cualquier otro ajuste que no sea [1920x1080p] ni [1920x1080i] para [RESOLUCIÓN].

10) Pulse el botón <ENTER>.

- Se visualiza la pantalla de confirmación.

11) Pulse ◀▶ para seleccionar [EJECUTAR], y pulse el botón <ENTER>.

Nota

- Los detalles de ajuste aparecen en [RESOLUCIÓN] y [FRECUENC. ESCANEO VERTICAL] de [ESTADO EDID].
- Es posible que deba indicar la resolución y los ajustes de frecuencia de barrido vertical en su ordenador o dispositivo de vídeo.
- Después de configurar los ajustes, puede que tenga que reiniciar el ordenador, el dispositivo de vídeo o el proyector.
- En función del ordenador o el dispositivo de vídeo, es posible que no puedan emitirse imágenes con la resolución o la frecuencia de barrido vertical definidas.

[SDI IN]

(Solo para PT-DZ780)

Configure esta opción en función de la señal enviada al terminal <SDI IN>.

Ajuste de [NIVEL DE SEÑAL]

Seleccione la amplitud de la señal que va a ingresar.

1) **Pulse ▲▼ para seleccionar [SDI IN].**
2) **Pulse el botón <ENTER>.**
   - Aparece la pantalla **[SDI IN]**.
3) **Pulse ▲▼ para seleccionar [NIVEL DE SEÑAL].**
4) **Pulse ◀▶ para cambiar el elemento.**

[64-940]	Use normalmente este ajuste.
[4-1019]	Seleccione cuando se visualice el gris como negro.

Ajuste de [PROFUNDIDAD DE BIT]

1) **Pulse ▲▼ para seleccionar [SDI IN].**
2) **Pulse el botón <ENTER>.**
   - Aparece la pantalla **[SDI IN]**.
3) **Pulse ▲▼ para seleccionar [PROFUNDIDAD DE BIT].**
4) **Pulse ◀▶ para cambiar el elemento.**

[AUTO]	Selecciona automáticamente [12-bits] o [10-bits].
[12-bits]	El ajuste queda fijado en [12-bits].
[10-bits]	El ajuste queda fijado en [10-bits].

Ajuste de [MAPEO DE SEÑAL 3G-SDI]

1) **Pulse ▲▼ para seleccionar [SDI IN].**
2) **Pulse el botón <ENTER>.**
   - Aparece la pantalla **[SDI IN]**.
3) **Pulse ▲▼ para seleccionar [MAPEO DE SEÑAL 3G-SDI].**
4) **Pulse ◀▶ para cambiar el elemento.**

[AUTO]	Selecciona automáticamente [NIVEL A] o [NIVEL B].
[NIVEL A]	El ajuste queda fijado en [NIVEL A].
[NIVEL B]	El ajuste queda fijado en [NIVEL B].

Nota

- No funciona durante la entrada de señales SD-SDI o HD-SDI.

[MENU EN PANTALLA]

Ajuste el menú en pantalla.

Ajuste [POSICIÓN DE OSD]

Ajuste la posición de la pantalla de menú (OSD).

1) **Pulse ▲▼ para seleccionar [MENU EN PANTALLA].**
2) **Pulse el botón <ENTER>.**
   - Aparece la pantalla **[MENU EN PANTALLA]**.
3) **Pulse ▲▼ para seleccionar [POSICIÓN DE OSD].**

4) Pulse ◀▶ para cambiar el elemento.

- Los elementos cambiarán cada vez que pulse el botón.

[2]	Ajusta la posición en la parte central izquierda de la pantalla.
[3]	Ajusta la posición en la parte inferior izquierda de la pantalla.
[4]	Ajusta la posición en la parte central superior de la pantalla.
[5]	Ajusta la posición en el centro de la pantalla.
[6]	Ajusta la posición en la parte central inferior de la pantalla.
[7]	Ajusta la posición en la parte superior derecha de la pantalla.
[8]	Ajusta la posición en la parte central derecha de la pantalla.
[9]	Ajusta la posición en la parte inferior derecha de la pantalla.
[1]	Ajusta la posición en la parte superior izquierda de la pantalla.

Ajuste [DISEÑO MENÚ]

Ajuste el color de la pantalla de menú (OSD).

1) Pulse ▲▼ para seleccionar [MENU EN PANTALLA].

2) Pulse el botón <ENTER>.

- Aparece la pantalla **[MENU EN PANTALLA]**.

3) Pulse ▲▼ para seleccionar [DISEÑO MENÚ].

4) Pulse ◀▶ para cambiar el elemento.

- Los elementos cambiarán cada vez que pulse el botón.

[1]	Ajusta el color amarillo.
[2]	Ajusta el color azul.
[3]	Ajusta el color blanco.
[4]	Ajusta el color verde.
[5]	Ajusta el color naranja.
[6]	Ajusta el color marrón.

Ajuste [OSD MEMORIA]

Ajuste el mantenimiento de la posición del cursor en la pantalla de menú (OSD).

1) Pulse ▲▼ para seleccionar [MENU EN PANTALLA].

2) Pulse el botón <ENTER>.

- Aparece la pantalla **[MENU EN PANTALLA]**.

3) Pulse ▲▼ para seleccionar [OSD MEMORIA].

4) Pulse ◀▶ para cambiar el elemento.

- Los elementos cambiarán cada vez que pulse el botón.

[SÍ]	Mantiene la posición del cursor.
[NO]	No mantiene la posición del cursor.

Nota

- Aunque [OSD MEMORIA] esté ajustado en [SÍ], la posición del cursor no se conservará cuando el interruptor <MAIN POWER> del proyector se sitúe en <OFF>.

Ajuste [GUIA ENTRADA]

Decida si desea mostrar la guía de entrada (nombre del terminal de entrada, nombre de la señal y número de memoria seleccionado actualmente) en la posición establecida en [POSICIÓN DE OSD].

1) Pulse ▲▼ para seleccionar [MENU EN PANTALLA].

2) Pulse el botón <ENTER>.

- Aparece la pantalla **[MENU EN PANTALLA]**.

3) **Pulse ▲▼ para seleccionar [GUIA ENTRADA].**

4) **Pulse ◀▶ para cambiar el elemento.**
   - Los elementos cambiarán cada vez que pulse el botón.

[SÍ]	Muestra la guía de entrada.
[NO]	Oculta la guía de entrada.

Ajuste [MENSAJE DE ALARMA]

Decida si desea que se visualice/oculte el mensaje de advertencia.

1) **Pulse ▲▼ para seleccionar [MENU EN PANTALLA].**

2) **Pulse el botón <ENTER>.**
   - Aparece la pantalla **[MENU EN PANTALLA]**.

3) **Pulse ▲▼ para seleccionar [MENSAJE DE ALARMA].**

4) **Pulse ◀▶ para cambiar el elemento.**
   - Los elementos cambiarán cada vez que pulse el botón.

[SÍ]	Muestra el mensaje de advertencia.
[NO]	Oculta el mensaje de advertencia.

[AJUSTES CLOSED CAPTION] (solo para la entrada de señal NTSC o 480i YC_BC_R)

Ajuste los subtítulos ocultos.

Selección de la visualización de los subtítulos ocultos

1) **Pulse ▲▼ para seleccionar [AJUSTES CLOSED CAPTION].**

2) **Pulse el botón <ENTER>.**
   - Aparece la pantalla **[AJUSTES CLOSED CAPTION]**.

3) **Pulse ▲▼ para seleccionar [CLOSED CAPTION].**

4) **Pulse ◀▶ para cambiar el elemento.**
   - Los elementos cambiarán cada vez que pulse el botón.

[NO]	Oculta los subtítulos.
[SÍ]	Muestra los subtítulos ocultos.

   - Si selecciona [SÍ], vaya al paso **5)**.

5) **Cuando aparezca la pantalla de confirmación, pulse ◀▶ para seleccionar [EJECUTAR] y pulse el botón <ENTER>.**

Ajuste del modo de los subtítulos ocultos

1) **Pulse ▲▼ para seleccionar [AJUSTES CLOSED CAPTION].**

2) **Pulse el botón <ENTER>.**
   - Aparece la pantalla **[AJUSTES CLOSED CAPTION]**.

3) **Pulse ▲▼ para seleccionar [MODO].**
   - Cuando [CLOSED CAPTION] está establecido en [NO], [MODO] no puede seleccionarse.

4) **Pulse ◀▶ para cambiar el elemento.**
   - Los elementos cambiarán cada vez que pulse el botón.

[CC1]	Muestra los datos de CC1.

[CC2]	Muestra los datos de CC2.
[CC3]	Muestra los datos de CC3.
[CC4]	Muestra los datos de CC4.

Nota

- Los subtítulos ocultos son una función que muestra información de texto de las señales de vídeo que se utiliza principalmente en Norteamérica. Es posible que estos subtítulos no se muestren en función de los dispositivos conectados o del contenido reproducido.
- [AJUSTES CLOSED CAPTION] solo puede seleccionarse si se recibe una señal NTSC o 480i YC_BC_R.
- Si [CLOSED CAPTION] está ajustado en [SÍ], el brillo de las imágenes puede cambiar dependiendo de los dispositivos externos compatibles con la función de subtítulos ocultos conectados o de los contenidos utilizados.
- Si se recibe una señal de subtítulos ocultos del modo seleccionado, no se muestra el mensaje de seguridad configurado en el menú [SEGURIDAD] → [AJUSTE DE PANTALLA] (➡ página 135).
- Los subtítulos ocultos no se muestran al visualizar la pantalla de menú.

[COLOR FONDO]

Ajuste la visualización de la pantalla proyectada cuando no se recibe ninguna señal.

1) Pulse ▲▼ para seleccionar [COLOR FONDO].

2) Pulse ◀▶ para cambiar el elemento.

- Los elementos cambiarán cada vez que pulse el botón.

[AZUL]	Muestra el área de proyección en azul.
[NEGRO]	Muestra el área de proyección en negro.
[LOGO ESTANDAR]	Muestra el logo de Panasonic.
[LOGO USUARIO]	Muestra la imagen registrada por el usuario.

Nota

- Para crear y registrar la imagen de [LOGO USUARIO], utilice el “Logo Transfer Software” incluido en el CD-ROM suministrado.

[LOGO INICIAL]

Ajuste la visualización del logotipo cuando se encienda la alimentación.

1) Pulse ▲▼ para seleccionar [LOGO INICIAL].

2) Pulse ◀▶ para cambiar el elemento.

- Los elementos cambiarán cada vez que pulse el botón.

[LOGO ESTANDAR]	Muestra el logo de Panasonic.
[LOGO USUARIO]	Muestra la imagen registrada por el usuario.
[NINGUNO]	Desactiva la visualización del logo inicial.

Nota

- El logo inicial desaparecerá en aproximadamente 15 segundos.
- Para crear y registrar la imagen de [LOGO USUARIO], utilice el “Logo Transfer Software” incluido en el CD-ROM suministrado.

[UNIFORMIDAD]

Corrija la irregularidad de brillo y de color de toda la pantalla.

Ajuste por cada color

1) Pulse ▲▼ para seleccionar [UNIFORMIDAD].

2) Pulse el botón <ENTER>.

- Aparece la pantalla **[UNIFORMIDAD]**.

3) Pulse ▲▼ para seleccionar [VERTICAL] u [HORIZONTAL].

4) Pulse ◀▶ para ajustar el nivel.

Elemento	Operación	Ajuste	Margen de ajuste
[VERTICAL]	Pulse ▶.	Disminuye la intensidad del color del lado inferior o aumenta la oscuridad del color del lado superior.	–127 - 127
	Pulse ◀.	Disminuye la intensidad del color del lado superior o aumenta la oscuridad del color del lado inferior.	
[HORIZONTAL]	Pulse ▶.	Disminuye la intensidad del color del lado izquierdo o aumenta la oscuridad del color del lado derecho.	
	Pulse ◀.	Disminuye la intensidad del color del lado derecho o aumenta la oscuridad del color del lado izquierdo.	

Ajuste de [CORRECCION PC]

Para utilizar la función [CORRECCION PC], hace falta el Kit de actualización opcional (Núm. de modelo: ET-UK20). Para adquirir el producto, póngase en contacto con su distribuidor.

1) Pulse ▲▼ para seleccionar [UNIFORMIDAD].

2) Pulse el botón <ENTER>.

- Aparece la pantalla **[UNIFORMIDAD]**.

3) Pulse ▲▼ para seleccionar [CORRECCION PC].

4) Pulse ◀▶ para cambiar el elemento.

[NO]	No realiza la corrección utilizando el ordenador.
[SÍ]*1	Realiza la corrección de la irregularidad de brillo y de color de toda la pantalla utilizando el ordenador.

*1 Se requieren conocimientos avanzados para usar el control de correcciones por ordenador. Póngase en contacto con su distribuidor.

Nota

- [UNIFORMIDAD] se puede configurar para cada ajuste [SELECCIÓN DE LÁMPARA].
- Los ajustes de [UNIFORMIDAD] no se restablecen al valor predeterminado de fábrica aunque se ejecute [TODOS LOS DATOS DE USUARIO] desde el menú [SETUP PROYECTOR] → [INICIALIZAR] (➡ página 127).

[AJUSTES DE OBTURADOR]

La función del obturador puede activarse/desactivarse automáticamente (obturador: cerrado/abierto) al encender/apagar la alimentación.

Ajuste de [INICIO]

1) Pulse ▲▼ para seleccionar [AJUSTES DE OBTURADOR].

2) Pulse el botón <ENTER>.

- Aparece la pantalla **[AJUSTES DE OBTURADOR]**.

3) Pulse ▲▼ para seleccionar [INICIO].

4) Pulse ◀▶ para cambiar el elemento.

[ABIERTO]	La proyección comienza con la función del obturador desactivada (obturador abierto) cuando se enciende la alimentación.
[CERRADO]	La proyección comienza con la función del obturador activada (obturador cerrado) cuando se enciende la alimentación.

Ajuste de [APAGADO]

1) Pulse ▲▼ para seleccionar [AJUSTES DE OBTURADOR].

2) Pulse el botón <ENTER>.

- Aparece la pantalla **[AJUSTES DE OBTURADOR]**.

3) Pulse ▲▼ para seleccionar [APAGADO].

4) Pulse ◀▶ para cambiar el elemento.

[MANTENER ESTADO]	Cuando se apaga el proyector, se activa el modo en espera y el obturador permanece en el estado en que se encuentra en ese momento.
[ABIERTO]	Cuando se apaga el proyector, se activa el modo en espera y el obturador se deja abierto.
[CERRADO]	Cuando se apaga el proyector, se activa el modo en espera y el obturador se deja cerrado.

[CONGELADO]

Congele temporalmente la imagen proyectada independientemente de la reproducción del equipo externo.

1) Pulse ▲▼ para seleccionar [CONGELADO].

2) Pulse el botón <ENTER>.

- Pulse el botón <MENU> para anular la opción.

Nota

- [CONGELADO] se muestra en la pantalla mientras la imagen está congelada.
- La imagen puede interrumpirse momentáneamente antes de detenerse cuando la imagen se detiene con [CONGELADO] mientras la imagen en movimiento se está proyectando.

[MONITOR FORMA ONDA]

Utilice las señales de entrada de un dispositivo externo conectado para visualizarlas en forma de onda. Verifique si el nivel de la señal de salida de vídeo (luminancia) se encuentra dentro del rango recomendado para el proyector y realice el ajuste.

1) Pulse ▲▼ para seleccionar [MONITOR FORMA ONDA].

2) Pulse ◀▶ para cambiar el elemento.

[NO]	No aparece el monitor de la forma de onda.
[SÍ]	Aparece el monitor de la forma de onda.

3) Pulse dos veces el botón <MENU> para borrar.

4) Pulse ▲▼ para seleccionar cualquier línea horizontal.

5) Pulse el botón <ENTER> para cambiar la línea seleccionada a la luminancia, el rojo, el verde o el azul.

- Los elementos de la línea seleccionada cambian cada vez que se pulsa <ENTER> solo cuando aparece el monitor de forma de onda.

“Seleccionar línea (luminancia)”	Aparece en la forma de onda blanca.
“Seleccionar línea (roja)”	Aparece en la forma de onda roja.
“Seleccionar línea (verde)”	Aparece en la forma de onda verde.
“Seleccionar línea (azul)”	Aparece en la forma de onda azul.

Nota

- El ajuste también puede realizarse con [BOTÓN DE FUNCIÓN] (➡ página 125).
- El monitor de forma de onda no se puede mostrar durante [P IN P].
- El monitor de forma de onda se apaga cuando se ejecuta [P IN P] durante la supervisión de la forma de onda.
- El monitor de forma de onda no se visualiza cuando está oculto (apagado) el menú en pantalla.

Ajuste de la forma de onda

Proyecte la señal de ajuste de luminancia de un disco de prueba comercial (0 % (0 IRE o 7,5 IRE) – 100 % (100 IRE)) y realice el ajuste.

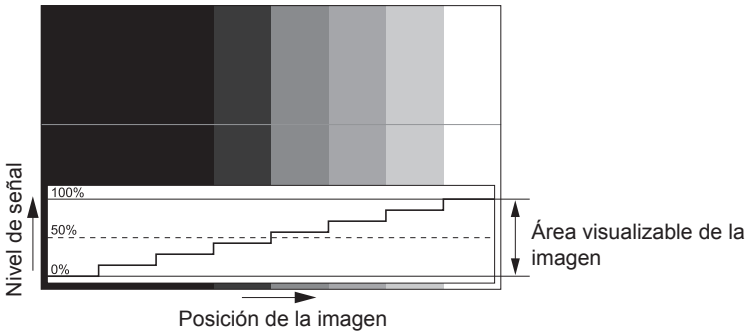

1) Seleccione “Seleccionar línea (luminancia)” en el monitor de forma de onda.

2) Ajuste el nivel de negro.

- Use [BRILLO] en el menú en pantalla [IMAGEN] para ajustar el nivel de negro 0 % de la señal de vídeo en la posición 0 % del monitor de forma de onda.

3) Ajuste el nivel de blancos.

- Use [CONTRASTE] en el menú en pantalla [IMAGEN] para ajustar el nivel de blanco 100 % de la señal de vídeo en la posición 100 % del monitor de forma de onda.

Ajuste del rojo, el verde y el azul

1) Ajuste [TEMPERATURA COLOR] en [USUARIO1] o [USUARIO2] (➡ página 77).

2) Seleccione “Seleccionar línea (rojo)” en el monitor de forma de onda.

3) Ajuste las áreas rojas oscuras.

- Use [ROJO] en [BALANCE DE BLANCO BAJO] para ajustar el nivel de negro 0 % de la señal de vídeo en la posición 0 % del monitor de forma de onda.

4) Ajuste las áreas rojas brillantes.

- Use [ROJO] en [BALANCE DE BLANCOS ALTO] para ajustar el nivel de blanco 100 % de la señal de vídeo en la posición 100 % del monitor de forma de onda.

5) Use el procedimiento para [ROJO] para ajustar [VERDE] y [AZUL].

Nota

- En el caso de la señal DVI-D, la señal HDMI, la señal SDI y la señal DIGITAL LINK, confirme que el ajuste de [NIVEL DE SEÑAL] es correcto antes de empezar a configurar el nivel del negro. (La señal SDI sólo es compatible para PT-DZ780).

[NIVEL DE COLORES RGB]

Es posible eliminar cada componente de color rojo, verde y azul.

1) Pulse ▲▼ para seleccionar [NIVEL DE COLORES RGB].

2) Pulse el botón <ENTER>.

- Aparece la pantalla **[NIVEL DE COLORES RGB]**.

3) Pulse ▲▼ para seleccionar [ROJO], [VERDE] o [AZUL].

4) Pulse ◀▶ para cambiar el elemento.

[NO]	Deshabilita el corte.
[SÍ]	Habilita el corte.

Nota

- Cuando se cambia la entrada o una señal, el ajuste de corte regresa al ajuste original (desactivado).

Menú [SETUP PROYECTOR]

En la pantalla de menú, seleccione [SETUP PROYECTOR] en el menú principal y seleccione un elemento del submenú.
Consulte "Navegación a través del menú" (➡ página 71) para obtener más información acerca del uso de la pantalla de menú.

- Después de seleccionar el elemento, pulse ▲▼◀▶ para realizar el ajuste.

[ID DEL PROYECTOR]

El proyector tiene una función de ajuste de número de ID que se puede usar al utilizar varios proyectores en paralelo para permitir el control simultáneo, o independiente, por medio de un único mando a distancia.

1) Pulse ▲▼ para seleccionar [ID DEL PROYECTOR].

2) Pulse ◀▶ para cambiar el elemento.

- Los elementos cambiarán cada vez que pulse el botón.

[TODOS]	Seleccione esta opción si controla proyectores sin especificar un número de ID.
[1] - [64]	Seleccione esta opción para controlar un proyector individual especificando un número de ID.

Nota

- Para especificar un número de ID para el control individual, el número de ID de un mando a distancia debe coincidir con el número de ID del proyector.
- Cuando el número de ID esté establecido en [TODOS], el proyector podrá controlarse independientemente del número de ID especificado por el mando a distancia o el ordenador.
  Si se usan varios proyectores en paralelo y tienen sus ID establecidos en [TODOS], no se podrán controlar por separado desde proyectores que tengan otros números de ID.
- Consulte "Ajuste de los números de ID del mando a distancia" (➡ página 69) para obtener información acerca de cómo establecer el número de ID en el mando a distancia.

[MÉTODO DE PROYECCIÓN]

Seleccione el método de proyección teniendo en cuenta la instalación del proyector.
Cambie el método de proyección si la pantalla se visualiza al revés o invertida.

1) Pulse ▲▼ para seleccionar [MÉTODO DE PROYECCIÓN].

2) Pulse el botón <ENTER>.

- Aparece la pantalla **[MÉTODO DE PROYECCIÓN]**.

3) Pulse ▲▼ para seleccionar el método de proyección.

[FRONTAL/MESA]	Cuando la instalación del proyector se realiza sobre el escritorio, etc., delante de la pantalla
[FRONTAL/TECHO]	Al instalar el proyector delante de la pantalla con el Soporte de montaje en el techo (opcional)
[RETRO/MESA]	Cuando la instalación del proyector se realiza sobre el escritorio, etc., detrás de la pantalla (con una pantalla translúcida)
[RETRO/TECHO]	Cuando la instalación del proyector se realiza detrás de la pantalla (con una pantalla translúcida) con el Soporte de montaje en el techo (opcional)

4) Pulse el botón <ENTER>.

5) Cuando aparezca la pantalla de la confirmación, pulse ◀▶ para seleccionar [EJECUTAR], y pulse el botón <ENTER>.

Atención

- Al cambiar el ajuste de [MÉTODO DE PROYECCIÓN], confirme que [CONTROL VENTILACIÓN] (➡ página 112) se haya ajustado correctamente.

[CONTROL VENTILACIÓN]

Cambie el control del ventilador dependiendo de la dirección de proyección.
Ajuste [CONTROL VENTILACIÓN] según la dirección de la proyección, pero ajústela normalmente en [AUTO]. Si utiliza el proyector con [CONTROL VENTILACIÓN] mal configurado, la vida útil de la lámpara puede acortarse.

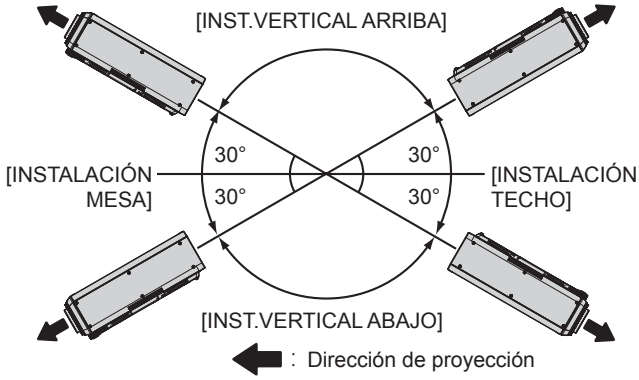

1) Pulse ▲▼ para seleccionar [CONTROL VENTILACIÓN].

2) Pulse el botón <ENTER>.

- Aparece la pantalla **[CONTROL VENTILACIÓN]**.

3) Pulse ▲▼ para seleccionar las condiciones de enfriamiento.

- Cuando [AUTO] está seleccionado, las condiciones de refrigeración de [INSTALACIÓN MESA], [INSTALACIÓN TECHO], [INST.VERTICAL ARRIBA] y [INST.VERTICAL ABAJO] se fijan automáticamente. Puede comprobar la configuración de [CONTROL VENTILACIÓN] en la pantalla **[ESTADO]**.

4) Pulse el botón <ENTER>.

5) Cuando aparezca la pantalla de la confirmación, pulse ◀▶ para seleccionar [EJECUTAR], y pulse el botón <ENTER>.

[SELECCIÓN DE LÁMPARA]

Seleccione cuál de las dos lámparas luminosas integradas se encenderá, en función de las condiciones de utilización o la aplicación.

1) Pulse ▲▼ para seleccionar [SELECCIÓN DE LÁMPARA].

2) Pulse ◀▶ para cambiar el elemento.

[DUAL]	Se encenderán dos lámparas.
[ÚNICA]	Se encenderá una lámpara. (Se encenderán las lámparas con menos tiempo de uso de forma automática.)
[LÁMPARA1]	Se encenderá la lámpara 1.
[LÁMPARA2]	Se encenderá la lámpara 2.

3) Pulse el botón <ENTER>.

Nota

- Un cierto tiempo después de cambiar [SELECCIÓN DE LÁMPARA], [SELECCIÓN DE LÁMPARA] no puede volver a cambiarse, porque el ciclo de cambio de la lámpara se acorta. Cambiar repetidamente [SELECCIÓN DE LÁMPARA] en un corto tiempo también acorta el ciclo de cambio de la lámpara.
- Los colores de los elementos indican el estado.

Verde	Configuración actual
Amarillo	Configuración actual (cuando existe una lámpara que no se enciende o si se ha producido un error al encenderla)
Rojo	Lámpara que ha fallado al encenderse
Blanco	Cualquier otro estado

- Cuando se selecciona [ÚNICA], [LÁMPARA1] o [LÁMPARA2], si la lámpara se apaga o si el tiempo de uso supera las 4 000 horas (cuando [ALIM.LÁMPARA] se ajusta en [NORMAL]), la otra lámpara se enciende. Cuando se selecciona [DUAL], si la lámpara se apaga o si el tiempo de uso de cualquier lámpara supera las 4 000 horas (cuando [ALIM.LÁMPARA] se ajusta en [NORMAL]), sólo permanece encendida la otra lámpara. Sin embargo, si ambas lámparas se apagan o cuando el tiempo de uso de ambas lámparas supera las 4 000 horas (cuando [ALIM.LÁMPARA] se ajusta en [NORMAL]), se activa el modo en espera del proyector.
- Compruebe que la lámpara que no se va a encender también está instalada.
- Si el ajuste cambia a [ÚNICA][LÁMPARA1], o [LÁMPARA2], ambas lámparas se encienden momentáneamente para evitar la reducción de la iluminación.

[CAMBIO LAMP]

Cambie la lámpara que se encenderá automáticamente especificando el día de la semana y la hora.
El deterioro de la lámpara debido a un uso continuado puede reducirse cambiando automáticamente la lámpara que se encenderá al usar el proyector de forma continua durante una semana o más.

1) Pulse ▲▼ para seleccionar [CAMBIO LAMP].

2) Pulse ◀▶ para cambiar el elemento.

[NO]	Desactiva el relé de la lámpara.
[24H]	Cambia la lámpara cada día.
[1 SEMANA]	Cambia la lámpara cada semana.

- Si se selecciona [24H] o [1 SEMANA], vaya al paso **3)**.

3) Pulse ▲▼ para seleccionar [HORA].

4) Pulse el botón <ENTER>.
- El proyector entra en modo de ajuste (la pantalla parpadea).

5) Pulse ◀▶ para seleccionar “hora” o “minuto”, y pulse ▲▼ o los botones numéricos (<0> - <9>) para fijar una hora.
- La selección de “hora” permite ajustar solamente la hora en incrementos de una hora, y la selección de “minuto” permite ajustar solamente los minutos en incrementos de un minuto entre 00 y 59.

6) Pulse el botón <ENTER>.
- Se fija la hora ajustada.
- Si se selecciona [1 SEMANA] en el paso **2)**, continúe en el paso **7)**.

7) Pulse ▲▼ para seleccionar [DÍA DE LA SEMANA].

8) Pulse ◀▶ para cambiar el elemento.

[DOMINGO]	Cambia la lámpara automáticamente en el día de la semana configurado.
[LUNES]	
[MARTES]	
[MIÉRCOLES]	
[JUEVES]	
[VIERNES]	
[SÁBADO]	

Nota

- Se habilita la función [CAMBIO LAMP] cuando se selecciona [DUAL] o [ÚNICA] en [SELECCIÓN DE LÁMPARA].
- Cuando se selecciona [DUAL] en [SELECCIÓN DE LÁMPARA], sólo se encenderá una lámpara durante cuatro horas a partir de la hora especificada.
- El tiempo de operación será la hora local. (➡ página 125)

[ALIM.LÁMPARA]

Cambie el brillo de la lámpara según el entorno de operación del proyector o la finalidad de uso.

1) Pulse ▲▼ para seleccionar [ALIM.LÁMPARA].

2) Pulse ◀▶ para cambiar el elemento.

[NORMAL]	Seleccione este elemento cuando sea necesaria una luminancia alta.
[ECO]	Seleccione este elemento cuando no sea necesaria una luminancia alta.

Nota

- Si selecciona [ECO], podrá reducir el consumo de energía y el ruido, y prolongar la vida útil de la lámpara.

[CONTROL DE BRILLO]

El proyector está equipado con un sensor de luminancia para medir el brillo y funciones para corregir el brillo de la pantalla resultante de los cambios en el brillo de la lámpara.
Con esta función, es posible reducir cambios en el brillo total de las pantallas ocasionados por el deterioro de la lámpara y evitar la variación del brillo para mantener la uniformidad al configurar varias pantallas con distintos proyectores.

Ajuste de [GANANCIA CONTROL DE BRILLO]

Ajuste el brillo al visualizar varias pantallas usando distintos proyectores.

1) Pulse ▲▼ para seleccionar [CONTROL DE BRILLO].

2) Pulse el botón <ENTER>.
- Aparece la pantalla **[CONTROL DE BRILLO]**.

3) Pulse ▲▼ para seleccionar [GANANCIA CONTROL DE BRILLO].

4) Pulse ◀▶ para ajustar.

Operación	Ajuste		Margen de ajuste
	Brillo	Cantidad máxima de corrección del brillo	
Pulse ▶.	La pantalla se vuelve más brillante.	La cantidad máxima de corrección se reduce.	20 % - 100 %
Pulse ◀.	La pantalla se vuelve más oscura.	La cantidad máxima de corrección se aumenta.	

Nota

- Cuando se usa sólo un proyector, el valor obtenido al restar el valor de [GANANCIA CONTROL DE BRILLO] al 100 % es la cantidad máxima de corrección de luminosidad. El brillo no se puede corregir mediante el control de luminosidad puesto que la cantidad máxima de corrección se convierte en 0 % cuando [GANANCIA CONTROL DE BRILLO] es 100 %.
- La luminancia será inestable durante ocho minutos después de encender una lámpara. Realice los ajustes por lo menos ocho minutos después de iniciar la proyección.
- El resultado de los ajustes de [GANANCIA CONTROL DE BRILLO] se refleja en todas las señales de vídeo, imágenes de prueba internas y menús en pantalla.
- El ajuste [GANANCIA CONTROL DE BRILLO] se activa incluso si [AJUSTES CONTROL DE BRILLO] es [NO].

Ajuste [AJUSTES CONTROL DE BRILLO]

Ajuste el funcionamiento del control de brillo.

1) Pulse ▲▼ para seleccionar [CONTROL DE BRILLO].

2) Pulse el botón <ENTER>.
- Aparece la pantalla **[CONTROL DE BRILLO]**.

3) Pulse ▲▼ para seleccionar [AJUSTES CONTROL DE BRILLO].

4) Pulse el botón <ENTER>.
- Aparece la pantalla **[AJUSTES CONTROL DE BRILLO]**.

5) Pulse ▲▼ para seleccionar [MODO].

6) Pulse ◀▶ para cambiar el elemento.
- Los elementos cambiarán cada vez que pulse el botón.

[NO]	No corrige el brillo de la pantalla utilizando el sensor de brillo.
[AUTO]	Corrige el brillo de la pantalla utilizando el sensor de brillo. Automáticamente corrige el brillo de la pantalla cuando cambia el brillo de la lámpara.
[PC]	Sincroniza nueve o más proyectores a través de un ordenador usando el software dedicado “Multi Projector Monitoring & Control Software”*1.

*1 “Multi Projector Monitoring & Control Software” se incluye en el CD-ROM suministrado.

- Si selecciona [PC], vaya al paso **9)**.

7) Pulse ▲▼ para seleccionar [LINK].

8) Pulse ◀▶ para cambiar el elemento.

- Los elementos cambiarán cada vez que pulse el botón.

[NO]	Realiza correcciones utilizando el sensor de brillo de un proyector sin tener que sincronizarse con el resto. El tiempo durante el que se mantiene el brillo constante se alargará al reducir el valor de [GANANCIA CONTROL DE BRILLO].
[GRUPO A] **[GRUPO B]** **[GRUPO C]** **[GRUPO D]**	Sincroniza las correcciones de varios proyectores utilizando el sensor de brillo. Puede configurar cuatro grupos (de la A a la D) dentro de la misma subred usando la función de red. También puede registrar y sincronizar hasta ocho proyectores en un grupo.

9) Pulse ▲▼ para seleccionar [TEMPORI. CALIBRACIÓN].

10) Pulse el botón <ENTER>.

- El proyector se sitúa en el modo de ajuste (la hora parpadea).

11) Pulse ◀▶ para seleccionar “hora” o “minuto”, y pulse ▲▼ o los botones numéricos (<0> - <9>) para fijar una hora.

- La selección de “hora” permite ajustar solamente la hora en incrementos de una hora, y la selección de “minuto” permite ajustar solamente los minutos en incrementos de un minuto entre 00 y 59.
- Si no especifica la hora, seleccione [NO] entre las horas 23 y 00 en punto o entre los minutos 59 y 00.

12) Pulse el botón <ENTER>.

- [TEMPORI. CALIBRACIÓN] está ajustado.
- El brillo se mide en el momento especificado.

13) Pulse ▲▼ para seleccionar [MENSAJE DE CALIBRACIÓN].

14) Pulse ◀▶ para cambiar el elemento.

- Los elementos cambiarán cada vez que pulse el botón.

[SÍ]	Los mensajes se visualizan durante la calibración.
[NO]	Los mensajes no se visualizan durante la calibración.

15) Pulse ▲▼ para seleccionar [APLICAR].

16) Pulse el botón <ENTER>.

- Los ajustes [MODO] y [LINK] se activan, y se muestra la alerta de la pantalla de relé de la lámpara si el ajuste [CAMBIO LAMP] se configura como [NO]. Cuando [MENSAJE DE CALIBRACIÓN] se configura como [SÍ], aparece un mensaje de ejecución de calibración que desaparece automáticamente 30 segundos después de terminada la calibración.
- Si se pulsa el botón <ENTER> cuando la opción [MODO] de [AJUSTES CONTROL DE BRILLO] no se ha configurado como [NO], el brillo que tenía la lámpara al pulsarse el botón se registra como el brillo estándar.
- Si se presiona el botón <ENTER> con [LINK] ajustado a entre [GRUPO A] y [GRUPO D], aparece el nombre del grupo en las pantallas de los proyectores configurados en el mismo grupo.



Nota

- Si [MODO] en [AJUSTES CONTROL DE BRILLO] está ajustado en [AUTO] o [PC], mantenga la función del obturador apagada (obturador abierto) durante por lo menos dos minutos para realizar la calibración del sensor de brillo tras completar la configuración de [AJUSTES CONTROL DE BRILLO].
- Si se activa la función del obturador (obturador cerrado) aproximadamente en los 10 minutos posteriores al encendido de la lámpara, con la opción [MODO] de [AJUSTES CONTROL DE BRILLO] ajustada en [AUTO] o [PC], el brillo no puede medirse. Por lo tanto, el brillo puede corregirse aproximadamente dos minutos después de que se desactive la función del obturador (obturador abierto).
- Cuando la opción [MODO] de [AJUSTES CONTROL DE BRILLO] está configurada como [AUTO] o [PC], el brillo de la lámpara se mide automáticamente ocho minutos después del encendido de la lámpara y se realiza la corrección de modo que el brillo de la pantalla sea el mismo que el brillo estándar cuando se ajusta el control de luminosidad. El brillo de la lámpara no se puede medir durante los ocho minutos después de encenderla porque no es estable.

- Si una lámpara se apaga o el relé de la lámpara se activa mientras la opción [MODO] de [AJUSTES CONTROL DE BRILLO] está configurada como [AUTO] y cuando el menú [SETUP PROYECTOR] → [SELECCIÓN DE LÁMPARA] está ajustado en [DUAL], el brillo se corrige en la medida posible un minuto después.
- Cuando el proyector funciona con la opción [MODO] de [AJUSTES CONTROL DE BRILLO] configurada como [AUTO], y [LINK] como [NO], la corrección del brillo se realiza hasta que se alcanza el valor de corrección máximo.
- La variación del brillo puede aumentar debido al polvo que se acumula en la lente, la pantalla o el interior el proyector, dependiendo del entorno donde el proyector esté instalado.
- Ajuste el control de luminosidad nuevamente cuando la degradación de la lámpara provoque un incremento de la variación de brillo o al cambiar una lámpara.
- Para un uso continuado superior a 24 horas, ajuste [AJUSTES CONTROL DE BRILLO] en [TEMPORI. CALIBRACIÓN], o ajuste [CAMBIO LAMP] (➡ página 113). De lo contrario, la corrección no se realizará automáticamente.
- La configuración de [TEMPORI. CALIBRACIÓN] se aplicará al introducir la hora.
- La configuración de [MENSAJE DE CALIBRACIÓN] se aplicará al cambiar los elementos con ◀▶.

Visualización de [ESTADO DE CONTROL DE BRILLO]

Muestre el estado del control de brillo.

1) Pulse ▲▼ para seleccionar [CONTROL DE BRILLO].

2) Pulse el botón <ENTER>.

- Aparece la pantalla **[CONTROL DE BRILLO]**.

3) Pulse ▲▼ para seleccionar [ESTADO DE CONTROL DE BRILLO].

4) Pulse el botón <ENTER>.

- Aparece la pantalla **[ESTADO DE CONTROL DE BRILLO]**.

Pantalla de ejemplo de [ESTADO DE CONTROL DE BRILLO]

Cuando [MODO] en [AJUSTES CONTROL DE BRILLO] se establece en [NO]

La pantalla muestra el estado que indica que el control de brillo está desactivado.

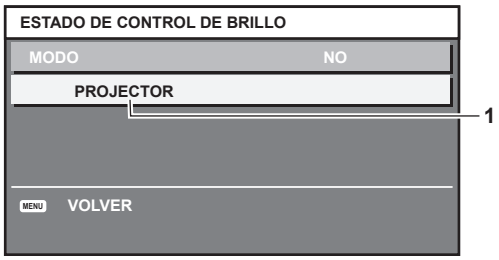

Cuando [MODO], en el menú [AJUSTES CONTROL DE BRILLO], está establecido en [AUTO] y [LINK] se ha cambiado de [GRUPO A] a [GRUPO D]

La pantalla muestra el estado del control de brillo de los proyectores sincronizados (hasta ocho unidades), incluyendo el proyector que se controla a través del menú en pantalla.

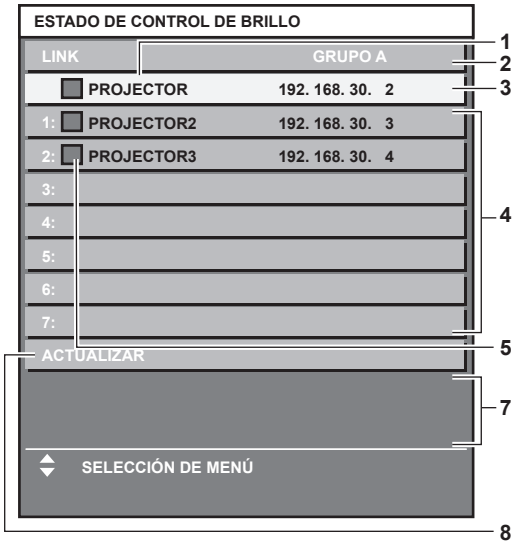

Cuando [MODO], en el menú [AJUSTES CONTROL DE BRILLO], está establecido en [AUTO] y [LINK] está establecido en [NO].

La pantalla muestra el estado del control de brillo en un proyector.

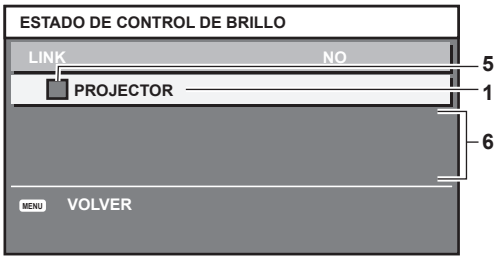

Cuando [MODO] en [AJUSTES CONTROL DE BRILLO] se establece en [PC]

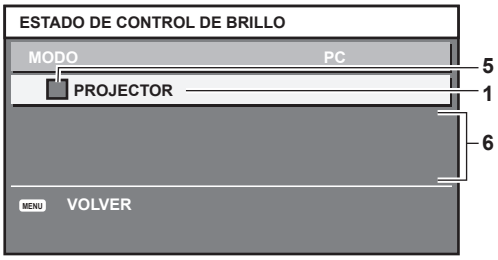

1 Introduzca el nombre del proyector.

2 Introduzca el grupo sincronizado.

3 Introduzca la dirección IP del proyector.

4 Introduzca los nombres y las direcciones IP de los proyectores del mismo grupo detectado en la red.

5 Introduzca el estatus por color.
Verde: se permite corregir el brillo.
Amarillo: se permite una pequeña corrección del brillo.
Rojo: error del control de brillo.

6 Visualización de los mensajes de error detallados.

7 Mensajes de error.
Cuando aparece el mensaje [FALLO AL APLICAR CONTROL DE BRILLO A ALGUNOS PROYECTORES], significa que la sincronización con el proyector que se muestra en rojo ha fallado.
Pulse ▲▼ para seleccionar el proyector que se muestra en rojo y pulse el botón <ENTER> para ver los detalles del error.

8 Actualización a la información de estado más reciente.

■ Detalles del error

Mensaje de error	Medidas a tomar
[EXCEDE EL NUM. MAX. DE PROYECTORES]	• Limite el número de proyectores en un grupo a ocho. • Al sincronizar nueve o más proyectores, utilice el software dedicado “Multi Projector Monitoring & Control Software”*1 a través de un ordenador.
[POR FAVOR COMPRUEBE EL AJUSTE DE CONTROL DE COMANDOS]	• Ajuste [NETWORK CONTROL] → [CONTROL DE COMANDOS] en [SÍ] para el proyector con el fallo. • Ajuste [NETWORK CONTROL] → [COMMAND PORT] de todos los proyectores que se conectarán al mismo valor.
[COMPRUEBE EL NOMBRE DE USUARIO Y CONTRASEÑA] EN LOS AJUSTES DE CONTROL DE COMANDOS	• Asigne las mismas cadenas [User name] y [Password] con derechos de administrador de control web a todos los proyectores que se van a conectar.
[NO SE PUEDE EMULAR EL CONTROL DE BRILLO. POR FAVOR COMPRUEBE EL ESTADO DEL PROYECTOR]	• El proyector está modo en espera. Encienda el proyector.
[ERROR DE SENSOR DE BRILLO]	• Existe un problema con el sensor de brillo. Si persisten los problemas después de encender el proyector, póngase en contacto con su distribuidor.

*1 “Multi Projector Monitoring & Control Software” se incluye en el CD-ROM suministrado.

Nota

- Si los proyectores sincronizados no se visualizan en la lista, compruebe lo siguiente:
  - ¿Hay dispositivos con la misma dirección IP en la red?
  - ¿Los cables LAN están conectados correctamente? (➡ página 142)
  - ¿Son las subredes de los proyectores las mismas?
  - ¿Se ha aplicado la misma configuración de [LINK] al grupo?

- Consulte [NETWORK SETUP] (➡ página 139) o “Página [Network config]” (➡ página 151) para obtener información acerca de cómo cambiar el nombre del proyector.

Ejemplo del procedimiento de ajuste del control de brillo

Los pasos ejemplifican un ajuste para enlazar el brillo de ocho proyectores conectados en una red.

1) Conecte todos los proyectores al concentrador usando los cables LAN. (➡ página 142)

2) Encienda todos los proyectores e inicie la proyección.

3) Ajuste [SELECCIÓN DE LÁMPARA] ya sea en [DUAL] o [ÚNICA] para todos los proyectores.

4) Establezca [MODO] de [AJUSTES CONTROL DE BRILLO] en [NO], seleccione [APLICAR] y, a continuación, pulse el botón <ENTER>.

5) Establezca [MÁSCARA DE SUBRED] en [DIRECCIÓN IP] en cada proyector.

- Para poder comunicarse a través de la red, establezca el mismo valor de [MÁSCARA DE SUBRED] para todos los proyectores y establezca un valor diferente en la [DIRECCIÓN IP] de cada proyector.

6) Espere por lo menos ocho minutos después de comenzar la proyección hasta que el brillo de la lámpara se estabilice.

7) Ajuste todos los elementos en el menú [IMAGEN] de todos los proyectores en los mismos valores.

8) Ajuste [ECUALIZACIÓN DE COLORES] para hacer coincidir los colores.

9) Visualice el modelo de prueba interno “todo el blanco” en todos los proyectores.

10) Ajuste [GANANCIA CONTROL DE BRILLO] al 100 % en todos los proyectores.

11) Ajuste [GANANCIA CONTROL DE BRILLO] al 90 % en el proyector con menos brillo.

12) Ajuste la [GANANCIA CONTROL DE BRILLO] de cada proyector.

- En el resto de proyectores, ajuste la [GANANCIA CONTROL DE BRILLO] de modo que coincida con el proyector que tenga establecida la [GANANCIA CONTROL DE BRILLO] en 90 %.

13) Establezca [MODO], en el menú [AJUSTES CONTROL DE BRILLO], en [AUTO] y [LINK] en [GRUPO A] en todos los proyectores.

14) Seleccione [APLICAR], en el menú [AJUSTES CONTROL DE BRILLO], y pulse el botón<ENTER> en todos los proyectores.

- Comienza el control de brillo.

Nota

- El brillo se corrige automáticamente cada vez que la lámpara se enciende cuando la alimentación se enciende o se apaga.
- Ajuste el control de luminosidad nuevamente cuando la degradación de la lámpara provoque un incremento de la variación de brillo o al cambiar una lámpara.

[MODO STANDBY]

Ajuste el consumo de energía durante el modo en espera.

1) Pulse ▲▼ para seleccionar [MODO STANDBY].

2) Pulse ◀▶ para cambiar el elemento.

- Los elementos cambiarán cada vez que pulse el botón.

[NORMAL]	Seleccione esta opción si desea usar la función de red durante el modo en espera.
[ECO]	Seleccione esta opción para reducir el consumo de energía durante el modo en espera.

Nota

- Con el ajuste [ECO], la función de red, el terminal <SERIAL OUT> y algunos comandos de RS-232C no pueden utilizarse en el modo en espera. Con el ajuste [NORMAL], la función de red y el terminal <SERIAL OUT> pueden utilizarse en el modo en espera.
- Con la opción [ECO], puede que tengan que pasar unos 10 segundos más hasta que el proyector comience a proyectar después de encenderlo, a diferencia de si se elige la opción [NORMAL].
- Los ajustes de [MODO STANDBY] no se restablecen al valor predeterminado de fábrica aunque se ejecute [TODOS LOS DATOS DE USUARIO] desde el menú [SETUP PROYECTOR] → [INICIALIZAR] (➡ página 127).

[HORARIO]

Establezca el horario de ejecución de comandos para cada día de la semana.

Activación/desactivación de la función de horario

1) Pulse ▲▼ para seleccionar [HORARIO].

2) Pulse ◀▶ para cambiar el elemento.

- Los elementos cambiarán cada vez que pulse el botón.

[NO]	Desactiva la función de horario.
[SÍ]	Activa la función de horario. Consulte “Cómo asignar un programa” (➡ página 119) o “Cómo ajustar un programa” (➡ página 119) para obtener información sobre cómo configurar el horario.

Nota

- Cuando [HORARIO] se establece en [SÍ], el ajuste de [MODO STANDBY] pasará a [NORMAL] y no se podrá cambiar. Aunque cambie el ajuste de [HORARIO] y seleccione [NO] en este estado, el ajuste de [MODO STANDBY] seguiría siendo [NORMAL].

Cómo asignar un programa

1) Pulse ▲▼ para seleccionar [HORARIO].

2) Pulse ◀▶ para seleccionar [SÍ] y pulse el botón <ENTER>.

- Aparece la pantalla **[HORARIO]**.

3) Seleccione y asigne un programa a cada día de la semana.

- Pulse ▲▼ para seleccionar el día de la semana y pulse ◀▶ para seleccionar un número de programa.
- Puede fijar el programa de núm.1 al núm.7, “- - -” indica que el número del programa no se ha fijado.

Cómo ajustar un programa

Puede configurar hasta 16 comandos para cada programa.

1) Pulse ▲▼ para seleccionar [HORARIO].

2) Pulse ◀▶ para seleccionar [SÍ] y pulse el botón <ENTER>.

- Aparece la pantalla **[HORARIO]**.

3) Pulse ▲▼ para seleccionar [EDITAR PROGRAMA].

4) Pulse ◀▶ para seleccionar un número de programa y pulse el botón <ENTER>.

5) Pulse ▲▼ para seleccionar un número de comando y pulse el botón <ENTER>.

- Puede cambiar la página usando ◀▶.

6) Pulse ▲▼◀▶ para seleccionar [HORA], y pulse el botón <ENTER>.

- El proyector se sitúa en el modo de ajuste (la hora parpadea).

7) Pulse ◀▶ para seleccionar “hora” o “minuto”, y pulse ▲▼ o los botones numéricos (<0> - <9>) para fijar una hora. A continuación, pulse el botón <ENTER>.

8) Pulse ▲▼◀▶ para seleccionar [COMANDO].

9) Pulse el botón <ENTER>.

- Se visualiza la pantalla detallada de **[COMANDO]**.

10) Pulse ▲▼ para seleccionar un [COMANDO].

- En el caso de [COMANDO] con ajustes detallados, los elementos de los ajustes detallados cambiarán cada vez que pulse ◀▶.
- Si selecciona [ENTRADA], pulse el botón <ENTER> y, después, pulse ▲▼◀▶ para seleccionar la entrada que desea ajustar.

[COMANDO]	Configuraciones detalladas de [COMANDO]	Descripción
[ENCENDER]	—	Enciende el proyector.
[STANDBY]	—	Activa el modo en espera.
[OBTURADOR]	[ABRIR]	Desactiva la función del obturador (obturador abierto).
	[CERRAR]	Activa la función del obturador (obturador cerrado).
[ENTRADA]	[RGB1]	Cambia la entrada a RGB1.
	[RGB2]	Cambia la entrada a RGB2.
	[DVI-D]	Cambia la entrada a DVI-D.
	[HDMI]	Cambia la entrada a HDMI.
	[DIGITAL LINK]	Cambia la entrada a DIGITAL LINK.
	[SDI]*1	Cambia la entrada a SDI.
	[ENTRADA1] - [ENTRADA10]*2	Cambia a la entrada DIGITAL LINK y cambia la entrada del cable transmisor de par trenzado Panasonic a la entrada especificada.
[SELECCIÓN DE LÁMPARA]	[DUAL]	Enciende dos lámparas.
	[ÚNICA]	Enciende una lámpara. (Se encenderá la lámpara con menos tiempo de uso de forma automática.)
[ALIM.LÁMPARA]	[NORMAL]	Fija el brillo de la lámpara a una luminancia alta.
	[ECO]	Fija el brillo de la lámpara a una luminancia baja.
[P IN P]	[NO]	La función P IN P no es utilizada.
	[USUARIO1]	Presenta la pantalla secundaria con las configuraciones de [USUARIO1].
	[USUARIO2]	Presenta la pantalla secundaria con las configuraciones de [USUARIO2].
	[USUARIO3]	Presenta la pantalla secundaria con las configuraciones de [USUARIO3].

*1 Solo para PT-DZ780

*2 Cuando el dispositivo compatible con salida DIGITAL LINK opcional (Núm. de modelo: ET-YFB100G, ET-YFB200G) se conecta al proyector, su nombre de entrada se refleja automáticamente de [ENTRADA1] a [ENTRADA10]. Si se selecciona un elemento con un nombre de entrada que no aparece reflejado, se desactivará.

11) Pulse el botón <ENTER>.

- El comando se fija y se visualiza ● en el lado izquierdo del comando seleccionado.
- Después de fijar el comando, pulse el botón <MENU> para cerrar la pantalla de configuración detallada.

12) Pulse ▲▼◀▶ para seleccionar [GUARDAR], y pulse el botón <ENTER>.

Nota

- Si intenta registrar un ajuste que pudiera provocar el encendido breve de la lámpara, aparecerá un mensaje de error en la pantalla. Ajuste la hora y el comando otra vez.
- Para eliminar un comando previamente ajustado, pulse el botón <DEFAULT> en el mando a distancia en la pantalla del paso **5)** o seleccione [ESTADO] en la pantalla del paso **6)** y pulse el botón <ENTER>.
- Si se han establecido múltiples comandos para la misma hora, estos se ejecutarán en orden cronológico empezando desde el número de comando menor.
- El tiempo de aplicación será la hora local. (➡ página 125)
- Si una operación se ejecuta con el mando a distancia, con el panel de control del proyector o mediante comandos de control, antes de ejecutar el comando establecido en [HORARIO], puede que no se ejecute el comando establecido con esta función.

[ENCENDIDO INICIAL]

Configure el método de arranque ajustando el interruptor <MAIN POWER> en <ON>.

1) Pulse ▲▼ para seleccionar [ENCENDIDO INICIAL].

2) Pulse ◀▶ para cambiar el elemento.

- Los elementos cambiarán cada vez que pulse el botón.

[ÚLTIMA MEMORIA]	El proyector se enciende con el mismo estado que antes de situar el interruptor <MAIN POWER> en <OFF>.
[STANDBY]	Inicia el proyector en modo en espera.
[SÍ]	Inicia la proyección de inmediato.

[ENTRADA DE INICIO]

Configure la entrada que se utilizará cuando encienda el proyector para iniciar la proyección.

1) Pulse ▲▼ para seleccionar [ENTRADA DE INICIO].

2) Pulse el botón <ENTER>.

- Aparece la pantalla **[ENTRADA DE INICIO]**.

3) Pulse ▲▼◀▶ para seleccionar un elemento.

[ULTIMO USO]	Utiliza la entrada seleccionada la última vez.
[RGB1]	Ajusta la entrada en RGB1.
[RGB2]	Ajusta la entrada en RGB2.
[DVI-D]	Ajusta la entrada en DVI-D.
[HDMI]	Ajusta la entrada en HDMI.
[DIGITAL LINK]	Ajusta la entrada en DIGITAL LINK.
[SDI]*1	Ajusta la entrada en SDI.
[ENTRADA1] - [ENTRADA10]*2	Ajusta la entrada a DIGITAL LINK y cambia la entrada del cable transmisor de par trenzado Panasonic a la entrada especificada.

*1 Solo para PT-DZ780

*2 Cuando el dispositivo compatible con salida DIGITAL LINK opcional (Núm. de modelo: ET-YFB100G, ET-YFB200G) se conecta al proyector, su nombre de entrada se refleja automáticamente de [ENTRADA1] a [ENTRADA10]. Si se selecciona un elemento con un nombre de entrada que no aparece reflejado, se desactivará.

Nota

- Cuando [MODO ENTRADA SECUNDARIA] en el menú [OPCION DISPLAY] → [CONFIG. ENTRADA SECUNDARIA] (➡ página 97) se ha ajustado en [SÍ], y el proyector se ha apagado con la entrada ajustada en HDMI, la proyección comenzará con la entrada DVI-D, aunque [ENTRADA DE INICIO] esté ajustado en [ULTIMO USO].

[RS-232C]

Ajuste las condiciones de comunicación de los terminales <SERIAL IN>/<SERIAL OUT>. Consulte “Terminal <SERIAL IN>/<SERIAL OUT>” (➡ página 182).

Ajuste del estado de comunicación del terminal <SERIAL IN>

1) Pulse ▲▼ para seleccionar [RS-232C].

2) Pulse el botón <ENTER>.

- Aparece la pantalla **[RS-232C]**.

3) Pulse ▲▼ para seleccionar [SELECCIÓN DE ENTRADA].

4) Pulse ◀▶ para cambiar el elemento.

[PROYECTOR]	Utilice el terminal <SERIAL IN> del proyector para establecer la comunicación RS-232C.
[DIGITAL LINK]	Establece la comunicación RS-232C a través del dispositivo compatible con salida DIGITAL LINK (Núm. de modelo: ET-YFB100G, ET-YFB200G) y el terminal <DIGITAL LINK/LAN>.

5) Pulse ▲▼ para seleccionar [(EN.)VELOCIDAD TRANS.].

6) Pulse ◀▶ para cambiar el elemento.

- Los elementos cambiarán cada vez que pulse el botón.

[9600]	Seleccione la velocidad correcta.
[19200]	
[38400]	

7) Pulse ▲▼ para seleccionar [(EN.)PARIDAD].

8) Pulse ◀▶ para cambiar el elemento.

- Los elementos cambiarán cada vez que pulse el botón.

[NINGUNO]	Seleccione la condición de paridad.
[NÚM.PAR]	
[NÚM.IMPAR]	

Ajuste del estado de comunicación del terminal <SERIAL OUT>

1) Pulse ▲▼ para seleccionar [RS-232C].

2) Pulse el botón <ENTER>.

- Aparece la pantalla **[RS-232C]**.

3) Pulse ▲▼ para seleccionar [(SAL.)VELOCIDAD TRANS.].

4) Pulse ◀▶ para cambiar el elemento.

[9600]	Seleccione la velocidad correcta.
[19200]	
[38400]	

5) Pulse ▲▼ para seleccionar [(SAL.)PARIDAD].

6) Pulse ◀▶ para cambiar el elemento.

- Los elementos cambiarán cada vez que pulse el botón.

[NINGUNO]	Seleccione la condición de paridad.
[NÚM.PAR]	
[NÚM.IMPAR]	

Ajuste de la respuesta

1) Pulse ▲▼ para seleccionar [RS-232C].

2) Pulse el botón <ENTER>.

- Aparece la pantalla **[RS-232C]**.

3) Pulse ▲▼ para seleccionar [RESPUESTA (ID TODO)].

4) Pulse ◀▶ para cambiar el elemento.

[SÍ]	Devuelve la respuesta cuando el ajuste ID es TODOS.
[NO]	No devuelve la respuesta cuando el ajuste ID es TODOS.

5) Pulse ▲▼ para seleccionar [GRUPO].

6) Pulse ◀▶ para cambiar el elemento.

[A] - [Z]	Controla simultáneamente múltiples proyectores enviando el ID de RS-232C. Es posible configurar grupos entre [A] y [Z]. El proyector responde cuando el ID de RS-232C coincide con el ajuste.

7) Pulse ▲▼ para seleccionar [RESPUESTA (ID GRUPO)].

8) Pulse ◀▶ para cambiar el elemento.

[SÍ]	Devuelve la respuesta cuando el ajuste ID es GRUPO.
[NO]	No devuelve la respuesta cuando el ajuste ID es GRUPO.

Nota

- Cuando [SELECCIÓN DE ENTRADA] se configura como [DIGITAL LINK], la comunicación con ese terminal serie sólo está disponible cuando el dispositivo correspondiente (como el dispositivo compatible con salida DIGITAL LINK opcional (Núm. de modelo: ET-YFB100G, ET-YFB200G)) se conecta al terminal <DIGITAL LINK/LAN>.
- Al transferir logotipos a través del dispositivo compatible con salida DIGITAL LINK opcional (Núm. de modelo: ET-YFB100G, ET-YFB200G), el ajuste para “NO SIGNAL SLEEP” del dispositivo compatible con salida DIGITAL LINK debe configurarse como “OFF” para evitar interrumpir la comunicación.

- Cuando la opción [SELECCIÓN DE ENTRADA] está ajustada en [DIGITAL LINK], la velocidad de comunicación se fija en 9 600 bps.

[ESTADO]

Muestra el estado del proyector.

1) Pulse ▲▼ para seleccionar [ESTADO].

2) Pulse el botón <ENTER>.

- Aparece la pantalla **[ESTADO]**.

3) Pulse ◀▶ para cambiar las páginas.

- La página cambiará cada vez que pulse el botón.

[PROYECTOR MODELO]	Muestra el tipo de proyector y el número de serie del proyector.	
[TIEMPO DE USO]	Muestra el tiempo de uso del proyector.	
[LÁMPARA1]*3	Muestra el tiempo de uso y el estado de la lámpara 1.	
[LÁMPARA2]*3	Muestra el tiempo de uso y el estado de la lámpara 2.	
[VERSIÓN PRINC./SEC.]	Muestra la versión principal y la versión secundaria del firmware del proyector.	
[TEMP. ENTRADA AIRE]*1	Muestra el estado de la temperatura de aire de entrada del proyector.	
[TEMP. MÓDULO ÓPTICO]*1	Muestra el estado de la temperatura interna del proyector.	
[TEMP. SALIDA AIRE]*1	Muestra el estado de la temperatura de aire de salida del proyector.	
[CONTROL VENTILACIÓN]	Muestra las condiciones de enfriamiento definidas. Cuando [AUTO] está seleccionado, aparece el resultado reconocido automáticamente.	
[PRESIÓN ATMOSFÉRICA]	Muestra la presión atmosférica.	
[AUTOTEST]	Muestra el estado del proyector.	
[ENTRADA]	Muestra el terminal de entrada seleccionado actualmente.	
[ESTADO ENTRADA SECUNDARIA]	Muestra el estado de reserva.	
[NOMBRE DE SEÑAL]	Muestra el nombre de la señal de entrada.	
[FRECUENCIA SEÑAL]	Muestra la frecuencia de la señal de entrada.	
[N.°DE SEÑALES REGISTRADAS]	Muestra el número de señales registradas.	
[ESTATUS REMOTE2]	Muestra el estado de control de REMOTE2.	
[AC VOLTAGE]	Muestra el estado del voltaje de CA.	
[MODELO DE LAMPARA]	Muestra el número de modelo de la lámpara.	
[NUM. DE SERIE LAMP1]	Muestra el número de serie de la lámpara 1.	
[NUM. DE SERIE LAMP2]	Muestra el número de serie de la lámpara 2.	
[ACTUALIZAR]*2	**[ET-UK20]**	Muestra el estado de activación en función del Kit de actualización (Núm. de modelo: ET-UK20).
	[ET-CUK10]	Muestra el estado de activación en función del Kit de actualización Ajuste automático de la pantalla (Núm. de modelo: ET-CUK10).
[CUENTA DE ENCENDIDOS]	**[TIEMPO DE USO]**	Muestra el número de veces que se enciende la alimentación.
	[TIEMPO DE USO LÁMPARA1]	Muestra el número de veces que se enciende la lámpara.
	[TIEMPO DE USO LÁMPARA2]	
	[OBTURADOR]	Muestra el número de veces que el obturador se cierra.
[LÁMPARA1]	Muestra el tiempo de uso detallado.	
[LÁMPARA2]	Muestra el tiempo de uso detallado.	

[INFORMACIÓN DE LA SEÑAL]	**[NÚM.DE MEMORIA]**	Muestra el número de memoria de la señal de entrada.
	[ENTRADA]	Muestra el terminal de entrada seleccionado actualmente.
	[NOMBRE DE SEÑAL]	Muestra el nombre de la señal de entrada.
	[FRECUENCIA SEÑAL]	Muestra la frecuencia de la señal de entrada.
	[ESTADO DE SYNC.]	Muestra la polaridad de sincronización de la señal de entrada.
	[ANCHO DEL SINC V]	Muestra la anchura del impulso de la señal de sincronización vertical de la señal de entrada.
	[TIPO DE ESCANEADO]	Muestra el tipo de exploración de la señal de entrada.
	[TOTAL DE PUNTOS]	Muestra el conteo total de puntos de la señal de entrada.
	[PUNTOS DE VISUAL.]	Muestra el número de puntos de visualización de la señal de entrada.
	[TOTAL DE LÍNEAS]	Muestra el conteo total de líneas de la señal de entrada.
	[LÍNEAS DE VISUAL.]	Muestra el número de líneas de visualización de la señal de entrada.
	[MUESTREO]	Muestra la información de muestreo de la señal de entrada.
	[NIVEL DE SEÑAL]	Muestra el nivel de señal de la señal de entrada.
	[PROFUNDIDAD DE BIT]*2	Muestra la gradación de la señal de entrada.

*1 La temperatura se indica mediante el color del texto (verde/amarillo/rojo) y la barra de ajuste. El color de las indicaciones debe ser el verde para poder usar el proyector.

*2 Solo para PT-DZ780

*3 El tiempo de uso de la lámpara que se mostrará corresponde al tiempo real. Debe aplicarse la siguiente conversión para calcular el tiempo estimado para cambiar la lámpara.

Fórmula del tiempo de sustitución de la lámpara (cálculo aproximado)
(**A** x 6 + **B** x 4) ÷ 6 • **A**: tempo de uso cuando [ALIM.LÁMPARA] se ajusta en [NORMAL] • **B**: tiempo de uso cuando [ALIM.LÁMPARA] se ajusta en [ECO]

Nota

- Es posible enviar un correo a las direcciones de correo electrónico (un máximo de dos) definidas en “Página [E-mail set up]” (➡ página 153) (también con el contenido del estado) pulsando el botón <ENTER> mientras aparece la pantalla **[ESTADO]**.
- Algunos elementos en [INFORMACIÓN DE LA SEÑAL] podrían visualizarse mientras que otros no, dependiendo de la señal que está siendo introducida.
- Si se produce alguna anomalía con el proyector, al pulsar el botón <DEFAULT> mientras aparece la pantalla **[ESTADO]** aparece la pantalla detallada con la información del error.
- Para obtener más información sobre el contenido que aparece en [AUTOTEST], consulte “Indicaciones de [AUTOTEST]” (➡ página 173).

[APAGA SIN SEÑAL]

Se trata de una función que activa automáticamente el modo en espera del proyector si no se recibe ninguna señal de entrada durante un período de tiempo determinado. Es posible configurar el tiempo que debe transcurrir para la activación del modo en espera.

1) Pulse ▲▼ para seleccionar [APAGA SIN SEÑAL].

2) Pulse ◀▶ para cambiar el elemento.

- Los elementos cambiarán cada vez que pulse el botón.

[DESHABILITADO]	Deshabilita la función de apagado en ausencia de señal.
[10MIN.] - [90MIN.]	Ajusta el tiempo en incrementos de 10 minutos.

[REMOTE2 MODO]

Puede ajustar el terminal <REMOTE 2 IN>.

1) Pulse ▲▼ para seleccionar [REMOTE2 MODO].

2) Pulse ◀▶ para cambiar el elemento.

- Los elementos cambiarán cada vez que pulse el botón.

[ESTÁNDAR]	La asignación de contactos del terminal <REMOTE 2 IN> se utiliza a través de los valores predeterminados de fábrica del proyector.
[USUARIO]	Se usa para cambiar el ajuste del terminal <REMOTE 2 IN>. (➡ página 187)
[SERIE L6500]	La configuración del terminal <REMOTE 2 IN> se utiliza para la compatibilidad de la serie L6500.

- Si selecciona [USUARIO], vaya al paso **3)**.

3) Pulse el botón <ENTER>.

4) Pulse ▲▼ para seleccionar una opción entre [PIN2] y [PIN8] y pulse ◀▶ para cambiar la configuración.

[BOTÓN DE FUNCIÓN]

Ajuste las funciones del botón <FUNCTION> en el mando a distancia.

1) Pulse ▲▼ para seleccionar [BOTÓN DE FUNCIÓN].

2) Pulse el botón <ENTER>.
- Aparece la pantalla **[BOTÓN DE FUNCIÓN]**.

3) Pulse ▲▼ para seleccionar la función.

[DESHABILITADO]	Deshabilita el botón <FUNCTION>.
[P IN P]	Permite cambiar la opción asociada al ajuste [P IN P] entre [NO], [USUARIO1], [USUARIO2] o [USUARIO3]. (➡ página 128)
[MEM. SECUNDARIA]	Muestra la lista de la memoria secundaria. (➡ página 133)
[SELECTOR DEL SISTEMA]	Cambia el ajuste [SELECTOR DEL SISTEMA]. (➡ página 81)
[SYSTEM DAYLIGHT VIEW]	Cambia el ajuste [SYSTEM DAYLIGHT VIEW]. (➡ página 80)
[CONGELADO]	Congela la imagen temporalmente. (➡ página 109)
[MONITOR FORMA ONDA]	Muestra la forma de onda de la señal de entrada. (➡ página 109)
[ASPECTO]	Permite seleccionar el ajuste del aspecto. (➡ página 83)

4) Pulse el botón <ENTER>.

[FECHA Y HORA]

Ajuste la zona horaria, la fecha y la hora del reloj integrado del proyector.

Determinación de la zona horaria

1) Pulse ▲▼ para seleccionar [FECHA Y HORA].

2) Pulse el botón <ENTER>.
- Aparece la pantalla **[FECHA Y HORA]**.

3) Pulse ▲▼ para seleccionar [ZONA HORARIA].

4) Pulse ◀▶ para modificar la selección de [ZONA HORARIA].

Ajuste de la fecha y la hora manualmente

1) Pulse ▲▼ para seleccionar [FECHA Y HORA].

2) Pulse el botón <ENTER>.
- Aparece la pantalla **[FECHA Y HORA]**.

3) Pulse ▲▼ para seleccionar [AJUSTAR RELOJ].

4) Pulse el botón <ENTER>.
- Aparece la pantalla **[AJUSTAR RELOJ]**.

5) Pulse ▲▼ para seleccionar un elemento y pulse ◀▶ para ajustar la fecha y hora locales.

6) Pulse ▲▼ para seleccionar [APLICAR] y pulse el botón <ENTER>.
- El ajuste de la fecha y hora habrá finalizado.

Ajuste de la fecha y la hora automáticamente

1) Pulse ▲▼ para seleccionar [FECHA Y HORA].

2) **Pulse el botón <ENTER>.**
   - Aparece la pantalla **[FECHA Y HORA]**.

3) **Pulse ▲▼ para seleccionar [AJUSTAR RELOJ].**

4) **Pulse el botón <ENTER>.**
   - Aparece la pantalla **[AJUSTAR RELOJ]**.

5) **Pulse ▲▼ para seleccionar [SINCRONIZACIÓN NTP] y pulse ◀▶ para cambiar la configuración a [SÍ].**

6) **Pulse ▲▼ para seleccionar [APLICAR] y pulse el botón <ENTER>.**
   - El ajuste de la fecha y hora habrá finalizado.

Nota

- Para ajustar la fecha y la hora automáticamente, el proyector debe conectarse a la red.
- Si se produce un error en la sincronización con el servidor NTP justo después de situar [SINCRONIZACIÓN NTP] en [SÍ], [SINCRONIZACIÓN NTP] volverá a situarse en [NO]. Asimismo, si [SINCRONIZACIÓN NTP] se sitúa en [SÍ] mientras el servidor NTP no está ajustado, [SINCRONIZACIÓN NTP] volverá a situarse en [NO].
- Acceda al proyector a través de un navegador de Internet para ajustar el servidor NTP. Consulte “Página [Adjust clock]” (➡ página 152) para obtener más información.
- Si se ejecuta la opción [TODOS LOS DATOS DE USUARIO] del menú [SETUP PROYECTOR] → [INICIALIZAR] (➡ página 127), los ajustes de [ZONA HORARIA] recuperan los valores predeterminados de fábrica. Sin embargo, se mantendrán la fecha y la hora en función del ajuste de fecha y hora local (tiempo universal coordinado, UTC, Universal Time, Coordinated) sin necesidad de inicialización.

[CALIBRACIÓN DE LENTES]

Detecte el valor límite del desplazamiento de la lente del proyector y fije la posición inicial y la posición de lente estándar ET-DLE030 automáticamente.

1) **Pulse ▲▼ para seleccionar [CALIBRACIÓN DE LENTES].**

2) **Pulse ◀▶ para cambiar el elemento.**
   - Los elementos cambiarán cada vez que pulse el botón.

[NORMAL]	Seleccione este elemento siempre que no se use lente de foco fijo (Núm. de modelo: ET-DLE030). Mueva la lente a la posición inicial después de completar la calibración.
[DLE030]	Seleccione este elemento siempre que se use lente de foco fijo (Núm. de modelo: ET-DLE030). Mueva la lente a la posición de lente estándar ET-DLE030 tras completar la calibración.

3) **Pulse el botón <ENTER>.**
   - Se visualiza la pantalla de confirmación.

4) **Pulse ◀▶ para seleccionar [EJECUTAR], y pulse el botón <ENTER>.**
   - Para cancelar, seleccione [ABANDONAR].
   - La lente se desplaza hacia arriba, hacia abajo, izquierda y derecha para detectar automáticamente los valores límite del desplazamiento de la lente, y automáticamente ajusta la posición inicial y la posición de lente estándar ET-DLE030.
   - La lente se detiene para completar la calibración.

Nota

- [EN PROGRESIÓN] es visualizado en el menú durante la calibración de la lente. No se puede cancelar a mitad de operación.
- Cuando la calibración de la lente es realizada correctamente, [FINAL.CON NORMAL.] es visualizado y [FINAL.ANORMAL.] es visualizado cuando no es realizada correctamente.

[GUARDAR DATOS USUARIO]

Guarde los distintos valores de ajuste como copia de seguridad en la memoria integrada del proyector.

1) **Pulse ▲▼ para seleccionar [GUARDAR DATOS USUARIO].**

2) **Pulse el botón <ENTER>.**
   - Aparece la pantalla **[CONTRASEÑA DE SEGURIDAD]**.

3) **Introduzca una contraseña de seguridad y pulse el botón <ENTER>.**

4) Cuando aparezca la pantalla de la confirmación, pulse ◀▶ para seleccionar [EJECUTAR], y pulse el botón <ENTER>.

- [EN PROGRESIÓN] se visualiza cuando guardan los datos.

Nota

- El conjunto de datos de la aplicación informática no se incluye en [TODOS LOS DATOS DE USUARIO].

[CARGAR DATOS USUARIO]

Cargue los distintos valores de ajuste guardados como copia de seguridad en la memoria integrada del proyector.

1) Pulse ▲▼ para seleccionar [CARGAR DATOS USUARIO].

2) Pulse el botón <ENTER>.

- Aparece la pantalla **[CONTRASEÑA DE SEGURIDAD]**.

3) Introduzca una contraseña de seguridad y pulse el botón <ENTER>.

4) Cuando aparezca la pantalla de la confirmación, pulse ◀▶ para seleccionar [EJECUTAR], y pulse el botón <ENTER>.

Nota

- El proyector accede al modo en espera para reflejar los valores de ajuste al ejecutar [CARGAR DATOS USUARIO].
- Los datos registrados desde un ordenador no se incluyen en [TODOS LOS DATOS DE USUARIO].

[INICIALIZAR]

Restaure varios valores de ajuste a sus ajustes predeterminados de fábrica.

1) Pulse ▲▼ para seleccionar [INICIALIZAR].

2) Pulse el botón <ENTER>.

- Aparece la pantalla **[CONTRASEÑA DE SEGURIDAD]**.

3) Introduzca una contraseña de seguridad y pulse el botón <ENTER>.

- Aparece la pantalla **[INICIALIZAR]**.

4) Pulse ▲▼ para seleccionar el elemento que desee inicializar.

[TODOS LOS DATOS DE USUARIO]	Se restauran los ajustes predeterminados de fábrica de todos los valores de ajuste, incluidos [SEÑALES REGISTRADAS], [NETWORK SETUP], [E-mail set up] y [LOGO USUARIO]. El proyector accede al modo en espera para reflejar los valores de ajuste.
[SEÑALES REGISTRADAS]	Elimina todos los valores de ajuste guardados para cada señal de entrada. Para eliminar solo una parte de la señal registrada, realice el procedimiento descrito en “Eliminación de la señal registrada” (➡ página 131).
[RED/E-MAIL]	Devuelve [NETWORK SETUP] y [E-mail set up] a sus ajustes predeterminados.
[IMAGEN DE LOGO]	Elimina la imagen registrada en [LOGO USUARIO].

5) Pulse el botón <ENTER>.

6) Cuando aparezca la pantalla de la confirmación, pulse ◀▶ para seleccionar [EJECUTAR], y pulse el botón <ENTER>.

Nota

- Aunque se ejecute [TODOS LOS DATOS DE USUARIO], los ajustes [UNIFORMIDAD] y [MODO STANDBY] no se inicializan.

[CONTRASEÑA DE SERVICIO]

Función usada por una persona de mantenimiento.

Menú [P IN P]

En la pantalla de menú, seleccione [P IN P] en el menú principal y seleccione un elemento del submenú. Consulte “Navegación a través del menú” (➡ página 71) para obtener más información acerca del funcionamiento de la pantalla de menú.

• Después de seleccionar el elemento, pulse ▲▼◀▶ para realizar el ajuste.

Uso de la función P IN P

Busque una pequeña e independiente sub-pantalla en la pantalla principal para proyectar dos imágenes simultáneamente.

1) Pulse ▲▼ para seleccionar [P IN P MODO].

2) Pulse el botón <ENTER>.

• Aparece la pantalla **[P IN P MODO]**.

3) Pulse ▲▼ para seleccionar la función.

[NO]	La función P IN P no es utilizada.
[USUARIO1]	Los elementos ajustados en “Ajuste de la función P IN P” (➡ página 128) se utilizan en las funciones P IN P.
[USUARIO2]	
[USUARIO3]	

4) Pulse el botón <ENTER>.

Ajuste de la función P IN P

Los ajustes de la función P IN P pueden guardarse en [USUARIO1], [USUARIO2] y [USUARIO3].

1) Pulse ▲▼ para seleccionar [P IN P MODO].

2) Pulse el botón <ENTER>.

• Aparece la pantalla **[P IN P MODO]**.

3) Pulse ▲▼ para seleccionar el modo deseado entre las opciones [USUARIO1], [USUARIO2] y [USUARIO3] y pulse el botón <ENTER>.

4) Pulse ▲▼ para seleccionar [VENTANA PRIMARIA] o [VENTANA SECUNDARIA], y pulse el botón <ENTER>.

5) Pulse ▲▼ para seleccionar el terminal de entrada que va a aparecer en la ventana, y pulse el botón <ENTER>.

6) Pulse ▲▼ para seleccionar un elemento.

[TAMAÑO]	Ajuste el tamaño de la visualización de la ventana entre el 10 % y 100 %.
[POSICIÓN]	Fije la posición de visualización de la ventana dentro de la pantalla.
[FASE RELOJ]	Cuando se muestra la ventana secundaria desde el terminal <RGB 1 IN> o <RGB 2 IN> y se visualiza una imagen parpadeante o un contorno de manchas, ajuste el valor entre 0 y +31.

7) Si [TAMAÑO] se selecciona en el paso 6), pulse el botón <ENTER>.

• Aparece el submenú.

8) Pulse ▲▼ para seleccionar un elemento.

9) Pulse ◀▶ para realizar el ajuste y pulse el botón <MENU>.

10) Si [POSICIÓN] se selecciona en el paso 6), pulse el botón <ENTER>.

11) Pulse ▲▼◀▶ para ajustar la posición, y pulse el botón <MENU>.

12) Si [FASE RELOJ] se selecciona en el paso 6), pulse ◀▶ para realizar el ajuste.

13) Pulse ▲▼ para seleccionar [BLOQUEO IMAGEN].

14) Pulse ◀▶ para cambiar el elemento.

[VENTANA SECUNDARIA]	Ajuste el bloqueo del fotograma a la señal de entrada establecida en la ventana secundaria.
[VENTANA PRIMARIA]	Ajuste el bloqueo del fotograma a la señal de entrada establecida en la ventana principal.

15) Pulse ▲▼ para seleccionar [TIPO].

16) Pulse ◀▶ para cambiar el elemento.

[VENTANA SECUNDARIA]	La ventana secundaria posee prioridad de visualización.
[VENTANA PRIMARIA]	La ventana principal posee prioridad de visualización.

Nota

- La función P IN P podría no estar disponible para algunas señales recibidas o algunos de los terminales seleccionados. Consulte “Lista de la combinación de pantalla de dos ventanas” (➡ página 188) para obtener más información.
- Los valores de ajuste de la ventana principal se aplican a valores de ajuste del tipo [MODO DE IMAGEN], [GAMMA] y [TEMPERATURA COLOR].
- En la pantalla normal (cuando no se visualiza ningún menú), pulse ◀▶ para cambiar los tamaños y las posiciones de la ventana principal y de la ventana secundaria mientras P IN P esté operativo.
- Cuando [RESPUESTA DE FRAME] está establecido en un valor diferente de [NORMAL], [P IN P] no puede seleccionarse.
- La combinación de DIGITAL LINK y otra entrada no se pueden visualizar en P IN P.
- Cuando [MODO ENTRADA SECUNDARIA] está establecido en [SÍ], [P IN P] no puede configurarse.

Menú [PATRÓN DE PRUEBA]

En la pantalla de menú, seleccione [PATRÓN DE PRUEBA] en el menú principal.
Consulte “Navegación a través del menú” (➡ página 71) para obtener más información acerca del uso de la pantalla de menú.

- Pulse ◀▶ para cambiar.

[PATRÓN DE PRUEBA]

Muestre el patrón de prueba integrado en el proyector.
El ajuste de la posición, tamaño y otros factores no se refleja en los patrones de prueba. Asegúrese de visualizar la señal de entrada antes de realizar varios ajustes.

1) Pulse ◀▶ para cambiar el elemento [PATRÓN DE PRUEBA].

- Los elementos cambiarán cada vez que pulse el botón.

Pantalla de menú + todo blanco	Muestra los patrones de prueba con la pantalla de menú. Seleccione un patrón de prueba para realizar varios ajustes con facilidad.
Pantalla de menú + todo negro	
Pantalla de menú + ventana	
Pantalla de menú + ventana (inversión)	
Pantalla de menú + barra de color (vertical)	
Pantalla de menú + barra de color (horizontal)	
Pantalla de menú + relación de aspecto 16:9/4:3	
Pantalla de menú + enfoque	
Pantalla de menú + pantalla de introducción	Muestra la pantalla de menú y la señal de entrada. Los modelos de prueba incorporados no se visualizan.

Nota

- Pulse el botón <ON SCREEN> en el mando a distancia cuando se visualice el patrón de prueba para ocultar la pantalla de menú.

Cambio de un color o un patrón de prueba de enfoque

Cuando se visualice el patrón de prueba “Pantalla de menú + Enfoque”, el color podrá modificarse.

1) Pulse ◀▶ para seleccionar el patrón de prueba “Pantalla de menú + Enfoque”.

2) Pulse el botón <ENTER>.

- Aparece la pantalla **[PATRÓN DE PRUEBA DE COLOR]**.

3) Pulse ▲▼ para seleccionar un color y pulse el botón <ENTER>.

- El color del patrón de prueba cambió al color seleccionado.

Nota

- Los ajustes del color del patrón de prueba regresan a [BLANCO] al apagar el proyector.
- Solo es posible modificar los colores de patrones de prueba en el caso de patrones de prueba de enfoque.

Menú [LISTA DE SEÑALES REGISTRADAS]

En la pantalla de menú, seleccione [LISTA DE SEÑALES REGISTRADAS] en el menú principal. Consulte “Navegación a través del menú” (➡ página 71) para obtener más información acerca del uso de la pantalla de menú.

■ Detalles de las señales registradas

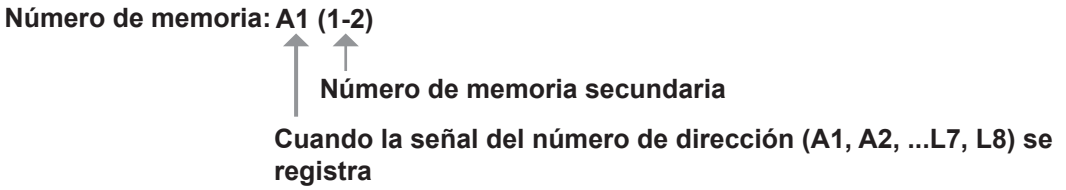

- Puede establecerse el nombre para cada memoria secundaria (➡ página 133).

Registro de nuevas señales

Después de recibir una nueva señal y de pulsar el botón <MENU> en el mando a distancia o en el panel de control, se procesa el registro y se visualiza la pantalla **[MENÚ PRINCIPAL]**.

Nota

- En el proyector se pueden registrar hasta 96 señales, incluidas las memorias secundarias.
- Hay 12 páginas (ocho memorias de la A a la L, con ocho memorias posibles en cada página) para los números de memoria y la señal se registra en el número más bajo disponible. Si no hay ningún espacio de memoria disponible, se sobrescribirá la señal más antigua.
- Los nombres que se registran son determinados automáticamente por las señales de entrada y los números de memoria.
- Si se está visualizando un menú, las señales nuevas serán registradas al instante conforme reciben.

Cambio de nombre de la señal registrada

Es posible cambiar el nombre de las señales registradas.

1) **Pulse ▲▼◀▶ para seleccionar la señal cuyo nombre se modificará.**
2) **Pulse el botón <ENTER>.**
   - Aparece la pantalla **[ESTADO DE SEÑALES REGISTRADAS]**.
   - Aparecen el número de la memoria, la terminal de entrada, el nombre de la señal de entrada, la frecuencia, la polaridad de sincronización, etc.
   - Pulse el botón <MENU> para volver a la pantalla **[LISTA DE SEÑALES REGISTRADAS]**.
3) **Pulse el botón <ENTER>.**
   - Aparece la pantalla **[INFORMACION SEÑALES REGISTRADAS]**.
4) **Pulse ▲▼ para seleccionar [CAMBIAR NOMBRE DE SEÑAL].**
5) **Pulse el botón <ENTER>.**
   - Aparece la pantalla **[CAMBIAR NOMBRE DE SEÑAL]**.
6) **Pulse ▲▼◀▶ para seleccionar el texto y pulse el botón <ENTER> para introducir el texto.**
7) **Después de cambiar el nombre, pulse ▲▼◀▶ para seleccionar [OK] y pulse el botón <ENTER>.**
   - Se realiza el registro y vuelve a aparecer la pantalla **[INFORMACION SEÑALES REGISTRADAS]**.
   - Al pulsar ▲▼◀▶ para seleccionar [CANCEL] y pulsar el botón <ENTER>, el nombre modificado de la señal no se registrará y se utilizará un nombre de señal registrado automáticamente.

Eliminación de la señal registrada

Es posible eliminar señales registradas.

1) **Pulse ▲▼◀▶ para seleccionar la señal que desea eliminar.**
2) **Pulse el botón <DEFAULT> en el mando a distancia.**
   - Aparece la pantalla **[BORRADO DE SEÑALES REGISTRADAS]**.
   - Para cancelar la eliminación, pulse el botón <MENU> para regresar a la pantalla **[LISTA DE SEÑALES REGISTRADAS]**.

3) Pulse el botón <ENTER>.

- La señal seleccionada se eliminará.

Nota

- También puede eliminar una señal registrada desde [BORRADO DE SEÑALES REGISTRADAS] en la pantalla **[INFORMACION SEÑALES REGISTRADAS]**.

Protección de la señal registrada

1) Pulse ▲▼◀▶ para seleccionar la señal que desea proteger.

2) Pulse el botón <ENTER>.

- Aparece la pantalla **[ESTADO DE SEÑALES REGISTRADAS]**.

3) Pulse el botón <ENTER>.

- Aparece la pantalla **[INFORMACION SEÑALES REGISTRADAS]**.

4) Pulse ▲▼ para seleccionar [BLOQUEAR].

5) Pulse ◀▶ para cambiar el elemento.

- Los elementos cambiarán cada vez que pulse el botón.

[NO]	La señal no está protegida.
[SÍ]	La señal está protegida.

Nota

- Al ajustar [BLOQUEAR] en [SÍ], no es posible eliminar la señal, ajustar la imagen ni realizar una configuración automática. Para realizar estas operaciones, ajuste [BLOQUEAR] a [NO].
- Es posible registrar una señal en la memoria secundaria incluso si está protegida.
- Incluso una señal protegida será borrada si se ejecuta [INICIALIZAR].

Expansión del rango de bloqueo de señal

1) Pulse ▲▼◀▶ para seleccionar la señal que desea ajustar.

2) Pulse el botón <ENTER>.

- Aparece la pantalla **[ESTADO DE SEÑALES REGISTRADAS]**.

3) Pulse el botón <ENTER>.

- Aparece la pantalla **[INFORMACION SEÑALES REGISTRADAS]**.

4) Pulse ▲▼ para seleccionar [RANGO DE BLOQUEO].

5) Pulse ◀▶ para cambiar el elemento.

- Los elementos cambiarán cada vez que pulse el botón.

[ESTRECHO]	Seleccione este elemento en condiciones normales.
[ANCHO]	Amplía el rango de bloqueo.

Nota

- Cambie el rango que determina que una señal a introducir será la misma señal que ya está registrada.
- Para priorizar la determinación que es la misma señal ya registrada, establezca el ajuste [ANCHO].
- Utilizar en casos como cuando la frecuencia de sincronización de una señal a introducir ha cambiado ligeramente, o cuando se registran listas de múltiples señales.
- Solamente disponible cuando se recibe una señal desde el terminal <RGB 1 IN>, el terminal <RGB 2 IN>, el terminal <DVI-D IN>, el terminal <HDMI IN> o el terminal <DIGITAL LINK/LAN>.
- Cuando está seleccionada la opción [ANCHO], la imagen puede aparecer distorsionada porque una señal se reconoce como si fuera la misma aunque su frecuencia de sincronización varíe ligeramente.
- Cuando una señal de entrada se corresponde con varias señales ajustadas en [ANCHO], la prioridad se asigna a la señal registrada con un número de memoria más alto. Ejemplo: una señal de entrada que se corresponda con los números de la memoria A2, A4 y B1 se asignará como B1.
- Al borrarse una señal de registro, los ajustes también son eliminados.
- En un entorno en el que se reciben varios tipos de señales en el mismo terminal, a veces las señales no se determinan correctamente cuando los ajustes están establecidos en [ANCHO].

Mem. secundaria

El proyector tiene una función de memoria secundaria que puede registrar múltiples datos de ajuste de imagen, aunque la frecuencia o el formato de la fuente de la señal de sincronización la reconozcan como la misma señal. Utilice esta función cuando tenga que ajustar la calidad de imagen, como el cambio de la relación de aspecto o el balance de blancos con la misma fuente de señal de sincronización. La memoria secundaria incluye todos los datos que se pueden ajustar para cada señal, como la relación de aspecto de la imagen y los datos ajustados en el elemento [IMAGEN] ([CONTRASTE], [BRILLO], etc.).

Registro en la memoria secundaria

1) Pulse ◀▶ en la pantalla normal (cuando no se visualiza el menú).

- Se visualiza la pantalla de registro de la memoria secundaria si aún no se ha registrado la memoria secundaria. Vaya al paso **3)**.
- Aparece una lista de memorias secundarias registradas en la señal recibida en ese momento.
- Al seleccionar [MEM. SECUNDARIA] en el menú [SETUP PROYECTOR] → [BOTÓN DE FUNCIÓN], el botón <FUNCTION> del mando a distancia puede utilizarse en lugar de ◀▶.

2) Pulse ▲▼◀▶ para seleccionar el número de memoria secundaria que se va a registrar en [LISTADO SUB MEMORIA].

3) Pulse el botón <ENTER>.

- Aparece la pantalla **[CAMBIAR NOMBRE DE SEÑAL]**.

4) Pulse ▲▼◀▶ para seleccionar [OK], y pulse el botón <ENTER>.

- Para cambiar el nombre de la señal registrada, siga el procedimiento descrito en los pasos **6)** y **7)** en “Cambio de nombre de la señal registrada” (➡ página 131).

Cambio a la memoria secundaria

1) Pulse ◀▶ en la pantalla normal (cuando no se visualiza el menú).

- Aparece una lista de memorias secundarias registradas en la señal recibida en ese momento.

2) Pulse ▲▼◀▶ para seleccionar la señal que se va a cambiar en [LISTADO SUB MEMORIA].

3) Pulse el botón <ENTER>.

- Ello cambia a la señal seleccionada en el paso **2)**.

Eliminación de la memoria secundaria

1) Pulse ◀▶ en la pantalla normal (cuando no se visualiza el menú).

- Aparece la pantalla **[LISTADO SUB MEMORIA]**.

2) Pulse ▲▼◀▶ para seleccionar la memoria secundaria que desea eliminar y pulse el botón <DEFAULT> en el mando a distancia.

- Aparece la pantalla **[BORRADO DE SEÑALES REGISTRADAS]**.
- Para cancelar la eliminación, pulse el botón <MENU> para regresar a la pantalla **[LISTADO SUB MEMORIA]**.

3) Pulse el botón <ENTER>.

- Se eliminará la memoria secundaria seleccionada.

Menú [SEGURIDAD]

En la pantalla de menú, seleccione [SEGURIDAD] en el menú principal y seleccione un elemento del submenú.
Consulte “Navegación a través del menú” (➡ página 71) para obtener más información acerca del uso de la pantalla de menú.

- Cuando se usa por primera vez el proyector
  Contraseña inicial: pulse ▲▶▼◀▲▶▼◀ en orden y pulse el botón <ENTER>.
- Después de seleccionar el elemento, pulse ▲▼◀▶ para realizar el ajuste.

Atención

- Cuando seleccione el menú [SEGURIDAD] y pulse el botón <ENTER>, será necesaria la introducción de una contraseña. Introduzca la contraseña preestablecida y, después, continúe con las operaciones del menú [SEGURIDAD].
- Cuando se ha cambiado la contraseña previamente, introduzca la contraseña cambiada y pulse el botón <ENTER>.

Nota

- La contraseña introducida se visualiza con * en la pantalla.
- Se muestra un mensaje de error en la pantalla cuando la contraseña introducida es incorrecta. Vuelva a introducir la contraseña correcta.

[CONTRASEÑA DE SEGURIDAD]

Puede acceder a la pantalla **[CONTRASEÑA DE SEGURIDAD]** al encender el equipo con el interruptor <MAIN POWER> en la posición <OFF>. Si la contraseña introducida es incorrecta, las operaciones estarán restringidas al botón de modo en espera <⏻>, el botón <SHUTTER> y los botones <LENS> (<FOCUS>, <ZOOM> y <SHIFT>).

1) Pulse ▲▼ para seleccionar [CONTRASEÑA DE SEGURIDAD].

2) Pulse ◀▶ para cambiar el elemento.

- Los elementos cambiarán cada vez que pulse el botón.

[NO]	Desactiva la entrada de la contraseña de seguridad.
[SÍ]	Activa la entrada de la contraseña de seguridad.

Nota

- Los ajustes de [CONTRASEÑA DE SEGURIDAD] están configurados en [NO] según los valores predeterminados de fábrica o cuando se ejecuta [TODOS LOS DATOS DE USUARIO] en [INICIALIZAR] (➡ página 127).
- Cambie la contraseña periódicamente por una que sea difícil de adivinar.
- La contraseña de seguridad se activa después de establecer [CONTRASEÑA DE SEGURIDAD] en [SÍ] y de colocar el interruptor <MAIN POWER> en <OFF>.

[CAMBIO DE CONTRASEÑA DE SEGURIDAD]

Cambie la contraseña de seguridad.

1) Pulse ▲▼ para seleccionar [CAMBIO DE CONTRASEÑA DE SEGURIDAD].

2) Pulse el botón <ENTER>.

- Aparece la pantalla **[CAMBIO DE CONTRASEÑA DE SEGURIDAD]**.

3) Pulse ▲▼◀▶ y los botones numéricos (<0> - <9>) para ajustar la contraseña.

- Se pueden establecer hasta ocho operaciones de botón.

4) Pulse el botón <ENTER>.

5) Vuelva a introducir la contraseña para confirmarla.

6) Pulse el botón <ENTER>.

Nota

- La contraseña introducida se visualiza con * en la pantalla.
- Si se utilizan valores numéricos en la contraseña de seguridad, es necesario inicializarla en caso de perder el mando a distancia. Póngase en contacto con su distribuidor para obtener más información sobre el método de inicialización.

[AJUSTE DE PANTALLA]

Superponga el mensaje de seguridad (texto o imagen) sobre la imagen de proyección.

1) Pulse ▲▼ para seleccionar [AJUSTE DE PANTALLA].

2) Pulse ◀▶ para cambiar el elemento.

- Los elementos cambiarán cada vez que pulse el botón.

[NO]	Oculta el mensaje de seguridad.
[TEXTO]	Muestra el texto configurado en el menú [SEGURIDAD] → [CAMBIAR TEXTO].
[LOGO USUARIO]	Muestra la imagen registrada por el usuario.

Nota

- Para crear y registrar la imagen de [LOGO USUARIO], utilice el “Logo Transfer Software” incluido en el CD-ROM suministrado.

[CAMBIAR TEXTO]

Edite el texto que aparecerá cuando se seleccione [TEXTO] en [AJUSTE DE PANTALLA].

1) Pulse ▲▼ para seleccionar [CAMBIAR TEXTO].

2) Pulse el botón <ENTER>.

- Aparece la pantalla **[CAMBIAR TEXTO]**.

3) Pulse ▲▼◀▶ para seleccionar el texto y pulse el botón <ENTER> para introducir el texto.

4) Pulse ▲▼◀▶ para seleccionar [OK] y pulse el botón <ENTER>.

- Se cambia el texto.

[CONTROL DE INICIO DE DISPOSITIVO]

Active/desactive las operaciones con botones en el panel de control y en el mando a distancia.

1) Pulse ▲▼ para seleccionar [CONTROL DE INICIO DE DISPOSITIVO].

2) Pulse el botón <ENTER>.

- Aparece la pantalla **[CONTROL DE INICIO DE DISPOSITIVO]**.

3) Pulse ▲▼ para seleccionar [PANEL DE CONTROL] o [MANDO A DISTANCIA].

[PANEL DE CONTROL]	Puede establecer el límite en el control desde el panel de control.
[MANDO A DISTANCIA]	Puede establecer el límite en el control desde el panel de control.

4) Pulse el botón <ENTER>.

- Aparece la pantalla **[PANEL DE CONTROL]** o la pantalla **[MANDO A DISTANCIA]**.

5) Pulse ▲▼ para seleccionar [PANEL DE CONTROL] o [MANDO A DISTANCIA].

6) Pulse ◀▶ para cambiar el elemento.

- Puede establecer la restricción de funcionamiento desde el panel de control o el mando a distancia.

[HABILITADO]	Habilita todas las operaciones del botón.
[DESHABILITADO]	Deshabilita todas las operaciones del botón.
[USUARIO]	El funcionamiento de todos los botones se puede activar/desactivar por separado. Consulte “Habilitar/deshabilitar cualquier botón” (➡ página 135) para obtener más información.

7) Pulse ▲▼ para seleccionar [APLICAR], y pulse el botón <ENTER>.

- Se visualiza la pantalla de confirmación.

8) Pulse ◀▶ para seleccionar [EJECUTAR], y pulse el botón <ENTER>.

Habilitar/deshabilitar cualquier botón

1) Pulse ▲▼ para seleccionar [CONTROL DE INICIO DE DISPOSITIVO].

2) Pulse el botón <ENTER>.

- Aparece la pantalla **[CONTROL DE INICIO DE DISPOSITIVO]**.

3) Pulse ▲▼ para seleccionar [PANEL DE CONTROL] o [MANDO A DISTANCIA].

4) Pulse el botón <ENTER>.

5) Pulse ▲▼ para seleccionar [PANEL DE CONTROL] o [MANDO A DISTANCIA].

6) Pulse ◀▶ para cambiar [USUARIO].

7) Pulse ▲▼ para seleccionar el botón que desea ajustar.

- Si se selecciona [TECLA SELECCIÓN ENTRADA], pulse el botón <ENTER> y pulse ▲▼ para seleccionar el botón que desea ajustar.

	Botones que pueden ajustarse	
	[PANEL DE CONTROL]	**[MANDO A DISTANCIA]**
[TECLA ENCENDIDO]	Botón de modo en espera <⏻>, botón de la alimentación <|>	
[TECLA SELECCIÓN ENTRADA]	Botón <RGB1>, botón <RGB2>, botón <DVI-D>, botón <HDMI>, botón <DIGITAL LINK>, botón <SDI> *1	Botón <VIDEO>, botón <RGB1/2>, botón <DVI-D>, botón <HDMI>, botón <DIGITAL LINK>, botón <SDI> *1
[TECLA MENU]	Botón <MENU>	
[TECLA LENTE]	Botón <LENS>	Botón de la lente (<FOCUS>, <ZOOM>, <SHIFT>)
[TECLA AUTOAJUSTE]	Botón <AUTO SETUP>	
[TECLA OBTURADOR]	Botón <SHUTTER>	
[TECLA MENU EN PANTALLA]	—	Botón <ON SCREEN>
[TECLA OTRAS FUNCIONES]	Botón ▲▼◀▶, <ENTER>	Botones no indicados anteriormente

*1 La entrada SDI solo es compatible con PT-DZ780.

8) Pulse ◀▶ para cambiar el elemento.

[HABILITADO]	Habilita las operaciones del botón.
[DESHABILITADO]	Deshabilita las operaciones del botón.

- Los elementos siguientes están disponibles solamente cuando se selecciona la opción [TECLA RGB1/2] de [TECLA SELECCIÓN ENTRADA].

[ALTERNAR]	Alterna entre [RGB1] y [RGB2] cuando se acciona el botón.
[RGB1]	El ajuste queda fijado en [RGB1].
[RGB2]	El ajuste queda fijado en [RGB2].
[DESHABILITADO]	Deshabilita las operaciones del botón.

- Los elementos siguientes están disponibles solamente cuando se selecciona la opción [TECLA VIDEO] de [TECLA SELECCIÓN ENTRADA].

[DESHABILITADO]	Deshabilita las operaciones del botón.
[VIDEO]	El ajuste queda fijado en [VIDEO].
[Y/C]	El ajuste queda fijado en [Y/C].
[ALTERNAR]	Alterna entre [VIDEO] y [Y/C] cuando se acciona el botón.

- Cuando seleccione [TECLA SELECCIÓN ENTRADA] en el paso **7)** y después de configurar el elemento, pulse el botón <MENU> para volver a la pantalla **[PANEL DE CONTROL]** o a la pantalla **[MANDO A DISTANCIA]**.

9) Pulse ▲▼ para seleccionar [APLICAR], y pulse el botón <ENTER>.

- Se visualiza la pantalla de confirmación.

10) Pulse ◀▶ para seleccionar [EJECUTAR], y pulse el botón <ENTER>.

Nota

- Al realizar una operación con un botón con el dispositivo ajustado en [DESHABILITADO], aparece la pantalla **[PASSWORD PARA CONTROL DEL EQUIPO]**.
  Ingrese la contraseña del dispositivo de control.
- La pantalla **[PASSWORD PARA CONTROL DEL EQUIPO]** desaparecerá cuando no se realicen operaciones durante unos 10 segundos.

- Si las operaciones de [PANEL DE CONTROL] y [MANDO A DISTANCIA] se establecen en [DESHABILITADO], el proyector no se puede apagar (no se puede acceder al modo en espera).
- Cuando se haya completado el ajuste, desaparecerá la pantalla de menú. Para realizar otras operaciones, pulse el botón <MENU> para visualizar el menú principal.
- Incluso si se deshabilitan las operaciones con botones en el mando a distancia, el botón <ID SET> del mando a distancia sigue funcionando.

[CAMBIO PASSWORD CONTROL DEL EQUIPO]

Puede modificar la contraseña del dispositivo de control.

1) Pulse ▲▼ para seleccionar [CAMBIO PASSWORD CONTROL DEL EQUIPO].

2) Pulse el botón <ENTER>.

- Aparece la pantalla **[CAMBIO PASSWORD CONTROL DEL EQUIPO]**.

3) Pulse ▲▼◀▶ para seleccionar el texto y pulse el botón <ENTER> para introducir el texto.

4) Pulse ▲▼◀▶ para seleccionar [OK] y pulse el botón <ENTER>.

- Para cancelar, seleccione [CANCEL].

Atención

- La contraseña inicial será “AAAA” según los valores predeterminados de fábrica o cuando se ejecuta [TODOS LOS DATOS DE USUARIO] en [INICIALIZAR] (➡ página 127).
- Cambie la contraseña periódicamente por una que sea difícil de adivinar.

Menú [RED]

En la pantalla de menú, seleccione [RED] en el menú principal y seleccione un elemento del submenú. Consulte “Navegación a través del menú” (➡ página 71) para obtener más información acerca del uso de la pantalla de menú.

- Después de seleccionar el elemento, pulse ▲▼◀▶ para realizar el ajuste.

[MODO DIGITAL LINK]

Cambie el método de comunicación del terminal <DIGITAL LINK/LAN> del proyector.

1) Pulse ▲▼ para seleccionar [MODO DIGITAL LINK].

2) Pulse ◀▶ para cambiar el elemento.

- Los elementos cambiarán cada vez que pulse el botón.

[AUTO]	Cambia el método de comunicación automáticamente a DIGITAL LINK, largo alcance o Ethernet.
[DIGITAL LINK]	Fija el método de comunicación en DIGITAL LINK.
[LARGO ALCANCE]	Fija el método de comunicación en largo alcance.
[ETHERNET]	Fija el método de comunicación en Ethernet.

Modos de comunicación posibles

✓: comunicación posible
—: comunicación imposible

Ajuste		Comunicación posible			
		Transferencia de vídeo (100 m (328'1"))	Transferencia de vídeo (150 m (492'2"))	Ethernet	RS-232C
[AUTO]	Para DIGITAL LINK	✓	—	✓	✓
	Para largo alcance	—	✓	✓	✓
	Para Ethernet	—	—	✓	—
[DIGITAL LINK]		✓	—	✓	✓
[LARGO ALCANCE]		—	✓	✓	✓
[ETHERNET]		—	—	✓	—

Nota

- La distancia de transmisión máxima cuando se conecta con el método de comunicación de largo alcance es 150 m (492'2"). Sin embargo, la señal que el proyector puede recibir es solamente de hasta 1080/60p (148,5 MHz).
- Si el método de comunicación del cable transmisor de par trenzado se configura como largo alcance, se conectará con el método de comunicación de largo alcance cuando [MODO DIGITAL LINK] sea [AUTO]. Para conectarse con el Conmutador de DIGITAL LINK opcional (Núm. de modelo: ET-YFB200G) mediante el método de comunicación de largo alcance, configure [MODO DIGITAL LINK] como [LARGO ALCANCE].
- No se conectará correctamente si el cable transmisor de par trenzado no es compatible con el método de comunicación de largo alcance incluso si [MODO DIGITAL LINK] se configura como [LARGO ALCANCE].

[AJUSTE DIGITAL LINK]

Establezca el método de comunicación en DIGITAL LINK o Ethernet.

Cuando el proyector está conectado directamente a través de Ethernet

1) Pulse ▲▼ para seleccionar [AJUSTE DIGITAL LINK].

2) Pulse el botón <ENTER>.

- Aparece la pantalla **[AJUSTE DIGITAL LINK]**.

3) Pulse ▲▼ para seleccionar [DUPLEX(ETHERNET)].

4) Pulse ◀▶ para cambiar el método de comunicación.

- Los elementos cambiarán cada vez que pulse el botón.

[AUTONEGOCIACIÓN]	Configura el método de comunicación automáticamente.

[100BaseTX-Full]	Se establece el método de comunicación full-duplex.
[100BaseTX-Half]	Se establece el método de comunicación half-duplex.

5) Pulse ▲▼ para seleccionar [GUARDAR].

6) Pulse el botón <ENTER>.

7) Cuando aparezca la pantalla de confirmación, pulse ◀▶ para seleccionar [EJECUTAR] y pulse el botón <ENTER>.

Nota

- El proyector no es compatible con 10BaseT Full/Half.

Cuando el proyector está conectado a un cable transmisor de par trenzado

1) Pulse ▲▼ para seleccionar [AJUSTE DIGITAL LINK].

2) Pulse el botón <ENTER>.
- Aparece la pantalla **[AJUSTE DIGITAL LINK]**.

3) Pulse ▲▼ para seleccionar [DUPLEX(DIGITAL LINK)].

4) Pulse ◀▶ para cambiar el método de comunicación.
- Los elementos cambiarán cada vez que pulse el botón.

[100BaseTX-Full]	Se establece el método de comunicación full-duplex.
[100BaseTX-Half]	Se establece el método de comunicación half-duplex.
[AUTONEGOCIACIÓN]	Configura el método de comunicación automáticamente.

5) Pulse ▲▼ para seleccionar [GUARDAR].

6) Pulse el botón <ENTER>.

7) Cuando aparezca la pantalla de confirmación, pulse ◀▶ para seleccionar [EJECUTAR] y pulse el botón <ENTER>.

[ESTADO DIGITAL LINK]

Visualice el entorno de conexión DIGITAL LINK.

1) Pulse ▲▼ para seleccionar [ESTADO DIGITAL LINK].

2) Pulse el botón <ENTER>.
- Aparece la pantalla **[ESTADO DIGITAL LINK]**.

[ESTADO DE LINK]	Se visualizará [NO LINK], [DIGITAL LINK], [LARGO ALCANCE] o [ETHERNET].
[ESTADO DE HDCP]	Aparece [SIN SEÑAL], [OFF] o [ON].
[CALIDAD DE LA SEÑAL]	[CALIDAD DE LA SEÑAL] es un valor numérico del nivel de error y el color de visualización pasa a verde, amarillo o rojo en función de dicho valor. Compruebe el nivel de calidad de la señal al recibir una señal a través de un cable transmisor de par trenzado. • [MÁX]/[MÍNIMO]: valor máximo/valor mínimo del nivel de error. • Verde (–12 dB o menos) → Nivel de calidad de la señal normal. • Amarillo (entre –11 y –8 dB) → Nivel de alerta, ya que puede llegar ruido a la pantalla. • Rojo (–7 dB o más) → Nivel anómalo: puede interrumpirse la sincronización o la señal puede dejar de recibirse.

[NETWORK SETUP]

Realice al ajuste inicial de la red antes de usar la función de red.

1) Pulse ▲▼ para seleccionar [NETWORK SETUP].

2) Pulse el botón <ENTER>.
- Aparece la pantalla **[NETWORK SETUP]**.

3) Pulse ▲▼ para seleccionar un elemento y cambie los ajustes de acuerdo con las instrucciones de operación del menú.

[NOMBRE PROYECTOR]	Permite cambiar el nombre del proyector. Introduzca el nombre de host si es necesario al utilizar un servidor DHCP, por ejemplo.	
[DHCP]	**[SÍ]**	Si hay un servidor DHCP en la red a la que se conectará el proyector, la dirección IP se obtiene automáticamente.
	[NO]	Si no hay un servidor DHCP en la red a la que se conectará el proyector, ajuste [DIRECCIÓN IP], [MÁSCARA DE SUBRED] y [PUERTA DE ENLACE.].
[DIRECCIÓN IP]	Introduzca la dirección IP cuando no use un servidor DHCP.	
[MÁSCARA DE SUBRED]	Introduzca la máscara de subred cuando no use un servidor DHCP.	
[PUERTA DE ENLACE.]	Introduzca la dirección de puerta de enlace predeterminada cuando no use un servidor DHCP.	
[GUARDAR]	Guarde la configuración de red actual.	

4) Pulse ▲▼ para seleccionar [GUARDAR] y pulse el botón <ENTER>.

5) Cuando aparezca la pantalla de la confirmación, pulse ◀▶ para seleccionar [EJECUTAR], y pulse el botón <ENTER>.

Nota

- Al usar un servidor DHCP, confirme que el servidor DHCP esté en ejecución.
- Consulte a su administrador de red en relación con la dirección IP, máscara de subred y puerta de enlace predeterminada.
- Cuando se ajusta [AJUSTE Art-Net] en [SÍ(2.X.X.X)] o [SÍ(10.X.X.X)], no se puede seleccionar [NETWORK SETUP].

[NETWORK CONTROL]

Configure el método de control de la red.

1) Pulse ▲▼ para seleccionar [NETWORK CONTROL].

2) Pulse el botón <ENTER>.

- Aparece la pantalla **[NETWORK CONTROL]**.

3) Pulse ▲▼ para seleccionar un elemento y pulse ◀▶ para cambiar el ajuste.

[CONTROL WEB]	Seleccione [SÍ] para controlar la red con el explorador web.
[PJLink CONTROL]	Seleccione [SÍ] para controlar la red con el protocolo PJLink.
[CONTROL DE COMANDOS]	Ajuste en [SÍ] para controlar con el formato de comando de control del terminal <SERIAL IN>/<SERIAL OUT> (➡ página 185). Consulte “Comandos de control mediante LAN” (➡ página 180).
[COMMAND PORT]	Establezca el número de puerto usado para el control de comando.
[Crestron Connected(TM)]	Seleccione [SÍ] para controlar la red con Crestron Connected™ de Crestron Electronics, Inc..
[AMX D.D.]	Seleccione [SÍ] para controlar la red con el controlador de AMX Corporation. Al establecer esta función en [SÍ], se activa la detección de permisos a través de “AMX Device Discovery”. Para obtener más información, consulte el sitio web de AMX Corporation. URL http://www.amx.com/
[EXTRON XTP]	Seleccione [SÍ] al conectar “transmisor XTP” de Extron Electronics al terminal <DIGITAL LINK/LAN>. El ajuste [EXTRON XTP] debe configurarse como [NO] al conectar el dispositivo compatible con salida DIGITAL LINK opcional (Núm. de modelo: ET-YFB100G, ET-YFB200G). Para obtener más información acerca del “transmisor XTP”, visite el sitio web de Extron Electronics. URL http://www.extron.com/
[GUARDAR]	Guarde la configuración de control de red actual.

4) Pulse ▲▼ para seleccionar [GUARDAR] y pulse el botón <ENTER>.

5) Cuando aparezca la pantalla de la confirmación, pulse ◀▶ para seleccionar [EJECUTAR], y pulse el botón <ENTER>.

[ESTADO NETWORK]

Consulte el estado de la red del proyector.

1) Pulse ▲▼ para seleccionar [ESTADO NETWORK].

2) Pulse el botón <ENTER>.

- Aparece la pantalla **[ESTADO NETWORK]**.

[DHCP]	Muestra el estado del servidor DHCP.
[DIRECCIÓN IP]	Muestra la [DIRECCIÓN IP].
[MÁSCARA DE SUBRED]	Muestra la [MÁSCARA DE SUBRED].
[PUERTA DE ENLACE.]	Muestra la [PUERTA DE ENLACE.].
[DNS1]	Muestra la dirección del servidor DNS principal.
[DNS2]	Muestra la dirección del servidor DNS secundario.
[DIRECCIÓN MAC]	Muestra la [DIRECCIÓN MAC].

[MENÚ DIGITAL LINK]

Cuando el dispositivo compatible con salida DIGITAL LINK opcional (Núm. de modelo: ET-YFB100G, ET-YFB200G) se conecta al terminal <DIGITAL LINK/LAN>, se muestra el menú del dispositivo compatible con salida DIGITAL LINK. Consulte las Instrucciones de operación del dispositivo compatible con salida DIGITAL LINK para obtener más información.

Nota

- Cuando [EXTRON XTP] se configura como [SÍ], [MENÚ DIGITAL LINK] no puede seleccionarse.
- Las indicaciones de funcionamiento del botón “RETURN” se muestran en la pantalla de menú de Caja de interfaz digital y Conmutador de DIGITAL LINK. El proyector no tiene el botón “RETURN”, pero las mismas operaciones pueden realizarse con el botón <MENU>.

[AJUSTE Art-Net]

Realice los ajustes para usar la función Art-Net. Para las definiciones del canal usadas para controlar el proyector con la función Art-Net, consulte “Uso de la función Art-Net” (➡ página 177).

1) Pulse ▲▼ para seleccionar [AJUSTE Art-Net].

2) Pulse ◀▶ para seleccionar un elemento.

- Los elementos cambiarán cada vez que pulse el botón.

[NO]	Desactiva la función Art-Net.
[SÍ(2.X.X.X)]	Activa la función Art-Net y ajusta la dirección IP en 2.X.X.X.
[SÍ(10.X.X.X)]	Activa la función Art-Net y ajusta la dirección IP en 10.X.X.X.
[SÍ(MANUAL)]	Activa la función Art-Net y utiliza la dirección IP ajustada en [NETWORK SETUP].

- Si selecciona una opción distinta de [NO], vaya al paso **3)**.

3) Pulse el botón <ENTER>.

- Aparece la pantalla **[AJUSTE Art-Net]**.

4) Pulse ▲▼ para seleccionar [AJUSTE DE CANAL].

5) Pulse ◀▶ para cambiar el elemento.

[ESTÁNDAR]	Usa la asignación de canales con el ajuste estándar para el proyector.
[USUARIO]	Se usa para cambiar la asignación de canales.
[DZ870/DZ21K]	Usa la asignación de canales compatible con las series DZ870 y DZ21K. Serie DZ870: serie DZ870, serie DW830, serie DX100 Serie DZ21K: serie DZ21K, serie DS20K, serie DW17K, serie DZ16K

- Cuando se seleccione [ESTÁNDAR] o [DZ870/DZ21K], al pulsar el botón <ENTER>, se mostrará la función asignada al canal.
- Si se selecciona [ESTÁNDAR] o [DZ870/DZ21K], vaya al paso **9)**.

6) Pulse el botón <ENTER>.

- Aparece la pantalla **[AJUSTE DE CANAL]**.

7) Pulse ▲▼ para seleccionar el canal que se va a fijar, y pulse ◀▶ para cambiar el elemento.

[SALIDA DE LA LUZ]	Ajusta la cantidad de luz.
[SELECCIÓN DE ENTRADA]	Cambia la entrada.
[POSICIÓN OBJETIVO]	Mueve la posición de la lente.
[CAMBIO HOR. OBJETIVO]	Ajusta el desplazamiento de la lente en la dirección horizontal.
[CAMBIO VER. OBJETIVO]	Ajusta el desplazamiento de la lente en la dirección vertical.
[ENFOQUE OBJETIVO]	Ajusta el enfoque.

[ZOOM OBJETIVO]	Ajusta el zoom.
[ENCENDER/APAGAR]	Controla el estado de alimentación.
[OBTURADOR]	Controla el obturador.
[GEOMETRÍA]	Realiza el ajuste geométrico.
[PERSONALIZAR MASCARA]*1	Realiza el ajuste geométrico mediante el ordenador. Para utilizar PC-1, PC-2 y PC-3, es necesario el Kit de actualización opcional (Núm. de modelo: ET-UK20).
[CONGELADO]	Congela la imagen proyectada.
[COLOR]	Ajusta la saturación de color.
[TINTE]	Ajusta el tinte.
[PATRÓN DE TRAMA]	Muestra el modelo de la trama.
[HABILITADO / DESHABILITADO]	Activa/desactiva el control del proyector con la función Art-Net.
[NINGUNO]	Sin definición

*1 Sólo para PT-DZ780

- Los ajustes pueden realizarse pulsando ▲▼ para seleccionar el canal que se va a configurar y pulsando el botón <ENTER> para mostrar la lista de elementos, y pulsando ▲▼ para seleccionar un elemento y, a continuación, pulsando el botón <ENTER>.
- El mismo elemento no se puede configurar para varios canales, salvo por [NINGUNO].

8) Pulse el botón <MENU>.

- Aparece la pantalla **[AJUSTE Art-Net]**.

9) Pulse ▲▼ para seleccionar un elemento, y pulse el botón ◀▶ para cambiar los ajustes.

[NET]	Introduzca la [NET] que se utilizará cuando el proyector procese Art-Net.
[SUB NET]	Introduzca la [SUB NET] que se utilizará cuando el proyector procese Art-Net.
[UNIVERSE]	Introduzca la [UNIVERSE] que se utilizará cuando el proyector procese Art-Net.
[DIRECCIÓN INICIO]	Introduzca la [DIRECCIÓN INICIO] que se utilizará cuando el proyector procese Art-Net.

10) Pulse ▲▼ para seleccionar [GUARDAR] y pulse el botón <ENTER>.

11) Cuando aparezca la pantalla de confirmación, pulse ◀▶ para seleccionar [EJECUTAR] y, después, pulse el botón <ENTER>.

Nota

- Si se selecciona [SÍ(2.X.X.X)] o [SÍ(10.X.X.X)], la dirección IP se calcula y se ajusta automáticamente.

Conexión de red

El proyector tiene una función de red y las siguientes operaciones están disponibles desde el ordenador usando Control Web.

- Configuración y ajuste del proyector
- Visualización del estado del proyector
- Envío de un mensaje de correo electrónico cuando existe un problema con el proyector

El proyector es compatible con “Crestron Connected™” y también pueden utilizarse las siguientes aplicaciones de software de Crestron Electronics, Inc.

- RoomView Express
- Fusion RV
- RoomView Server Edition

Atención

- Si se conecta un cable LAN directamente al proyector, la conexión de red debe realizarse en interiores.

Nota

- “Crestron Connected™” es un sistema de Crestron Electronics, Inc. que administra y controla de forma colectiva los dispositivos de varios sistemas conectados a una red a través de un ordenador.
- Para obtener más información acerca de “Crestron Connected™”, visite el sito web de Crestron Electronics, Inc. (en inglés)
  URL http://www.crestron.com
  Para descargar “RoomView Express”, vaya al sitio web de Crestron Electronics, Inc. (en inglés)
  URL http://www.crestron.com/getroomview
- Se necesita un cable LAN para usar la función de red.

■ Ejemplo de una conexión de red normal

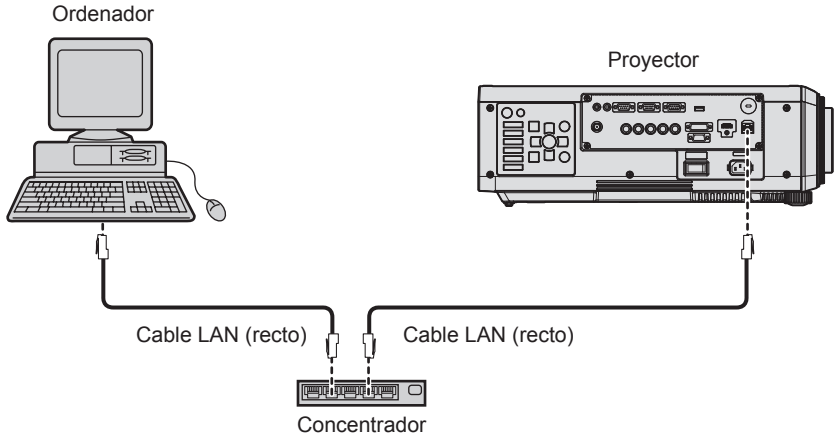

- Se requiere un explorador web para usar la función de red. Confirme antes que el explorador web se pueda usar.
  Exploradores compatibles: Internet Explorer 8.0/9.0/10.0/11.0 (Windows OS), Safari 6.0/7.0/8.0 (Mac OS)
- Se requiere la comunicación con un servidor de correo electrónico para usar la función de correo electrónico. Confirme antes que se pueda usar el correo electrónico.
- Utilice un cable LAN compatible con la categoría 5 o superior.
- Utilice un cable LAN de 100 m (328'1") o de una longitud inferior.

Conexión de un cable transmisor de par trenzado

El proyector tiene una función que le permite recibir señales Ethernet de un cable transmisor de par trenzado, junto con las señales de vídeo y audio, a través de un cable LAN. Conecte un cable LAN al terminal <DIGITAL LINK/LAN> del proyector. (➡ páginas 18, 26)

■ Ejemplo de conexiones de red a través de un cable transmisor de par trenzado

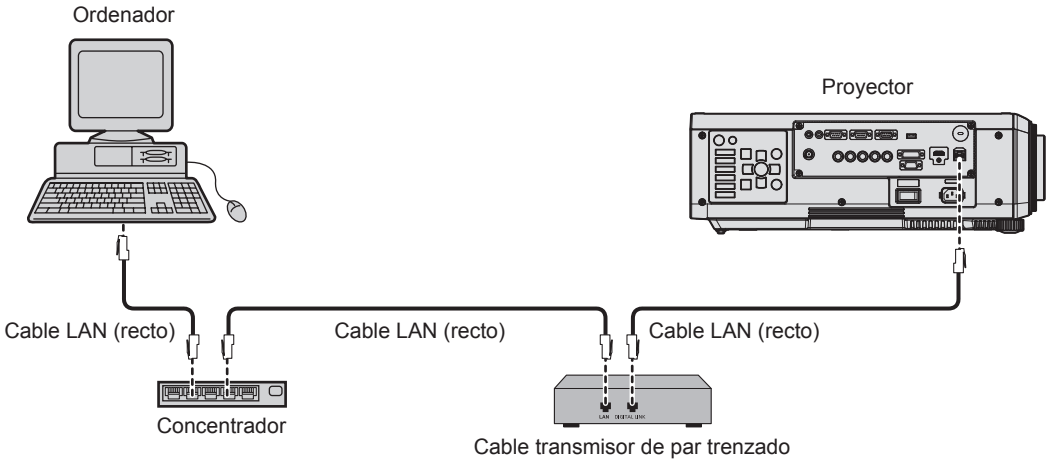

- Para el cable LAN entre el cable transmisor de par trenzado y el proyector, utilice un cable que cumpla con los siguientes requisitos:
  - Compatible con CAT5e o superior
  - Blindado (conectores incluidos)
  - Conexión directa
  - Monofilar
- La distancia de transmisión máxima entre el cable transmisor de par trenzado y el proyector es de 100 m (328'1"). Es posible transmitir hasta 150 m (492'2") si el cable transmisor de par trenzado admite el método de comunicación de largo alcance. Si la distancia es mayor, pueden producirse distorsiones en la imagen y problemas con la comunicación LAN.
- Al realizar el cableado entre un cable transmisor de par trenzado y el proyector, compruebe que las características de cada cable son compatibles con CAT5e o superior con herramientas como un tester de cables o un verificador de cables.
  Si utiliza un conector de relé, realice la comprobación incluyendo este conector.
- No utilice un concentrador entre un cable transmisor de par trenzado y el proyector.
- No tire de los cables con fuerza. Asimismo, no los doble ni los retuerza innecesariamente.
- Para reducir el ruido, procure que los cables que unen el cable transmisor de par trenzado y el proyector tengan las mínimas vueltas posibles.
- Mantenga los cables que unen el cable transmisor de par trenzado y el proyector alejados de otros cables, sobre todo de los cables de alimentación.
- Al instalar varios cables, colóquelos uno al lado del otro con una mínima distancia de separación, pero sin atarlos.
- Después de realizar el cableado, confirme que el valor de [CALIDAD DE LA SEÑAL] en el menú [RED] → [ESTADO DIGITAL LINK] aparece en color verde, para indicar una calidad normal. (➡ página 139)
- Para obtener información acerca de los cables transmisores de par trenzado de otros fabricantes que se pueden utilizar con el proyector, visite el sitio web de Panasonic (http://panasonic.net/avc/projector/). Tenga en cuenta que la operación de verificación de los dispositivos de otros fabricantes se ha hecho según los puntos especificados por Panasonic Corporation y no todas se han verificado. En caso de problemas de funcionamiento o rendimiento provocados por dispositivos de otros fabricantes, póngase en contacto directamente con ellos.

Acceso desde el explorador web

1) Abra el explorador web en el ordenador.

2) Introduzca la dirección IP del proyector en el campo de entrada de URL del explorador web.

3) Introduzca el nombre de usuario y la contraseña.

- El ajuste predeterminado de fábrica del nombre de usuario es user1 (derechos de usuario)/admin1 (derechos de administrador) y la contraseña es panasonic (minúsculas).

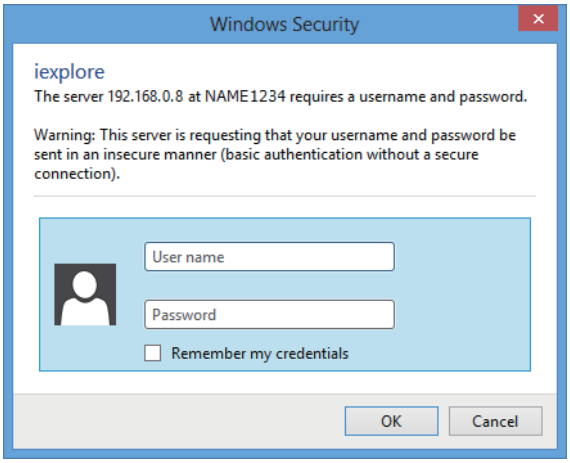

4) Haga clic en OK.

- Se visualiza la página [Projector status].

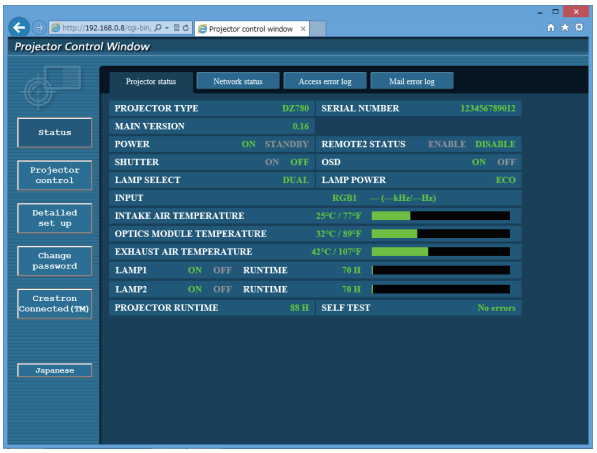

Nota

- Si utiliza un explorador web para controlar el proyector, ajuste [CONTROL WEB] en [SÍ] en [NETWORK CONTROL] (➡ página 140).
- No realice la configuración ni controle simultáneamente abriendo varios exploradores web. No ajuste ni controle el proyector desde varios ordenadores.
- Cambie primero la contraseña. (➡ página 158)
- Los derechos de administrador le permiten usar todas las funciones. Los derechos de usuario permiten el uso de [Projector status] (➡ página 146), confirmación de la página de información de error (➡ página 147), [Network status] (➡ página 148), [Basic control] (➡ página 150), y [Change password] (➡ página 158) únicamente.
- El acceso se bloqueará durante unos minutos cuando se introduzca una contraseña incorrecta tres veces consecutivamente.
- Algunos elementos de la página de ajuste del proyector utilizan la función Javascript del explorador web. Es posible que el proyector no pueda controlarse correctamente si esta función está deshabilitada en los ajustes del explorador.
- Si la pantalla del control web no aparece, consulte a su administrador de red.
- Cuando se actualiza la pantalla del control web, la pantalla puede quedar en blanco durante un instante, pero esto no representa un problema de funcionamiento.

Descripciones de los elementos

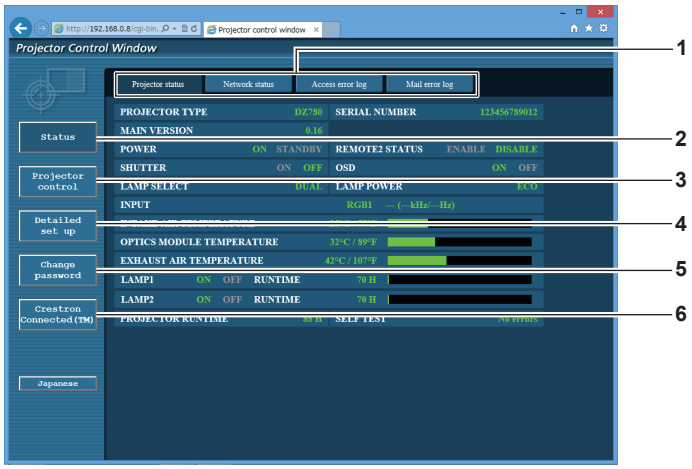

1 Pestaña de la página
Cambia de página haciendo clic en ella.

2 [Status]
El estado del proyector se visualiza haciendo clic en este elemento.

3 [Projector control]
La página [Projector control] se visualiza haciendo clic en este elemento.

4 [Detailed set up]
La página [Detailed set up] se visualiza haciendo clic en este elemento.

5 [Change password]
La página [Change password] se visualiza haciendo clic en este elemento.

6 [Crestron Connected(TM)]
Aparece la página de operaciones de Crestron Connected™ haciendo clic en este elemento.

Página [Projector status]

Haga clic en [Status] → [Projector status].
Muestre el estado del proyector para los siguientes elementos.

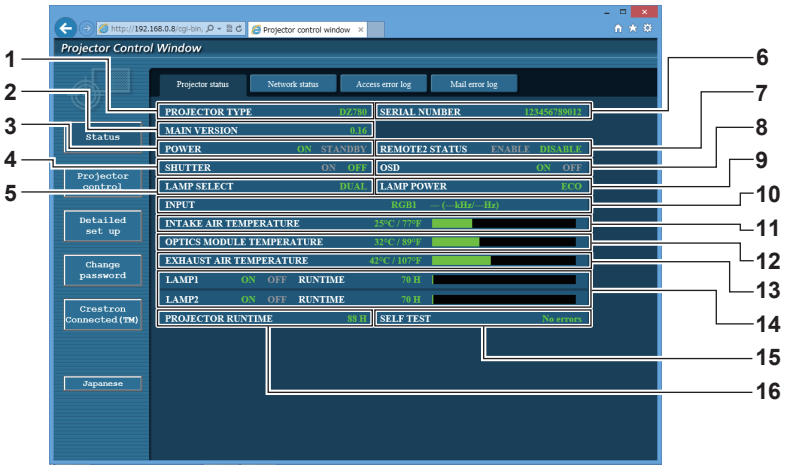

1 [PROJECTOR TYPE]
Muestra el tipo del proyector.

2 [MAIN VERSION]
Muestra la versión de firmware del proyector.

3 [POWER]
Muestra el estado de la fuente de alimentación.

4 [SHUTTER]
Muestra el estado de la función del obturador (ON: activado (cerrado), OFF: desactivado (abierto)).

5 [LAMP SELECT]
Muestra el estado del ajuste de [SELECCIÓN DE LÁMPARA] (➡ página 112).

6 [SERIAL NUMBER]
Muestra el número de serie del proyector.

7 [REMOTE2 STATUS]
Muestra el estado de control del terminal <REMOTE 2 IN>.

8 [OSD]
Muestra el estado del menú en pantalla.

9 [LAMP POWER]
Muestra el estado del ajuste de [ALIM.LÁMPARA] (➡ página 113).

10 [INPUT]
Muestra el estado de la entrada seleccionada.

11 [INTAKE AIR TEMPERATURE]
Muestra el estado de la temperatura de aire de entrada del proyector.

12 [OPTICS MODULE TEMPERATURE]
Muestra el estado de la temperatura interna del proyector.

13 [EXHAUST AIR TEMPERATURE]
Muestra el estado de la temperatura de aire de salida del proyector.

14 [LAMP1], [LAMP2], [RUNTIME]
Muestra el estado de iluminación y el tiempo de uso de la lámpara.

15 [SELF TEST]
Muestra la información de autocomprobación.

16 [PROJECTOR RUNTIME]
Muestra el tiempo de ejecución del proyector.

Página de información de error

Cuando se visualiza [Error (Detail)] o [Warning (Detail)] en la pantalla de autocomprobación de la pantalla **[Projector status]**, haga clic encima para visualizar los detalles de error/advertencia.

- El proyector puede entrar en modo en espera para protegerse dependiendo del contenido del error.

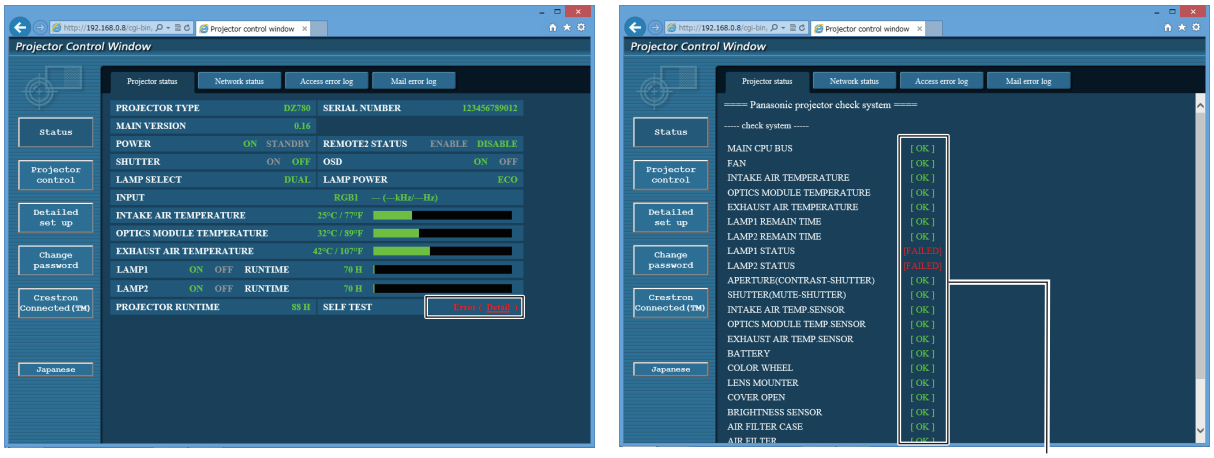

1 Visualización del resultado de la autocomprobación
Visualiza los resultados de comprobación del elemento.
[OK]:
Indica que el funcionamiento es normal.
[FAILED]:
Indica que hay un problema.
[WARNING]:
Indica que hay una advertencia.

■ Elementos [FAILED]

Elemento	Descripción
[MAIN CPU BUS]	Existe un problema con los circuitos del microordenador. Póngase en contacto con su distribuidor.
[FAN]	Existe un problema con el ventilador o con los circuitos de la unidad del ventilador. Póngase en contacto con su distribuidor.
[INTAKE AIR TEMPERATURE]	La temperatura del aire de entrada es alta. Seguramente el proyector se está usando en un entorno donde la temperatura es alta, como por ejemplo cerca de un aparato de calefacción.
[OPTICS MODULE TEMPERATURE]	La temperatura alrededor del módulo óptico del proyector es elevada. Seguramente el proyector se está usando en un entorno donde la temperatura es alta, como por ejemplo cerca de un aparato de calefacción.
[EXHAUST AIR TEMPERATURE]	La temperatura del aire de salida es alta. El orificio de salida de aire podría estar bloqueado.
[LAMP1 REMAIN TIME]	El tiempo de uso de la lámpara ha superado el tiempo especificado, y es necesario cambiar la lámpara.
[LAMP2 REMAIN TIME]	
[LAMP1 STATUS]	La lámpara no se ha podido encender. Espere un momento hasta que se enfríe la lámpara luminosa y después encienda la alimentación.
[LAMP2 STATUS]	
[APERTURE(CONTRAST-SHUTTER)]	Existe un problema con los circuitos del obturador de contraste. Póngase en contacto con su distribuidor.
[SHUTTER(MUTE-SHUTTER)]	Existe un problema con los circuitos del obturador. Póngase en contacto con su distribuidor.
[INTAKE AIR TEMP.SENSOR]	Existe un problema con el sensor usado para detectar la temperatura de entrada de aire. Póngase en contacto con su distribuidor.
[OPTICS MODULE TEMP.SENSOR]	Existe un problema con el sensor usado para detectar la temperatura en el interior del proyector. Póngase en contacto con su distribuidor.
[EXHAUST AIR TEMP.SENSOR]	Existe un problema con el sensor usado para detectar la temperatura de aire de salida. Póngase en contacto con su distribuidor.
[COLOR WHEEL]	Hay un problema con la rueda de color o el circuito de unidad de la rueda de color. Póngase en contacto con su distribuidor.
[LENS MOUNTER]	Existe un problema en el montador de lentes. Póngase en contacto con su distribuidor.
[COVER OPEN]	La colocación de la cubierta de la unidad de la lámpara es incompleta. Revise la instalación de la cubierta de la unidad de la lámpara. (➡ página 169)
[BRIGHTNESS SENSOR]	Existe un problema con el sensor de brillo. Si persisten los problemas después de encender el proyector, póngase en contacto con su distribuidor.

■ Elementos [WARNING]

Elemento	Descripción
[AC POWER]	El voltaje de entrada de CA es débil. Utilice un cableado eléctrico que sea capaz de tolerar el consumo de energía del proyector.
[LOW-TEMPERATURE]	La temperatura alrededor del módulo óptico del proyector es baja. La proyección no puede iniciarse hasta que el módulo óptico alcance una temperatura adecuada.
[HORIZONTAL TILT]	El proyector se utiliza inclinado en un ángulo superior a 15° desde el plano horizontal.
[LIGHT OUTPUT LIMIT]	Seguramente el proyector se está usando en un entorno donde la temperatura es alta. La emisión de luz se reduce en aproximadamente un 20 % para proteger el proyector.
[INTAKE AIR TEMPERATURE]	La temperatura del aire de entrada es alta. Seguramente el proyector se está usando en un entorno donde la temperatura es alta, como por ejemplo cerca de un aparato de calefacción.
[OPTICS MODULE TEMPERATURE]	La temperatura alrededor del módulo óptico del proyector es elevada. Seguramente el proyector se está usando en un entorno donde la temperatura es alta, como por ejemplo cerca de un aparato de calefacción.
[EXHAUST AIR TEMPERATURE]	La temperatura del aire de salida es alta. El orificio de salida de aire podría estar bloqueado.
[LAMP1 REMAIN TIME]	El tiempo de uso de la lámpara ha superado el tiempo especificado, y es necesario cambiar la lámpara.
[LAMP2 REMAIN TIME]	
[BATTERY]	Se requiere cambiar la batería. Póngase en contacto con su distribuidor.
[AIR FILTER CASE]	La caja del filtro de aire no está colocada. Compruebe la colocación de la unidad de filtro de aire. (➡ página 167)
[AIR FILTER]	Hay mucho polvo acumulado en el filtro de aire. Apague el interruptor <MAIN POWER> en <OFF> (➡ página 60) y limpie el filtro de aire. (➡ página 167)

Página [Network status]

Haga clic en [Status] → [Network status].
Se visualiza el estado de la configuración de la red actual.

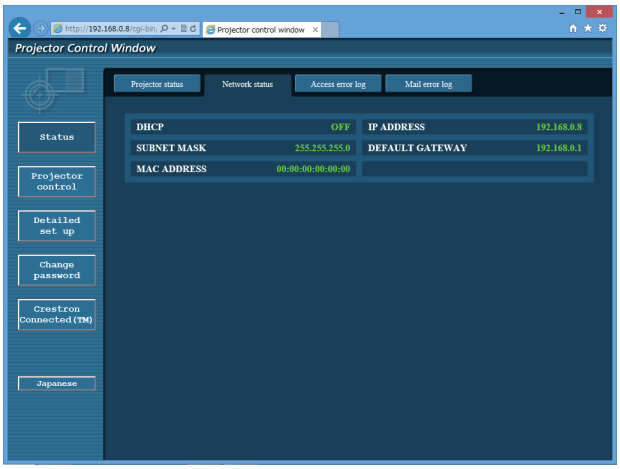

Página [Access error log]

Haga clic en [Status] → [Access error log].
Se visualiza el registro de errores en el servidor web, como por ejemplo el acceso a páginas que no existen o el acceso con nombres de usuario o contraseñas no autorizados.

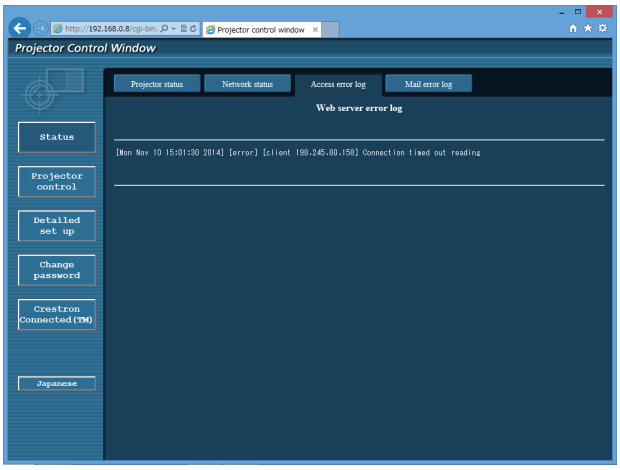

Página [Mail error log]

Haga clic en [Status] → [Mail error log].
Visualice la información de error del correo electrónico si no pueden enviarse correos electrónicos periódicos.

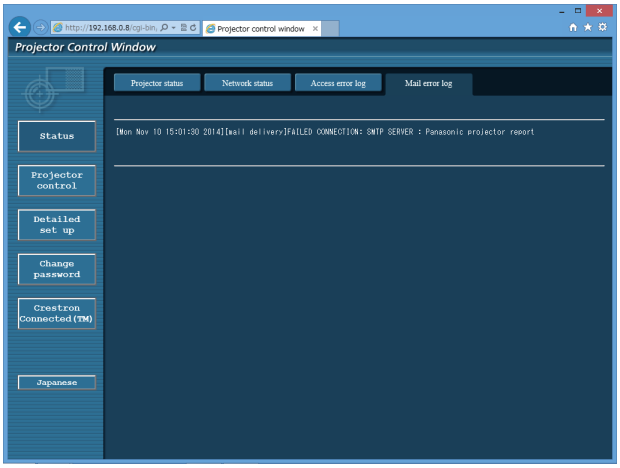

Nota

- [Access error log] y [Mail error log] mostrarán los últimos miles de accesos/solicitudes. Es posible que no pueda mostrarse toda la información si se realizan al mismo tiempo muchos accesos/solicitudes.
- Cuando la información de [Access error log] y [Mail error log] supera un tamaño determinado, se elimina información empezando por la más antigua.
- Consulte [Access error log] y [Mail error log] periódicamente.

Página [Basic control]

Haga clic en [Projector control] → [Basic control].

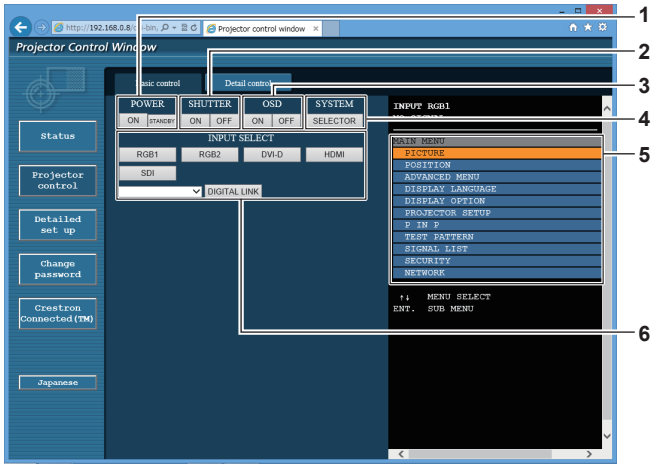

1 [POWER]
Enciende/apaga la alimentación.

2 [SHUTTER]
Cambia la utilización de la función del obturador (activado (obturador cerrado)/desactivado (obturador abierto)).

3 [OSD]
Enciende (muestra)/apaga (oculta) la función de visualización de menú en pantalla.

4 [SYSTEM]
Cambia el método del sistema.

5 Visualización de menú en pantalla del proyector
Muestra los mismos elementos mostrados en el menú en pantalla del proyector. Puede controlar o cambiar las configuraciones de los menús. Se visualiza incluso si la función de visualización de menú en pantalla está desactivada (ocultar).

6 [INPUT SELECT]
Cambia la señal de entrada.
(La entrada SDI solo es compatible con PT-DZ780.)

Página [Detail control]

Haga clic en [Projector control] → [Detail control].

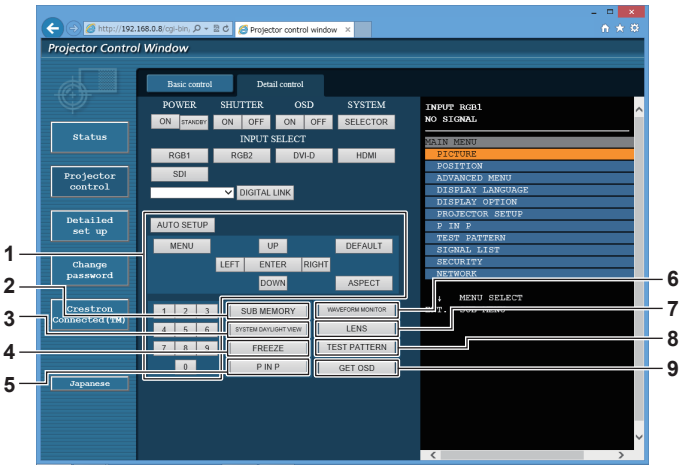

1 Control del proyector
El proyector se controla pulsando los botones del mismo modo que los botones del mando a distancia. Después del control, se actualiza el menú en pantalla del proyector en la derecha de la página del control.

2 [SUB MEMORY]
Cambia la memoria secundaria.

3 [SYSTEM DAYLIGHT VIEW]
Cambia a los ajustes de la vista en luz de día del sistema.

4 [FREEZE]
Congela la imagen temporalmente.

5 [P IN P]
Cambia el ajuste P IN P.

6 [WAVEFORM MONITOR]
Muestra la forma de onda de la señal de entrada.

7 [LENS]
Ajusta la lente de proyección.

8 [TEST PATTERN]
Muestra el patrón de prueba.

9 [GET OSD]
Actualiza la visualización de menú en pantalla del proyector a la derecha de la página de control.

Página [Network config]

Haga clic en [Detailed set up] → [Network config].

- Haga clic en [Network config] para visualizar la pantalla **[CAUTION!]**.
- Los ajustes actuales se visualizan pulsando el botón [Next].
- Haga clic en [Change] para visualizar la pantalla de cambio de ajustes.

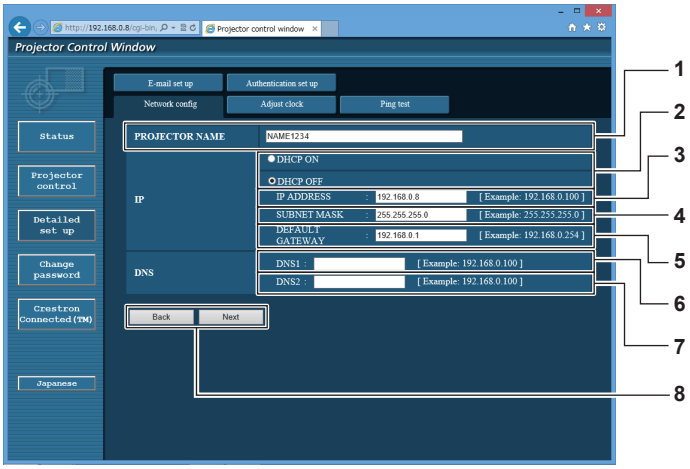

1 [PROJECTOR NAME]
Introduzca el nombre del proyector. Introduzca el nombre de host si es necesario al utilizar un servidor DHCP, etc.

2 [DHCP ON], [DHCP OFF]
Para activar la función de cliente DHCP, seleccione [DHCP ON].

3 [IP ADDRESS]
Introduzca la dirección IP cuando no use un servidor DHCP.

4 [SUBNET MASK]
Introduzca la máscara de subred cuando no use un servidor DHCP.

5 [DEFAULT GATEWAY]
Introduzca la dirección de puerta de enlace predeterminada cuando no use un servidor DHCP.

6 [DNS1]
Introduzca la dirección del servidor DNS1.
Caracteres permitidos para la entrada de la dirección del servidor DNS1 (principal):
Números (de 0 a 9), punto (.)
(Ejemplo: 192.168.0.253)

7 [DNS2]
Introduzca la dirección del servidor DNS2.
Caracteres permitidos para la entrada de la dirección del servidor DNS2 (secundaria):
Números (de 0 a 9), punto (.)
(Ejemplo: 192.168.0.254)

8 [Back], [Next]
Haga clic en el botón [Back] para regresar a la pantalla original.
Los ajustes actuales se visualizan pulsando el botón [Next].
Haga clic en el botón [Submit] para actualizar los ajustes.

Nota

- Cuando use las funciones “Adelante” y “Atrás” de su explorador, puede aparecer un mensaje de aviso con el mensaje “La página ha caducado”. En dicho caso, haga clic en [Network config] otra vez puesto que no se garantizará la siguiente operación.
- Si cambia los ajustes de la LAN mientras está conectado a la LAN, puede cortarse la conexión.

Página [Adjust clock]

Haga clic en [Detailed set up] → [Adjust clock].

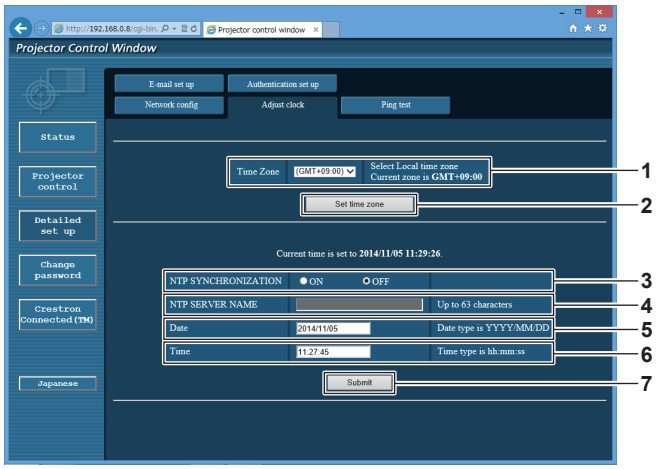

1 [Time Zone]
Permite seleccionar la zona horaria.

2 [Set time zone]
Actualiza el ajuste de la zona horaria.

3 [NTP SYNCHRONIZATION]
Seleccione [ON] para ajustar la fecha y la hora automáticamente.

4 [NTP SERVER NAME]
Introduzca la dirección IP o el nombre del servidor NTP cuando haya configurado el ajuste de la fecha y hora de modo manual. (Para introducir el nombre del servidor, el servidor DNS debe estar configurado).

5 [Date]
Introduzca la fecha que desea cambiar.

6 [Time]
Introduzca la hora que desea cambiar.

7 [Submit]
Actualiza los ajustes de la fecha y de la hora.

Nota

- Es necesario cambiar la batería del interior del proyector cuando la hora aparece mal justo después de corregirla. Póngase en contacto con su distribuidor.

Página [Ping test]

Compruebe si la red está conectada al servidor de correo electrónico, al servidor POP, al servidor DNS, etc.
Haga clic en [Detailed set up] → [Ping test].

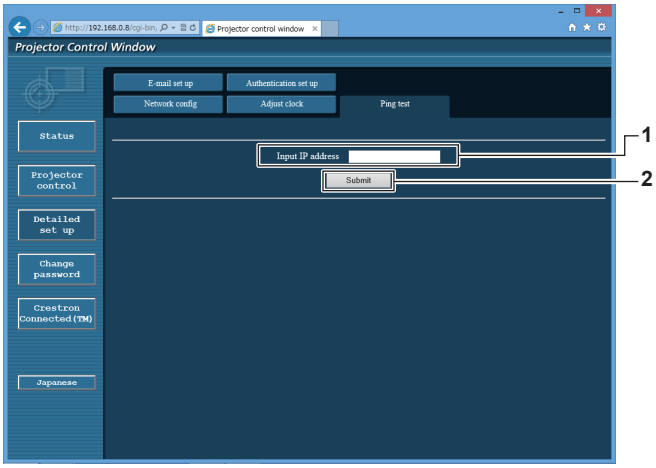

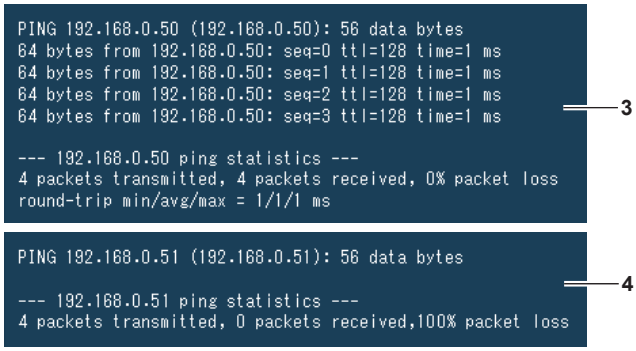

1 [Input IP address]
Introduzca la dirección IP del servidor que desea probar.

2 [Submit]
Ejecuta la prueba de conexión.

3 Ejemplo de pantalla cuando se ha establecido la conexión correctamente

4 Ejemplo de pantalla cuando ha fallado la conexión

Página [E-mail set up]

Cuando se produce un problema o el tiempo de uso de una lámpara alcanza un valor predefinido, puede enviarse un correo a las direcciones de correo predeterminadas (un máximo de dos).

Haga clic en [Detailed set up] → [E-mail set up].

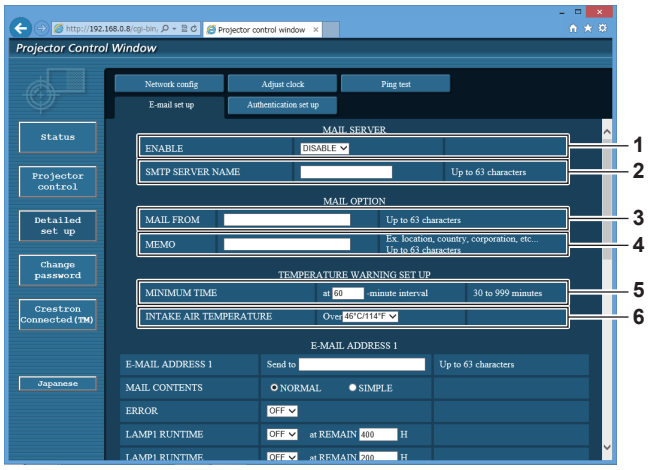

1 [ENABLE]
Seleccione [Enable] para usar la función de correo electrónico.

2 [SMTP SERVER NAME]
Introduzca la dirección IP o el nombre del servidor de correo electrónico (SMTP). (Para introducir el nombre del servidor, el servidor DNS debe estar configurado).

3 [MAIL FROM]
Introduzca la dirección de correo electrónico del proyector. (Hasta 63 caracteres de un solo byte)

4 [MEMO]
Introduzca información como la ubicación del proyector que notifica el remitente del correo electrónico. (Hasta 63 caracteres de un solo byte)

5 [MINIMUM TIME]
Cambie el intervalo mínimo para el correo de advertencia de temperatura. El valor predeterminado es de 60 minutos. En este caso, no se enviará otro correo electrónico durante 60 minutos después de enviar el correo de advertencia de temperatura incluso si alcanza la temperatura de advertencia.

6 [INTAKE AIR TEMPERATURE]
Cambie el ajuste de temperatura del correo de advertencia de temperatura. Se envía un correo de advertencia de temperatura cuando la temperatura supera este valor.

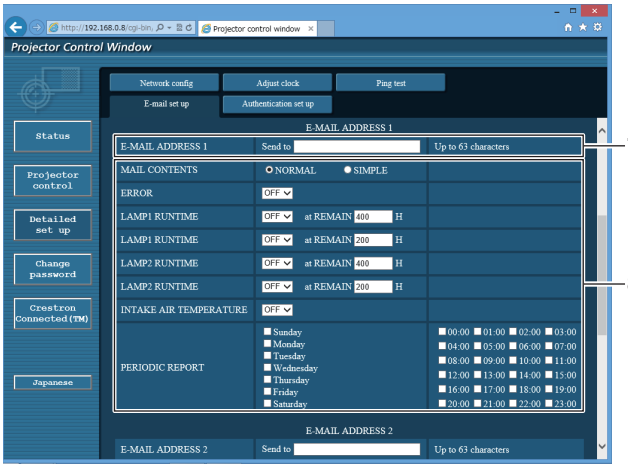

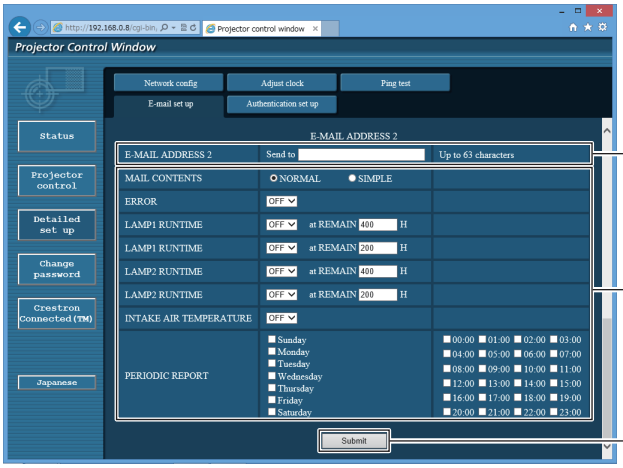

7 [E-MAIL ADDRESS 1], [E-MAIL ADDRESS 2]
Introduzca la dirección de correo electrónico a la que se enviará el correo. Deje [E-MAIL ADDRESS 2] en blanco cuando no se usen dos direcciones de correo electrónico.

8 Configuración de las condiciones para enviar un correo electrónico
Seleccione las condiciones para enviar un correo electrónico.
[MAIL CONTENTS]:
Seleccione [NORMAL] o [SIMPLE].
[ERROR]:
Envíe un mensaje de correo electrónico cuando aparezca un error en la autocomprobación.
[LAMP1 RUNTIME]:
Envía un correo electrónico cuando el tiempo de uso restante de la lámpara 1 ha alcanzado el valor fijado en el campo derecho.
[LAMP2 RUNTIME]:
Envía un correo electrónico cuando el tiempo de uso restante de la lámpara 2 ha alcanzado el valor fijado en el campo derecho.
[INTAKE AIR TEMPERATURE]:
Envíe un mensaje de correo electrónico cuando la temperatura de entrada de aire alcance el valor establecido en el campo superior.
[PERIODIC REPORT]:
Coloque una marca de selección aquí para enviar un correo electrónico periódicamente.
Se enviará en los días y en la hora con la marca de selección.

9 [Submit]
Actualice los ajustes.

Página [Authentication set up]

Configure los elementos de autenticación cuando las autenticaciones POP o SMTP son necesarias para enviar un correo electrónico.

Haga clic en [Detailed set up] → [Authentication set up].

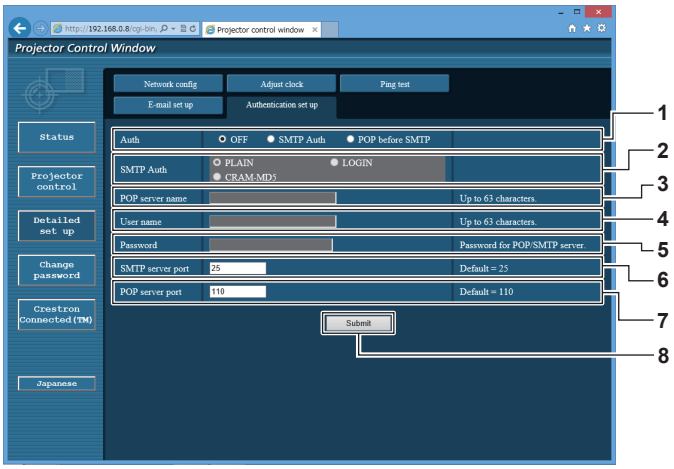

1 [Auth]
Seleccione el método de autenticación especificado por su proveedor de servicio de Internet.

2 [SMTP Auth]
Debe ajustarse cuando se ha seleccionado la autenticación SMTP.

3 [POP server name]
Introduzca el nombre del servidor POP.
Caracteres permitidos:
Alfanuméricos(A - Z, a - z, 0 - 9)
Signo menos (-) y punto (.)

4 [User name]
Introduzca el nombre de usuario del servidor POP o del servidor SMTP.

5 [Password]
Introduzca la contraseña del servidor POP o del servidor SMTP.

6 [SMTP server port]
Introduzca el número de puerto del servidor SMTP.
(Normalmente 25)

7 [POP server port]
Introduzca el número de puerto del servidor POP.
(Normalmente 110)

8 [Submit]
Actualice los ajustes.

Contenido del correo electrónico enviado

Ejemplo del correo electrónico enviado cuando se ha configurado la función de correo electrónico

Se envía el siguiente correo electrónico cuando se han configurado los ajustes de correo electrónico.

```
=== Panasonic projector report(CONFIGURE) ===
Projector Type       : DZ780
Serial No            : 123456789012

-----  E-mail setup data -----
TEMPERATURE WARNING SETUP
MINIMUM TIME            at [ 60] minutes interval
INTAKE AIR TEMPERATURE          Over [ 46 degC / 114 degF ]

ERROR                           [ ON ]
LAMP1 RUNTIME                   [ ON ]   at REMAIN [ 400] H
LAMP1 RUNTIME                   [ ON ]   at REMAIN [ 200] H
LAMP2 RUNTIME                   [ ON ]   at REMAIN [ 400] H
LAMP2 RUNTIME                   [ ON ]   at REMAIN [ 200] H
INTAKE AIR TEMPERATURE          [ OFF ]
PERIODIC REPORT
Sunday    [ OFF ] Monday   [ OFF ] Tuesday   [ OFF ] Wednesday   [ OFF ]
Thursday  [ OFF ] Friday   [ OFF ] Saturday  [ OFF ]

00:00 [ OFF ]   01:00 [ OFF ]   02:00 [ OFF ]   03:00 [ OFF ]
04:00 [ OFF ]   05:00 [ OFF ]   06:00 [ OFF ]   07:00 [ OFF ]
08:00 [ OFF ]   09:00 [ OFF ]   10:00 [ OFF ]   11:00 [ OFF ]
12:00 [ OFF ]   13:00 [ OFF ]   14:00 [ OFF ]   15:00 [ OFF ]
16:00 [ OFF ]   17:00 [ OFF ]   18:00 [ OFF ]   19:00 [ OFF ]
20:00 [ OFF ]   21:00 [ OFF ]   22:00 [ OFF ]   23:00 [ OFF ]

-----  check system -----
MAIN CPU BUS                    [  OK  ]
FAN                             [  OK  ]
INTAKE AIR TEMPERATURE          [  OK  ]
OPTICS MODULE TEMPERATURE       [  OK  ]
EXHAUST AIR TEMPERATURE         [  OK  ]
LAMP1 REMAIN TIME               [  OK  ]
LAMP2 REMAIN TIME               [  OK  ]
LAMP1 STATUS                    [ FAILED ]
LAMP2 STATUS                    [ FAILED ]
APERTURE(CONTRAST-SHUTTER)      [  OK  ]
SHUTTER(MUTE-SHUTTER)           [  OK  ]
INTAKE AIR TEMP.SENSOR          [  OK  ]
OPTICS MODULE TEMP.SENSOR       [  OK  ]
EXHAUST AIR TEMP.SENSOR         [  OK  ]
BATTERY                         [  OK  ]
COLOR WHEEL                     [  OK  ]
LENS MOUNTER                    [  OK  ]
COVER OPEN                      [  OK  ]
BRIGHTNESS SENSOR               [  OK  ]
AIR FILTER CASE                 [  OK  ]
AIR FILTER                      [  OK  ]
AC POWER                        [  OK  ]
(Error code 00 00 00 60 00 00 00 00 00 00 00 00 03 00 00 00)

Intake air temperature      : --- degC / --- degF
Optics module temperature : --- degC / --- degF
Exhaust air temperature     : --- degC / --- degF
PROJECTOR RUNTIME      21 H
POWER ON               34 times
LAMP1 ON                0 times
LAMP1 ECO               0 H
LAMP1 NORMAL            0 H
LAMP1 REMAIN         4000 H
LAMP2 ON                0 times
LAMP2 ECO               0 H
LAMP2 NORMAL            0 H
LAMP2 REMAIN         4000 H

-------- Current status ---------
MAIN VERSION         0.16
SUB VERSION          0.01.01
LAMP STATUS          LAMP1=OFF LAMP2=OFF
INPUT                RGB2
REMOTE2 STATUS       DISABLE

----- Wired Network configuration -----
DHCP Client      OFF
IP address       192.168.0.8
MAC address      10:20:30:40:50:60

Mon Jan 01 12:34:56 20XX

----- Memo -----
```

Ejemplo de correo electrónico enviado por un error

Se envía el siguiente mensaje de correo electrónico cuando ocurre un error.

```
=== Panasonic projector report(ERROR) ===
Projector Type      : DZ780
Serial No           : 123456789012

-----  check system -----
MAIN CPU BUS                          [   OK   ]
FAN                                   [   OK   ]
INTAKE AIR TEMPERATURE                [   OK   ]
OPTICS MODULE TEMPERATURE             [   OK   ]
EXHAUST AIR TEMPERATURE               [   OK   ]
LAMP1 REMAIN TIME                     [   OK   ]
LAMP2 REMAIN TIME                     [   OK   ]
LAMP1 STATUS                          [ FAILED ]
LAMP2 STATUS                          [ FAILED ]
APERTURE(CONTRAST-SHUTTER)            [   OK   ]
SHUTTER(MUTE-SHUTTER)                 [   OK   ]
INTAKE AIR TEMP.SENSOR                [   OK   ]
OPTICS MODULE TEMP.SENSOR             [   OK   ]
EXHAUST AIR TEMP.SENSOR               [   OK   ]
BATTERY                               [   OK   ]
COLOR WHEEL                           [   OK   ]
LENS MOUNTER                          [   OK   ]
COVER OPEN                            [   OK   ]
BRIGHTNESS SENSOR                     [   OK   ]
AIR FILTER CASE                       [   OK   ]
AIR FILTER                            [   OK   ]
AC POWER                              [   OK   ]
(Error code 00 00 00 60 00 00 00 00 00 00 00 00 03 00 00 00)

Intake air temperature      : --- degC / --- degF
Optics module temperature : --- degC / --- degF
Exhaust air temperature     : --- degC / --- degF
PROJECTOR RUNTIME      21 H
POWER ON               34 times
LAMP1 ON                0 times
LAMP1 ECO               0 H
LAMP1 NORMAL            0 H
LAMP1 REMAIN         4000 H
LAMP2 ON                0 times
LAMP2 ECO               0 H
LAMP2 NORMAL            0 H
LAMP2 REMAIN         4000 H

-------- Current status ---------
MAIN VERSION         0.16
SUB VERSION          0.01.01
LAMP STATUS          LAMP1=OFF LAMP2=OFF
INPUT                RGB2
REMOTE2 STATUS       DISABLE

----- Wired Network configuration -----
DHCP Client      OFF
IP address       192.168.0.8
MAC address      10:20:30:40:50:60

Mon Jan 01 12:34:56 20XX

----- Memo -----
```

Página [Change password]

Haga clic en [Change password].

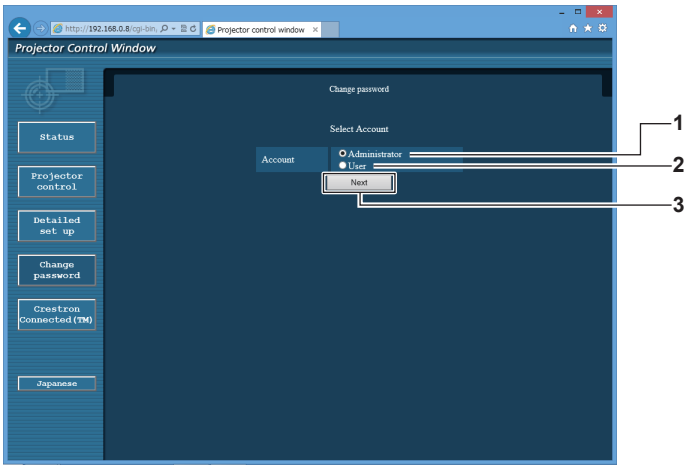

1 [Administrator]
Se usa para cambiar el ajuste de [Administrator].

2 [User]
Se usa para cambiar el ajuste de [User].

3 [Next]
Se usa para cambiar el ajuste de la contraseña.

Cuenta de [Administrator]

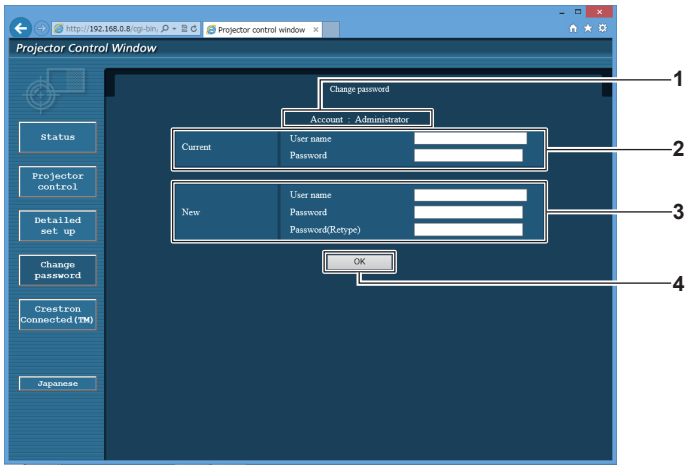

1 [Account]
Muestra la cuenta que se va a modificar.

2 [Current]
[User name]:
Introduzca el nombre de usuario antes del cambio.
[Password]:
Introduzca la contraseña actual.

3 [New]
[User name]:
Introduzca el nuevo nombre de usuario deseado. (Hasta 16 caracteres de un solo byte)
[Password]:
Introduzca la nueva contraseña deseada. (Hasta 16 caracteres de un solo byte)
[Password(Retype)]:
Vuelva a introducir la nueva contraseña deseada.

4 [OK]
Determina el cambio de la contraseña.

Cuenta de [User]

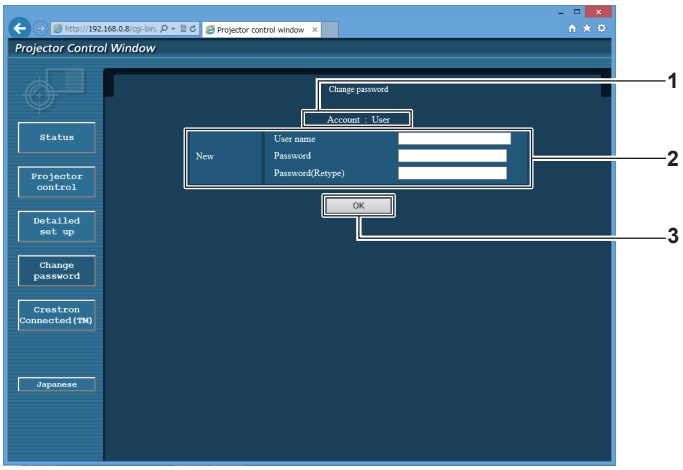

1 [Account]
Muestra la cuenta que se va a modificar.

2 [New]
[User name]:
Introduzca el nuevo nombre de usuario deseado. (Hasta 16 caracteres de un solo byte)
[Password]:
Introduzca la nueva contraseña deseada. (Hasta 16 caracteres de un solo byte)
[Password(Retype)]:
Vuelva a introducir la nueva contraseña deseada.

3 [OK]
Determina el cambio de la contraseña.

[Change password] (Para los derechos de usuario)

El cambio de la contraseña solo es posible con los derechos de usuario.

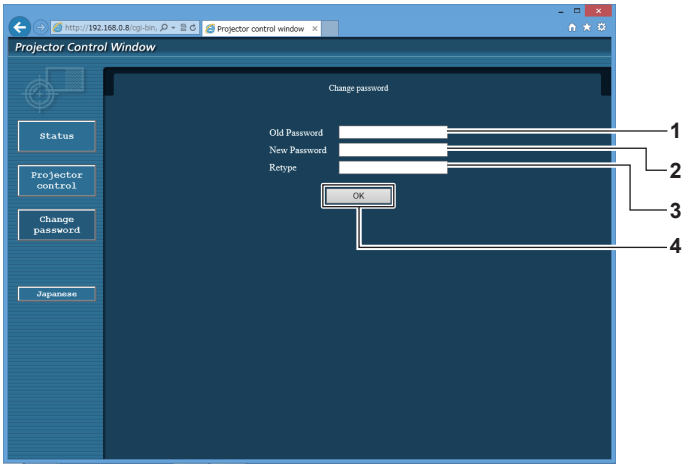

1 [Old Password]
Introduzca la contraseña actual.

2 [New Password]
Introduzca la nueva contraseña deseada. (Hasta 16 caracteres de un solo byte)

3 [Retype]
Vuelva a introducir la nueva contraseña deseada.

4 [OK]
Determina el cambio de la contraseña.

Nota

- Para cambiar la cuenta del administrador, debe introducir [User name] y [Password] en [Current].

Página [Crestron Connected(TM)]

El proyector se puede controlar con Crestron Connected™.

Para abrir la página de operaciones de Crestron Connected™ desde la pantalla de control web, tiene que acceder con derechos de administrador. (En caso de acceso con derechos de usuario, el botón [Crestron Connected(TM)] no se visualiza en la pantalla de control web).

La página de operaciones de Crestron Connected™ se visualiza haciendo clic en [Crestron Connected(TM)].

No se visualiza si no está instalado Adobe Flash Player en el ordenador usado o si el explorador usado no es compatible con Flash. En ese caso, haga clic en [Back] en la página de operaciones para regresar a la página anterior.

Página de operaciones

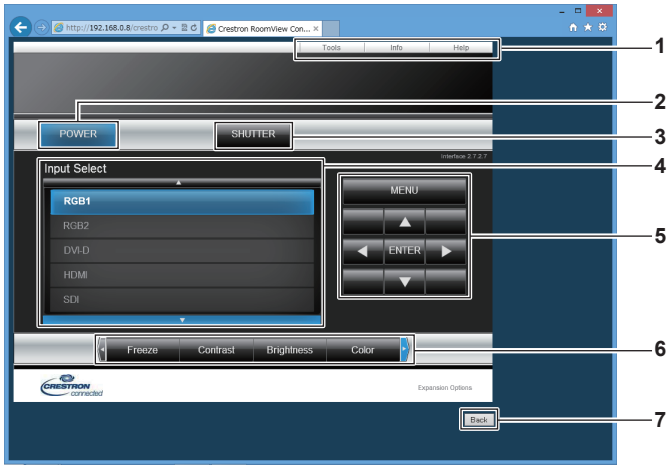

1 [Tools], [Info], [Help]
Pestañas para seleccionar el ajuste, la información o la página de ayuda del proyector.

2 [POWER]
Enciende/apaga la alimentación.

3 [SHUTTER]
Cambia la utilización de la función del obturador (activado (obturador cerrado)/desactivado (obturador abierto)).

4 [Input Select]
Controla la selección de la entrada.
No disponible cuando está apagada la alimentación del proyector.

5 Botones de control de la pantalla de menú
Permiten navegar por la pantalla del menú.

6 Ajuste de la calidad de imagen/congelación
Controla los elementos relacionados con la calidad de imagen/congelación.

7 [Back]
Permite regresar a la página anterior.

Página [Tools]

Haga clic en [Tools] en la página de operaciones.

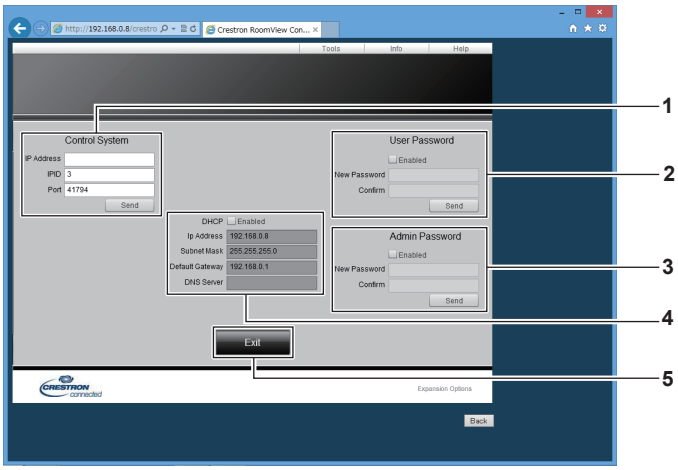

1 [Control System]
Establece la información necesaria para la comunicación con el controlador conectado al proyector.

2 [User Password]
Establezca la contraseña de derechos de usuario para la página de operaciones de Crestron Connected™.

3 [Admin Password]
Establezca la contraseña de derechos de administrador para la página de operaciones de Crestron Connected™.

4 Estado de red
Muestra la configuración de la LAN por cable.
[DHCP]
Muestra el ajuste actual.
[Ip Address]
Muestra el ajuste actual.
[Subnet Mask]
Muestra el ajuste actual.
[Default Gateway]
Muestra el ajuste actual.
[DNS Server]
Muestra el ajuste actual.

5 [Exit]
Vuelve a la página de operaciones.

Página [Info]

Haga clic en [Info] en la página de operaciones.

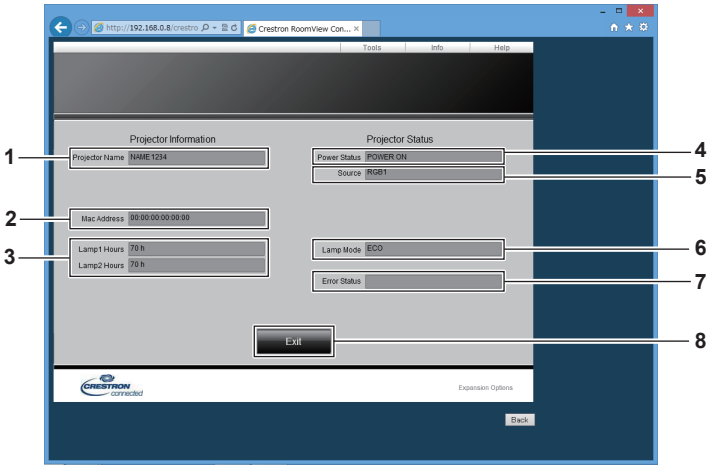

1 [Projector Name]
Muestra el nombre del proyector.

2 [Mac Address]
Muestra la dirección MAC.

3 [Lamp1 Hours], [Lamp2 Hours]
Muestra el tiempo de uso de la lámpara 1 y de la lámpara 2.

4 [Power Status]
Muestra el estado de la fuente de alimentación.

5 [Source]
Muestra la entrada seleccionada.

6 [Lamp Mode]
Muestra el estado del ajuste de [ALIM.LÁMPARA] (➡ página 113).

7 [Error Status]
Muestra el estado de error.

8 [Exit]
Vuelve a la página de operaciones.

Página [Help]

Haga clic en [Help] en la página de operaciones.
Se visualiza la ventana [Help Desk].

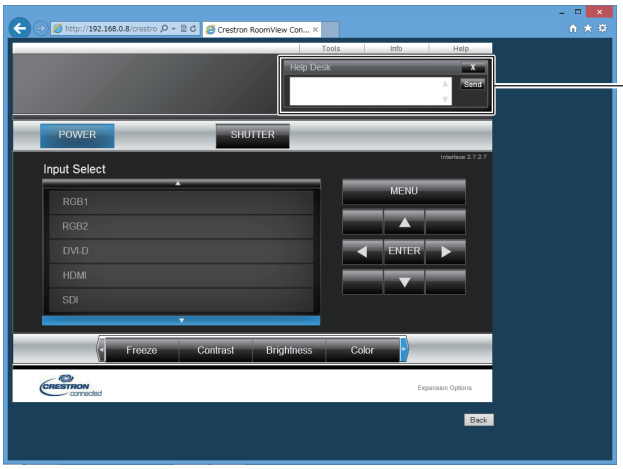

1 [Help Desk]
Se pueden enviar/recibir mensajes de/a un administrador que use Crestron Connected™.

Capítulo 5 Mantenimiento

Este capítulo describe los métodos de inspección en caso de problemas y el mantenimiento y la sustitución de los componentes.

Indicadores de filtro/lámpara/temperatura

Cuando un indicador se enciende

Si ocurre un problema en el interior del proyector, los indicadores de lámpara <LAMP1>/<LAMP2>, el indicador de temperatura <TEMP> y el indicador de filtro <FILTER> se encienden o parpadean para informarle de la incidencia. Compruebe el estado de los indicadores y gestione los problemas indicados del siguiente modo.

Atención

- Al apagar el proyector para solucionar problemas, asegúrese de que está siguiendo el procedimiento explicado en “Apagado del proyector” (➡ página 60).

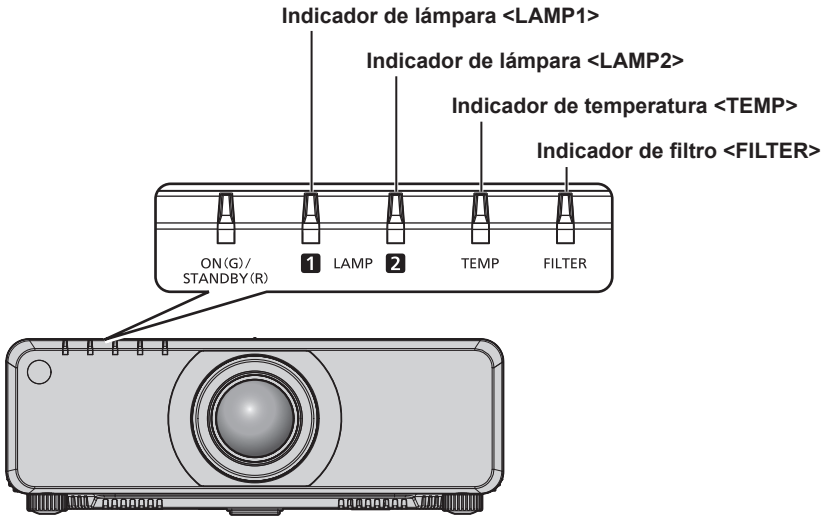

Indicadores de lámpara <LAMP1>/<LAMP2>

Estado del indicador	Iluminación en rojo/ iluminación en naranja *1	Parpadeo en rojo (1 vez)	Parpadeo en rojo (3 veces)	
Estado	Momento de sustituir la lámpara. (➡ página 168)	La lámpara no está instalada.	Se ha detectado un problema en la lámpara o en el suministro de energía para la lámpara.	
Causa	• ¿Se visualiza [REEMPLAZAR LA LÁMPARA] cuando enciende la alimentación? • El indicador se enciende cuando el tiempo de uso de la lámpara ha alcanzado 3 800 horas (cuando [ALIM. LÁMPARA] se configura como [NORMAL]).	• ¿Está instalada la lámpara?	• ¿Ha encendido la alimentación nuevamente justo después de apagarla?	• Se han producido algunos problemas en el circuito de la lámpara. Verifique que no exista fluctuaciones (o caídas) en el voltaje de la fuente.
Solución	• Sustituya la lámpara.	• Instale la lámpara si no está instalada. • Si el indicador todavía parpadea en rojo incluso después de instalar la lámpara, póngase en contacto con su distribuidor.	• Espere un momento hasta que se enfríe la lámpara luminosa y después encienda la alimentación.	• Apague el interruptor <MAIN POWER> en <OFF> (➡ página 60) y consulte a su distribuidor.

*1 El indicador luminoso se enciende en rojo cuando la lámpara está apagada y se enciende en naranja cuando la lámpara está encendida.

Nota

- Si los indicadores de lámpara <LAMP1>/<LAMP2> continúan encendidos o parpadean después de aplicar las medidas, lleve el equipo a su distribuidor.
- El indicador de lámpara correspondiente a la lámpara encendida se iluminará en color verde si el proyector está en modo de proyección y no hay indicaciones de problemas al iluminarse o parpadear en rojo o naranja.

Indicador de temperatura <TEMP>

Estado del indicador	Encendido en rojo		Parpadeo en rojo (2 veces)	Parpadeo en rojo (3 veces)
Estado	Estado de calentamiento	La temperatura interna es alta (advertencia).	La temperatura interna es alta (estado en espera).	El ventilador de enfriamiento se ha detenido.
Causa	• ¿Encendió el equipo cuando la temperatura era baja (0 °C (32 °F))?	• ¿Se encuentra el orificio de entrada/salida de aire bloqueado? • ¿Es alta la temperatura ambiental? • ¿Está encendido el indicador de filtro <FILTER>?		—
Solución	• Espere al menos 10 minutos en el estado actual. • Instale el proyector en un lugar con una temperatura ambiental de operación entre 0 °C (32 °F) y 45 °C (113 °F)*1.	• Quite cualquier objeto que esté bloqueando el orificio de entrada/salida de aire. • Instale el proyector en un lugar con una temperatura ambiental de operación entre 0 °C (32 °F) y 45 °C (113 °F)*1. • No utilice el proyector a 2 700 m (8 858') o más por encima del nivel del mar. • Limpie o sustituya el filtro de aire. (➡ página 166)		• Coloque el interruptor <MAIN POWER> en <OFF> (➡ página 60) y póngase en contacto con su distribuidor.

*1 Al usar el proyector en altitudes elevadas (entre 1 400 m (4 593') y 2 700 m (8 858') sobre el nivel del mar), la temperatura ambiental de operación debe ser de entre 0 °C (32 °F) y 40 °C (104 °F).

Nota

- Si el indicador de temperatura <TEMP> continúa encendido o parpadea después de aplicar estas medidas, pida a su distribuidor que repare la unidad.
- Si se usa el proyector con los siguientes dos ajustes, la emisión de luz podría disminuir en aprox. un 20 % para proteger el proyector cuando la temperatura ambiental de operación alcance los 40 °C (104 °F) o más (35 °C (95 °F) o más cuando se usa a altitud elevada).
  - Cuando [SELECCIÓN DE LÁMPARA] se configura como [DUAL] en el menú
  - Cuando [ALIM.LÁMPARA] se configura como [NORMAL] en el menú

Indicador de filtro <FILTER>

Estado del indicador	Encendido en rojo		Parpadeo en rojo
Estado	El filtro está bloqueado. La temperatura dentro o fuera del proyector es anormalmente alta.		La caja del filtro de aire no está colocada.
Causa	• ¿Está sucio el filtro de aire?	• ¿Se encuentra el orificio de entrada/salida de aire bloqueado?	• ¿Está colocada la caja del filtro de aire?
Solución	• Limpie o sustituya el filtro de aire. (➡ página 166)	• Quite cualquier objeto que esté bloqueando el orificio de entrada/salida de aire.	• Coloque la caja del filtro de aire.

Nota

- Si el indicador de filtro <FILTER> continúa encendido o parpadea después de aplicar estas medidas, pida a su distribuidor que repare la unidad.
- Si la caja del filtro de aire no está instalada cuando se enciende el proyector, el indicador de filtro <FILTER> parpadea en rojo.

Mantenimiento/sustitución

Antes de realizar operaciones de mantenimiento/sustitución

- Asegúrese de apagar la alimentación antes de realizar el mantenimiento/la sustitución. (➡ páginas 54, 60)
- Al apagar el proyector, asegúrese de seguir los procedimientos descritos en “Apagado del proyector” (➡ página 60).

Mantenimiento

Gabinete externo

Limpie la suciedad y el polvo con un paño suave y seco.

- Si la suciedad es persistente, moje el paño con agua y escúrralo completamente antes de limpiar. Seque el proyector con un paño seco.
- No utilice benceno, diluyente, alcohol isopropilo ni otros disolventes o limpiadores domésticos. De lo contrario, podría dañar el gabinete externo.
- Al utilizar paños de limpieza tratados químicamente, siga las instrucciones descritas en sus envoltorios.

Superficie delantera de la lente

Limpie la suciedad y el polvo de la superficie delantera de la lente con un paño limpio y suave.

- No use un paño que tenga mucha pelusa, polvo o contenga aceite/agua.
- Como la lente es delicada, no aplique demasiada fuerza al limpiarla.

Atención

- La lente es de cristal. Los impactos o la fuerza excesiva durante la limpieza podrían rayar la superficie. Manipúlela con cuidado.

Filtro de aire

Realice el mantenimiento del filtro de aire en los casos siguientes.

- El filtro de aire se bloquea con el polvo y provoca la aparición del mensaje de sustitución del filtro en la pantalla y que el indicador de filtro <FILTER> se encienda en rojo.

Extracción del filtro de aire

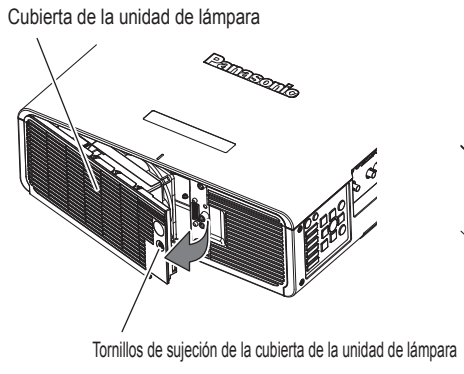

Figura 1

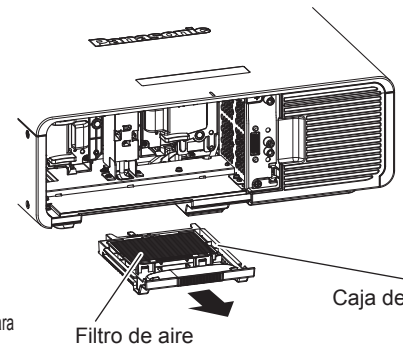

Figura 2

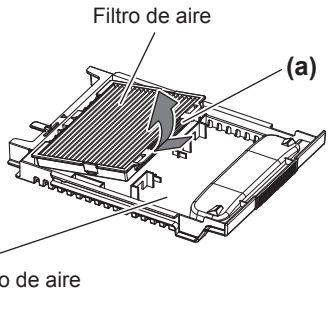

Figura 3

1) Quite la cubierta de la unidad de lámpara. (Figura 1)

- Use un destornillador Philips para girar el tornillo de sujeción de la cubierta de la unidad de lámpara (x1) en el sentido contrario al de las manecillas del reloj hasta que gire libremente y, después, abra lentamente la cubierta de la unidad de lámpara en la dirección de la flecha.
- Si abre la cubierta de la unidad de lámpara demasiado rápido, puede sufrir daños.
- Si afloja el tornillo de sujeción de la cubierta de unidad de la lámpara con el proyector instalado hacia arriba en dirección vertical, la cubierta de la unidad de lámpara podría ceder a su propio peso, abrirse y la lámpara podría caerse.

2) Extraiga la caja del filtro de aire. (Figura 2)

- Saque la caja del filtro de aire del proyector.

3) Saque el filtro de aire de la caja del filtro de aire. (Figura 3)

- Sostenga (a) del filtro de aire, tire del filtro de aire mientras empuja en dirección de la flecha.

Limpieza del filtro de aire

Extraiga el filtro de aire en primer lugar siguiendo el procedimiento descrito en “Extracción del filtro de aire”.

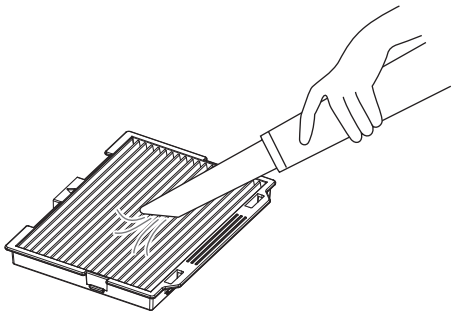

1) Limpie el filtro de aire.

- Limpie el polvo del filtro de aire con un aspirador.

Colocación del filtro de aire

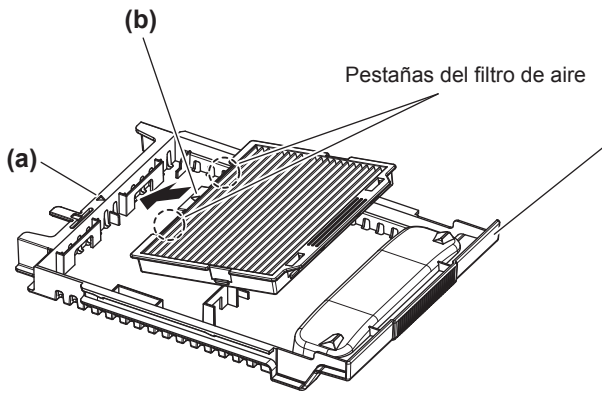

Figura 1

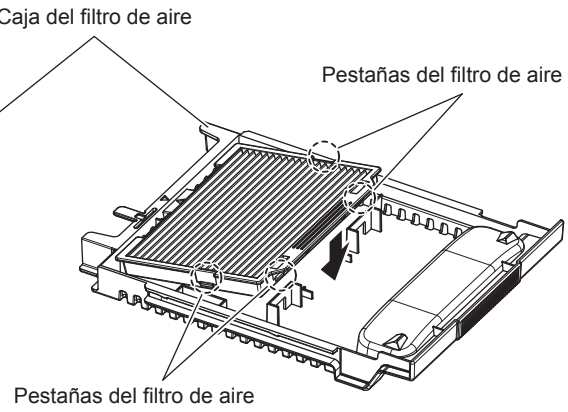

Figura 2

1) Coloque el filtro de aire.

i) Conecte el filtro de aire alineando la marca (△) en (a) y (b) e insertando las pestañas del filtro de aire en la caja del filtro de aire. (**Figura 1**)

ii) Inserte el filtro de aire en la dirección de la flecha y encaje bien las pestañas. (**Figura 2**)

2) Acople la caja de filtro de aire al proyector.

- Inserte la caja del filtro de aire hasta el final.

3) Coloque la cubierta de la unidad de lámpara.

- Realice el paso **1)** de “Extracción del filtro de aire” en el orden inverso para cerrar la cubierta de la unidad de lámpara.
- Monte la cubierta de la unidad de lámpara de modo que el conector de la cubierta de la unidad de lámpara quede insertado de forma segura en el conector de alimentación del ventilador.
- Utilice un destornillador Philips para apretar bien el tornillo de sujeción de la cubierta de la unidad de lámpara (x1).
- Asegúrese de montar la cubierta de la unidad de lámpara con seguridad.

Nota

- Asegúrese de que la caja del filtro de aire esté colocada correctamente antes de usar el proyector. Si no está instalada correctamente, el proyector succionará la suciedad y el polvo y provocará problemas de funcionamiento.
- Si utiliza el proyector sin montar la caja del filtro de aire, el indicador de filtro <FILTER> parpadea en rojo y aparece un mensaje en la imagen proyectada durante aproximadamente 30 segundos.
- No utilice agua al limpiar el filtro de aire. El lavado con agua puede reducir la capacidad de absorción de polvo.

- Si no ha conseguido eliminar todo el polvo con la limpieza, ha llegado el momento de cambiar el filtro de aire.
  El filtro de aire de recambio (TMZX5229) es una accesorio opcional (pieza de recambio). Para adquirir el producto, póngase en contacto con su distribuidor.
  La Unidad de reemplazo de la lámpara opcional (Núm. de modelo: ET-LAD70 (1 pz), ET-LAD70W (2 pzs)) incluye un filtro de aire.

Sustitución

Lámpara

La lámpara es un componente consumible. Consulte “Cuándo se debe reemplazar la lámpara” (➡ página 168) para obtener más información sobre el ciclo de sustitución.
Al comprar la Unidad de reemplazo de la lámpara opcional (Núm. de modelo: ET-LAD70 (1 pz), ET-LAD70W (2 pzs)), consulte a su distribuidor.
Se recomienda que solicite a un técnico cualificado que cambie la lámpara. Póngase en contacto con su distribuidor.

ADVERTENCIA

Sustituya la lámpara sólo después de que se haya enfriado (espere al menos una hora).
La elevada temperatura debajo de la cubierta puede provocar quemaduras.

Comprobación de la lámpara que se va a sustituir

1) Revise el estado de los indicadores de lámpara <LAMP1>/<LAMP2>.

- Deberá sustituirse la lámpara correspondiente al indicador que se enciende en rojo.

Notas sobre la sustitución de la lámpara

- Es necesario un destornillador Philips para sustituir la lámpara.
- Debido a que la lámpara luminosa está fabricada de vidrio, puede romperse si se deja caer o si se golpea con un objeto duro. Manipúlela con cuidado.
- No desmonte ni modifique la lámpara.
- Al sustituir la lámpara, asegúrese de sujetarla con la manija ya que su superficie es puntiaguda y su forma saliente.
- La lámpara puede romperse. Sustituya la lámpara con cuidado para evitar que los fragmentos de cristal se dispersen. Durante la instalación del proyector en el techo, no trabaje justo debajo de la lámpara ni realice operaciones con el rostro situado cerca de la lámpara.
- La lámpara contiene mercurio. Al desechar las lámparas usadas, consulte el método de eliminación correcto a las autoridades locales o su distribuidor.

Atención

- Panasonic no asume ninguna responsabilidad ante ningún daño ni error de funcionamiento del producto derivado del uso de lámparas no fabricadas por Panasonic. Utilice sólo las lámparas especificadas.

Nota

- Los números de modelo de los accesorios y los accesorios opcionales están sujetos a cambios sin previo aviso.

Cuándo se debe reemplazar la lámpara

La lámpara es un componente consumible. Su brillo disminuye gradualmente con el tiempo, por lo que es necesario reemplazarla con regularidad. La duración estimada antes de su sustitución es de 4 000 horas, pero la lámpara puede fundirse antes de llegar a las 4 000 horas, en función de las características individuales de la lámpara, de las condiciones de uso y del entorno de la instalación. Se recomienda tener a punto una Unidad de reemplazo de la lámpara.
Si continúa utilizando la lámpara después de llegar a las 4 000 horas, la lámpara se apaga automáticamente tras unos 10 minutos, ya que puede provocar problemas de funcionamiento en el proyector.

	Menú en pantalla	Indicador de lámpara
	REEMPLAZAR LA LÁMPARA	1 LAMP 2
Más de 3 800 horas	El mensaje se visualiza durante 30 segundos. Al pulsar cualquier botón en el panel de control o en el mando a distancia en los primeros 30 segundos se eliminará el mensaje.	El indicador se enciende de color rojo incluso durante el modo de espera. (Solamente se enciende la lámpara correspondiente.)
Más de 4 000 horas	El mensaje se visualiza hasta que pulse cualquier botón.	

Nota

- Para estimar cuándo cambiar la lámpara, compruebe el tiempo de uso de la lámpara visualizado en [LÁMPARA1] y [LÁMPARA2] en [ESTADO] (➡ página 123).
- 4 000 horas es un tiempo estimado para la sustitución, y no un tiempo garantizado.

Cómo sustituir la lámpara

Atención

- Cuando se monte el proyector en el techo, no realice ninguna tarea con el rostro cerca de la lámpara.
- Asegúrese de montar la lámpara y la cubierta de la unidad de lámpara de forma segura.
- Si tiene problemas para colocar la lámpara, retírela primero y, después, vuelva a introducirla muy despacio. Si la inserta demasiado rápido o forzándola, el conector podría romperse.

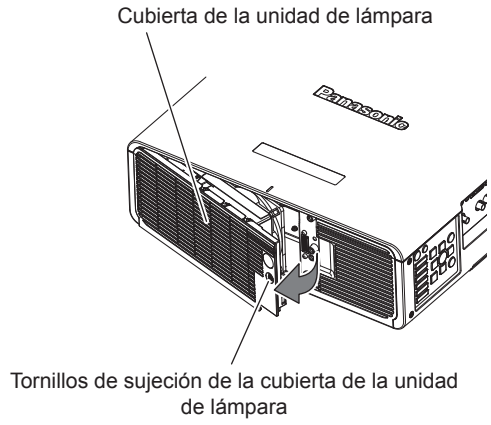

Figura 1

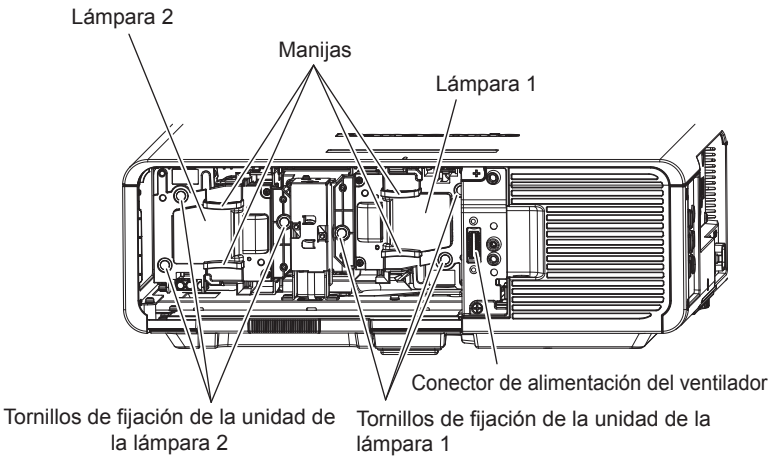

Figura 2

1) Sitúe el interruptor <MAIN POWER> en <OFF> y desconecte la clavija de alimentación de la toma de corriente.

- Espere por lo menos una hora y compruebe si la lámpara se ha enfriado.

2) Quite la cubierta de la unidad de lámpara. (Figura 1)

- Use un destornillador Philips para girar el tornillo de sujeción de la cubierta de la unidad de lámpara (x1) en el sentido contrario al de las manecillas del reloj hasta que gire libremente y, después, abra lentamente la cubierta de la unidad de lámpara en la dirección de la flecha.
- Si abre la cubierta de la unidad de lámpara demasiado rápido, puede sufrir daños.
- Si afloja el tornillo de sujeción de la cubierta de unidad de la lámpara con el proyector instalado hacia arriba en dirección vertical, la cubierta de la unidad de lámpara podría ceder a su propio peso, abrirse y la lámpara podría caerse.

3) Quite la lámpara. (Figura 2)

- Utilice un destornillador Philips para girar los tornillos de sujeción de la unidad de la lámpara (x3) en el sentido contrario al de las manecillas del reloj hasta que giren libremente y, después, quite la lámpara.
- Sujete las manijas de la lámpara y extráigala en línea recta.

4) Inserte la nueva lámpara prestando atención a la posición de inserción.

- Si tiene problemas para colocar la lámpara, retírela primero y, después, vuelva a introducirla muy despacio. Si la inserta demasiado rápido o forzándola, el conector podría romperse.

5) Utilice un destornillador Philips para apretar firmemente los tornillos de sujeción de la unidad de la lámpara (x3 cada uno).

- Asegúrese de montar la lámpara bien fija.

6) Coloque la cubierta de la unidad de lámpara.

i) Realice el paso **2)** en el orden inverso para cerrar la cubierta de la unidad de lámpara.

- Monte la cubierta de la unidad de lámpara de modo que el conector de la cubierta de la unidad de lámpara quede insertado de forma segura en el conector de alimentación del ventilador.

ii) Utilice un destornillador Philips para apretar bien el tornillo de sujeción de la cubierta de la unidad de lámpara (x1).

- Asegúrese de montar la cubierta de la unidad de lámpara con seguridad.

Nota

- Cuando reemplaza la lámpara por otra nueva, el proyector reinicia el tiempo de uso total de la lámpara automáticamente.

Filtro de aire

Si no ha conseguido eliminar todo el polvo con la limpieza, ha llegado el momento de cambiar el filtro de aire.
El filtro de aire de recambio (TMZX5229) es una accesorio opcional (pieza de recambio). Para adquirir el producto, póngase en contacto con su distribuidor.
Al sustituir la lámpara, se recomienda cambiar también el filtro de aire.
La Unidad de reemplazo de la lámpara opcional (Núm. de modelo: ET-LAD70 (1 pz), ET-LAD70W (2 pzs)) incluye un filtro de aire.

Cómo sustituir el filtro de aire

Atención

- Asegúrese de apagar la alimentación antes de sustituir el filtro de aire.
- Al conectar el filtro de aire, asegúrese de que el proyector está estable, y realice la sustitución en un lugar seguro incluso si el filtro de aire acaba por caerse.

1) Quite el filtro de aire.

- Consulte “Extracción del filtro de aire” (➡ página 166).

2) Sustituya el filtro de aire por otro nuevo e instale la caja del filtro de aire en el proyector.

- Consulte “Colocación del filtro de aire” (➡ página 167).

Atención

- Antes de encender el proyector, asegúrese de que el filtro de aire está instalado. Si no está instalado correctamente, el proyector succionará la suciedad y el polvo y provocará problemas de funcionamiento.
- Si utiliza el proyector sin montar la caja del filtro de aire, el indicador de filtro <FILTER> parpadea en rojo y aparece un mensaje en la imagen proyectada durante aproximadamente 30 segundos.

Solución de problemas

Revise los siguientes puntos. Para más detalles, consulte las páginas correspondientes.

Problemas	Puntos que se tienen que verificar	Página
La alimentación no se enciende.	• ¿Está insertada firmemente la clavija de alimentación en la toma de corriente?	—
	• ¿El interruptor <MAIN POWER> está establecido en <OFF>?	60
	• ¿Recibe electricidad la toma de corriente?	—
	• ¿Los disyuntores de circuito están activados?	—
	• ¿Están encendidos o parpadean los indicadores de lámpara <LAMP1>/<LAMP2> o el indicador de temperatura <TEMP>?	164
	• ¿La cubierta de la unidad lámpara está bien instalada?	169
No se visualizan imágenes.	• ¿Ha realizado correctamente las conexiones a los dispositivos externos?	48
	• ¿Es correcto el ajuste de selección de entrada?	67
	• ¿El ajuste [BRILLO] está en el valor mínimo?	76
	• ¿El dispositivo externo que está conectado al proyector funciona correctamente?	—
	• ¿Se encuentra en uso la función shutter?	66
	• Si el indicador de alimentación <ON (G)/STANDBY (R)> parpadea en rojo, póngase en contacto con su distribuidor.	—
	• ¿Está la tapa de la lente todavía acoplada a la lente?	55
La imagen aparece borrosa.	• ¿Está correctamente ajustado el enfoque del lente?	62
	• ¿Es apropiada la distancia de proyección?	31
	• ¿Está sucia la lente?	19
	• ¿Está instalado el proyector de forma perpendicular a la pantalla?	—
El color es pálido o grisáceo.	• ¿Están las opciones [COLOR] y [TINTE] ajustadas correctamente?	77
	• ¿Está ajustado correctamente el dispositivo externo conectado al proyector?	48
	• ¿Está el cable RGB dañado?	—
El mando a distancia no responde.	• ¿Se han agotado las pilas?	—
	• ¿Las pilas están bien colocadas teniendo en cuenta la polaridad?	27
	• ¿Hay obstrucciones entre el mando a distancia y el receptor de señales del mando a distancia del proyector?	23
	• ¿El mando a distancia se utiliza fuera de su margen de operación efectivo?	23
	• ¿Otro tipo de fuentes de luz, como luces fluorescentes, afectan la proyección?	24
	• ¿El ajuste [MANDO A DISTANCIA] en [CONTROL DE INICIO DE DISPOSITIVO] está establecido en [DESHABILITADO]?	135
	• ¿Se ha usado el terminal <REMOTE 2 IN> para el control de contacto?	187
	• ¿Se ha realizado correctamente la operación de ajuste del número de ID?	69
La pantalla de menú no aparece.	• ¿Se encuentra apagada la función de visualización de menú en pantalla (oculto)?	104
Los botones del panel de control no funcionan.	• ¿El ajuste [PANEL DE CONTROL] en [CONTROL DE INICIO DE DISPOSITIVO] está establecido en [DESHABILITADO]?	135
	• ¿Se ha usado el terminal <REMOTE 2 IN> para el control de contacto?	187
La imagen no se visualiza correctamente.	• ¿La selección de [SELECTOR DEL SISTEMA] es correcta?	81
	• ¿Se realiza correctamente el ajuste de [AJUSTE DE ENTRADA RGB1]?	98
	• ¿Existe un problema con la cinta de vídeo o con otras fuentes de imagen?	—
	• ¿Se está recibiendo una señal que no es compatible con el proyector?	190
No aparece la imagen enviada desde un ordenador.	• ¿El cable es demasiado largo? (Para los cables D-Sub, la longitud del cable no puede ser superior a 10 m (32'10").)	—
	• ¿Está ajustada correctamente la salida de vídeo externa del ordenador portátil? (Ej.: los ajustes de la salida externa pueden cambiarse pulsando simultáneamente las teclas “Fn” + “F3” o “Fn” +“F10”. Como el método varía dependiendo del tipo de ordenador, consulte el manual del usuario entregado con su ordenador)	—
No aparece la imagen de la salida DVI-D del ordenador.	• ¿Está el ajuste [SELECCIÓN DE EDID] de [DVI-D IN] configurado como [EDID3] o [EDID2:PC]?	100
	• Quizás sea necesario actualizar el controlador del acelerador de gráficos del ordenador a la última versión.	—
	• La condición podría mejorarse configurando el ajuste [SELECCIÓN DE EDID] de [DVI-D IN] y, a continuación, reiniciando el ordenador.	100
El vídeo enviado desde un dispositivo compatible con HDMI no aparece o aparece alterado.	• ¿El cable HDMI está bien conectado?	48
	• Apague y encienda la alimentación del proyector y del dispositivo externo.	—
	• ¿Se está recibiendo una señal que no es compatible con el proyector?	190

Problemas	Puntos que se tienen que verificar	Página
El desplazamiento de la lente no puede ajustarse.	• Realice la [CALIBRACIÓN DE LENTES].	126
	• ¿Está colocada la lente de foco fijo (Núm. de modelo: ET-DLE055)?	—
No puede controlar el proyector con Art-Net.	• ¿Son correctas las conexiones entre el cable transmisor de par trenzado y el proyector o un dispositivo externo?	—
	• ¿Está establecido [AJUSTE Art-Net] en una opción que no sea [NO]?	141
	• ¿Los ajustes de [NET], [SUB NET], [UNIVERSE] y [DIRECCIÓN INICIO] son correctos?	141
La imagen de la entrada DIGITAL LINK no se visualiza.	• ¿Son correctas las conexiones entre el cable transmisor de par trenzado y el proyector o un dispositivo externo?	—
	• ¿Está [MODO DIGITAL LINK] ajustado en [AUTO] o [DIGITAL LINK]? ¿Está ajustado en [ETHERNET]?	138
	• ¿Está recibiendo una señal no compatible con un cable transmisor de par trenzado?	—

Atención

- Si persisten los problemas después de verificar los puntos anteriores, póngase en contacto con su distribuidor.

Indicaciones de [AUTOTEST]

Los detalles y las mediciones de los símbolos alfanuméricos indicados en [AUTOTEST] en el menú [SETUP PROYECTOR] → [ESTADO] (➡ página 123) son los siguientes.

Indicación de autocomprobación	Detalles	Medida
U04	Atasco del filtro	• Sustituya el filtro de aire.
U11	Advertencia de temperatura de aire de entrada	• La temperatura ambiental de operación es demasiado alta. Instale el proyector en un lugar con una temperatura ambiental de operación entre 0 °C (32 °F) y 45 °C (113 °F).
U12	Advertencia de temperatura del módulo óptico	
U13	Advertencia de temperatura de aire de salida	
U14	Advertencia de temperatura baja	• La temperatura ambiental de operación es demasiado baja. Instale el proyector en un lugar con una temperatura ambiental de operación entre 0 °C (32 °F) y 45 °C (113 °F).
U15	Limitación de la emisión de luz	• Instale el proyector en un lugar con una temperatura ambiental de operación máxima de 40 °C (104 °F).
U21	Error de temperatura de aire de entrada	• La temperatura ambiental de operación es demasiado alta. Instale el proyector en un lugar con una temperatura ambiental de operación entre 0 °C (32 °F) y 45 °C (113 °F).
U22	Error de temperatura del módulo óptico	
U23	Error de temperatura de aire de salida	
U24	Error de temperatura baja	• La temperatura ambiental de operación es demasiado baja. Instale el proyector en un lugar con una temperatura ambiental de operación entre 0 °C (32 °F) y 45 °C (113 °F).
U30	Advertencia de modo de retrato	• Instale el proyector horizontalmente (margen de ±15°).
U41	Advertencia de tiempo de uso de la lámpara 1	• Se va a alcanzar el momento de cambiar la lámpara. Sustituya la lámpara.
U42	Advertencia de tiempo de uso de la lámpara 2	
U51	Error de la lámpara 1	• Espere un momento hasta que se enfríe la lámpara luminosa y después encienda la alimentación.
U52	Error de la lámpara 2	
U61	Se ha superado el tiempo de uso de la lámpara 1	• Ha llegado el momento de cambiar la lámpara. Sustituya la lámpara.
U62	Se ha superado el tiempo de uso de la lámpara 2	
U71	Lámpara 1 no instalada	• Instale la lámpara.
U72	Lámpara 2 no instalada	
U76	Filtro de aire no instalado	• Coloque la caja del filtro de aire.
U81	Advertencia de tensión de CA baja (inferior a 90 V)	• La tensión de suministro de energía de entrada es baja. Utilice un cableado eléctrico que sea capaz de tolerar el consumo de energía del proyector.
U91	Cubierta abierta	• Cierre bien la cubierta.
H01	Sustitución de la pila del reloj integrado	• Hay que cambiar la pila. Póngase en contacto con su distribuidor.
H11	Ausencia de sensor de temperatura de aire de entrada	• Si la pantalla no desaparece después de apagar y volver a encender el equipo, póngase en contacto con su distribuidor.
H12	Ausencia de sensor de temperatura del módulo óptico	
H13	Ausencia de sensor de temperatura de aire de salida	
H14	Falta el sensor de temperatura de la lámpara 1	
H15	Falta el sensor de temperatura de la lámpara 2	
H18	Falta el sensor de atasco	

Indicación de autocomprobación	Detalles	Medida
F00	Advertencia de bomba de refrigeración líquida	• Si la pantalla no desaparece después de apagar y volver a encender el equipo, póngase en contacto con su distribuidor.
F11	Error del obturador	
F15	Error del sensor de brillo	
F41	Memoria 1 de la lámpara no inicializada	
F42	Memoria de la lámpara 2 no inicializada	
F50	Advertencia del ventilador DMD	
F51	Advertencia del ventilador de la lámpara 1	
F52	Advertencia del ventilador de la lámpara 2	
F53	Advertencia del ventilador de extracción 1	
F54	Advertencia del ventilador de extracción 2	
F55	Advertencia del ventilador de la rueda de color	
F56	Advertencia del ventilador del suministro de energía	
F57	Advertencia del ventilador del balasto	
F61	Error de comunicación de balasto 1	
F62	Error de la comunicación de balasto 2	
F85	Error de la rueda de color (FM)	• Si la pantalla no desaparece después de apagar y volver a encender el equipo, póngase en contacto con su distribuidor.
F86	Error de la rueda de color (FPGA)	
F90	Error de configuración de FPGA	
F91	Error de configuración de FPGA1	
F92	Error de configuración de FPGA2	
F96	Error del montador de lentes	
F97	Error de comunicación de la placa de ajuste geométrico	
FE1	Error del ventilador DMD	• Si la pantalla no desaparece después de apagar y volver a encender el equipo, póngase en contacto con su distribuidor.
FE2	Error del ventilador de la lámpara 1	
FE3	Error del ventilador de la lámpara 2	
FE4	Error del ventilador de extracción 1	
FE5	Error del ventilador de extracción 2	
FE6	Error del ventilador de la rueda de color	
FE7	Error del ventilador del suministro de energía	
FE8	Error del ventilador del balasto	
FJ0	Error de bomba refrigerada por líquido	• Si la pantalla no desaparece después de apagar y volver a encender el equipo, póngase en contacto con su distribuidor.

Nota

- La indicación de autocomprobación y la información sobre los problemas pueden variar.

Capítulo 6 Apéndice

Este capítulo está centrado en las especificaciones y el servicio posventa del proyector.

Información técnica

Protocolo PJLink

La función de red de este proyector es compatible con PJLink clase 1, y se puede usar el protocolo PJLink para realizar ajustes en el proyector, así como las operaciones de solicitud del estado del proyector desde un ordenador.

Comandos de control

La siguiente tabla detalla los comandos del protocolo PJLink que se pueden usar para controlar el proyector.

- Los caracteres x en tablas son caracteres no específicos.

Comando	Detalles de control	Cadena del parámetro/ de vuelta	Información		
POWR	Control de suministro de energía	0 1	Modo en espera Encendido		
POWR?	Solicitud de estado de suministro de energía	0 1 2 3	Modo en espera Encendido Preparación para el apagado del proyector Calentamiento		
INPT	Selección de entrada	11 12 31 32 33 34	RGB1 RGB2 DVI-D HDMI DIGITAL LINK SDI (sólo para PT-DZ780)		
INPT?	Solicitud de selección de entrada				
AVMT	Control de shutter	30	Función del obturador desactivada (obturador abierto)		
AVMT?	Solicitud de estado de shutter	31	Función del obturador habilitada (obturador cerrado)		
ERST?	Solicitud de estado de error	xxxxxx	1.er byte	Indica los errores del ventilador y muestra 0 - 2.	• 0 = ningún error detectado • 1 = advertencia • 2 = error
			2.º byte	Indica los errores de la lámpara y muestra 0 - 2.	
			3.er byte	Indica los errores de la temperatura y muestra 0 - 2.	
			4.º byte	Indica los errores de apertura de la cubierta y muestra 0 o 2.	
			5.º byte	Indica errores del filtro y muestra 0 - 2.	
			6.º byte	Indica otros errores y muestra 0 - 2.	
LAMP?	Solicitud de estado de lámpara	xxxxxxxxxxxx	Primer número (1 - 5 dígitos): tiempo de uso de la lámpara 1 Segundo número: 0 = lámpara 1 apagada, 1 = lámpara 1 encendida Tercer número (1 - 5 dígitos): tiempo de uso de la lámpara 2 Cuarto número: 0 = lámpara 2 apagada, 1 = lámpara 2 encendida		
INST?	Solicitud de lista de selección de entrada	11 12 31 32 33 34	Solo para PT-DZ780		
		11 12 31 32 33	Sólo para PT-DW750, PT-DX820		
NAME?	Solicitud de nombre de proyector	xxxxx	Muestra el nombre configurado en [NOMBRE PROYECTOR] de [NETWORK SETUP].		
INF1?	Solicitud de nombre de fabricante	Panasonic	Muestra el nombre del fabricante.		
INF2?	Solicitud de nombre de modelo	DZ780 DW750 DX820	Muestra el nombre del modelo.		
INF0?	Otras solicitudes de información	xxxxx	Muestra información como el número de versión.		
CLSS?	Solicitud de información de clase	1	Muestra la clase de PJLink.		

Autenticación de seguridad de PJLink

La contraseña usada para PJLink es la misma que la contraseña configurada para control web.
Al usar el proyector sin la autenticación de seguridad, no establezca una contraseña para control web.

- Para obtener más información acerca de PJLink, visite el sitio web de “Japan Business Machine and Information System Industries Association”.
  URL http://pjlink.jbmia.or.jp/english/

Uso de la función Art-Net

Como la función de red del proyector es compatible con la función Art-Net, puede controlar los ajustes del proyector con el controlador DMX o un software que use el protocolo Art-Net.

Definición del canal

La tabla siguiente enumera las definiciones de canal usadas para controlar el proyector con la función Art-Net.
Los ajustes de canal se pueden cambiar con el menú [RED] → [AJUSTE Art-Net] → [SÍ(2.X.X.X)]/[SÍ(10.X.X.X)]/[SÍ(MANUAL)] → [AJUSTE DE CANAL]. (➡ página 141)
El contenido del control asignado a cada canal corresponde a lo que se muestra en la siguiente tabla.

- La asignación de canales para [USUARIO] se realiza en la configuración de fábrica. La asignación puede cambiarse.

Canal	Detalles de control		
	[ESTÁNDAR]	[USUARIO]	[DZ870/DZ21K]
CANAL1	SALIDA DE LA LUZ	SALIDA DE LA LUZ	OBTURADOR
CANAL2	SELECCIÓN DE ENTRADA	SELECCIÓN DE ENTRADA	SELECCIÓN DE ENTRADA
CANAL3	POSICIÓN OBJETIVO	POSICIÓN OBJETIVO	SELECC. FUNC. OBJET.
CANAL4	CAMBIO HOR. OBJETIVO	CAMBIO HOR. OBJETIVO	CONTROL DE OBJETIVO
CANAL5	CAMBIO VER. OBJETIVO	CAMBIO VER. OBJETIVO	ENCENDER/APAGAR
CANAL6	ENFOQUE OBJETIVO	ENFOQUE OBJETIVO	SALIDA DE LA LUZ
CANAL7	ZOOM OBJETIVO	ZOOM OBJETIVO	HABILITADO / DESHABILITADO
CANAL8	ENCENDER/APAGAR	ENCENDER/APAGAR	NINGUNO
CANAL9	GEOMETRÍA	GEOMETRÍA	NINGUNO
CANAL10	PERSONALIZAR MASCARA	PERSONALIZAR MASCARA	PERSONALIZAR MASCARA
CANAL11	HABILITADO / DESHABILITADO	HABILITADO / DESHABILITADO	GEOMETRÍA
CANAL12	NINGUNO	NINGUNO	NINGUNO

■ Contenido del control

Detalles de control	Acción	Parámetro	Valor predeterminado	Información
SALIDA DE LA LUZ	100 %	0	0	Puede configurarse en 256 pasos entre 100 % y 0 %.
	…	…		
	0 %	255		
OBTURADOR	OBTURADOR: Abrir	0-63	128	—
	Ninguna acción	64-191		
	OBTURADOR: Cerrar	192-255		
SELECCIÓN DE ENTRADA (cuando se selecciona [DZ870/DZ21K])	Ninguna acción	0-7	0	—
	RGB1	8-15		
	RGB2	16-23		
	Ninguna acción	24-31		
	DVI-D	32-39		
	HDMI	40-47		
	DIGITAL LINK	48-55		
	SDI (sólo para PT-DZ780)	56-63		
	Ninguna acción	64-127		
	P IN P ejecución, USUARIO1	128-135		
	P IN P ejecución, USUARIO2	136-143		
	P IN P ejecución, USUARIO3	144-151		
	Ninguna acción	152-255		

Detalles de control	Acción		Parámetro	Valor predeterminado	Información
SELECCIÓN DE ENTRADA (cuando se selecciona [ESTÁNDAR] o [USUARIO])	Ninguna acción		0-7	0	—
	RGB1		8-15		
	RGB2		16-23		
	DVI-D		24-31		
	HDMI		32-39		
	DIGITAL LINK		40-47		
	SDI (sólo para PT-DZ780)		48-55		
	Ninguna acción		56-127		
	Ejecución de P IN P, USUARIO1		128-135		
	Ejecución de P IN P, USUARIO2		136-143		
	Ejecución de P IN P, USUARIO3		144-151		
	Ninguna acción		152-255		
POSICIÓN OBJETIVO	Ninguna acción		0-31	0	“Desplazamiento a la posición inicial” es una operación cuando se selecciona [NORMAL] en la [POSICIÓN INICIAL] de la pantalla **[POSICIÓN INICIAL]**. “Desplazamiento a la posición de lente estándar ET-DLE030” es una operación cuando se selecciona [DLE030] en la [POSICIÓN INICIAL] de la pantalla **[POSICIÓN INICIAL]**.
	Desplazamiento a la posición inicial		32-63		
	Desplazamiento a la posición de lente estándar ET-DLE030				
	Ninguna acción		64-255		
CAMBIO HOR. OBJETIVO CAMBIO VER. OBJETIVO ENFOQUE OBJETIVO ZOOM OBJETIVO	Ajuste de la lente	(–) Alta velocidad	0-31	128	—
		(–) Baja velocidad	32-63		
		(–) Ajuste preciso	64-95		
	La operación se detiene		96-159		
	Ajuste de la lente	(+) Ajuste preciso	160-191		
		(+) Baja velocidad	192-223		
		(+) Alta velocidad	224-255		
SELECC. FUNC. OBJET. (cuando se selecciona [DZ870/DZ21K])	Ninguna acción		0-15	0	Funciona junto con CONTROL DE OBJETIVO. “Desplazamiento a la posición inicial” es una operación cuando se selecciona [NORMAL] en la [POSICIÓN INICIAL] de la pantalla **[POSICIÓN INICIAL]**. “Desplazamiento a la posición de lente estándar ET-DLE030” es una operación cuando se selecciona [DLE030] en la [POSICIÓN INICIAL] de la pantalla **[POSICIÓN INICIAL]**.
	CAMBIO HOR. OBJETIVO		16-31		
	CAMBIO VER. OBJETIVO		32-47		
	ENFOQUE OBJETIVO		48-63		
	ZOOM OBJETIVO		64-79		
	Desplazamiento a la posición inicial		80-95		
	Desplazamiento a la posición de lente estándar ET-DLE030				
	Ninguna acción		96-255		
CONTROL DE OBJETIVO (cuando se selecciona [DZ870/DZ21K])	Ajuste de la lente	(–) Alta velocidad	0-31	100	Funciona junto con SELECC. FUNC. OBJET..
		(–) Baja velocidad	32-63		
		(–) Ajuste preciso	64-95		
	La operación se detiene		96-127		
	Ajuste de la lente	(+) Ajuste preciso	128-159		
		(+) Baja velocidad	160-191		
		(+) Alta velocidad	192-223		
	Ejecución de la acción del comando		224-255		

Detalles de control	Acción	Parámetro	Valor predeterminado	Información
ENCENDER/APAGAR	Modo en espera	0-63	128	—
	Ninguna acción	64-191		
	Encendido	192-255		
PERSONALIZAR MASCARA	NO	0-31	255	(Sólo para PT-DZ780) Para utilizar PC-1, PC-2 y PC-3, es necesario el Kit de actualización opcional (Núm. de modelo: ET-UK20).
	PC-1	32-63		
	PC-2	64-95		
	PC-3	96-127		
	Ninguna acción	128-255		
GEOMETRÍA	NO	0-15	255	Para utilizar PC-1, PC-2 y PC-3, es necesario el Kit de actualización opcional (Núm. de modelo: ET-UK20).
	KEYSTONE	16-31		
	CURVATURA	32-47		
	PC-1 (sólo para PT-DZ780)	48-63		
	PC-2 (sólo para PT-DZ780)	64-79		
	PC-3 (sólo para PT-DZ780)	80-95		
	CORRECCIÓN ESQUINAS	96-111		
	Ninguna acción	112-255		
CONGELADO	Ninguna acción	0-31	128	—
	APAGADO	32-95		
	Ninguna acción	96-159		
	ENCENDIDO	160-223		
	Ninguna acción	224-255		
COLOR TINTE	Ninguna acción	0-31	0	—
	Configuración por defecto	32-63		
	–31	64-65		
	…	…		
	0	128-129		
	…	…		
	+31	190-191		
	Ninguna acción	192-255		
PATRÓN DE TRAMA	Ninguna acción	0-15	0	—
	APAGADO	16-31		
	BLANCO	32-47		
	AMARILLO	48-63		
	CIAN	64-79		
	VERDE	80-95		
	MAGENTA	96-111		
	ROJO	112-127		
	AZUL	128-143		
	NEGRO	144-159		
	LOGO USUARIO	160-175		
	Ninguna acción	176-255		
HABILITADO / DESHABILITADO	Desactivación	0-127	0	Cuando la opción “Desactivación” está ajustada, no pueden realizarse operaciones con ninguno de los canales.
	Activación	128-255		

Nota

- Si el proyector se controla con el mando a distancia o el panel de control, o a través de comandos de control mientras se controla el proyector con la función Art-Net, el ajuste del controlador DMX o la aplicación informática puede ser diferente del estado del proyector. Para reflejar los controles de todos los canales en el proyector, ajuste la opción “HABILITADO / DESHABILITADO” del canal 11 en “Desactivación” y, después, vuelva a ajustar “Activación”.
- Para crear y registrar la imagen de LOGO USUARIO, use el “Logo Transfer Software” incluido en el CD-ROM suministrado.

Comandos de control mediante LAN

Cuando está configurada la contraseña de derechos de administrador de control web (modo de protección)

Conexiones

1) Obtenga la dirección IP y el número de puerto (valor inicial establecido = 1024) del proyector y solicite una conexión con el proyector.

- Puede obtener tanto la dirección IP como el número de puerto en la pantalla de menú del proyector.

Dirección IP	Obtener del menú [RED] → [ESTADO NETWORK]
Número de puerto	Obtener del menú [RED] → [NETWORK CONTROL] → [COMMAND PORT]

2) Compruebe la respuesta del proyector.

	Sección de datos	Blanco	Modo	Blanco	Sección de números aleatoria	Símbolo de terminación
Comando de ejemplo	“NTCONTROL” (cadena ASCII)	‘ ’ 0x20	‘1’ 0x31	‘ ’ 0x20	“zzzzzzzz” (número hexadecimal de código ASCII)	(CR) 0x0d
Longitud de datos	9 bytes	1 byte	1 byte	1 byte	8 bytes	1 byte

- Modo: 1 = modo de protección
- Ejemplo: Respuesta durante el modo de protección (la sección de números aleatoria es un valor sin definir)
  “NTCONTROL 1 23181e1e” (CR)

3) Genere un valor hash de 32 bytes a partir de los siguientes datos usando el algoritmo MD5.

- “xxxxxx:yyyyy:zzzzzzzz”

xxxxxx	Nombre de usuario con derechos de administrador del control web (el nombre de usuario predeterminado es “admin1”)
yyyyy	Contraseña del usuario con derechos de administrador indicado arriba (la contraseña predeterminada es “panasonic”)
zzzzzzzz	Número aleatorio de 8 bytes obtenido en el paso **2)**

Método de transmisión de comando

Realice la transmisión usando los siguientes formatos de comando.

■ Datos transmitidos

	Encabezado			Sección de datos	Símbolo de terminación
Comando de ejemplo	Valor hash (Consulte el apartado “Conexiones” anterior).	‘0’ 0x30	‘0’ 0x30	Comandos de control (cadena ASCII)	(CR) 0x0d
Longitud de datos	32 bytes	1 byte	1 byte	Longitud indefinida	1 byte

- Ejemplo: Transmisión del comando de adquisición del estado del suministro de energía (el valor de la almohadilla se calcula a partir del nombre de usuario predeterminado, la contraseña y el número aleatorio adquirido)
  “dbdd2dabd3d4d68c5dd970ec0c29fa6400QPW” (CR)

■ Datos recibidos

	Encabezado		Sección de datos	Símbolo de terminación
Comando de ejemplo	‘0’ 0x30	‘0’ 0x30	Comandos de control (cadena ASCII)	(CR) 0x0d

	Encabezado		Sección de datos	Símbolo de terminación
Longitud de datos	1 byte	1 byte	Longitud indefinida	1 byte

- Ejemplo: El proyector se enciende
  “00001” (CR)

■ Respuesta de error

	Cadena	Detalles	Símbolo de terminación
Mensaje	“ERR1”	Comando de control indefinida	(CR) 0x0d
	“ERR2”	Fuera del margen de parámetro	
	“ERR3”	Estado ocupado o período no aceptable	
	“ERR4”	Desconexión por tiempo o período no aceptable	
	“ERR5”	Longitud incorrecta de datos	
	“ERRA”	Contraseña incorrecta	
Longitud de datos	4 bytes	—	1 byte

Cuando no está configurada la contraseña de derechos de administrador de control web (modo sin protección)

Conexiones

1) Obtenga la dirección IP y el número de puerto (valor inicial establecido = 1024) del proyector y solicite una conexión con el proyector.

- Puede obtener tanto la dirección IP como el número de puerto en la pantalla de menú del proyector.

Dirección IP	Obtener del menú [RED] → [ESTADO NETWORK]
Número de puerto	Obtener del menú [RED] → [NETWORK CONTROL] → [COMMAND PORT]

2) Compruebe la respuesta del proyector.

	Sección de datos	Blanco	Modo	Símbolo de terminación
Comando de ejemplo	“NTCONTROL” (cadena ASCII)	‘ ’ 0x20	‘0’ 0x30	(CR) 0x0d
Longitud de datos	9 bytes	1 byte	1 byte	1 byte

- Modo: 0 = modo sin protección
- Ejemplo: Respuesta durante el modo sin protección
  “NTCONTROL 0” (CR)

Método de transmisión de comando

Realice la transmisión usando los siguientes formatos de comando.

■ Datos transmitidos

	Encabezado		Sección de datos	Símbolo de terminación
Comando de ejemplo	‘0’ 0x30	‘0’ 0x30	Comandos de control (cadena ASCII)	(CR) 0x0d
Longitud de datos	1 byte	1 byte	Longitud indefinida	1 byte

- Ejemplo: Transmisión del comando de adquisición del estado del suministro de energía
  “00QPW” (CR)

■ Datos recibidos

	Encabezado		Sección de datos	Símbolo de terminación
Comando de ejemplo	‘0’ 0x30	‘0’ 0x30	Comandos de control (cadena ASCII)	(CR) 0x0d
Longitud de datos	1 byte	1 byte	Longitud indefinida	1 byte

- Ejemplo: La alimentación del proyector está en estado de espera
  “00000” (CR)

■ Respuesta de error

	Cadena	Detalles	Símbolo de terminación
Mensaje	“ERR1”	Comando de control indefinida	(CR) 0x0d
	“ERR2”	Fuera del margen de parámetro	
	“ERR3”	Estado ocupado o período no aceptable	
	“ERR4”	Desconexión por tiempo o período no aceptable	
	“ERR5”	Longitud incorrecta de datos	
	“ERRA”	Contraseña incorrecta	
Longitud de datos	4 bytes	—	1 byte

Terminal <SERIAL IN>/<SERIAL OUT>

El terminal <SERIAL IN>/<SERIAL OUT> del proyector está en conformidad con RS-232C de tal modo que el proyector se puede conectar y controlar desde un ordenador.

Conexión

Un proyector

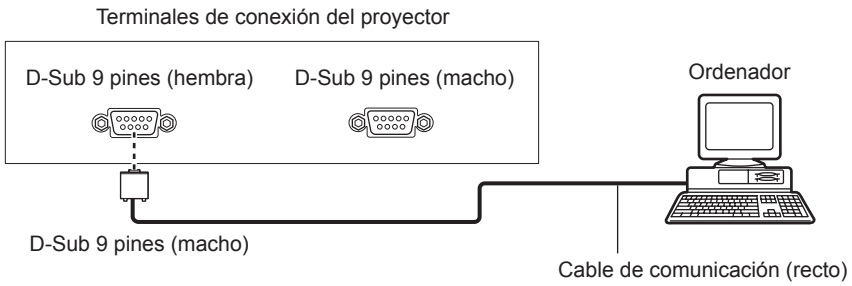

Varios proyectores

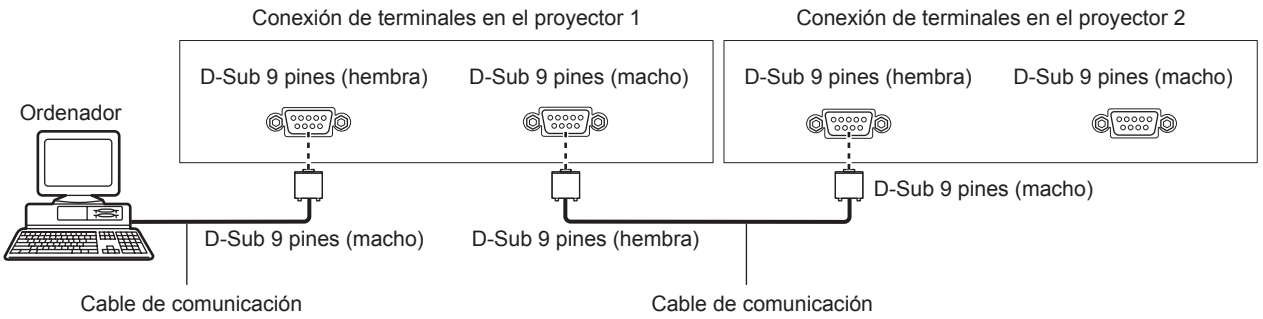

Para conectar mediante dispositivos compatibles con DIGITAL LINK

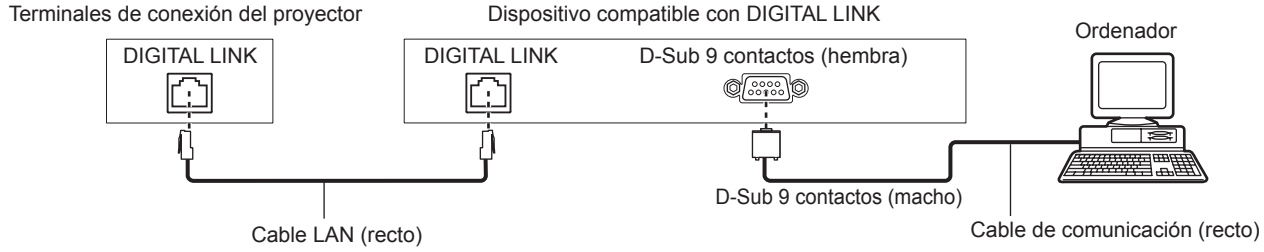

Nota

- El destino de [RS-232C] (➡ página 121) debe establecerse según el método de conexión.
- Al realizar la conexión con un dispositivo compatible con un dispositivo compatible con DIGITAL LINK, configure el ajuste del menú [SETUP PROYECTOR] → [MODO STANDBY] (➡ página 118) en [NORMAL] para controlar el proyector durante el modo en espera.
  Cuando [MODO STANDBY] está ajustado en [ECO], el proyector no puede controlarse durante el modo en espera.

Asignaciones de claves y nombres de señales

D-Sub 9 pines (hembra) Vista exterior	Núm. de pines	Nombre de señal	Detalles
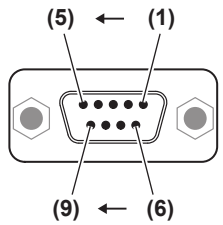	(1)	—	NC
	(2)	TXD	Datos transmitidos
	(3)	RXD	Datos recibidos
	(4)	—	NC
	(5)	GND	Masa
	(6)	—	NC
	(7)	CTS	Conectado internamente
	(8)	RTS	
	(9)	—	NC

D-Sub 9 pines (macho) Vista exterior	Núm. de pines	Nombre de señal	Detalles
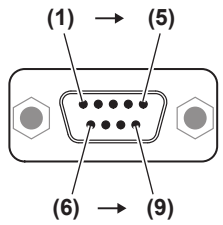	(1)	—	NC
	(2)	RXD	Datos recibidos
	(3)	TXD	Datos transmitidos
	(4)	—	NC
	(5)	GND	Masa
	(6)	—	NC
	(7)	RTS	Conectado internamente
	(8)	CTS	
	(9)	—	NC

Condiciones de comunicación (ajustes predeterminados de fábrica)

Nivel de señal	Conforme al estándar RS-232C
Método de sincronización	Asíncrona
Tasa de baudios	9 600 bps
Paridad	Ninguno
Longitud de caracteres	8 bits
Bit de parada	1 bit
Parámetro X	Ninguno
Parámetro S	Ninguno

Formato básico

La transmisión desde un ordenador empieza con STX y, después, se envían el ID, el comando, el parámetro y ETX, en este orden. Agregue parámetros teniendo en cuenta los detalles de control.

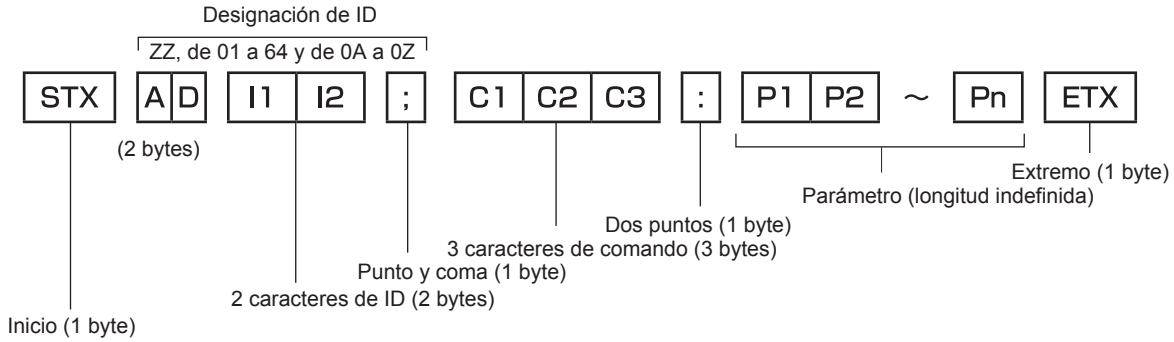

Formato básico (con comandos secundarios)

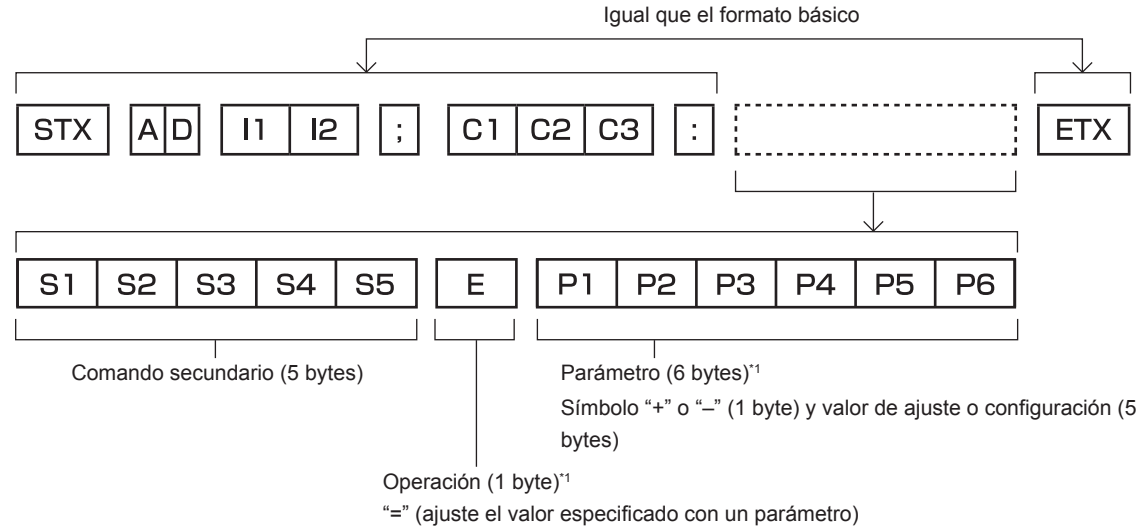

*1 Al transmitir un comando que no necesita ningún parámetro, la operación (E) y el parámetro no son necesarios.

Atención

- Cuando se envíe un comando después de que la lámpara empiece a iluminar, puede existir un retraso como respuesta o el comando podría no ejecutarse. Intente enviar o recibir cualquier comando después de 60 segundos.
- Al transmitir múltiples comandos, asegúrese de esperar hasta que hayan transcurrido 0,5 segundos después de haber recibido la respuesta del proyector antes de enviar el siguiente comando. Al transmitir un comando que no requiere un parámetro, los dos puntos (:) no son necesarios.

Nota

- Si no se puede ejecutar un comando, se envía la respuesta “ER401” del proyector al ordenador.
- Si se envía un parámetro no válido, se envía la respuesta “ER402” del proyector al ordenador.
- La transmisión de ID en RS-232C es compatible con ZZ (TODOS) y de 01 a 64, así como los grupos de 0A a 0Z.
- Si se envía un comando con un ID especificado, se enviará una respuesta al ordenador solamente en los casos siguientes.
  - Cuando coincide con el ID del proyector
  - El ajuste ID está establecido en TODOS y [RESPUESTA (ID TODO)] es [SÍ]
  - El ajuste ID está establecido en GRUPO y [RESPUESTA (ID GRUPO)] es [SÍ]
- STX y ETX son códigos de carácter. STX mostrado en hexadecimal es 02 y ETX mostrado en hexadecimal es 03.

Al controlarse múltiples proyectores

Al controlarse todos los múltiples proyectores

Al controlar múltiples proyectores juntos mediante RS-232C, realice los siguientes ajustes.

1) Ajuste un ID distinto para cada proyector.

2) Ajuste [RESPUESTA (ID TODO)] en [SÍ] solamente en un proyector.

3) Ajuste [RESPUESTA (ID TODO)] en [NO] en el resto de proyectores configurados en el paso 2).

Al controlarse todos los múltiples proyectores en unidad de grupo

Al controlar múltiples proyectores en unidad de grupo mediante RS-232C, realice los siguientes ajustes.

1) Ajuste un ID distinto para cada proyector.

2) Ajuste [RESPUESTA (ID GRUPO)] en [SÍ] solamente en un proyector.

3) Ajuste [RESPUESTA (ID GRUPO)] en [NO] en el resto de proyectores configurados en el paso 2).

Nota

- No habrá respuesta alguna si dos o más proyectores tienen [RESPUESTA (ID TODO)] ajustado en [SÍ].
- No habrá respuesta alguna si dos o más proyectores del mismo grupo tienen [RESPUESTA (ID GRUPO)] ajustado en [SÍ].
- Al ajustar múltiples proyectores, ajuste [RESPUESTA (ID TODO)] en [SÍ] solamente en un proyector de cada grupo.

Especificación del cable

Cuando se conecta a un ordenador

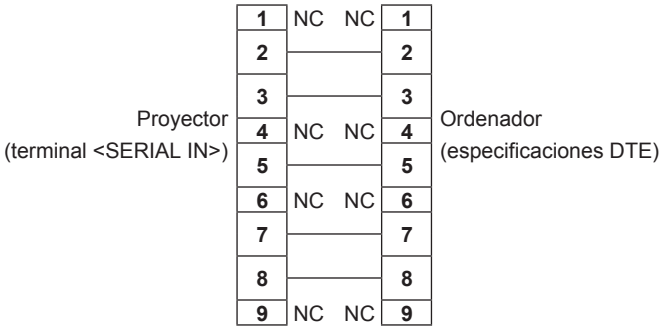

Al conectarse múltiples proyectores

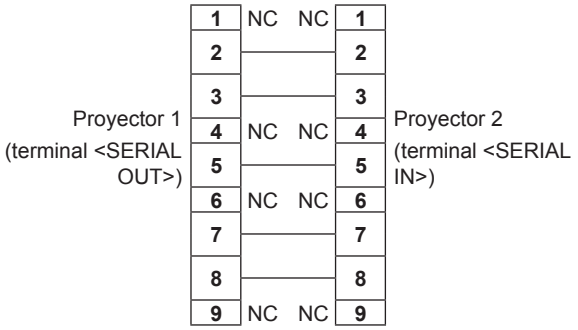

Comandos de control

La siguiente tabla muestra los comandos que se pueden usar para controlar el proyector usando un ordenador.

■ Comando de control del proyector

Comando	Detalles	Parámetro/cadena de respuesta	Información (parámetro)
PON	Encendido	—	Para verificar si la alimentación está encendida, use el comando “Solicitud de alimentación”.
POF	Alimentación en modo en espera		
QPW	Solicitud de alimentación	000 001	STANDBY Encendido
IIS	Cambio de la señal de entrada	RG1 RG2 DVI HD1 DL1 SD1	RGB1 RGB2 DVI-D HDMI DIGITAL LINK SDI (sólo para PT-DZ780)

Comando	Detalles	Parámetro/cadena de respuesta	Información (parámetro)
QSL	Solicitud para seleccionar la lámpara	0 1 2 3	DUAL ÚNICA LÁMPARA1 LÁMPARA2
LPM	Selección de la lámpara	0 1 2 3	DUAL ÚNICA*1 LÁMPARA1 LÁMPARA2
Q$L	Solicitud para el tiempo de uso de la lámpara	1 2	LÁMPARA1 LÁMPARA2 La respuesta es de 0000 a 4000
OLP	Potencia de la lámpara	0 1	NORMAL ECO
OSH	Control de obturador	0	ABIERTO
QSH	Solicitud de estado de shutter	1	CERRADO
VSE	Cambio de relación de aspecto	0 1 2 5	ESTÁNDAR/VID AUTO 4:3 16:9 COMPLETO
QSE	Solicitud de configuración de relación de aspecto	6 9 10	EXPANSIÓN H/V EXPANSIÓN H. EXPANSIÓN V.
OPP	Ejecución de P IN P	0 1 2 3	NO USUARIO1 USUARIO2 USUARIO3
QPP	Solicitud de ajuste de P IN P		
OCS	Cambio de memoria secundaria	01 - 96	Número de memoria secundaria
QSB	Solicitud de estado de memoria secundaria		

*1 Se utiliza la lámpara 1 o la lámpara 2, la que tenga el tiempo de uso más corto.

■ Comando de control del proyector (con comando secundario)

Comando	Comando secundario	Detalles	Información
VXX	RYCI1	RGB1 ajuste de entrada	+00000=RGB/YP_BP_R, +00001=Y/C, +00002=VIDEO

■ Comandos de control de la lente

Comando	Comando secundario	Detalles	Información
VXX	LNSI2	Desplazamiento de la lente H	+00000 = Ajuste preciso 1+, +00001 = Ajuste preciso 1–, +00100 = Ajuste preciso 2+, +00101 = Ajuste preciso 2–, +00200 = Ajuste aproximado+, +00201 = Ajuste aproximado–
VXX	LNSI3	Desplazamiento de la lente V	
VXX	LNSI4	Enfoque de la lente	
VXX	LNSI5	Zoom de la lente	

Terminal <REMOTE 2 IN>

Es posible controlar el proyector a distancia (por medio del contacto externo) desde un panel de control localizado lejos del proyector donde no se pueden alcanzar las señales del mando a distancia.

Utilice el terminal <REMOTE 2 IN> de los terminales de conexión del proyector para conectarlo en el panel de control.

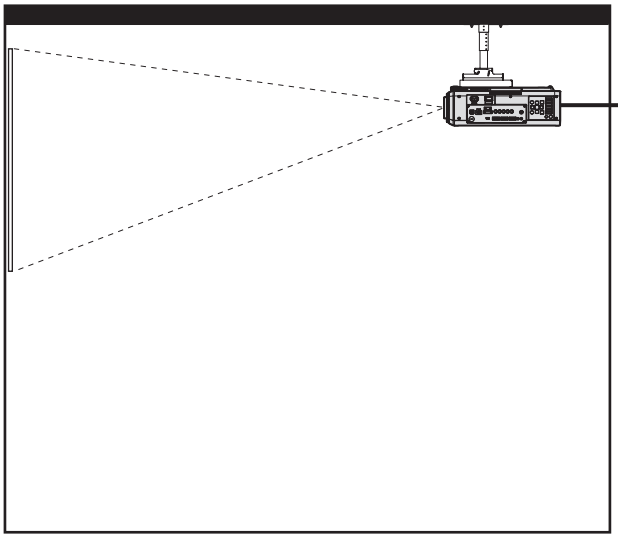

Lugares de instalación como una sala de reuniones

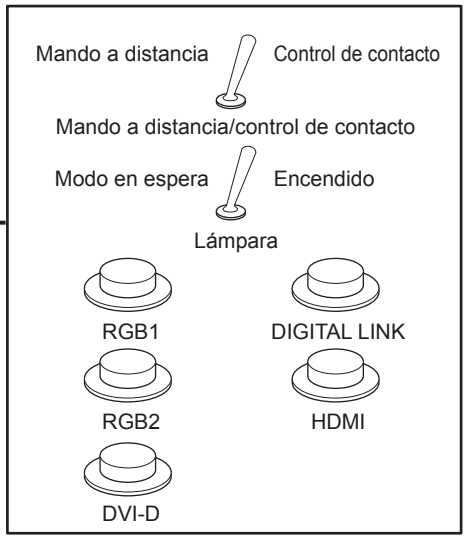

Tarjeta de mando a distancia en otra ubicación

Asignaciones de pines y nombres de señales

D-Sub 9 pines Vista exterior	Núm. de pines	Nombre de señal	Abierto (H)	Corto (L)
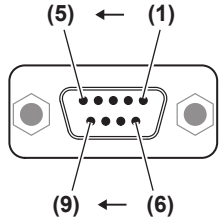	**(1)**	GND	—	GND
	(2)	POWER	APAGADO	ENCENDIDO
	(3)	RGB1	Otro	RGB1
	(4)	RGB2	Otro	RGB2
	(5)	DIGITAL LINK	Otro	DIGITAL LINK
	(6)	HDMI	Otro	HDMI
	(7)	DVI-D	Otro	DVI-D
	(8)	SHUTTER	APAGADO	ENCENDIDO
	(9)	RST/SET	Controlado con el mando a distancia	Controlado con el contacto externo

Atención

- Durante el control, asegúrese de puentear los pines (1) y (9).
- Cuando se puentean los pines (1) y (9), se deshabilitan los siguientes botones del panel de control y del mando a distancia. Los comandos de RS-232C y las funciones de red asociadas a estas funciones también se deshabilitan.
  - Botón de alimentación <|>, botón de modo en espera <⏻>, botón <SHUTTER>
- Cuando se puentean los pines (1) y (9), si se puentea cualquiera de los pines de (3) a (7) con el pin (1), se deshabilitan los siguientes botones del panel de control y del mando a distancia. Los comandos de RS-232C y las funciones de red asociadas a estas funciones también se deshabilitan.
  - Botón de alimentación <|>, botón de alimentación en espera <⏻>, botón <RGB1>, botón <RGB2>, botón <RGB1/2>, botón <DVI-D>, botón <VIDEO>, botón <HDMI>, botón <DIGITAL LINK>, botón <SDI>, botón <SHUTTER>
    (La entrada SDI solo es compatible con PT-DZ780.)

Nota

- Para los ajustes del pin (2) al pin (8) , puede realizar cambios si ajusta [REMOTE2 MODO] en [USUARIO]. (➡ página 124)

Lista de la combinación de pantalla de dos ventanas

✓: la combinación P IN P (imagen en imagen) es posible
▲: la combinación P IN P (imagen en imagen) es posible a través de la misma señal de frecuencia
—: no es posible combinar P IN P (imagen en imagen)

		Ventana secundaria					
		RGB1				RGB2	
Ventana principal		RGB	Imágenes en movimiento*1	Y/C entrada	VIDEO entrada	RGB	Imágenes en movimiento*1
RGB1	RGB	—	—	—	—	✓	✓
	Imágenes en movimiento*1	—	—	—	—	✓	▲
	Y/C entrada	—	—	—	—	✓	▲
	VIDEO entrada	—	—	—	—	✓	▲
RGB2	RGB	✓	✓	✓	✓	—	—
	Imágenes en movimiento*1	✓	▲	▲	▲	—	—
DVI-D	RGB*2	✓	✓	✓	✓	✓	✓
	Imágenes en movimiento*3	✓	▲	▲	▲	✓	▲
HDMI	RGB*2	✓	✓	✓	✓	✓	✓
	Imágenes en movimiento*3	✓	▲	▲	▲	✓	▲
SDI*4		✓	▲	▲	▲	✓	▲
DIGITAL LINK	RGB*2	—	—	—	—	—	—
	Imágenes en movimiento*3	—	—	—	—	—	—

		Ventana secundaria						
		DVI-D		HDMI		SDI*4	DIGITAL LINK	
Ventana principal		RGB*2	Imágenes en movimiento*3	RGB*2	Imágenes en movimiento*3		RGB*2	Imágenes en movimiento*3
RGB1	RGB	✓	✓	✓	✓	✓	—	—
	Imágenes en movimiento*1	✓	▲	✓	▲	▲	—	—
	Y/C entrada	✓	▲	✓	▲	▲	—	—
	VIDEO entrada	✓	▲	✓	▲	▲	—	—
RGB2	RGB	✓	✓	✓	✓	✓	—	—
	Imágenes en movimiento*1	✓	▲	✓	▲	▲	—	—
DVI-D	RGB*2	—	—	✓	✓	✓	—	—
	Imágenes en movimiento*3	—	—	✓	▲	▲	—	—
HDMI	RGB*2	✓	✓	—	—	—	—	—
	Imágenes en movimiento*3	✓	▲	—	—	—	—	—
SDI*4		✓	▲	—	—	—	—	—
DIGITAL LINK	RGB*2	—	—	—	—	—	—	—
	Imágenes en movimiento*3	—	—	—	—	—	—	—

*1 480i, 480p, 576i, 576p, 720/60p, 720/50p, 1080/60i, 1080/50i, 1080/24sF, 1080/24p, 1080/25p, 1080/30p, 1080/50p, 1080/60p
*2 VGA (640 x 480) - WUXGA (1 920 x 1 200)
Señal no entrelazada, frecuencia del reloj de puntos: 25 MHz a 162 MHz (la señal WUXGA solo es compatible con las señales VESA CVT RB (Reduced Blanking).)
*3 Solamente compatible con 480p, 576p, 720/60p, 720/50p, 1080/60i, 1080/50i, 1080/24sF, 1080/24p, 1080/25p, 1080/30p, 1080/50p, y 1080/60p
*4 Solo para PT-DZ780

Nota

- En la combinación de ▲, si se usa la función P IN P con las señales de una frecuencia diferente, las imágenes de la ventana secundaria no se mostrarán.

Contraseña del dispositivo de control

Para restablecer la contraseña, consulte con el distribuidor.

Kit de actualización

(Solo para PT-DZ780)
Si se aplica el Kit de actualización opcional (Núm. de modelo: ET-UK20), se amplían las funciones siguientes.

Función	Estado estándar	Al aplicar el Kit de actualización
Rango de ajuste de [KEYSTONE VERTICAL]	Máximo de ±40°*1	Máximo de ±45°*1
Rango de ajuste de [KEYSTONE HORIZONTAL]	Máximo de ±15°*1	Máximo de ±40°*1
Rango de ajuste de [CURVATURA]	Arco vertical, máximo ±50°*1 Arco horizontal, máximo ±50°*1	Arco vertical, máximo ±100°*1 Arco horizontal, máximo ±100°*1
[PERSONALIZAR MASCARA]	No puede utilizarse.	De forma opcional, la imagen puede estar enmascarada.
[CORRECCION PC] de [UNIFORMIDAD]	No puede utilizarse.	Corrija la irregularidad de brillo y de color de toda la pantalla.

*1 El rango de ajuste del menú. Consulte “Margen de proyección [GEOMETRÍA]” (➡ página 33) para obtener información acerca del rango de proyección posible.

Lista de señales compatibles

La tabla siguiente especifica las señales de vídeo compatibles con el proyector.

- Los símbolos que indican formatos son los siguientes.
  - − V: VIDEO, Y/C
  - − R: RGB
  - − Y: YC_BC_R/YP_BP_R
  - − D: DVI-D
  - − H: HDMI
  - − S: SDI (sólo para PT-DZ780)

Modo	Resolución (Puntos)	Frec. barrido		Frec. reloj puntos (MHz)	Formato	Conectar y reproducir*1				
		Horizontal (kHz)	Vertical (Hz)			RGB2	DVI-D			HDMI
							EDID1	EDID2	EDID3	
NTSC/NTSC4.43/ PAL-M/PAL60	720 x 480i	15,7	59,9	—	V	—	—	—	—	—
PAL/PAL-N/SECAM	720 x 576i	15,6	50,0	—	V	—	—	—	—	—
525i (480i)	720 x 480i	15,7	59,9	13,5	R/Y/S	—	—	—	—	—
625i (576i)	720 x 576i	15,6	50,0	13,5	R/Y/S	—	—	—	—	—
525i (480i)	720 (1440) x 480i*2	15,7	59,9	27,0	D/H	—	—	—	—	—
625i (576i)	720 (1440) x 576i*2	15,6	50,0	27,0	D/H	—	—	—	—	—
525p (480p)	720 x 483	31,5	59,9	27,0	R/Y/D/H	—	✓	—	✓	✓
625p (576p)	720 x 576	31,3	50,0	27,0	R/Y/D/H	—	✓	—	✓	✓
750 (720)/60p	1 280 x 720	45,0	60,0	74,3	R/Y/D/H/S	—	✓	—	✓	✓
750 (720)/50p	1 280 x 720	37,5	50,0	74,3	R/Y/D/H/S	—	✓	—	✓	✓
1125 (1080)/60i*3	1 920 x 1 080i	33,8	60,0	74,3	R/Y/D/H/S	—	✓	—	✓	✓
1125 (1080)/50i	1 920 x 1 080i	28,1	50,0	74,3	R/Y/D/H/S	—	✓	—	✓	✓
1125 (1080)/24p	1 920 x 1 080	27,0	24,0	74,3	R/Y/D/H/S	—	✓	—	✓	✓
1125 (1080)/24sF	1 920 x 1 080i	27,0	48,0	74,3	R/Y/D/H/S	—	—	—	—	—
1125 (1080)/25p	1 920 x 1 080	28,1	25,0	74,3	R/Y/D/H/S	—	✓	—	✓	—
1125 (1080)/30p	1 920 x 1 080	33,8	30,0	74,3	R/Y/D/H/S	—	—	—	—	—
1125 (1080)/60p	1 920 x 1 080	67,5	60,0	148,5	R/Y/D/H/S	—	✓	—	✓	✓
1125 (1080)/50p	1 920 x 1 080	56,3	50,0	148,5	R/Y/D/H/S	—	✓	—	✓	✓
VESA400	640 x 400	31,5	70,1	25,2	R/D/H	—	—	—	—	—
	640 x 400	37,9	85,1	31,5	R/D/H	—	—	—	—	—
VGA480	640 x 480	31,5	59,9	25,2	R/D/H	✓	✓	✓	✓	✓
	640 x 480	35,0	66,7	30,2	R/D/H	—	—	—	—	—
	640 x 480	37,9	72,8	31,5	R/D/H	✓	—	✓	✓	✓
	640 x 480	37,5	75,0	31,5	R/D/H	✓	—	✓	✓	✓
	640 x 480	43,3	85,0	36,0	R/D/H	—	—	—	—	—
SVGA	800 x 600	35,2	56,3	36,0	R/D/H	✓	—	✓	✓	✓
	800 x 600	37,9	60,3	40,0	R/D/H	✓	—	✓	✓	✓
	800 x 600	48,1	72,2	50,0	R/D/H	✓	—	✓	✓	✓
	800 x 600	46,9	75,0	49,5	R/D/H	✓	—	✓	✓	✓
	800 x 600	53,7	85,1	56,3	R/D/H	—	—	—	—	—
MAC16	832 x 624	49,7	74,6	57,3	R/D/H	✓	—	✓	✓	✓
XGA	1 024 x 768	39,6	50,0	51,9	R/D/H	—	—	—	—	—
	1 024 x 768	48,4	60,0	65,0	R/D/H	✓	—	✓	✓	✓
	1 024 x 768	56,5	70,1	75,0	R/D/H	✓	—	✓	✓	✓
	1 024 x 768	60,0	75,0	78,8	R/D/H	✓	—	✓	✓	✓
	1 024 x 768	65,5	81,6	86,0	R/D/H	—	—	—	—	—
	1 024 x 768	68,7	85,0	94,5	R/D/H	—	—	—	—	—
	1 024 x 768	81,4	100,0	113,3	R/D/H	—	—	—	—	—
	1 024 x 768	98,8	120,0	139,1	R/D/H	✓	—	✓	✓	✓
MXGA	1 152 x 864	53,7	60,0	81,6	R/D/H	—	—	—	—	—
	1 152 x 864	64,0	70,0	94,2	R/D/H	—	—	—	—	—
	1 152 x 864	67,5	74,9	108,0	R/D/H	—	—	—	—	—
	1 152 x 864	77,1	85,0	119,7	R/D/H	—	—	—	—	—

Modo	Resolución (Puntos)	Frec. barrido		Frec. reloj puntos (MHz)	Formato	Conectar y reproducir*1				
		Horizontal (kHz)	Vertical (Hz)			RGB2	DVI-D			HDMI
							EDID1	EDID2	EDID3	
MAC21	1 152 x 870	68,7	75,1	100,0	R/D/H	✓	—	✓	✓	✓
1280 x 720	1 280 x 720	37,1	49,8	60,5	R/D/H	—	—	—	—	—
	1 280 x 720	44,8	59,9	74,5	R/D/H	—	—	—	—	—
	1 280 x 720	76,3	100,0	131,8	R/D/H	—	—	—	—	—
	1 280 x 720	92,6	120,0	161,6	R/D/H	—	—	—	—	—
1280 x 768	1 280 x 768	39,6	49,9	65,3	R/D/H	—	—	—	—	—
	1 280 x 768	47,8	59,9	79,5	R/D/H	—	—	—	—	—
	1 280 x 768*4	47,4	60,0	68,3	R/D/H	—	—	—	—	—
	1 280 x 768	60,3	74,9	102,3	R/D/H	—	—	—	—	—
	1 280 x 768	68,6	84,8	117,5	R/D/H	—	—	—	—	—
1280 x 800	1 280 x 800	41,3	50,0	68,0	R/D/H	—	—	—	—	—
	1 280 x 800	49,7	59,8	83,5	R/D/H	✓*5	—	✓*5	✓*5	✓*5
	1 280 x 800*4	49,3	59,9	71,0	R/D/H	—	—	—	—	—
	1 280 x 800	62,8	74,9	106,5	R/D/H	—	—	—	—	—
	1 280 x 800	71,6	84,9	122,5	R/D/H	—	—	—	—	—
MSXGA	1 280 x 960	60,0	60,0	108,0	R/D/H	—	—	—	—	—
SXGA	1 280 x 1 024	52,4	50,0	88,0	R/D/H	—	—	—	—	—
	1 280 x 1 024	64,0	60,0	108,0	R/D/H	—	—	—	—	—
	1 280 x 1 024	72,3	66,3	125,0	R/D/H	—	—	—	—	—
	1 280 x 1 024	78,2	72,0	135,1	R/D/H	—	—	—	—	—
	1 280 x 1 024	80,0	75,0	135,0	R/D/H	✓	—	✓	✓	✓
	1 280 x 1 024	91,1	85,0	157,5	R/D/H	—	—	—	—	—
1366 x 768	1 366 x 768	47,7	59,8	85,5	R/D/H	—	—	—	—	—
	1 366 x 768	39,6	49,9	69,0	R/D/H	—	—	—	—	—
SXGA+	1 400 x 1 050	54,1	50,0	99,9	R/D/H	—	—	—	—	—
	1 400 x 1 050	64,0	60,0	108,0	R/D/H	—	—	—	—	—
	1 400 x 1 050	65,2	60,0	122,6	R/D/H	✓	—	✓	✓	✓
	1 400 x 1 050	65,3	60,0	121,8	R/D/H	—	—	—	—	—
	1 400 x 1 050	78,8	72,0	149,3	R/D/H	—	—	—	—	—
	1 400 x 1 050	82,2	75,0	155,9	R/D/H	—	—	—	—	—
WXGA+	1 440 x 900	55,9	59,9	106,5	R/D/H	—	—	—	—	—
	1 440 x 900	46,3	49,9	86,8	R/D/H	—	—	—	—	—
1600 x 900	1 600 x 900	46,4	49,9	96,5	R/D/H	—	—	—	—	—
	1 600 x 900	55,9	60,0	119,0	R/D/H	✓	—	✓	✓	✓
UXGA	1 600 x 1 200	61,8	49,9	131,5	R/D/H	—	—	—	—	—
	1 600 x 1 200	75,0	60,0	162,0	R/D/H	✓	—	✓	✓	✓
WSXGA+	1 680 x 1 050	65,3	60,0	146,3	R/D/H	—	—	—	—	—
	1 680 x 1 050	54,1	50,0	119,5	R/D/H	—	—	—	—	—
1920 x 1080	1 920 x 1 080	55,6	49,9	141,5	R/D/H	—	—	—	—	—
	1 920 x 1 080*4	66,6	59,9	138,5	R/D/H	—	—	—	—	—
	1 920 x 1 080*6	67,2	60,0	173,0	R	—	—	—	—	—
WUXGA	1 920 x 1 200	61,8	49,9	158,3	R/D/H	—	—	—	—	—
	1 920 x 1 200*4	74,0	60,0	154,0	R/D/H	✓	—	✓	✓*7	✓*7
	1 920 x 1 200*6	74,6	59,9	193,3	R	—	—	—	—	—

*1 Las señales con un ✓ en las columnas Conectar y reproducir son señales descritas en EDID (datos de identificación de pantalla extendidos) del proyector. Si una señal no tiene un ✓ en las columnas Conectar y reproducir pero tienen una entrada en la columna Formato pueden recibirse. En el caso de las señales que no tienen un ✓ en las columnas Conectar y reproducir, hay casos en los que la resolución no puede seleccionarse en el ordenador aunque sean compatibles con el proyector.
*2 Pixel-Repetition señal (frecuencia del reloj de puntos 27,0 MHz) solamente
*3 Cuando se recibe una señal 1125 (1035)/60i, se visualiza como una señal 1125 (1080)/60i.
*4 Conforme al estándar VESA CVT-RB (Reduced Blanking)
*5 Solo para PT-DW750
*6 Muestra los píxeles en el circuito de procesamiento de imagen y la proyecta.
*7 Solo para PT-DZ780

Nota

- El punto de visualización de PT-DZ780 es 1 920 x 1 200, el punto de visualización de PT-DW750 es 1 280 x 800, y el punto de visualización de PT-DX820 es 1 024 x 768. Una señal con una resolución distinta se convierte en el número de puntos de visualización.
- La “i” al final de la resolución indica una señal entrelazada.

- Cuando se conectan señales entrelazadas, puede presentarse parpadeo en la imagen proyectada.
- Las señales compatibles con la entrada DIGITAL LINK son las mismas que las señales compatibles con la entrada HDMI.

Especificaciones

Las especificaciones del proyector son las siguientes.

<table>
<tr><td colspan="2" rowspan="3">Suministro de energía</td><td colspan="2">PT-DZ780B, PT-DZ780W, PT-DZ780LB, PT-DZ780LW, PT-DW750B, PT-DW750W, PT-DW750LB, PT-DW750LW, PT-DX820B, PT-DX820W, PT-DX820LB, PT-DX820LW</td><td rowspan="2">100 V - 240 V ~ (100 V - 240 V corriente alterna), 50 Hz/60 Hz (9,0 A - 4,0 A)</td></tr>
<tr><td colspan="2">PT-DZ780BD, PT-DZ780WD, PT-DZ780LBD, PT-DZ780LWD, PT-DW750BD, PT-DW750WD, PT-DW750LBD, PT-DW750LWD</td></tr>
<tr><td colspan="2">PT-DZ780BT, PT-DW750BT, PT-DX820BT</td><td>110 V ~ (110 V corriente alterna), 60 Hz (8,0 A)</td></tr>
<tr><td colspan="2" rowspan="6">Consumo de energía</td><td colspan="2">PT-DZ780B, PT-DZ780W, PT-DZ780LB, PT-DZ780LW, PT-DW750B, PT-DW750W, PT-DW750LB, PT-DW750LW, PT-DX820B, PT-DX820W, PT-DX820LB, PT-DX820LW</td><td rowspan="2">790 W</td></tr>
<tr><td colspan="2">PT-DZ780BD, PT-DZ780WD, PT-DZ780LBD, PT-DZ780LWD, PT-DW750BD, PT-DW750WD, PT-DW750LBD, PT-DW750LWD</td></tr>
<tr><td colspan="2">PT-DZ780BT, PT-DW750BT, PT-DX820BT</td><td>785 W</td></tr>
<tr><td colspan="2">PT-DZ780B, PT-DZ780W, PT-DZ780LB, PT-DZ780LW, PT-DW750B, PT-DW750W, PT-DW750LB, PT-DW750LW, PT-DX820B, PT-DX820W, PT-DX820LB, PT-DX820LW</td><td rowspan="2">Aprox. 0,3 W cuando [MODO STANDBY] está ajustado en [ECO]</td></tr>
<tr><td colspan="2">PT-DZ780BD, PT-DZ780WD, PT-DZ780LBD, PT-DZ780LWD, PT-DW750BD, PT-DW750WD, PT-DW750LBD, PT-DW750LWD</td></tr>
<tr><td colspan="2">PT-DZ780BT, PT-DW750BT, PT-DX820BT</td><td>Aprox. 0,2 W cuando [MODO STANDBY] está ajustado en [ECO]</td></tr>
<tr><td colspan="3">Aprox. 3 W cuando [MODO STANDBY] está ajustado en [NORMAL]</td></tr>
<tr><td rowspan="7">Chip DLP</td><td rowspan="3">Tamaño</td><td>PT-DZ780</td><td colspan="2">17 mm (0,67") (relación de aspecto 16:10)</td></tr>
<tr><td>PT-DW750</td><td colspan="2">16,5 mm (0,65") (relación de aspecto 16:10)</td></tr>
<tr><td>PT-DX820</td><td colspan="2">17,8 mm (0,7") (relación de aspecto 4:3)</td></tr>
<tr><td>Sistema de visualización</td><td colspan="3">Chip DLP de 1 unidad, tipo DLP</td></tr>
<tr><td rowspan="3">Número de píxeles</td><td>PT-DZ780</td><td colspan="2">2 304 000 píxeles (1 920 x 1 200 puntos)</td></tr>
<tr><td>PT-DW750</td><td colspan="2">1 024 000 píxeles (1 280 x 800 puntos)</td></tr>
<tr><td>PT-DX820</td><td colspan="2">786 432 píxeles (1 024 x 768 puntos)</td></tr>
<tr><td rowspan="3">Lente*1</td><td rowspan="2">Zoom eléctrico</td><td>PT-DZ780</td><td colspan="2">1,7 a 2,4:1</td></tr>
<tr><td>PT-DW750, PT-DX820</td><td colspan="2">1,8 a 2,5:1</td></tr>
<tr><td>Enfoque eléctrico</td><td colspan="3">F = 1,7 a 1,9
f = 25,6 mm a 35,7 mm</td></tr>
<tr><td colspan="2">Lámpara luminosa</td><td colspan="3">310 W lámpara UHM x 2</td></tr>
<tr><td colspan="2" rowspan="2">Emisión de luz*2*3</td><td>PT-DZ780, PT-DW750</td><td colspan="2">7 000 lm (ANSI)</td></tr>
<tr><td>PT-DX820</td><td colspan="2">8 200 lm (ANSI)</td></tr>
<tr><td colspan="2" rowspan="2">Relación de contraste*3</td><td>PT-DZ780, PT-DW750</td><td colspan="2">3 000:1</td></tr>
<tr><td>PT-DX820</td><td colspan="2">2 400:1</td></tr>
<tr><td colspan="2">Sistema de color</td><td colspan="3">7 estándares (NTSC/NTSC4.43/PAL/PAL-N/PAL-M/SECAM/PAL60)</td></tr>
<tr><td colspan="2">Tamaño de la imagen proyectada*4</td><td colspan="3">1,27 m (50") a 15,24 m (600")</td></tr>
<tr><td colspan="2" rowspan="2">Relación de aspecto de la imagen</td><td>PT-DZ780, PT-DW750</td><td colspan="2">16:10</td></tr>
<tr><td>PT-DX820</td><td colspan="2">4:3</td></tr>
<tr><td colspan="2">Método de proyección</td><td colspan="3">[FRONTAL/TECHO], [FRONTAL/MESA], [RETRO/TECHO], [RETRO/MESA]</td></tr>
<tr><td colspan="2">Longitud del cable de alimentación</td><td colspan="3">3,0 m (118-1/8")</td></tr>
<tr><td colspan="2">Gabinete externo</td><td colspan="3">Plástico moldeado</td></tr>
<tr><td colspan="2" rowspan="2">Color exterior</td><td>Modelo blanco</td><td colspan="2">Blanco</td></tr>
<tr><td>Modelo negro</td><td colspan="2">Negro</td></tr>
</table>

*1 La lente para las series PT-DZ780L, PT-DW750L y PT-DX820L se vende por separado.
*2 El valor hace referencia a la lente de zoom estándar suministrada. El valor varía dependiendo de la lente.
*3 Las mediciones, las condiciones de medición y el método de notación cumplen la norma internacional ISO21118.
*4 Cuando se utiliza la lente ET-DLE055, el tamaño máximo es 5,08 m (200"). Cuando se utiliza la lente ET-DLE030, el tamaño máximo es de 2,54 m (100") a 8,89 m (350").

Dimensiones	**Anchura**	498 mm (19-19/32")	
	Altura	175 mm (6-7/8") (con las patas en la posición más corta)	
	Profundidad	**PT-DZ780, PT-DW750, PT-DX820**	521 mm (20-1/2") (incluida la lente de zoom estándar)
		PT-DZ780L, PT-DW750L, PT-DX820L	498 mm (19-19/32") (sin incluir la cubierta de la base de la lente y la lente opcional)
Peso		**PT-DZ780, PT-DW750, PT-DX820**	Aprox. 17,8 kg (39,3 libras)*1 (incluida la lente de zoom estándar)
		PT-DZ780L, PT-DW750L, PT-DX820L	Aprox. 17,0 kg (37,5 libras)*1 (sin incluir la cubierta de la base de la lente y la lente opcional)
Nivel de ruido*2		30 dB	
Ambiente de funcionamiento	**Temperatura ambiental de operación*3**	De 0 °C (32 °F) a 45 °C (113 °F)	
	Humedad de entorno de operación	De 10 % a 80 % (sin condensación)	
Mando a distancia	**Alimentación**	CC 3 V (pila AAA/R03 x 2)	
	Rango de funcionamiento	Aproximadamente 30 m (98'5") (cuando se utiliza directamente delante del receptor de la señal)	
	Peso	102 g (3,6 onzas) (pilas incluidas)	
	Dimensiones	Anchura: 48 mm (1-7/8"), altura: 145 mm (5-23/32"), profundidad: 27 mm (1-1/16")	

*1 Valor medio. El peso varía en cada producto.
*2 Las mediciones, las condiciones de medición y el método de notación cumplen la norma internacional ISO21118.
*3 Al usar el proyector en altitudes elevadas (entre 1 400 m (4 593') y 2 700 m (8 858') sobre el nivel del mar), la temperatura ambiental de operación debe ser de entre 0 °C (32 °F) y 40 °C (104 °F).
Si el menú [SETUP PROYECTOR] → [SELECCIÓN DE LÁMPARA] está configurado como [DUAL], y [ALIM.LÁMPARA] está configurado como [NORMAL], la emisión de luz podría reducirse aproximadamente un 20 % para proteger el proyector cuando la temperatura ambiental de operación sea 40 °C (104 °F) o superior (35 °C (95 °F) o superior al usar el proyector en altitudes elevadas).

■ Frecuencia de barrido aplicable

Consulte “Lista de señales compatibles” (➡ página 190) para conocer los tipos de señales de vídeo que pueden utilizarse con el proyector.

Para señal de vídeo **Para la señal Y/C**	Horizontal: 15,73 kHz, vertical: 59,94 Hz; Horizontal: 15,63 kHz, vertical: 50 Hz
Para la señal RGB	Horizontal: 15 kHz a 100 kHz, vertical: 24 Hz a 120 Hz Sistema PIAS (Panasonic Intelligent Auto Scanning)
	• Frecuencia de reloj de puntos: 162 MHz o menos
Para la señal YC_BC_R/YP_BP_R	• 525i (480i) Horizontal: 15,73 kHz, vertical: 59,94 Hz • 525p (480p) Horizontal: 31,47 kHz, vertical: 59,94 Hz • 750 (720)/60p Horizontal: 45 kHz, vertical: 60 Hz • 1125 (1035)/60i Horizontal: 33,75 kHz, vertical: 60 Hz • 1125 (1080)/50i Horizontal: 28,13 kHz, vertical: 50 Hz • 1125 (1080)/24sF Horizontal: 27 kHz, vertical: 48 Hz • 1125 (1080)/30p Horizontal: 33,75 kHz, vertical: 30 Hz • 1125 (1080)/50p Horizontal: 56,25 kHz, vertical: 50 Hz • 625i (576i) Horizontal: 15,63 kHz, vertical: 50 Hz • 625p (576p) Horizontal: 31,25 kHz, vertical: 50 Hz • 750 (720)/50p Horizontal: 37,5 kHz, vertical: 50 Hz • 1125 (1080)/60i Horizontal: 33,75 kHz, vertical: 60 Hz • 1125 (1080)/24p Horizontal: 27 kHz, vertical: 24 Hz • 1125 (1080)/25p Horizontal: 28,13 kHz, vertical: 25 Hz • 1125 (1080)/60p Horizontal: 67,5 kHz, vertical: 60 Hz • Los terminales SYNC/HD y VD no son compatibles con la SYNC de 3 valores.
Para la señal DVI-D	525i (480i)*1, 625i (576i)*1, 525p (480p), 625p (576p), 750 (720)/60p, 750 (720)/50p, 1125 (1080)/60i, 1125 (1080)/50i, 1125 (1080)/24p, 1125 (1080)/24sF, 1125 (1080)/25p, 1125 (1080)/30p, 1125 (1080)/60p, 1125 (1080)/50p
	• Resolución visualizable: de VGA a WUXGA (no entrelazada) • Frecuencia del reloj de puntos: de 25 MHz a 162 MHz
Para la señal HDMI	525i (480i)*1, 625i (576i)*1, 525p (480p), 625p (576p), 750 (720)/60p, 750 (720)/50p, 1125 (1080)/60i, 1125 (1080)/50i, 1125 (1080)/24p, 1125 (1080)/24sF, 1125 (1080)/25p, 1125 (1080)/30p, 1125 (1080)/60p, 1125 (1080)/50p
	• Resolución visualizable: de VGA a WUXGA (no entrelazada) • Frecuencia del reloj de puntos: de 25 MHz a 162 MHz
Para la señal SDI (Solo para PT-DZ780)	**Señal SD-SDI**: Conforme con SMPTE ST 259 YC_BC_R 4:2:2 10-bits 480i, 576i
	Señal HD-SDI de enlace único: Conforme con SMPTE ST 292 YP_BP_R 4:2:2 10-bits 720/50p, 720/60p, 1035/60i, 1080/50i, 1080/60i, 1080/25p, 1080/24p, 1080/24sF, 1080/30p
	Señal 3G-SDI: Conforme con SMPTE ST 424 YP_BP_R 4:2:2 10-bits 1080/50p, 1080/60p RGB 4:4:4 12-bits/10-bits 1080/50i, 1080/60i, 1080/25p, 1080/24p, 1080/24sF, 1080/30p

*1 Pixel-Repetition señal (frecuencia del reloj de puntos 27,0 MHz) solamente

Nota

- Las señales compatibles con la entrada DIGITAL LINK son las mismas que las señales compatibles con la entrada HDMI.

■ Terminal

Terminal <RGB 1 IN>	1 juego (BNC x 5 (RGB/YP_BP_R/YC_BC_R/YC/VIDEO x 1))		
	Señal RGB	0,7 V [p-p] 75 Ω (SYNC ON GREEN: 1,0 V [p-p] 75 Ω)	
		SYNC/HD	Impedancia alta TTL, polaridad positiva/negativa automática compatible
		VD	Impedancia alta TTL, polaridad positiva/negativa automática compatible
	Señal YP_BP_R	Y: 1,0 V [p-p] incluida la señal de sincronización, P_BP_R: 0,7 V [p-p] 75 Ω	
	Señal Y/C	Y: 1,0 V [p-p], C: 0,286 V [p-p] 75 Ω	
	Señal VIDEO	BNC: 1,0 V [p-p], 75 Ω	
Terminal <RGB 2 IN>	1 juego, alta densidad D-Sub 15 p (hembra)		
	Señal RGB	0,7 V [p-p] 75 Ω (SYNC ON GREEN: 1,0 V [p-p] 75 Ω)	
		SYNC/HD	Impedancia alta TTL, polaridad positiva/negativa automática compatible
		VD	Impedancia alta TTL, polaridad positiva/negativa automática compatible
	Señal YP_BP_R	Y: 1,0 V [p-p] incluida la señal de sincronización, P_BP_R: 0,7 V [p-p] 75 Ω	
Terminal <DVI-D IN>	1 juego, DVI-D 24 p, enlace único, conforme con DVI 1.0, compatible con HDCP		
Terminal <HDMI IN>	1 juego, HDMI 19 p, compatible con HDCP, compatible con Deep Color		
Terminal <SDI IN> (Solo para PT-DZ780)	1 juego (BNC)		
	Señal SD-SDI	Conforme con SMPTE ST 259	
	Señal HD-SDI	Conforme con SMPTE ST 292	
	Señal 3G-SDI	Conforme con SMPTE ST 424	
Terminal <SERIAL IN>/<SERIAL OUT>	D-Sub 9 p, 1 juego, compatible con RS-232C, para control desde ordenador		
Terminal <REMOTE 1 IN>/<REMOTE 1 OUT>	Cable mini enchufe estéreo M3, 1 juego cada uno, para mando a distancia (cable)/control de conexión de proyector		
Terminal <REMOTE 2 IN>	1 juego, D-Sub 9 p, para el control de contacto		
Terminal <DIGITAL LINK/LAN>	1 juego, RJ-45, para conexiones de red y DIGITAL LINK, compatible con PJLink, 100Base-TX, compatible con Art-Net		
Terminal <DC OUT 5V>	Conector USB (tipo A) x 1, sólo para el suministro de energía (CC 5 V, máximo 900 mA)		

Nota

- Los números de modelo de los accesorios y los accesorios opcionales están sujetos a cambios sin previo aviso.

Dimensiones

Unidad: mm

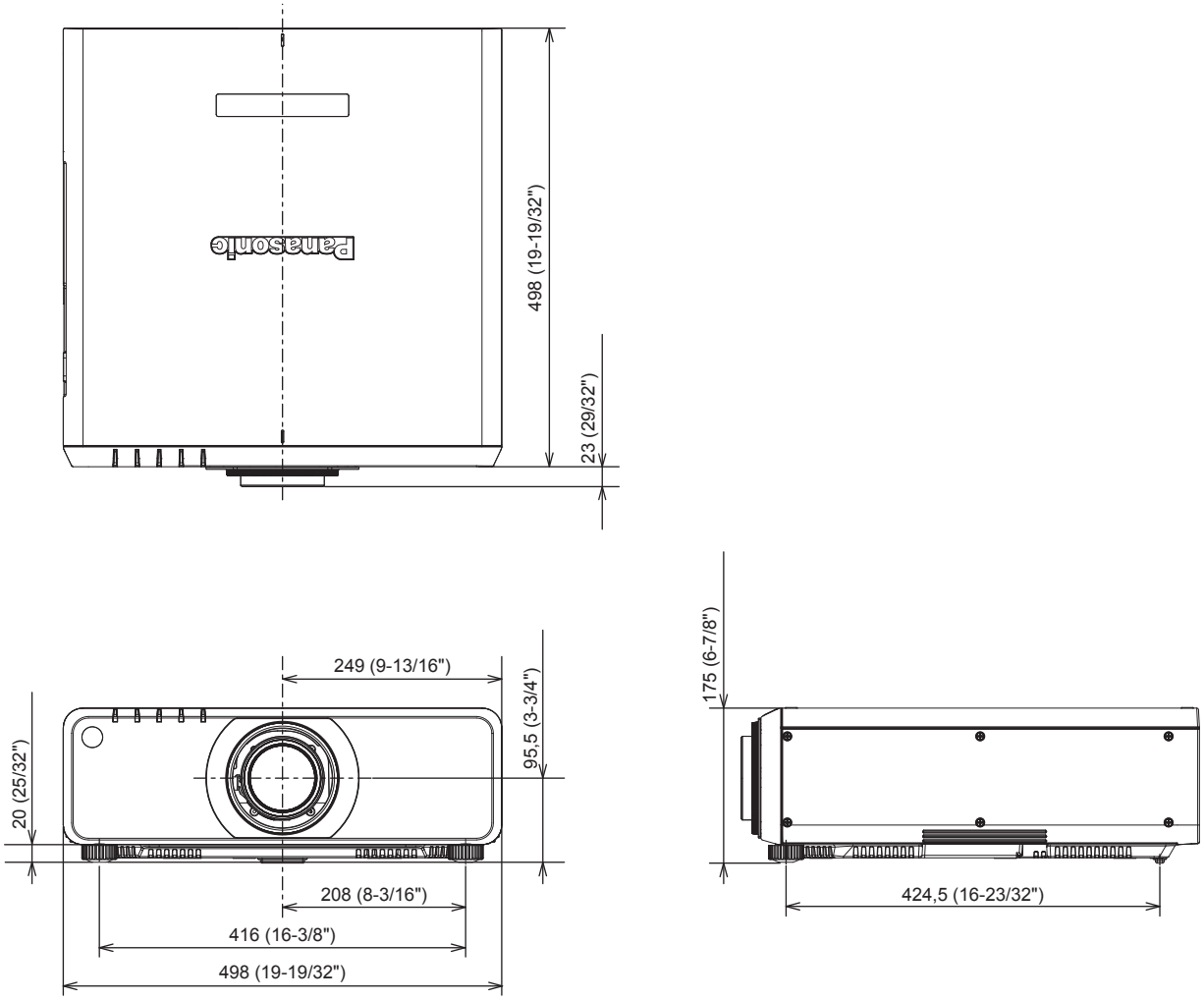

* Las dimensiones indicadas se obtienen con la lente de zoom estándar instalada.
* Las dimensiones reales pueden diferir dependiendo del producto.

Precauciones para el montaje del soporte de montaje en techo

- Cuando instale el proyector en el techo, asegúrese de usar el Soporte de montaje en el techo opcional (Núm. de modelo: ET-PKD120H (para techos altos), ET-PKD120S (para techos bajos), ET-PKD130H (para techos altos, ajuste de 6 ejes), ET-PKD130B (Soporte de montaje de poryector)) especificado por Panasonic. El Soporte de montaje en el techo (Núm. de modelo: ET-PKD120H (para techos altos), ET-PKD120S (para techos bajos), ET-PKD130H (para techos altos, ajuste de 6 ejes)) se utiliza combinado con el Soporte de montaje en el techo (Núm. de modelo: ET-PKD130B (Soporte de montaje de poryector)).
- Al instalar el proyector, monte el kit anticaída suministrado con el soporte de montaje en techo en el proyector. Cuando sea necesario el kit anticaída (Núm. de modelo de servicio: TTRA0214), póngase en contacto con su distribuidor.
- Deje las tareas de instalación, como colocar el proyector en el techo, en manos de un técnico cualificado.
- Panasonic no se hace responsable de los daños ocasionados al proyector como consecuencia de usar un soporte de montaje en el techo no fabricado por Panasonic o por elegir un sitio inapropiado para la instalación, incluso si el periodo de garantía del proyector no ha expirado.
- Los productos no utilizados deben ser retirados rápidamente por un técnico cualificado.
- Use un destornillador dinamométrico o una llave Allen dinamométrica para apretar los tornillos a sus respectivos pares de torsión. No utilice desatornilladores eléctricos o desatornilladores de impacto.
- Consulte las Instrucciones de operación del soporte de montaje en techo para obtener más información.
- Los números de modelo de los accesorios y los accesorios opcionales están sujetos a cambios sin previo aviso.

Vista desde abajo

Núm. de modelo del Soporte de montaje en el techo: ET-PKD120H (para techos altos)
ET-PKD120S (para techos bajos)
ET-PKD130H (para techos altos, ajuste de 6 ejes)
ET-PKD130B (Soporte de montaje de poryector)

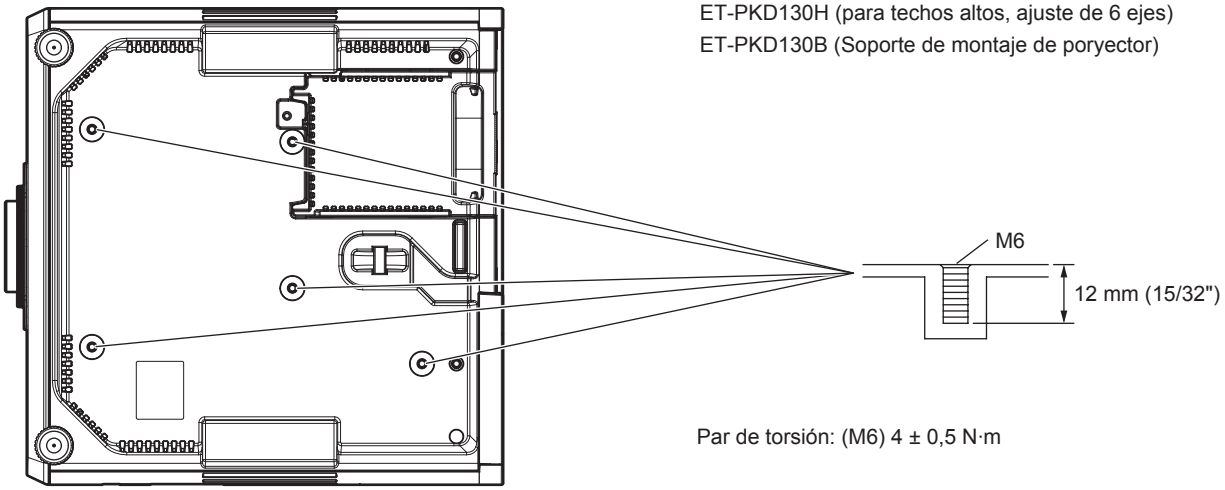

Par de torsión: (M6) 4 ± 0,5 N·m

Índice

A

Accesorios 21
Accesorios opcionales 22
[AI] 81
[AJUSTE Art-Net] 141
Ajuste de los números de ID del mando a distancia 69
Ajuste del pie ajustable 45
[AJUSTE DE PANTALLA] 135
[AJUSTE DIGITAL LINK] 138
[AJUSTE PANTALLA] 95
[AJUSTES CLOSED CAPTION] 106
[AJUSTES DE OBTURADOR] 108
Ajustes iniciales 56
[ALIM.LÁMPARA] 113
Apagado del proyector 60
[APAGA SIN SEÑAL] 124
Art-Net 19, 177
[ASPECTO] 83
[AUTO AJUSTE] 96
Aviso importante de seguridad 5

B

[BORDES ZONA BLENDING] 89
[BORRADO] 88
Botón <AUTO SETUP>
  Cuerpo del proyector 25, 68
  Mando a distancia 23, 68
Botón de encendido
  Cuerpo del proyector 25
  Mando a distancia 23
Botón <DEFAULT>
  Mando a distancia 23, 72
Botón de función 68
[BOTÓN DE FUNCIÓN] 125
Botón de modo en espera
  Cuerpo del proyector 25
  Mando a distancia 23
Botón <DIGITAL LINK>
  Cuerpo del proyector 25, 67
  Mando a distancia 23, 67
Botón <DVI-D>
  Cuerpo del proyector 25, 67
  Mando a distancia 23, 67
Botón <ENTER>
  Cuerpo del proyector 25
  Mando a distancia 23
Botón <FOCUS>
  Mando a distancia 23, 62
Botón <FUNCTION>
  Mando a distancia 23, 68
Botón <HDMI>
  Cuerpo del proyector 25, 67
  Mando a distancia 23, 67
Botón <ID SET>
  Mando a distancia 23, 69
Botón <LENS>
  Cuerpo del proyector 25, 62
Botón <MENU>
  Cuerpo del proyector 25, 71
  Mando a distancia 23, 71
Botón <ON SCREEN>
  Mando a distancia 23, 66
Botón <RGB1>
  Cuerpo del proyector 25, 67
Botón <RGB1/2>
  Mando a distancia 23, 67
Botón <RGB2>
  Cuerpo del proyector 25, 67
Botón <SDI>
  Cuerpo del proyector 25, 67
  Mando a distancia 23, 67
Botón <SHIFT>
  Mando a distancia 23, 62
Botón <SHUTTER>
  Cuerpo del proyector 25, 66
  Mando a distancia 23, 66
Botón <STATUS>
  Mando a distancia 23, 67
Botón <TEST PATTERN>
  Mando a distancia 23, 68
Botón <VIDEO>
  Mando a distancia 23, 67
Botón <ZOOM>
  Mando a distancia 23, 62
[BRILLO] 76

C

Cable de alimentación 54
[CALIBRACIÓN DE LENTES] 126
[CAMBIAR TEXTO] 135
[CAMBIO] 83
[CAMBIO DE CONTRASEÑA DE SEGURIDAD] 134
Cambio de la señal de entrada 67
Cambio de nombre de la señal registrada 131
[CAMBIO LAMP] 113
[CAMBIO PASSWORD CONTROL DEL EQUIPO] 137
[CARGAR DATOS USUARIO] 127
[COLOR] 77
[COLOR FONDO] 107
Conexión 48
Conexión del cable de alimentación 54
Conexión del mando a distancia al proyector con un cable 28
Conexión de red 142
[CONFIG. ENTRADA SECUNDARIA] 97
Configuración 30
[CONGELADO] 109
[CONTRASEÑA DE SEGURIDAD] 134
[CONTRASEÑA DE SERVICIO] 127
[CONTRASTE] 76
[CONTROL DE BRILLO] 114
[CONTROL DE INICIO DE DISPOSITIVO] 135
[CONTROL VENTILACIÓN] 112
[CORRECCIÓN DEL COLOR] 95
[Crestron Connected(TM)] 160
Cuerpo del proyector 24

D

[DEFINICION] 80
Desecho 19
[DIGITAL CINEMA REALITY] 88
DIGITAL LINK 18
[DIGITAL LINK IN] 102
Dimensiones 197
Dos ventanas 188
[DVI-D IN] 100

E

[ECUALIZACIÓN DE COLORES] 94
Elemento de menú 73
Eliminación de la señal registrada 131
Encendido del proyector 55
[ENCENDIDO INICIAL] 120
[ENTRADA DE INICIO] 121
Especificaciones 193
[ESTADO] 123
[ESTADO DIGITAL LINK] 139
[ESTADO NETWORK] 140
Expansión del rango de bloqueo de señal 132
Extracción/colocación de la lente de proyección 46

F

[FASE RELOJ] 85
[FECHA Y HORA] 125
Filtro de aire 166
Función de ajuste automático 68
Función P IN P 128

G

[GAMMA] 79
[GANANCIA BLANCO] 79
[GEOMETRÍA] 85
[GUARDAR DATOS USUARIO] 126

H

[HDMI IN] 101
[HORARIO] 119

I

[ID DEL PROYECTOR] 111
Idioma de visualización 74, 93
[IMAGEN] 73, 76
Indicador de alimentación 54
Indicador de filtro 164
Indicador de lámpara 164
Indicador de temperatura 165
[INICIALIZAR] 127
Interruptor de alimentación principal 25, 55

K

Kit de actualización 189

L

Lista de señales compatibles 190
[LISTA DE SEÑALES REGISTRADAS] 75, 131
[LOGO INICIAL] 107

M

Mando a distancia 23
Mantenimiento 166
Mem. secundaria 133
[MENÚ AVANZADO] 73, 88
Menú de pantalla 71
[MENÚ DIGITAL LINK] 141
[MENU EN PANTALLA] 104
Menú principal 72
[MÉTODO DE PROYECCIÓN] 111
[MODO DE IMAGEN] 76
Modo de la instalación 30
[MODO DIGITAL LINK] 138
[MODO STANDBY] 118
[MONITOR FORMA ONDA] 109

N

Navegación a través del menú 71
[NETWORK CONTROL] 140
[NETWORK SETUP] 139
[NIVEL DE COLORES RGB] 110

O

[OPCION DISPLAY] 74, 94
Operaciones del mando a distancia 66

P

[PATRÓN DE PRUEBA] 75, 130
[P IN P] 75, 128
[POSICIÓN] 73, 83
[POSICIÓN DE FIJACIÓN] 89
Precauciones durante el transporte 16
Precauciones durante el uso 19
Precauciones durante la instalación 16
Precauciones para el montaje del soporte de montaje en techo 198
Precauciones respecto al uso 16
Protección de la señal registrada 132
Proyectando 62

R

[RASTER POSITION] 92
[RED] 75, 138
[REDUCCIÓN DE RUIDO] 80
Registro de nuevas señales 131
[REMOTE2 MODO] 124
[RESOLUCIÓN DE ENTRADA] 89
[RESPUESTA DE FRAME] 91
Restablecer a los ajustes de fábrica 72
[RGB IN] 98
[RS-232C] 121, 182

S

[SDI IN] 103
Seguridad 18
[SEGURIDAD] 75, 134
[SELECCIÓN DE LÁMPARA] 112
Selección de la señal de entrada 62
[SELECTOR DEL SISTEMA] 81
[SEÑAL AUTOMÁTICA] 96
[SETUP PROYECTOR] 74, 111
Software de Alerta Precoz 19
Solución de problemas 171
Soporte de montaje en el techo 198
Sustitución 168
Sustitución de la lámpara 168
Sustitución del filtro de aire 170
[SYSTEM DAYLIGHT VIEW] 80

T

[TEMPERATURA COLOR] 77
Terminal <AC IN> 25, 54
Terminal <REMOTE 1 IN> 28
Terminal <REMOTE 1 OUT> 28
Terminal <REMOTE 2 IN> 187
Terminal <SERIAL IN> 182
Terminal <SERIAL OUT> 182
[TINTE] 77

U

[UNIFORMIDAD] 107

V

Vídeo compatible con sRGB 82

Z

[ZOOM] 84

Información para Usuarios sobre la Recolección y Eliminación de aparatos viejos y baterías usadas



Estos símbolos en los productos, embalajes y/o documentos adjuntos, significan que los aparatos eléctricos y electrónicos y las baterías no deberían ser mezclados con los desechos domésticos. Para el tratamiento apropiado, la recuperación y el reciclado de aparatos viejos y baterías usadas, por favor, observe las normas de recolección aplicables, de acuerdo a su legislación nacional y a las Directivas 2002/96/CE y 2006/66/CE.

Al desechar estos aparatos y baterías correctamente, Usted estará ayudando a preservar recursos valiosos y a prevenir cualquier potencial efecto negativo sobre la salud de la humanidad y el medio ambiente que, de lo contrario, podría surgir de un manejo inapropiado de los residuos.



Para mayor información sobre la recolección y el reciclado de aparatos y baterías viejos, por favor, contacte a su comunidad local, su servicio de eliminación de residuos o al comercio donde adquirió estos aparatos.

Podrán aplicarse penas por la eliminación incorrecta de estos residuos, de acuerdo a la legislación nacional.



Para usuarios empresariales en la Unión Europea
Si usted desea descartar aparatos eléctricos y electrónicos, por favor contacte a su distribuidor o proveedor a fin de obtener mayor información.

Informacion sobre la Eliminación en otros Países fuera de la Unión Europea
Estos símbolos sólo son válidos dentro de la Unión Europea. Si desea desechar estos objetos, por favor contacte con sus autoridades locales o distribuidor y consulte por el método correcto de eliminación.

Nota sobre el símbolo de la bateria (abajo, dos ejemplos de símbolos):
Este símbolo puede ser usado en combinación con un símbolo químico. En este caso, el mismo cumple con los requerimientos establecidos por la Directiva para los químicos involucrados.

Panasonic Corporation

Web Site : http://panasonic.net/avc/projector/
© Panasonic Corporation 2015

Panasonic System Communications Company of North America
5th Floor, Two Riverfront Plaza, Newark, NJ 07102-5490
TEL: (877) 803 - 8492

Panasonic Canada Inc.
5770 Ambler Drive, Mississauga, Ontario L4W 2T3
TEL: (905) 624 - 5010

W0415NN1125 -YI