USA's primary source for projector lamps

myprojectorlamps

MANUAL DEL FABRICANTE DEL PROYECTOR

Panasonic

PT-DX100)

¿Necesita una lámpara de repuesto para este proyector?

www.myprojectorlamps.eu/es/ | www.myprojectorlamps.com.mx

Manual original del fabricante, sin modificar, como cortesía de MyProjectorLamps.com.
Todas las marcas registradas pertenecen a sus respectivos propietarios.

La mayor web de lámparas para proyectores en España
myprojectorlamps

¿Es momento de reemplazar

la lámpara de su proyector?

La lámpara de repuesto para su Panasonic PT-DX100 está disponible ahora



Lámpara para proyector Panasonic PT-DX100

Número de parte: ET-LAD120 / ET-LAD120A
Lámpara original con módulo, lista para instalar
Garantía de 180 días

Desde 211,14€ (sin IVA)

Escanee el código o visite la web

www.myprojectorlamps.eu/es/projector-lamps/Panasonic/PT-DX100.html

El precio indicado era el vigente al crear la página. Consulte la web para ver el precio actual.

Panasonic

Instrucciones de operación
Manual de Funciones

Proyector DLP™ **Para Uso comercial**

Núm. de modelo PT-DZ870E
PT-DW830E
PT-DX100E

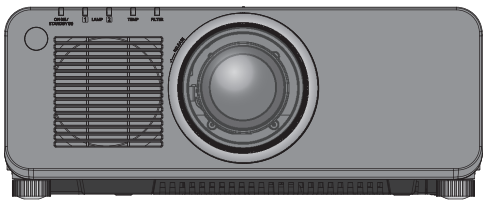



Gracias por comprar este producto Panasonic.

- Las instrucciones de operación corresponden a la versión principal del firmware 3.00 o sup.
- Este manual es común para todos los modelos sin importar los sufijos presentes en el Núm. de modelo.
  - W: Modelo blanco, lente de zoom estándar suministrada LW: Modelo blanco, lente vendida por separado
    K: Modelo en negro, lente de zoom estándar suministrada LK: Modelo en negro, lente vendida por separado
- Antes de utilizar este producto, lea atentamente las instrucciones y conserve este manual para futuras consultas.
- Antes de usar su proyector, asegúrese de leer “Aviso importante de seguridad” (➡ páginas 2 a 8).

reaL D 3D

SPANISH

TQBJ0528-3

Aviso importante de seguridad

ADVERTENCIA: ESTE APARATO DEBE SER CONECTADO A MASA.

ADVERTENCIA: Para evitar daños que puedan conducir a incendios o descargas eléctricas, no exponga este aparato a la lluvia ni la humedad.
Este dispositivo no está diseñado para ser usado en el campo visual directo de lugares de trabajo de presentación visual. Para evitar reflejos incómodos, no debe ser ubicado en el campo visual directo.
Este equipo no está destinado para ser utilizado en estaciones de trabajo de vídeo según la normativa BildscharbV.

El nivel de presión de sonido en la posición del operador es igual o menor a 70 dB (A) de acuerdo a ISO 7779.

ADVERTENCIA:

1. Desconecte la clavija de la toma de corriente cuando no vaya a utilizar el equipo durante un período prolongado de tiempo.
2. Para evitar descargas eléctricas, no retire la cubierta. No existen partes intercambiables en el interior del equipo. Para realizar una revisión, consulte a un Servicio Técnico cualificado.
3. No retire el contacto de puesta a tierra de la clavija de alimentación. Este aparato está equipado con una clavija de alimentación de tres contactos, del tipo conexión a tierra. Esta clavija sólo puede conectarse a una toma de corriente con conexión a tierra. Esta es una característica de seguridad. Si no puede insertar la clavija en la toma de corriente, póngase en contacto con un electricista. Pero no modifique la clavija de manera que no se pueda usar el contacto de conexión a tierra.

ADVERTENCIA:

Este es un producto de clase A. En un entorno doméstico este producto podría ocasionar interferencias de radio en cuyo caso el usuario debe tomar las medidas adecuadas.

PRECAUCIÓN: Para garantizar una conformidad permanente, siga las instrucciones de instalación adjuntas, en las que se describe el uso del cable de alimentación suministrado y de cables de interfaz blindados para conectar el equipo a un ordenador o a un dispositivo periférico. Si utiliza el puerto de serie para conectar un PC para control externo del proyector, deberá utilizar un cable de interfaz serie RS-232C genérico con núcleo de ferrita. Cualquier cambio o modificación no autorizada de este equipo invalidará la autoridad de los usuarios a usarlo.

Este dispositivo está diseñado para proyectar imágenes en una pantalla u otras superficies y no está pensado como sistema de iluminación interior para entornos domésticos.

Directiva 2009/125/CE

Nombre del importador y dirección dentro de la Unión Europea

Panasonic Marketing Europe GmbH

Panasonic Testing Center

Winsbergring 15, 22525 Hamburg, Germany

ADVERTENCIA:

■ ALIMENTACIÓN

La toma de red o el cortacorriente debe instalarse junto al equipo y debe ser fácilmente accesible cuando ocurran problemas. Si ocurren los siguiente problemas, interrumpa el suministro de energía inmediatamente.
Si continúa usando el proyector bajo éstas condiciones podría producirse un incendio o descargas eléctricas.
- Si penetran objetos extraños o agua dentro del proyector, interrumpa el suministro de energía.
- Si el proyector se cae o la carcasa se rompe, interrumpa el suministro de energía.
- Si nota la presencia de humo, olores o ruidos extraños que salen desde el proyector, interrumpa el suministro de energía.

Contacte con un centro de servicio autorizado para la reparación, y no trate de reparar el proyector usted.

Durante una tormenta, no toque el proyector ni el cable.
Podría sufrir golpes eléctricos.

No haga nada que pueda dañar el cable de alimentación o el enchufe del cable de alimentación.
Si se usa el cable de alimentación dañado, pueden producirse choques eléctricos, cortocircuitos o un incendio.
- No dañe el cable de alimentación, no le realice ninguna modificación, no lo coloque cerca de objetos calientes, no lo doble excesivamente, no lo tuerza, no tire de él, no coloque objetos pesados sobre él ni lo enrolle.

Pida a un centro de servicio autorizado que realice cualquier reparación necesaria del cable de alimentación.

Inserte completamente la clavija de alimentación en la toma de corriente y el conector de alimentación en el terminal del proyector.
Si el enchufe no se inserta correctamente, podrían ocurrir choques eléctricos o sobrecalentamientos.
- No use enchufes que estén dañados ni tomas que no estén bien fijadas en la pared.

No utilice otro cable que no sea el cable de alimentación suministrado.
De lo contrario se puede ocasionar un incendio o descargas eléctricas. Si no usa el cable de alimentación suministrado para la conexión a tierra al lado del toma corriente, puede ocasionar descargas eléctricas.

Limpie regularmente el enchufe del cable de alimentación para evitar la acumulación de polvo.
El no observar esta medida puede provocar un incendio.
- Si se acumula polvo en el enchufe del cable de alimentación, la humedad resultante puede dañar el aislamiento.

Desconecte el enchufe de la toma de corriente y límpielo con un paño seco regularmente.

No toque el enchufe o el conector de alimentación con las manos húmedas.
Si no observa esto podrían producirse descargas eléctricas.

No sobre cargue el tomacorriente.
Si se sobrecarga el suministro de alimentación (por ejemplo, usando demasiados adaptadores), puede producirse un sobrecalentamiento que podría ocasionar un incendio.

■ SOBRE EL USO/INSTALACIÓN

No coloque el proyector sobre materiales suaves como alfombras o superficies acolchadas.
De lo contrario el proyector se puede sobrecalentar, lo que puede causar quemaduras, incendios o daños al proyector.

No coloque el proyector en lugares húmedos o polvorientos o lugares donde el proyector pueda entrar en contacto con humo grasiento o vapor.
El uso del proyector en tales condiciones puede ocasionar un incendio, descargas eléctricas o deterioro de componentes. El deterioro de componentes (como los soportes de montaje del techo), puede hacer que se caiga el proyector, si está montado en el techo.

No instale este proyector en un lugar que no sea lo suficientemente fuerte como para soportar el peso completo del proyector o encima de una superficie inclinada o poco estable.
Si no observa esto podría ocasionar que el proyector se desequilibre y caiga, lo cual podría ocasionar daños o heridas graves.

ADVERTENCIA:

No tape los orificios de entrada/salida de aire ni coloque nada a una distancia de 500 mm (20") de los mismos.

Esto puede hacer que el proyector se sobrecaliente y causar un incendio o daños al proyector.

- No coloque el proyector en lugares estrechos y con mala ventilación.
- No sitúe el proyector sobre paños o papeles, ya que estos materiales podrían tapar el orificio de entrada de aire.

No coloque sus manos ni cualquier otro objeto cerca del orificio de salida de aire.

El hacerlo podría causar quemaduras o dañar sus manos u otros objetos.

- El orificio de salida de aire expulsa aire caliente. No coloque sus manos ni otros objetos cerca del puerto de salida de aire.

No mire a la luz emitida por la lente mientras esté en uso.

Podría causar pérdida de visión.

- La lente del proyector emite una luz fuerte. No mire directamente a esta luz.
- Tenga mucho cuidado de que los niños no miren directamente la lente. Además, apague la unidad y desconecte el cable de alimentación cuando deje de usar el proyector.

Nunca intente modificar o desmontar el proyector.

Hay alto voltaje dentro del proyector que podría causar un incendio o descargas eléctricas.

- Para cualquier trabajo de inspección, ajuste y reparación, consulte a un centro de servicio autorizado.

No proyecte una imagen con la cubierta del lente adjunta.

Hacerlo podría provocar un incendio.

No permita que entren en el interior del proyector objetos de metal, objetos inflamables ni líquidos. No permita que el proyector se moje.

De lo contrario, se pueden producir cortocircuitos o sobrecalentamiento que podrían causar incendios, descargas eléctricas o fallos de funcionamiento en el proyector.

- No coloque recipientes con líquidos ni objetos de metal cerca del proyector.
- En caso de que entre líquido en el interior del proyector, consulte con su distribuidor.
- Se debe prestar especial atención a los niños.

Utilice el soporte de techo especificado por Panasonic.

Utilizando otro soporte de montaje en el techo fuera del indicado resultará en accidentes de caída.

- Conecte el cable de seguridad suministrado al soporte de techo para evitar que el proyector se caiga.

El trabajo de instalación (tal como el soporte de techo) debería ser realizado solamente por un técnico calificado.

Si la instalación no se lleva a cabo y se asegura correctamente, podrían ocurrir lesiones o accidentes, como es el caso de choques eléctricos.

- No utilice otro soporte de techo que no sea autorizado.
- Asegúrese de usar el cable accesorio incluido con un perno de arillo como una medida de seguridad extra para prevenir que el proyector se caiga. (Instalado en un lugar distinto que el soporte de techo.)

ADVERTENCIA:

■ ACCESORIOS

No use o maneje las pilas inadecuadamente, consulte lo siguiente.
De lo contrario esto podría causar que las baterías tengan pérdidas, se sobrecalienten, exploten o se incendien.

- Utilice baterías AAA/R03.
- No use pilas que no sean las especificadas.
- No utilice baterías recargables.
- No desmantele las pilas secas.
- No caliente las pilas ni las coloque en agua o fuego.
- No permita que los terminales + y – de las baterías hagan contacto con objetos metálicos como collares u horquillas.
- No guarde o lleve pilas junto a objetos metálicos.
- Guarde las baterías en una bolsa de plástico y manténgala lejos de los objetos metálicos.
- Cuando inserte las pilas, asegúrese que la polaridad (+ y –) sea la correcta.
- No use pilas nuevas junto con pilas viejas ni mezcle diferentes tipos de pilas.
- No use pilas cuya cubierta externa esté despegada o ausente.

Si hay un escape de líquido de pilas, no las toque con las manos, y tome las siguientes medidas en caso de ser necesario.

- El líquido de las pilas sobre su piel o ropa podría causar la inflamación de la piel o lesiones.
  Lávese inmediatamente con agua y busque asistencia médica.
- El contacto del líquido de las pilas con sus ojos podría provocar la pérdida de la visión.
  En éste caso, no se frote sus ojos. Lávese inmediatamente con agua y busque asistencia médica.

No desarme la unidad de lámpara.
Si la lámpara se rompe, podría provocar lesiones.

Sustitución de la lámpara
La lámpara tiene un presión interna alta. Si no se usa correctamente, podría explotar y causar lesiones o accidentes graves.

- La lámpara puede explotar fácilmente si se si se golpea contra objetos duros o se cae.
- Antes de sustituir la lámpara, asegúrese de desactivar la alimentación y desconecte la clavija de alimentación de la toma de corriente.
  Caso contrario se pueden producir choques eléctricos o explosiones.
- Cuando sustituya la lámpara, desconecte la alimentación y deje que la lámpara se enfríe durante al menos una hora antes de manipularla, de lo contrario, puede causarle quemaduras.

No utilice el cable de alimentación suministrado con dispositivos que no sean este proyector.

- Si utiliza el cable de alimentación suministrado con dispositivos distintos de este proyector, se pueden producir cortocircuitos o sobrecalentamiento que podrían causar un incendio o descargas eléctricas.

Mantenga alejados a los niños de las baterías (AAA/R03).
Si los ingiriesen de forma accidental podrían sufrir daños físicos.

- Si son ingeridas, busque atención médica de inmediato.

Retire rápidamente las pilas agotadas del mando a distancia.

- Si las deja en la unidad, las pilas podrían sufrir fugas de líquido o podrían sobrecalentarse o explotar.

PRECAUCIÓN:

■ ALIMENTACIÓN

Cuando desconecte el cable asegúrese de sostener el enchufe y el conector de energía.
Si el cable mismo es halado, el cable puede dañarse, e incendios, cortocircuitos o choque eléctricos serios pueden producirse.

Cuando no use el proyector por un período de tiempo prolongado, desconecte la clavija de alimentación de la toma de corriente de la pared.
De lo contrario, podría producirse un incendio o una descarga eléctrica.

Desconecte el enchufe de alimentación de la toma de pared antes de llevar a cabo cualquier tarea de limpieza y sustitución de la unidad.
De lo contrario, podría producirse una descarga eléctrica.

■ SOBRE EL USO/INSTALACIÓN

No coloque ningun objeto pesado encima del proyector.
Si no observa esto podría ocasionar que el proyector se desequilibre y caiga, lo cual podría ocasionar daños o heridas. El proyector resultaría dañado o deformado.

No se apoye sobre éste proyector.
Usted se podría caer y herirse, y el aparato se podría dañar.
- Tenga mucho cuidado que los niños no se paren o sienten encima del proyector.

No coloque el proyector en ubicaciones excesivamente calientes.
El hacerlo provocará que la cubierta externa o que los componentes internos se deterioren, o podría causar un incendio.
- Tenga mucho cuidado con las ubicaciones expuestas a la luz directa del sol o a las que estén cerca de estufas.

No coloque sus manos en las aberturas junto al lente óptico, mientras esté moviendo los lentes.
El no observar esto puede resultar en un accidente.

No permanezca delante de la lente mientras el proyector está siendo utilizado.
Hacerlo podría dañar y quemar la ropa.
- La lente del proyector emite una luz muy intensa.

No coloque objetos delante de la lente mientras el proyector está siendo utilizado.
Hacerlo podría dañar el objeto y hacer que el equipo funcione incorrectamente.
- La lente del proyector emite una luz muy intensa.

Cuando desconecte el cable de alimentación, sujete el enchufe, no el cable.
Si se tira del cable de alimentación mismo, el cable se dañará, lo cual podría ocasionar un incendio, cortocircuitos o choques eléctricos serios.

Si cuelga proyector del techo, mantenga los tornillos y el cable sin contacto con las partes metálicas del techo.
El contacto con partes metálicas dentro del techo puede provocar una descarga eléctrica.

■ ACCESORIOS

No use la unidad de lámpara vieja.
Si la usa puede provocar que la lámpara explote.

Si la lámpara se rompe, ventile la habitación inmediatamente. No toque ni se acerque a la cara las piezas rotas.
No seguir esta instrucción puede hacer que el usuario absorba el gas que se ha liberado al romperse la lámpara y que contiene casi la misma cantidad de mercurio que las lámparas fluorescentes y las piezas rotas pueden provocar lesiones.
- Si cree que ha absorbido el gas o que le ha entrado gas en la boca o en los ojos, busque asistencia médica inmediatamente.
- Pida a su proveedor que sustituya la lámpara y que compruebe el interior del proyector.

Si no va a utilizar el proyector durante un período de tiempo prolongado, extraiga las baterías del mando a distancia.
En caso contrario, provocaría la fuga, sobrecalentamiento, incendio o explosión de las baterías, lo cual podría causar un incendio o la contaminación del área circundante.

PRECAUCIÓN:

■ MANTENIMIENTO

Al cambiar la lámpara, no toque el ventilador con sus dedos ni con ninguna otra parte de su cuerpo.
Hacerlo podría causar lesiones.

Pida a su distribuidor que realice la limpieza en el interior del proyector una vez al año.
El uso continuo cuando se haya acumulado el polvo en el interior del proyector podría producir incendios.

- Pregunte a su distribuidor sobre los cargos de limpieza.

■ Visualización de vídeo 3D

Las personas que presenten un historial médico de exceso de sensibilidad a la luz, problemas cardiacos o salud delicada, no deben visualizar imágenes 3D.
Si no lo hiciera así, podría provocar al empeoramiento de los problemas médicos.

Si durante la visualización con las gafas 3D siente cansancio o malestar, o cualquier otra anormalidad, cese la visualización.
El uso continuado podría provocar problemas de salud. Tómese un descanso en caso necesario.

Cuando vea películas 3D, intente ver una película sin parar y tome un descanso si fuera necesario.

Al visualizar contenido 3D en dispositivos interactivos como por ejemplos juegos 3D u ordenadores, tómese un descanso prolongado apropiado después de utilizarlos durante 30 - 60 minutos.
El uso prolongado podría provocar fatiga ocular.

Al preparar los contenidos, utilice contenidos que hayan sido creados para su uso con 3D.
Podría provocar problemas de vista cansada u otros problemas de salud.

Al visualizar imágenes en 3D, ponga especial atención a las personas y objetos circundantes.
El vídeo 3D puede crear confusión con objetos reales y los movimientos corporales asociados pueden provocar daños en objetos o lesiones.

Utilice gafas 3D cuando visualice vídeos 3D.

No incline su cabeza cuando utilice gafas 3D.

Las personas que tengan miopía o hipermetropía, aquellas con vista más débil en un ojo o con astigmatismo, deberán utilizar gafas correctoras, etc., al utilizar gafas 3D.

Si durante la visualización de vídeos en 3D las imágenes aparecen dobles, cese la visualización.
La visualización de 3D durante largos periodos de tiempo podría provocar fatiga ocular.

Vea la pantalla a una distancia de al menos 3 veces la altura efectiva de la misma.
El uso de las gafas 3D a una distancia más cercana de la recomendada, podría provocar fatiga ocular. Si el área superior e inferior de la pantalla se oscurecieran, como por ejemplo durante algunas películas, vea la pantalla a una distancia superior a 3 veces la altura de la imagen real.

Los niños menores de 5 o 6 años de edad no deben utilizar gafas 3D.
Ya que es difícil calibrar las reacciones de los niños a la fatiga e incomodidad, su estado podría empeorar repentinamente.
Si un niño utilizara las gafas, sus cuidadores deben ser conscientes de que los ojos del niño empezarán a cansarse.

EU

Para retirar las pilas

Pilas del mando a distancia

1. Pulse la guía y levante la tapa.

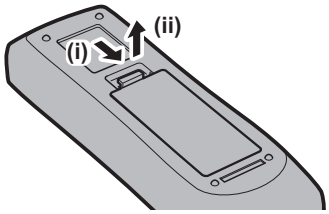

2. Retire las pilas.

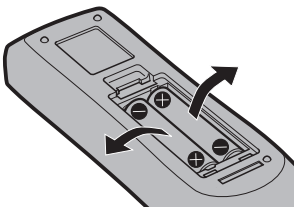

■ Marcas comerciales

- Windows®, Windows Vista® y Internet Explorer® son marcas comerciales registradas o marcas comerciales de Microsoft Corporation en Estados Unidos y en otros países.
- Mac, Mac OS, OS X y Safari son marcas comerciales de Apple Inc., registradas en Estados Unidos y en otros países.
- PJLink™ es una marca comercial registrada o una marca comercial pendiente de registro en Japón, Estados Unidos y en otros países y regiones.
- HDMI, el logotipo de HDMI y High-Definition Multimedia Interface son marcas comerciales o marcas comerciales registradas de HDMI Licensing LLC en Estados Unidos y en otros países.
- VGA y XGA son las marcas registradas de International Business Machines Corporation en Estados Unidos.
- SVGA es una marca comercial o una marca comercial registrada de Video Electronics Standards Association.
- RoomView y Crestron RoomView son marcas comerciales registradas de Crestron Electronics, Inc.
  Crestron Connected y Fusion RV son marcas comerciales de Crestron Electronics, Inc.
- Adobe Flash Player es una marca comercial o una marca comercial registrada de Adobe Systems Inc. en Estados Unidos y otros países.
- RealD 3D es una marca comercial de RealD Inc.
- Algunas de las fuentes usadas en el menú en pantalla son las fuentes de mapas de bits de Ricoh, creadas y comercializadas por Ricoh Company, Ltd.
- Todos los demás nombres, nombres de empresas y nombres de productos citados en este manual son marcas comerciales o marcas comerciales registradas de sus respectivos propietarios.
  Los símbolos ® y ™ no se utilizan en este manual.

■ Ilustraciones de este manual

- Las ilustraciones del proyector, la pantalla y otras partes pueden no coincidir exactamente con el producto real.

■ Páginas de referencia

- Las páginas de referencia de este manual se indican de la siguiente forma: (➡ página 00).

■ Terminología

- En este manual, el accesorio “Unidad de mando a distancia inalámbrico/alámbrico” se refiere como “Mando a distancia”.

Características del proyector

Alta luminancia, contraste elevado y elevada reproducción del color

▶ Con un sistema óptico único y un avanzado sistema de control de la lámpara, es posible obtener una luminancia alta de 10 000 lm*1, un elevado contraste de 10 000:1 y una elevada reproducción del color, incluso con su tamaño compacto.

*1 Para PT-DX100E
En el caso de los modelos PT-DZ870E y PT-DW830E es 8 500 lm.

Configuración fácil y altamente flexible

▶ La configuración fácil y altamente flexible se obtiene gracias a la compatibilidad con DIGITAL LINK y Art-Net, la compatibilidad con la función 3D, la compatibilidad con el estándar 3G-SDI*1, la compatibilidad con la función de ajuste geométrico*1 y un gran abanico de lentes opcionales.

*1 Sólo para PT-DZ870E.

Reducción del consumo de energía gracias a la función ECO

▶ Proyector respetuoso con el medio ambiente, gracias a un intervalo recomendado de sustitución de la lámpara de 4 000 H*1 y el reducido consumo en espera.

*1 Cuando [ALIM.LÁMPARA] está ajustado en [ECO]. 1 300 horas al usar la Unidad de reemplazo de la lámpara (para el modo retrato) opcional.

Pasos rápidos

Para obtener más información, consulte las páginas correspondientes.

1. Configurar el proyector.
(➡ página 31)

2. Coloque la lente de proyección.
(➡ página 46)

3. Conectarlo con dispositivos externos.
(➡ página 48)

4. Conectar el cable de alimentación.
(➡ página 54)

5. Encender el proyector.
(➡ página 55)

6. Realizar los ajustes iniciales.
(➡ página 21)

- Realice este paso cuando encienda el proyector por primera vez tras su adquisición.

7. Seleccionar la señal de entrada.
(➡ página 58)

8. Ajustar la imagen.
(➡ página 58)

Contenido

Asegúrese de leer “Aviso importante de seguridad” desde la página 2.

Aviso importante de seguridad 2

Capítulo 1 Preparativos

Precauciones respecto al uso **15**
- Precauciones durante el transporte 15
- Precauciones durante la instalación 15
- Seguridad 17
- DIGITAL LINK 17
- Menú Art-Net 18
- Desecho 18
- Precauciones durante el uso 18
- Accesorios 19
- Accesorios opcionales 20

Pantalla de inicio **21**
- Ajuste del enfoque 21
- Ajuste inicial (idioma de visualización) 21
- Configuración inicial (ajustes de instalación) 22
- Configuración inicial (modo en espera) 22
- Configuración inicial (configuración de la pantalla) 23

Acerca de su proyector **24**
- Mando a distancia 24
- Cuerpo del proyector 25

Uso del mando a distancia **28**
- Inserción y extracción de las pilas 28
- Ajuste del número de ID del mando a distancia 28
- Conexión al proyector con un cable 29

Capítulo 2 Primeros pasos

Configuración **31**
- Modo de la instalación 31
- Piezas para el montaje en el techo (opcional) 31
- Tamaño de pantalla y distancia focal 32
- Ajuste del pie ajustable 45

Extracción/montaje de la lente de proyección **46**
- Extracción de la lente de proyección 46
- Colocación de la lente de proyección 47

Conexiones **48**
- Antes de realizar las conexiones 48
- Ejemplo de conexión: equipo AV 49
- Ejemplo de conexión: ordenadores 50
- Ejemplo de conexión: cable transmisor de par trenzado 51

Capítulo 3 Operaciones básicas

Encender/apagar el proyector **54**
- Conectando el cable de alimentación 54
- Indicador de alimentación 54
- Encendido del proyector 55
- Ajustes y selecciones 56
- Apagado del proyector 57
- Función de apagado directo 57

Proyectando **58**
- Selección de la señal de entrada 58
- Ajuste del enfoque, el zoom y el desplazamiento 58
- Movimiento de la lente a la posición inicial 59
- Margen de ajuste mediante el desplazamiento de la posición de la lente (desplazamiento óptico) 59

Uso del mando a distancia **61**
- Utilización de la función del obturador 61
- Utilización de la función de menú en pantalla 61
- Cambio de la señal de entrada 62
- Utilización de la función de estado 62
- Utilización de la función de ajuste automático 63
- Utilización del botón de función 63
- Visualización del patrón de prueba interno 63

Capítulo 4 Ajustes

Navegación por los menús **65**
- Navegación a través del menú 65
- Menú principal 66
- Sub-menú 67

Menú [IMAGEN] **71**
- [MODO DE IMAGEN] 71
- [CONTRASTE] 71
- [BRILLO] 72
- [COLOR] 72
- [TINTE] 72
- [TEMPERATURA COLOR] 72
- [GANANCIA BLANCO] 74
- [GAMMA] 74
- [SYSTEM DAYLIGHT VIEW] 75
- [DEFINICION] 75
- [REDUCCIÓN DE RUIDO] 75
- [IRIS DINÁMICO] 75
- [SELECTOR DEL SISTEMA] 76
- Vídeo compatible con sRGB 77

Menú [POSICIÓN] **78**
[CAMBIO] 78
[ASPECTO] 78
[ZOOM] 79
[FASE RELOJ] 80
[GEOMETRÍA(2D)] 80
[KEYSTONE(3D)] 82
[KEYSTONE] 83
Menú [MENÚ AVANZADO] **85**
[DIGITAL CINEMA REALITY] 85
[BORRADO] 85
[RESOLUCIÓN DE ENTRADA] 86
[POSICIÓN DE FIJACIÓN] 86
[BORDES ZONA BLENDING] 87
[RESPUESTA DE FRAME] 88
[BLOQUEO IMAGEN] 89
[RASTER POSITION] 89
Menú [PANTALLA DE IDIOMA(LANGUAGE)] **90**
Cambio del idioma de visualización 90
Menú [AJUSTES 3D] **91**
[AJUSTE DEL SISTEMA 3D] 91
[DLP Link] 91
[AJUSTE SINCRONISMO 3D] 91
[SIMULTANEAR AJUSTE ENTRADA 3D] 92
[FORMATO ENTRADA 3D] 92
[PROYECCIÓN IMAGEN 3D 24Hz] 93
[POSICIÓN IMAGEN 3D 24Hz] 93
[CONMUTAR IZDA / DCHA] 94
[SUB FASE DEL RELOJ] 94
[FRAME DE RETRASO EN 3D] 94
[MODO DE PRUEBA 3D] 94
[PATRON DE PRUEBA 3D] 95
[AVISOS DE SEGURIDAD] 95
[MEDIDAS DE SEGURIDAD] 96
Menú [OPCION DISPLAY] **97**
[ECUALIZACIÓN DE COLORES] 97
[CORRECCIÓN DEL COLOR] 98
[AJUSTE PANTALLA] 98
[SEÑAL AUTOMÁTICA] 99
[AUTO AJUSTE] 99
[RGB IN] 100
[DVI-D IN] 101
[HDMI IN] 101
[DIGITAL LINK IN] 102
[SDI IN] 102
[MENU EN PANTALLA] 103
[AJUSTES CLOSED CAPTION] (sólo con la señal de entrada NTSC o 480i YC_BC_R) 104
[COLOR FONDO] 105
[LOGO INICIAL] 105
[UNIFORMIDAD] 106
[AJUSTES DE OBTURADOR] 106
[CONGELADO] 107
[MONITOR FORMA ONDA] 107
[NIVEL DE COLORES RGB] 109
Menú [SETUP PROYECTOR] **110**
[ID DEL PROYECTOR] 110
[MÉTODO DE PROYECCIÓN] 110
[CONTROL VENTILACIÓN] 111
[MODO GRAN ALTITUD] 111
[SELECCIÓN DE LÁMPARA] 111
[CAMBIO LAMP] 112
[ALIM.LÁMPARA] 113
[CONTROL DE BRILLO] 113
[MODO STANDBY] 118
[HORARIO] 118
[ENTRADA DE INICIO] 119
[RS-232C] 120
[ESTADO] 121
[APAGA SIN SEÑAL] 123
[REMOTE2 MODO] 123
[BOTÓN DE FUNCIÓN] 123
[FECHA Y HORA] 123
[CALIBRACIÓN DE LENTES] 124
[GUARDAR DATOS USUARIO] 125
[CARGAR DATOS USUARIO] 125
[INICIALIZAR] 125
[CONTRASEÑA DE SERVICIO] 126
Menú [P IN P] **127**
Uso de la función P IN P 127
Menú [PATRÓN DE PRUEBA] **129**
[PATRÓN DE PRUEBA] 129

Menú [LISTA DE SEÑALES REGISTRADAS] **130**
Registro de nuevas señales 130
Cambio de nombre de la señal registrada 130
Eliminación de la señal registrada 130
Protección de la señal registrada 131
Expansión del rango de bloqueo de señal 131
Mem. secundaria 132
Menú [SEGURIDAD] **133**
[CONTRASEÑA DE SEGURIDAD] 133
[CAMBIO DE CONTRASEÑA DE SEGURIDAD] 133
[AJUSTE DE PANTALLA] 134
[CAMBIAR TEXTO] 134
[CONTROL DE INICIO DE DISPOSITIVO] 134
[CAMBIO PASSWORD CONTROL DEL EQUIPO] 136
Menú [RED] **137**
[MODO DIGITAL LINK] 137
[AJUSTE DIGITAL LINK] 137
[ESTADO DIGITAL LINK] 138
[NETWORK SETUP] 138
[NETWORK CONTROL] 139
[ESTADO NETWORK] 139
[DIGITAL INTERFACE BOX] 139
[AJUSTE Art-Net] 140
Conexiones de red 140
Conexión de un cable transmisor de par trenzado 141
Acceso desde el explorador web 141

Capítulo 5 Mantenimiento

Indicadores de lámpara/temperatura/filtro **161**
Cuando un indicador se enciende 161
Mantenimiento/Sustitución **163**
Antes de realizar operaciones de mantenimiento/sustitución 163
Mantenimiento 163
Reemplazo de la unidad 164
Solución de problemas **168**

Capítulo 6 Apéndice

Información técnica **171**
Protocolo PJLink 171
Uso de la función Art-Net 172
Comandos de control mediante LAN 174
Terminal <SERIAL IN>/<SERIAL OUT> 176
Terminal <REMOTE 2 IN> 181
Lista de combinación de pantalla de dos ventanas 182
Contraseña del dispositivo de control 182
Kit de actualización 183
Lista de señales compatibles 183
Especificaciones **188**
Dimensiones **191**
Precauciones respecto al Soporte de montaje en el techo **192**
Índice **193**

Capítulo 1 Preparativos

Este capítulo presenta información útil o comprobaciones que debe realizar antes de utilizar el proyector.

Precauciones respecto al uso

Precauciones durante el transporte

- Si ha adquirido el proyector con la lente de zoom estándar, retire el protector de la lente antes de utilizarla y guárdelo para más adelante. Al transportar el proyector, sitúe la lente en la posición inicial y coloque el protector de la lente.
  Si ha adquirido el proyector con la lente por separado, retire la cubierta de la zona de la lente antes de utilizarla y guárdela para más adelante. Al transportar el proyector, sitúe la lente en la posición inicial, retire la lente de proyección y coloque la cubierta de la zona de la lente.
  Para ver los pasos para desplazar la lente a la posición inicial, consulte “Movimiento de la lente a la posición inicial” (➡ página 59).

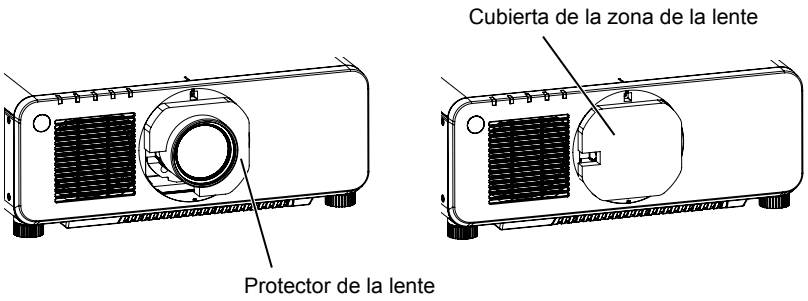

- Durante el transporte del proyector, sujételo con firmeza por su parte inferior y evite vibraciones e impactos excesivos, ya que los componentes internos podrían dañarse provocando problemas de funcionamiento.
- No transporte el proyector con el pie ajustable extendido. De lo contrario, podría dañarlo.

Precauciones durante la instalación

■ Después de la colocación de la lente de proyección, asegúrese de colocar la Cubierta de la base de la lente.

De lo contrario, se acumulará polvo en su interior, que podría provocar problemas de funcionamiento.

■ No instale el proyector al aire libre.

El proyector ha sido diseñado solo para su uso en interiores.

■ No instale el proyector en los siguientes lugares.

- En lugares donde pueden producirse vibraciones e impactos, como en un coche o vehículo: la exposición a estos entornos puede producir daños en los componentes internos y problemas de funcionamiento.
- Cerca de la salida de un acondicionador de aire: dependiendo de las condiciones de uso, la pantalla podría parpadear en algunos casos debido al aire caliente procedente del orificio de salida de aire o debido al aire caliente o frío. Asegúrese de que la salida del proyector o de cualquier otro equipo, o que el aire procedente del acondicionador de aire, no esté dirigida hacia la parte delantera del proyector.
- Lugares con fluctuaciones importantes de la temperatura, como luces cercanas (lámparas de estudio): hacerlo puede reducir la vida útil de la lámpara o provocar la deformación del gabinete externo debido al calor, lo que puede provocar problemas de funcionamiento.
  La temperatura ambiental de operación del proyector debe estar entre 0 °C (32 °F) y 45 °C (113 °F) al usarlo en altitudes inferiores a 1 400 m (4 593') sobre el nivel del mar, y entre 0 °C (32 °F) y 40 °C (104 °F) al usarlo en altitudes superiores (1 400 m (4 593') - 2 700 m (8 858') sobre el nivel del mar). Si utiliza la Unidad de reemplazo de la lámpara (para el modo retrato), la temperatura ambiental de operación debe estar entre 0 °C (32 °F) y 40 °C (104 °F) al usar el proyector en elevaciones inferiores 1 400 m (4 593') sobre el nivel del mar y entre 0 °C (32 °F) y 35 °C (95 °F) al usar el proyector en altitudes elevadas.
- Cerca de líneas de alimentación de alta tensión o motores: estas instalaciones pueden interferir en el funcionamiento del proyector.
- Lugares donde esté instalado un equipo láser de alta potencia: tenga en cuenta que dirigir un rayo láser hacia la superficie de la lente de proyección puede dañar los chips DLP.

■ Asegúrese de preguntar a un técnico especializado o a su distribuidor si va a instalar el proyector en el techo.

Se requiere el Soporte de montaje en el techo opcional.
Núm. de modelo: ET-PKD120H (para techos altos), ET-PKD120S (para techos bajos), ET-PKD120B (Soporte de montaje de poryector)

■ Deje que un técnico especializado o su distribuidor instale el cableado para la conexión de DIGITAL LINK.

La imagen y el sonido pueden interrumpirse si la transmisión a través del cable no es correcta a causa de una instalación inadecuada.

■ Es posible que el proyector funcione incorrectamente si recibe ondas radioeléctricas fuertes provenientes de la estación emisora o la radio.

Si hay algún centro o equipo que emita ondas radioeléctricas fuertes cerca del sitio de instalación, instale el proyector en un lugar suficientemente alejado de la fuente de ondas radioeléctricas. También puede envolver el cable LAN conectado al terminal <DIGITAL LINK/LAN> con un trozo de papel de aluminio o con un tubo metálico conectado a tierra por ambos extremos.

■ Ajuste del enfoque

La alta claridad de la lente de proyección se ve influenciada térmicamente por la luz de la fuente luminosa, lo que hace que el enfoque sea inestable durante el período inmediatamente posterior al encendido. Espere al menos 30 minutos con la imagen proyectada antes de ajustar el enfoque del lente.

■ Asegúrese de ajustar [MODO GRAN ALTITUD] en [SÍ] al usar el proyector en altitudes de entre 1 400 m (4 593') y 2 700 m (8 858') sobre el nivel del mar.

De lo contrario, puede acortarse la vida útil de los componentes y producirse problemas de funcionamiento.

■ Asegúrese de ajustar [MODO GRAN ALTITUD] en [NO] al usar el proyector en alturas por debajo de 1 400 m (4 593') sobre nivel del mar.

De lo contrario, puede acortarse la vida útil de los componentes y producirse problemas de funcionamiento.

■ No instale el proyector en elevaciones de 2 700 m (8 858') o más alto sobre nivel del mar.

De lo contrario, podría acortarse la vida del producto y provocar un funcionamiento incorrecto

■ No utilice el proyector inclinado hacia la derecha o hacia la izquierda.

Utilizar el proyector con un ángulo vertical superior a 15° podría acortar la vida útil del producto o provocar un funcionamiento incorrecto.

■ Al usar la Unidad de reemplazo de la lámpara (para el modo retrato), instale el proyector con la zona de los terminales boca abajo.

No utilice el proyector inclinado hacia la derecha, hacia la izquierda, hacia delante o hacia atrás. Si utiliza el proyector en un ángulo superior a los 15° en cualquier dirección podría acortar la vida del producto o provocar un funcionamiento incorrecto.

■ Precauciones al configurar el proyector

- Cuando esté instalando el proyector en un lugar diferente del suelo usando el pie ajustable, fíjelo con los seis orificios de tornillo para el montaje en el techo (como se muestra en la figura).
  (Diámetro del tornillo: M6, profundidad de la rosca en el interior: 12 mm (15/32"), par de torsión: 4±0,5 N·m)
- Debe contar con un espacio libre mínimo de 20 mm (25/32") entre la base del proyector y la superficie de fijación. Para ello, inserte separadores (metálicos) entre ellas.

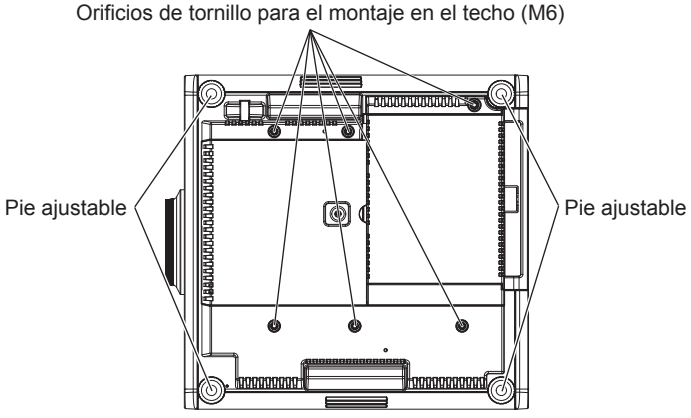

Posiciones de los orificios de tornillo para el montaje en el techo y uso de pie ajustable

- Utilice los pies ajustables solo si va a colocar el proyector en el suelo y para ajustar el ángulo. Si lo usa para otros propósitos, podría dañar el proyector.
- No apile proyectores unos encima de otros.
- No utilice el proyector sujetándolo por la parte superior.
- No utilice el proyector inclinado en un ángulo superior a ±15° desde el plano horizontal.
- No bloquee los puertos de ventilación (entrada y salida) del proyector.
- Evite que el aire caliente o frío procedente de un sistema de aire acondicionado sople directamente hacia los puertos de ventilación (entrada y salida) del proyector.

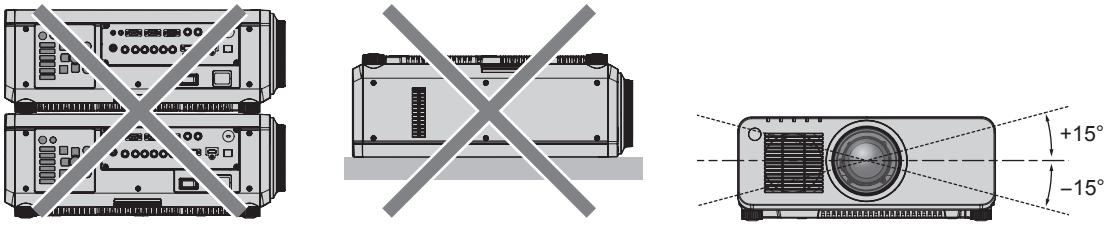

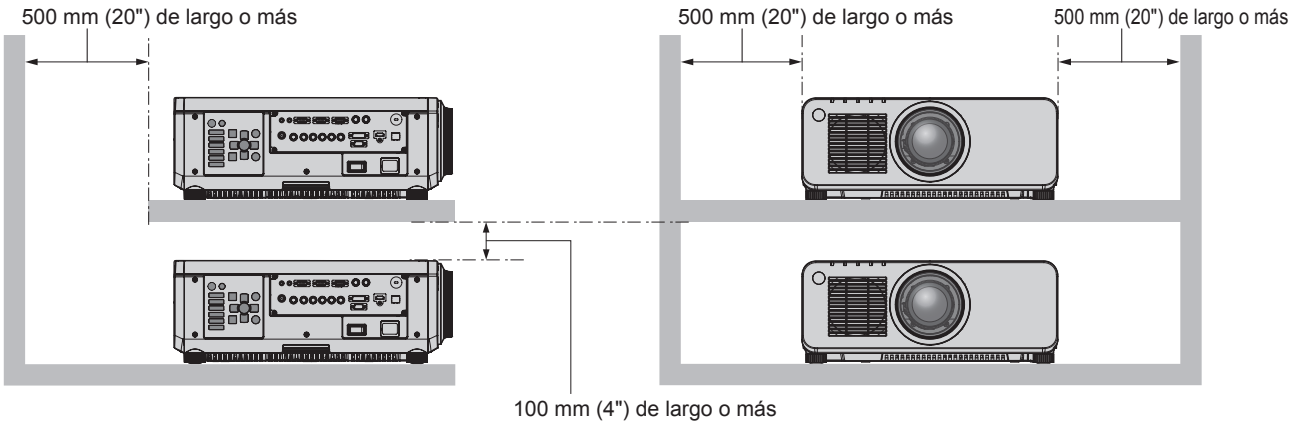

- No instale el proyector en un espacio reducido.
  Si fuera necesario instalar el proyector en un espacio reducido, instale el acondicionador de aire o el equipo de ventilación aparte. El calor de salida podría acumularse si la ventilación no es suficiente, lo que activaría el circuito de protección del proyector.

Seguridad

Al usar este producto, tome medidas de seguridad contra los siguientes incidentes.

- Filtración de información personal a través de este producto
- Uso no autorizado de este producto por parte de un tercero
- Interferencia o parada de este producto por parte de un tercero

Tome suficientes medidas de seguridad. (➡ páginas 133, 156)

- Procure que su contraseña sea tan difícil de adivinar como sea posible.
- Cambie su contraseña periódicamente.
- Panasonic Corporation o sus compañías afiliadas nunca le pedirá su contraseña directamente. No revele su contraseña en caso de que reciba peticiones semejantes.
- La conexión de red debe protegerse con un cortafuegos, etc.
- Especifique una contraseña para el control web y limite el número de usuarios que pueden iniciar sesión.

DIGITAL LINK

“DIGITAL LINK” es una tecnología que utiliza un cable transmisor de par trenzado para transmitir señales de vídeo, audio, Ethernet y de control en serie.

El proyector utiliza la Caja de interfaz digital opcional (núm. del modelo: ET-YFB100G), y el “transmisor XTP” de Extron Electronics. Para obtener información acerca del cable transmisor de par trenzado de otros fabricantes que se puede utilizar con el proyector compatible con DIGITAL LINK, visite el sitio web de Panasonic (http://panasonic.net/avc/projector/). Tenga en cuenta que la operación de verificación de los dispositivos de otros fabricantes se ha hecho según los elementos especificados por Panasonic Corporation y no todas se han verificado. En caso de problemas de funcionamiento o rendimiento provocados por dispositivos de otros fabricantes, póngase en contacto directamente con ellos. Además, la función de audio no está incluida en el proyector. Por lo tanto, no se admite la transmisión audio.

Menú Art-Net

“Art-Net” es un protocolo de comunicación de Ethernet basado en el protocolo TCP/IP. Usando el controlador y el software de aplicación DMX, es posible controlar el sistema de la iluminación y del escenario. Art-Net se basa en el protocolo de comunicación DMX512.

Desecho

Para desechar el producto, pregunte a la autoridad local competente o a su distribuidor para saber cuál es el método de desecho correcto.

La lámpara contiene mercurio. Al desechar las unidades de lámpara usadas, contacte a su autoridad local o a su comerciante para un método de desecho correcto.

Precauciones durante el uso

■ Para obtener una buena calidad de imagen

Para ver una imagen bonita en un contraste más alto, prepare un ambiente apropiado. Cierre las cortinas o persianas y apague cualquier luz que esté cerca de la pantalla para evitar que la luz del exterior, o la proveniente de luces interiores, se refleje en ella.

■ No toque la superficie de la lente de proyección con las manos desnudas.

Si la superficie de la lente de proyección se ensucia con huellas dactilares, u otros, estas se verán ampliadas y se proyectarán en la pantalla.

Coloque la cubierta de la lente suministrada en la lente de proyección o una lente de proyección opcional cuando no vaya a utilizar el proyector.

■ Chips DLP

- Los chips DLP se han fabricado utilizando tecnología de alta precisión. Tenga en cuenta que, en casos excepcionales, podrían faltar píxeles de alta precisión o permanecer siempre encendidos. Tenga presente que dicho fenómeno no indica un mal funcionamiento.
- Tenga en cuenta que dirigir un rayo láser de alta potencia hacia la superficie de la lente de proyección puede dañar los chips DLP.

■ No mueva el proyector ni lo someta a vibraciones o impactos mientras esté en funcionamiento.

De lo contrario, podría acortarse la vida del motor integrado.

■ Lámpara

La fuente luminosa del proyector es una lámpara de mercurio de alta presión.

Una lámpara de mercurio de alta presión tiene las siguientes características.

- La luminancia de la lámpara disminuirá con el tiempo de uso.
- La lámpara puede estallar con un fuerte sonido o acortarse su vida útil debido a un golpe, roturas o degradación debido a la acumulación de tiempo de uso.
- La vida útil de la lámpara varía considerablemente dependiendo de las diferencias individuales y de las condiciones de uso. En concreto, el encendido/apagado frecuente de la alimentación puede deteriorar notablemente la lámpara y afectar su vida útil.
- El uso continuado durante más de una semana deteriorará la lámpara. La degradación de la lámpara debido al uso continuado se puede reducir usando el menú [SETUP PROYECTOR] → [CAMBIO LAMP].
- En raras ocasiones, las lámparas podrían estallar al poco tiempo de iniciar la proyección.
- El riesgo de explosión aumenta cuando la lámpara se usa más allá del tiempo de reemplazo. Asegúrese de reemplazar la unidad de la lámpara regularmente.
  (“Cuándo se debe reemplazar la unidad de lámpara” (➡ página 165), “Cómo sustituir la unidad de la lámpara” (➡ página 166))
- Si la lámpara explota, el gas del interior de la lámpara se liberará en forma de humo.
- Se recomienda que guarde la Unidad de reemplazo de la lámpara en caso de que se presente alguna contingencia.

■ Conexiones con ordenadores y dispositivos externos

- Al conectar un ordenador o un dispositivo externo, lea este manual cuidadosamente en relación con la utilización de los cables eléctricos y los cables blindados.
- Utilice un cable comercial con un núcleo de ferrita para la conexión con el terminal <DVI-D IN>.

■ Visualización de imágenes en 3D

El proyector puede mostrar señales de vídeo en 3D proyectadas a través de diversos sistemas, como “compresión de cuadro” y “lado a lado”. Además, el proyector es compatible con las gafas 3D con el sistema DLP Link. Sin embargo, no se garantiza el correcto funcionamiento de todas las operaciones con las gafas 3D.

Debe utilizar dispositivos externos para ver imágenes en 3D (como gafas 3D o dispositivos de salida de señal de vídeo) aptos para su sistema 3D. Las conexiones del proyector y de los dispositivos externos son diferentes y dependen del sistema 3D que se utilizará, por lo que debe consultar las instrucciones de operación de los dispositivos externos que utilice.

Consulte “Lista de señales 3D compatibles” (➡ página 185) para conocer los tipos de señales de vídeo en 3D que pueden utilizarse con el proyector.

Accesorios

Asegúrese de que se suministran los siguientes accesorios con su proyector. Los números indicados entre < > especifican el número de accesorios.

Unidad de mando a distancia inalámbrico/alámbrico <1>
(N2QAYA000060)



Cable de alimentación <1>
(TXFSX01RGRZ)

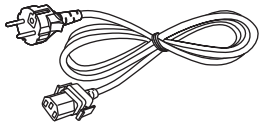

Cable de alimentación <1>
(TXFSX02RGRZ)

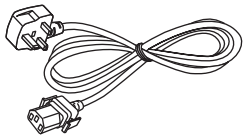

Cubierta de la base de la lente <1>
(TKPB62301)



Cubierta de la lente <1>
(TKKL5244-1)

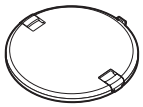

(Solamente modelos con lente)

CD-ROM <1>
(TXFQB02VLJ1)



Pila AAA/R03 <2>

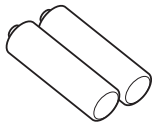

(Para la unidad del mando a distancia)

Atención

- Después de desembalar el proyector, deseche correctamente la tapa del cable de alimentación y el material de embalaje.
- No utilice el cable de alimentación suministrado para dispositivos que no sean este proyector.
- Si faltan accesorios, consulte con su distribuidor.
- Almacene las piezas pequeñas de forma correcta y manténgalas fuera del alcance de niños pequeños.

Nota

- Los números de modelo de los accesorios están sujetos a cambio sin previo aviso.

Contenido del CD-ROM suministrado

El contenido del CD-ROM suministrado es el siguiente.

Instrucciones/lista (PDF)	Instrucciones de operación – Manual de Funciones	
	Multi Projector Monitoring & Control Software Instrucciones de operación	
	Logo Transfer Software Instrucciones de operación	
	List of Compatible Projector Models	Esta lista enumera los proyectores compatibles con el software incluido en el CD-ROM y sus restricciones.

Software	Multi Projector Monitoring & Control Software (Windows)	Este software le permite controlar diferentes proyectores conectados a la LAN.
	Logo Transfer Software (Windows)	Este software le permite transferir al proyector imágenes originales, como por ejemplo los logotipos de la empresa que se mostrarán al inicio de la proyección.

Accesorios opcionales

Accesorios opcionales (nombre del producto)	Núm. de modelo	
Lente de proyección	Lento de zoom	ET-DLE085, ET-DLE150, ET-DLE250, ET-DLE350, ET-DLE450
	Lente de foco fijo	ET-DLE055
Soporte de montaje en el techo	ET-PKD120H (para techos altos), ET-PKD120S (para techos bajos), ET-PKD120B (Soporte de montaje de poryector)	
Unidad de reemplazo de la lámpara	ET-LAD120 (1 pz), ET-LAD120W (2 pzs)	
Unidad de reemplazo de la lámpara (para el modo retrato)	ET-LAD120P (1 pz), ET-LAD120PW (2 pzs)	
Kit de actualización	ET-UK20 (sólo para PT-DZ870E)	
Caja de interfaz digital	ET-YFB100G	

Nota

- Los números de modelo de los accesorios opcionales están sujetos a cambio sin previo aviso.

Pantalla de inicio

Cuando el proyector se enciende por primera vez después de la compra, así como al ejecutar [TODOS LOS DATOS DE USUARIO] en el menú [SETUP PROYECTOR] → [INICIALIZAR], aparece la pantalla del ajuste del enfoque después de que la proyección comience y, a continuación, aparece la pantalla de ajuste inicial. Realice los ajustes en función de las circunstancias.
En otros casos, podrá modificar los ajustes mediante operaciones desde el menú.

Ajuste del enfoque

Ajuste el enfoque para visualizar la pantalla de menú claramente.
También es posible que deba ajustar el zoom y el desplazamiento.
Consulte “Ajuste del enfoque, el zoom y el desplazamiento” (➡ página 58) para obtener más información.

1) Pulse ▲▼◀▶ para ajustar el enfoque.



2) Pulse el botón <MENU> para comenzar con el ajuste inicial.

Ajuste inicial (idioma de visualización)

Seleccione el idioma que aparecerá en pantalla.
Una vez finalizado el ajuste inicial, puede cambiar el idioma de la visualización desde el menú [PANTALLA DE IDIOMA(LANGUAGE)].

1) Pulse ▲▼ para seleccionar el idioma de visualización.



2) Pulse el botón <ENTER> para comenzar con el ajuste inicial.

Configuración inicial (ajustes de instalación)

Ajuste [MÉTODO DE PROYECCIÓN] y [CONTROL VENTILACIÓN] dependiendo del modo de la instalación. Consulte “Modo de la instalación” (➡ página 31) para obtener más información.

Ajuste [MODO GRAN ALTITUD] en [SÍ] al usar el proyector en altitudes elevadas de entre 1 400 m (4 593') y 2 700 m (8 858') sobre el nivel del mar.

Una vez finalizado el ajuste inicial, puede cambiar los ajustes de cada opción desde el menú [SETUP PROYECTOR].

1) Pulse ▲▼ para seleccionar un elemento.

2) Pulse ◀▶ para cambiar el ajuste.

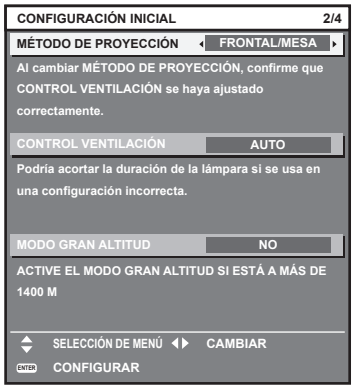

3) Pulse el botón <ENTER> para comenzar con el ajuste inicial.

Configuración inicial (modo en espera)

Ajuste el modo de funcionamiento durante el modo en espera. El ajuste predeterminado es [NORMAL], que le permite usar la función de red durante el modo en espera. Para reducir el consumo de energía durante el modo en espera, ajuste esta función en [ECO]. Después de completar el ajuste inicial, puede cambiar el ajuste desde el menú [SETUP PROYECTOR] → [MODO STANDBY].

1) Pulse ◀▶ para cambiar el ajuste.

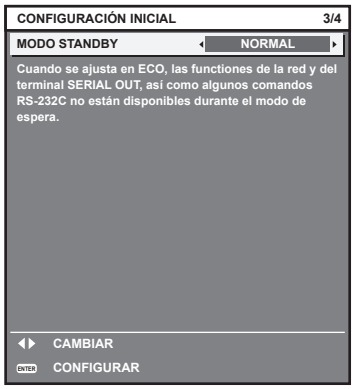

2) Pulse el botón <ENTER> para comenzar con el ajuste inicial.

Nota

- La pantalla de ajuste inicial mostrada arriba aparece al encender el proyector por primera vez tras comprarlo. Si ejecuta [TODOS LOS DATOS DE USUARIO] desde el menú [SETUP PROYECTOR] → [INICIALIZAR], aparece la opción de [MODO STANDBY] configurada antes de la ejecución.

Configuración inicial (configuración de la pantalla)

Ajuste el formato de pantalla (relación de aspecto) y la posición de visualización de la imagen. Una vez finalizado el ajuste inicial, puede cambiar los ajustes de cada opción desde el menú [OPCION DISPLAY] → [AJUSTE PANTALLA].

1) Pulse ▲▼ para seleccionar un elemento.

2) Pulse ◀▶ para cambiar el ajuste.



3) Pulse el botón <ENTER>.

- Confirme el valor de ajuste y complete el ajuste inicial.

Nota

- Si pulsa el botón <MENU> mientras aparece la pantalla de ajuste inicial, puede volver a la pantalla anterior.
- Para realizar más operaciones una vez terminados los ajustes iniciales, consulte “Selección de la señal de entrada” (➡ página 58).
- De forma predeterminada, la zona horaria del proyector es +09:00 (hora estándar de Japón y Corea). Cambie esta configuración en el menú [SETUP PROYECTOR] → [FECHA Y HORA] → [ZONA HORARIA] para ajustarse a la zona horaria de la región en la que vaya a utilizar el proyector.

Acerca de su proyector

Mando a distancia

■ Delante

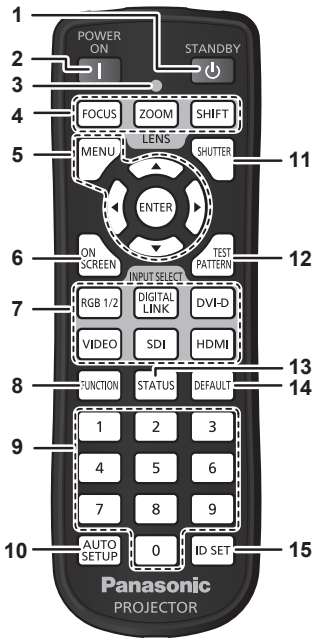

■ Arriba

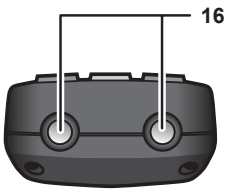

■ Abajo

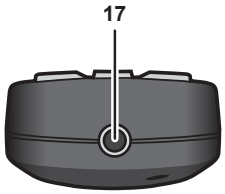

1 Botón <⏻> de modo en espera
Sitúa el proyector en el estado apagado (modo en espera) cuando el interruptor <MAIN POWER> del proyector está en <ON> y el proyector está en el modo de proyección.

2 Botón <|> de alimentación
Inicia la proyección cuando el interruptor <MAIN POWER> en el proyector se establece en <ON> cuando el suministro está apagado (modo en espera).

3 Indicador del mando a distancia
Parpadea si se presiona cualquier botón del mando a distancia.

4 Botones de la lente (<FOCUS>, <ZOOM>, <SHIFT>)
Ajusta la lente de proyección. (➡ página 58)

5 Botón <MENU>/botón <ENTER>/botones ▲▼◀▶
Utilizados para moverse por la pantalla del menú. (➡ página 65)

6 Botón <ON SCREEN>
Enciende (muestra)/apaga (oculta) la función de visualización de menú en pantalla. (➡ página 61)

7 Botones de selección de entrada (<RGB1/2>, <DIGITAL LINK>, <DVI-D>, <VIDEO>, <SDI>, <HDMI>)
Cambia la señal de entrada que se va a proyectar. (➡ página 62)

8 Botón <FUNCTION>
Asigna una operación utilizada frecuentemente como botón de acceso directo. (➡ página 63)

9 Botones numéricos (<0> - <9>)
Usado cuando el sistema utiliza proyectores múltiples. Usado para introducir números de ID o contraseñas.

10 Botón <AUTO SETUP>
Ajusta automáticamente la posición de visualización de la imagen mientras esta se proyecta. [EN PROGRESIÓN] aparece en la pantalla mientras la imagen se ajusta automáticamente. (➡ página 63)

11 Botón <SHUTTER>
Utilizado para desactivar temporalmente la imagen. (➡ página 61)

12 Botón <TEST PATTERN>
Muestra el patrón de prueba. (➡ página 63)

13 Botón <STATUS>
Muestra la información del proyector.

14 Botón <DEFAULT>
Restablece el contenido del sub-menú a los ajustes predeterminados de fábrica. (➡ página 66)

15 Botón <ID SET>
Establece el número de ID del mando a distancia de un sistema que use múltiples proyectores. (➡ página 28)

16 Transmisor de señales del mando a distancia

17 Terminal del mando a distancia alámbrico
Conecta con el proyector con un cable. (➡ página 29)

Atención

- No deje caer el mando a distancia.
- Evite el contacto con líquidos y humedad.
- No intente modificar o desarmar el mando a distancia.

Nota

- Si utiliza el mando a distancia señalando directamente al receptor del proyector, hágalo a una distancia de aproximadamente 30 m (98'5") o menos del receptor del mando a distancia. El mando a distancia puede controlar en ángulos de hasta ±30° verticalmente y horizontalmente, aunque el rango efectivo de control puede que se reduzca.
- Si hay obstáculos entre el mando a distancia y el receptor de señales del mando a distancia, el mando a distancia podría no funcionar correctamente.
- La señal se reflejará en la pantalla. Sin embargo, el rango de funcionamiento podría estar limitado debido a la pérdida de reflexión de la luz, a causa del material de la pantalla.

- Si el receptor de señales del mando a distancia recibe una luz fuerte directamente, como por ejemplo una luz fluorescente, el mando a distancia podría no funcionar correctamente. Úselo en un lugar alejado de la fuente luminosa.
- El indicador de alimentación <ON (G)/STANDBY (R)> parpadeará si el proyector recibe una señal del mando a distancia.

Cuerpo del proyector

■ Delante

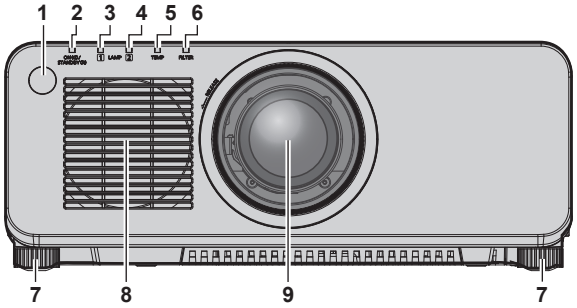

■ Lateral

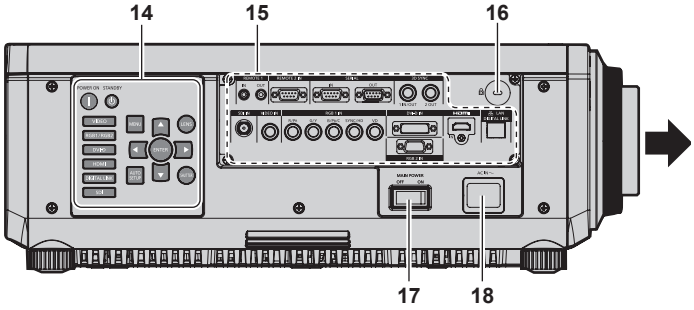

■ Detrás

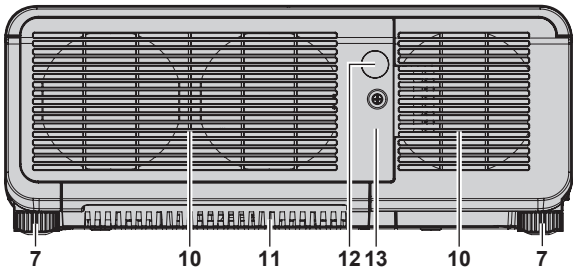

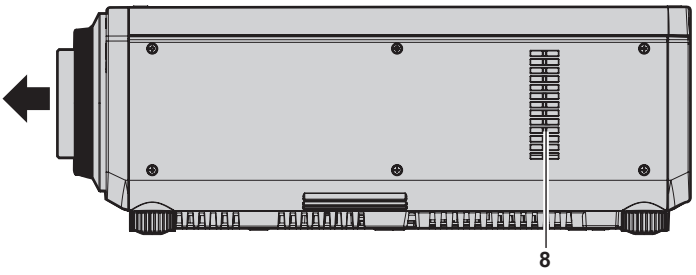

■ Abajo

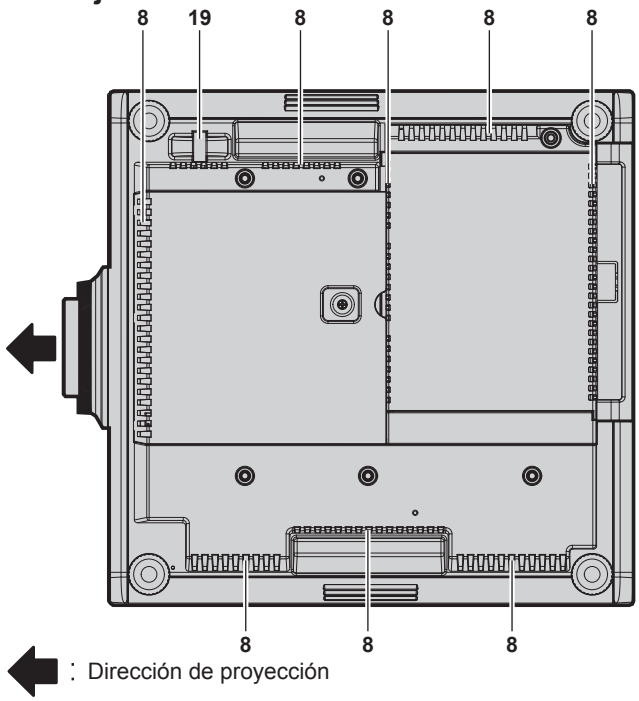

: Dirección de proyección

ADVERTENCIA

Mantenga sus manos y otros objetos alejados del orificio de salida de aire.

- Mantenga alejados sus manos y rostro.
- No introduzca sus dedos.
- Mantenga alejados los objetos sensibles al calor.

El aire caliente del orificio de salida de aire puede causar quemaduras, lesiones o deformaciones.

1 Receptor de señal del mando a distancia (vista frontal)

2 Indicador de alimentación <ON (G)/STANDBY (R)>
Muestra el estado de la fuente de alimentación.

3 Indicador de lámpara <LAMP1>
Muestra el estado de la lámpara 1.

4 Indicador de lámpara <LAMP2>
Muestra el estado de la lámpara 2.

5 Indicador de temperatura <TEMP>
Muestra el estado de la temperatura interna.

6 Indicador de filtro <FILTER>
Muestra el estado de la caja del filtro de aire y del filtro de aire.

7 Pie ajustable
Ajusta el ángulo de proyección.

8 Orificio de entrada de aire

9 Lente de proyección
(Solamente modelos con lente)

10 Orificio de salida de aire

11 Caja del filtro de aire

12 Receptor de señal del mando a distancia (vista posterior)

13 Cubierta de la unidad de lámpara

14 Panel de control (➡ página 26)

15 Terminales de conexión (➡ página 27)

16 Ranura de seguridad
Esta ranura de seguridad es compatible con los cables de seguridad Kensington.

17 Interruptor <MAIN POWER>
Enciende/apaga la alimentación principal.

18 Terminal <AC IN>
Conecte el cable de alimentación suministrado.

19 Puerto para gancho antirrobo
Sirva para colocar un cable para evitar robos, etc.

Atención

- No bloquee los puertos de ventilación (entrada y salida) del proyector.

■ Panel de control

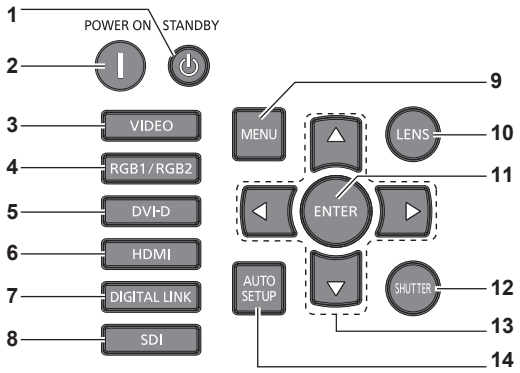

1 Botón <⏻> de modo en espera
Sitúa el proyector en el estado apagado (modo en espera) cuando el interruptor <MAIN POWER> del proyector está en <ON> y el proyector está en el modo de proyección.

2 Botón <|> de alimentación
Inicia la proyección cuando el interruptor <MAIN POWER> en el proyector se establece en <ON> cuando el suministro está apagado (modo en espera).

3 Botón <VIDEO>
Cambia la entrada a VIDEO.

4 Botón <RGB1/RGB2>
Cambia la entrada a RGB.

5 Botón <DVI-D>
Cambia la entrada a DVI-D.

6 Botón <HDMI>
Cambia la entrada a HDMI.

7 Botón <DIGITAL LINK>
Cambia la entrada a DIGITAL LINK.

8 Botón <SDI>
Cambia la entrada a SDI.
(Sólo para PT-DZ870E)

9 Botón <MENU>
Muestra u oculta el menú principal. (➡ página 65)
Vuelve al menú anterior cuando se visualiza un submenú.
Si mantiene pulsado el botón <MENU> en el panel de control durante al menos tres segundos mientras está desactivado el menú en pantalla, se enciende el menú en pantalla.

10 Botón <LENS>
Ajusta el enfoque, el zoom y el desplazamiento (posición) de la lente.

11 Botón <ENTER>
Determina y ejecuta un elemento en la pantalla del menú.

12 Botón <SHUTTER>
Utilizado para desactivar temporalmente la imagen.
(➡ página 61)

13 Botones ▲▼◀▶
Úselo para seleccionar elementos en la pantalla del menú, cambiar ajustes y ajustar niveles.
También se utilizan para introducir una contraseña en [SEGURIDAD] o para introducir caracteres.

14 Botón <AUTO SETUP>
Ajusta automáticamente la posición de visualización de la imagen durante su proyección. [EN PROGRESIÓN] aparece en la pantalla durante el ajuste automático. (➡ página 63)

■ Terminales de conexión

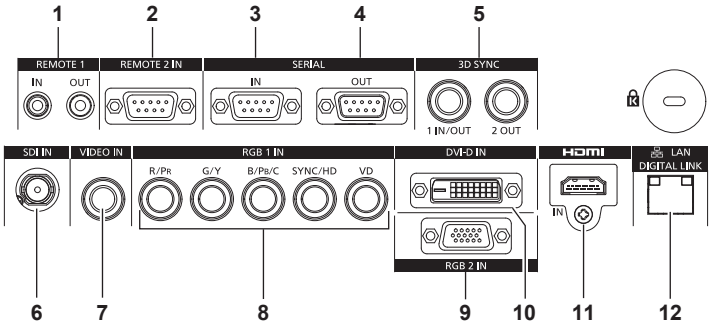

1 Terminal <REMOTE 1 IN>/Terminal <REMOTE 1 OUT>
Son los terminales para conectar el mando a distancia para el control en serie cuando el sistema usa múltiples proyectores.

2 Terminal <REMOTE 2 IN>
Este es un terminal para controlar a distancia el proyector usando el circuito de control externo.

3 Terminal <SERIAL IN>
Terminal compatible con RS-232C para controlar externamente el proyector mediante su conexión con un ordenador.

4 Terminal <SERIAL OUT>
Un terminal para emitir la señal conectada al terminal <SERIAL IN>.

5 Terminal <3D SYNC 1 IN/OUT> / Terminal <3D SYNC 2 OUT>
Esta es una terminal para la entrada o salida de señales de control al usar el proyector en sistemas 3D.

6 Terminal <SDI IN>
Terminal para la entrada de las señales SDI. (Sólo para PT-DZ870E)

7 Terminal <VIDEO IN>
Terminal para la entrada de señales de vídeo.

8 Terminal <RGB 1 IN> (<R/P_R>, <G/Y>, <B/P_B/C>, <SYNC/HD>, <VD>)
Terminal para la entrada de señales RGB o señales YC_BC_R/YP_BP_R y Y/C.

9 Terminal <RGB 2 IN>
Terminal para la entrada de señales RGB o señales YC_BC_R/YP_BP_R.

10 Terminal <DVI-D IN>
Terminal para la entrada de las señales DVI-D.

11 Terminal <HDMI IN>
Terminal para la entrada de las señales HDMI.

12 Terminal <DIGITAL LINK/LAN>
El terminal LAN para establecer una conexión de red. También se utiliza para conectar un dispositivo de transmisión de señal de vídeo a través del terminal LAN.

Atención

- Si se conecta un cable LAN directamente al proyector, la conexión de red debe realizarse en interiores.

Uso del mando a distancia

Inserción y extracción de las pilas

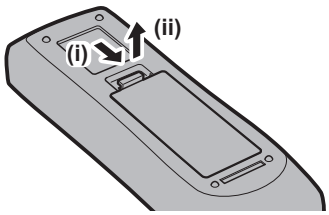

Figura 1

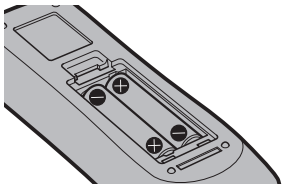

Figura 2

1) Abra la tapa. (Figura 1)

2) Introduzca las pilas y cierre la tapa (introduzca primero el lado ⊖). (Figura 2)

- Cuando extraiga las pilas, siga los pasos en orden inverso.

Ajuste del número de ID del mando a distancia

Si se asigna un número de ID único a cada proyector puede controlar todos los proyectores simultánea o individualmente cuando use un sistema con múltiples proyectores utilizando un solo mando a distancia.

Tras establecer el número de ID del proyector, establezca el mismo número de ID en el mando a distancia.

El número de ID predeterminado de fábrica del proyector es [TODOS]. Si se utiliza un solo proyector, mantenga pulsado el botón <ID SET> en el mando a distancia por lo menos tres segundos para ajustar el número de ID del mando a distancia en [TODOS]. Además, si el número de ID del proyector es desconocido, al ajustar el número de ID en [TODOS] podrá activar el mando a distancia.

Configuración

1) Pulse el botón <ID SET> en el mando a distancia.

2) En el transcurso de cinco segundos, pulse el número de ID de dos dígitos establecido para el proyector usando los botones numéricos (<0> - <9>).

- Cuando el número de ID se ajusta en [TODOS], el usuario puede controlar el proyector independientemente del ajuste del número de ID del proyector.

Atención

- Procure no pulsar el botón <ID SET> del mando a distancia de forma accidental, ya que el número de ID del mando a distancia puede ajustarse incluso sin el proyector. Si se pulsa el botón <ID SET> y no se pulsa ninguno de los botones numéricos (<0> - <9>) en los siguientes cinco segundos, el número de ID recupera su valor original previo al momento de pulsar el botón <ID SET>.
- El número de ID especificado en el mando a distancia se almacenará a menos que se establezca de nuevo. Sin embargo, se borrará si las pilas del mando a distancia se agotan. Al sustituir las pilas, vuelva a establecer el mismo número de ID.

Nota

- Cuando el número de ID del mando a distancia se ajusta en [0], el usuario puede controlar el proyector independientemente del ajuste del número de ID del proyector, al igual que cuando se selecciona [TODOS].
- Configure el número de ID del proyector desde el menú [SETUP PROYECTOR] → [ID DEL PROYECTOR].

Conexión al proyector con un cable

Cuando use un sistema con múltiples proyectores, utilice los cables de miniclavija estéreo M3 comerciales y conecte los otros dispositivos con los terminales <REMOTE 1 IN>/<REMOTE 1 OUT> del cuerpo del proyector.

El mando a distancia es efectivo incluso en lugares donde hay un obstáculo en el recorrido de la luz o donde los dispositivos son susceptibles a la luz exterior.

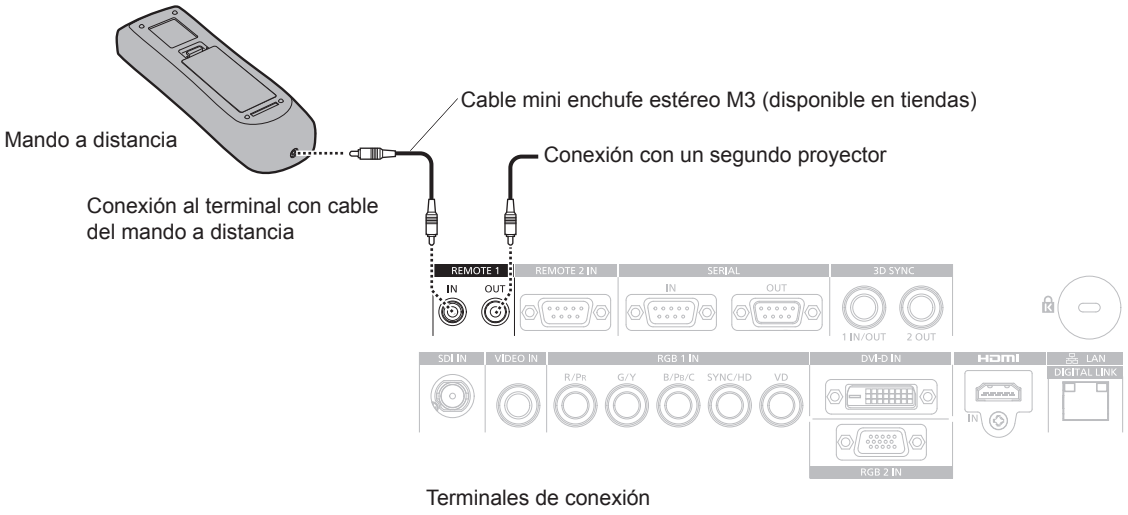

Terminales de conexión

Atención

- Utilice un cable blindado de dos conductores de 15 m (49'3") de longitud o menos. Es posible que el mando a distancia no funcione si la longitud del cable supera los 15 m (49'3") o si el blindaje del cable es inadecuado.

Capítulo 2 Primeros pasos

Este capítulo describe los pasos previos necesarios antes de utilizar el proyector, como la configuración y las conexiones.

Configuración

Modo de la instalación

Hay seis maneras de configurar el proyector. Ajuste el menú [SETUP PROYECTOR] → [MÉTODO DE PROYECCIÓN] (➡ página 110) dependiendo del método de instalación. Ajuste [CONTROL VENTILACIÓN] en [AUTO]. Si utiliza el proyector con [CONTROL VENTILACIÓN] mal configurado, la vida útil de la lámpara puede acortarse.

Montaje en el techo y proyección frontal

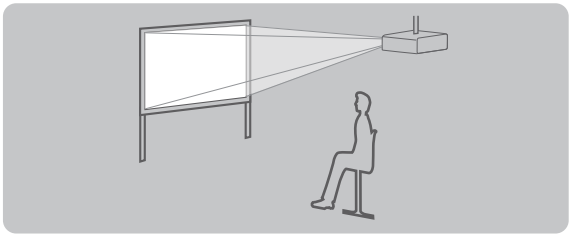

Elemento de menú	Método
[MÉTODO DE PROYECCIÓN]	[FRONTAL/TECHO]
[CONTROL VENTILACIÓN]	[AUTO]

Instalación en mesa/suelo y retroproyección
(Usando la pantalla translúcida)

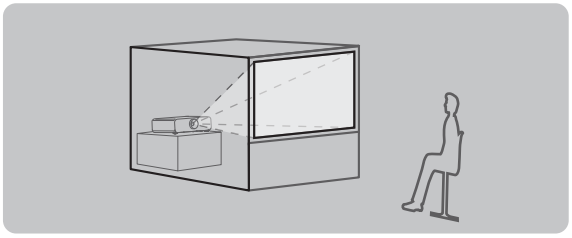

Elemento de menú	Método
[MÉTODO DE PROYECCIÓN]	[RETRO/MESA]
[CONTROL VENTILACIÓN]	[AUTO]

Montaje en el techo y retroproyección
(Usando la pantalla translúcida)

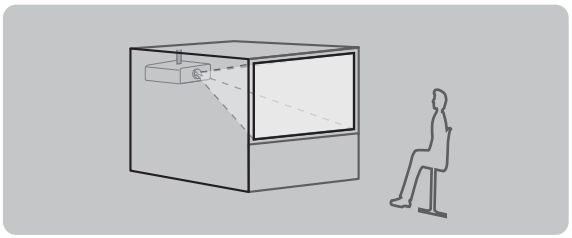

Elemento de menú	Método
[MÉTODO DE PROYECCIÓN]	[RETRO/TECHO]
[CONTROL VENTILACIÓN]	[AUTO]

Instalación en mesa/suelo y proyección frontal

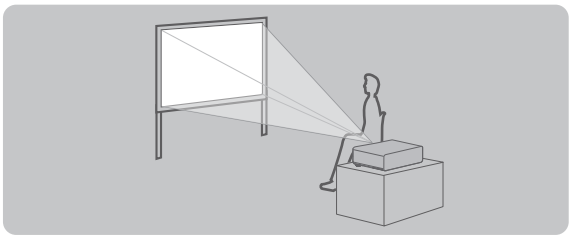

Elemento de menú	Método
[MÉTODO DE PROYECCIÓN]	[FRONTAL/MESA]
[CONTROL VENTILACIÓN]	[AUTO]

Configuración del retrato y retroproyección*1
(Usando la pantalla translúcida)

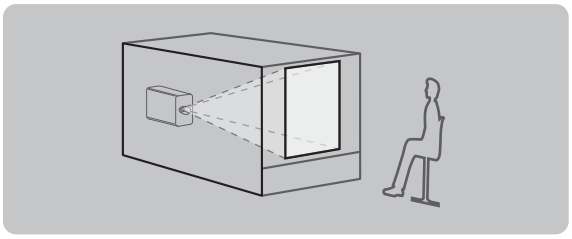

Elemento de menú	Método
[MÉTODO DE PROYECCIÓN]	[RETRO/MESA]
[CONTROL VENTILACIÓN]	[CONFIG. RETRATO]*2

Configuración del retrato y proyección frontal*1

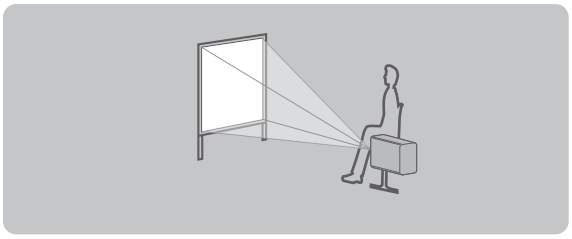

Elemento de menú	Método
[MÉTODO DE PROYECCIÓN]	[FRONTAL/MESA]
[CONTROL VENTILACIÓN]	[CONFIG. RETRATO]*2

*1 Para la configuración del retrato, utilice la Unidad de reemplazo de la lámpara (para el modo retrato) opcional (núm. de modelo: ET-LAD120P (1 pz), ET-LAD120PW (2 pzs)).

*2 Si utiliza la Unidad de reemplazo de la lámpara (para el modo retrato) opcional (núm. de modelo: ET-LAD120P (1 pz), ET-LAD120PW (2 pzs)), las condiciones de enfriamiento quedarán ajustadas en [CONFIG. RETRATO].

Nota

- En el modo retrato, el menú en pantalla se visualiza de lado.

Piezas para el montaje en el techo (opcional)

Puede instalar el proyector en el techo usando el Soporte de montaje en el techo opcional (Núm. de modelo: ET-PKD120H (para techos altos), ET-PKD120S (para techos bajos) y ET-PKD120B (Soporte de montaje de poryector)).

- Asegúrese de utilizar el Soporte de montaje en el techo especificado para este proyector.
- Consulte las Instrucciones de operación suministradas con el Soporte de montaje en el techo al instalar el proyector con el soporte.

Atención

- Para garantizar el buen funcionamiento y la seguridad del proyector, la instalación del Soporte de montaje en el techo debe dejarse en manos de su distribuidor o un técnico cualificado.

Tamaño de pantalla y distancia focal

Consulte el tamaño de la pantalla y las distancias de proyección para instalar el proyector. El tamaño y posición de la imagen pueden ajustarse de acuerdo con la posición y el tamaño de pantalla.

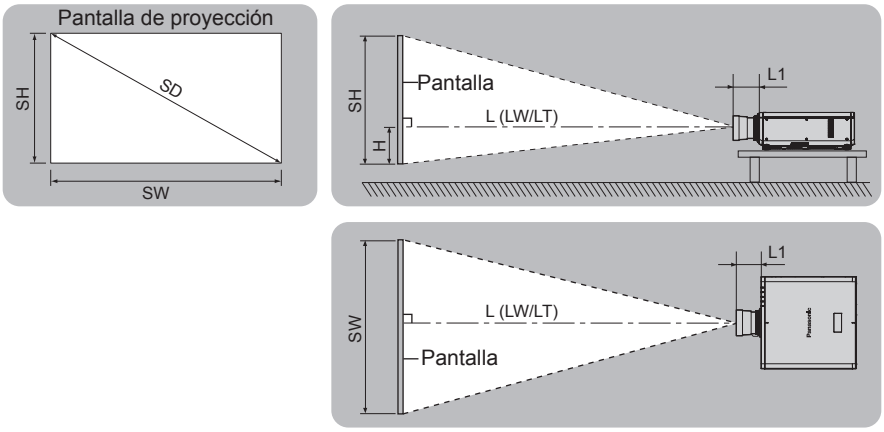

(Unidad: m)

L (LW/LT)*1	Distancia de proyección
L1	Dimensión del saliente de la lente
SH	Altura de la imagen
SW	Anchura de la imagen
H	Distancia del centro de la lente al borde más bajo de la imagen
SD	Tamaño diagonal de la imagen

*1 LW: distancia de proyección mínima cuando se usa la lente de zoom
LT: distancia de proyección máxima cuando se usa la lente de zoom

(Unidad: m)

Núm. de modelo de la lente de proyección	Dimensión del L1 (valor aproximado)
Lente estándar	0,043
ET-DLE055	0,027
ET-DLE085	0,084
ET-DLE150	0,044
ET-DLE250	0,045
ET-DLE350	0,051
ET-DLE450	0,095

Atención

- Antes de llevar a cabo la configuración, lea “Precauciones respecto al uso” (➡ página 15).
- No use el proyector y el equipo láser de alta potencia en la misma habitación. Los chips DLP pueden resultar dañados si un rayo láser entra en contacto con la superficie de la lente de proyección.

Margen de proyección [GEOMETRÍA(2D)]

(Sólo para PT-DZ870E)

[KEYSTONE VERTICAL] (visto desde el lateral)

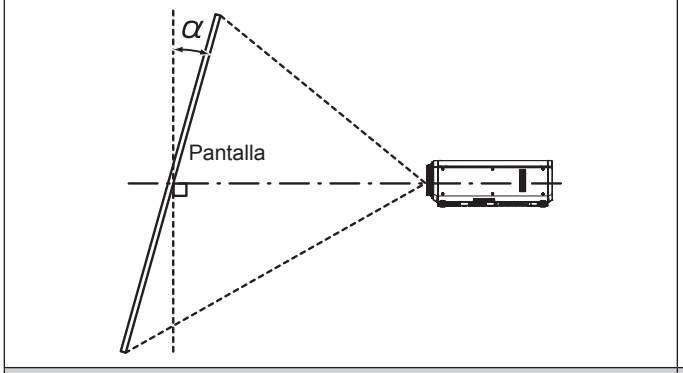

[KEYSTONE HORIZONTAL] (visto desde arriba)

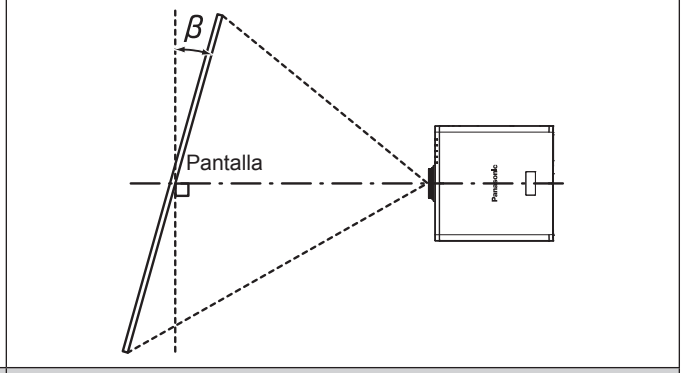

Corrección de arco vertical (visto desde el lateral)

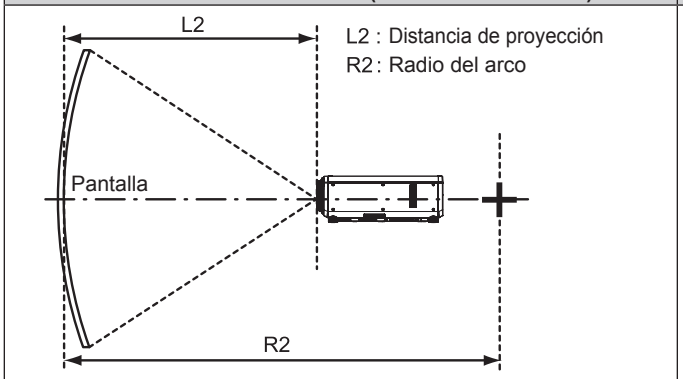

Corrección de arco horizontal (visto desde arriba)

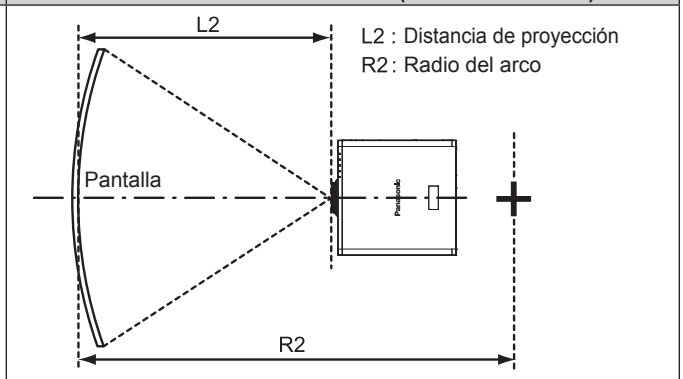

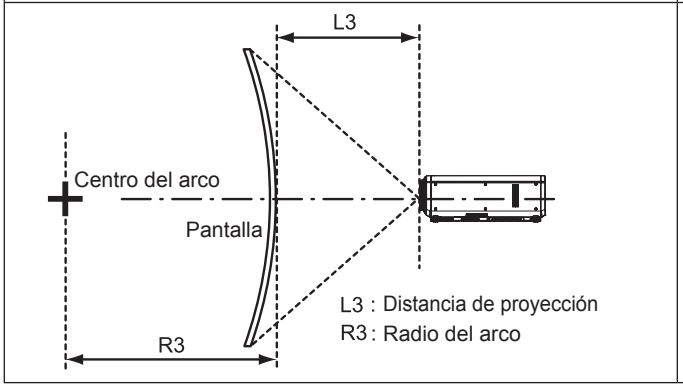

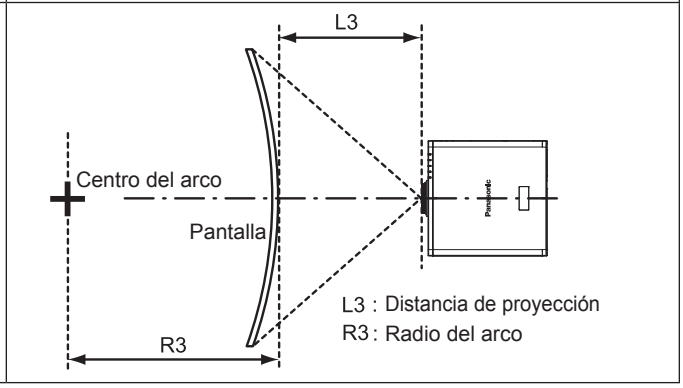

Estado estándar

Núm. de modelo de la lente de proyección	Sólo para [KEYSTONE]		[KEYSTONE] y [CURVATURA] usados juntos				Sólo para [CURVATURA]	
	Ángulo de corrección trapezoidal vertical α (°)	Ángulo de corrección trapezoidal horizontal β (°)	Ángulo de corrección trapezoidal vertical α (°)	Ángulo de corrección trapezoidal horizontal β (°)	Valor mínimo de R2/L2	Valor mínimo de R3/L3	Valor mínimo de R2/L2	Valor mínimo de R3/L3
Lente de zoom estándar	±40	±15	±20	±15	0,9	1,7	0,5	1
ET-DLE055	±22	±15	±8	±8	1,7	4,3	1	2,6
ET-DLE085	±22	±15	±8	±8	1,7	4,3	1	2,6
ET-DLE150	±40	±15	±20	±15	1,1	2,6	0,6	1,5
ET-DLE250	±40	±15	±20	±15	0,7	1,3	0,4	0,7
ET-DLE350	±40	±15	±20	±15	0,4	0,8	0,3	0,5
ET-DLE450	±40	±15	±20	±15	0,3	0,6	0,2	0,3

Al usar el Kit de actualización opcional (núm. de modelo: ET-UK20)

Núm. de modelo de la lente de proyección	Sólo para [KEYSTONE]		[KEYSTONE] y [CURVATURA] usados juntos				Sólo para [CURVATURA]	
	Ángulo de corrección trapezoidal vertical α (°)	Ángulo de corrección trapezoidal horizontal β (°)	Ángulo de corrección trapezoidal vertical α (°)	Ángulo de corrección trapezoidal horizontal β (°)	Valor mínimo de R2/L2	Valor mínimo de R3/L3	Valor mínimo de R2/L2	Valor mínimo de R3/L3
Lente de zoom estándar	±40	±40	±20	±15	0,7	1,3	0,4	0,7
ET-DLE055	±22	±15	±8	±8	1,3	3,3	0,8	1,9
ET-DLE085	±22	±15	±8	±8	1,3	3,3	0,8	1,9
ET-DLE150	±40	±40	±20	±15	0,9	2	0,5	1,1
ET-DLE250	±40	±40	±20	±15	0,5	1	0,3	0,6
ET-DLE350	±45	±40	±20	±15	0,3	0,6	0,2	0,4
ET-DLE450	±45	±40	±20	±15	0,2	0,4	0,2	0,3

*1 No puede corregir [KEYSTONE VERTICAL] y [KEYSTONE HORIZONTAL] si el total excede 55° al usarse al mismo tiempo.

Nota

- Cuando se usa [GEOMETRÍA(2D)], el enfoque de la pantalla al completo puede ser perdido al aumentar la corrección.
- Haga de la pantalla curvada una forma de arco circular con una parte del círculo perfecto eliminada.
- El rango de ajuste de los elementos de [GEOMETRÍA(2D)] puede no coincidir con el rango de proyección mencionado, dependiendo de la lente de proyección. Utilice este proyector dentro del rango de proyección, ya que de lo contrario la corrección no funcionará.
- [GEOMETRÍA(2D)] puede seleccionarse solamente cuando se visualiza una imagen 2D. El ajuste no es válido durante la visualización de una imagen 3D. Al ejecutar la corrección trapezoidal mientras se visualiza una imagen 3D, seleccione [KEYSTONE(3D)].
  Sin embargo, si [AJUSTE DEL SISTEMA 3D] se ajusta en [DUAL (IZQUIERDA)] o [DUAL (DERECHA)], la corrección trapezoidal puede realizarse seleccionando [GEOMETRÍA(2D)] incluso durante la visualización de la imagen 3D.

Distancia de proyección de cada lente de proyección

Es posible que se produzca un error del ±5 % en relación con las distancias de proyección mencionadas.
Además, cuando se utilizan [GEOMETRÍA(2D)] y [KEYSTONE], la distancia se corrige para situarse por debajo del tamaño de pantalla especificado.

Para PT-DZ870E

■ Cuando la relación de aspecto de pantalla es 16:10

(Unidad: m)

Tipo de lente			Lente de zoom estándar		Lente opcional						
					Lente de foco fijo	Lente de zoom de enfoque ultracorto		Lente de zoom de enfoque corto		Lente de zoom de enfoque intermedio	
Núm. de modelo de la lente de proyección			—		ET-DLE055	ET-DLE085		ET-DLE150		ET-DLE250	
Relación de lanzamiento*1			1,7-2,4:1		0,8:1	0,8-1,0:1		1,3-1,9:1		2,3-3,6:1	
Tamaño de la pantalla de proyección			Distancia de proyección (L)								
Diagonal (SD)	Altura (SH)	Anchura (SW)	Mín. (LW)	Máx. (LT)	Fijo	Mín. (LW)	Máx. (LT)	Mín. (LW)	Máx. (LT)	Mín. (LW)	Máx. (LT)
1,27 (50")	0,673	1,077	1,82	2,57	0,83	0,82	1,04	1,38	2,01	2,42	3,87
1,52 (60")	0,808	1,292	2,20	3,10	1,00	1,00	1,25	1,66	2,43	2,92	4,65
1,78 (70")	0,942	1,508	2,58	3,63	1,18	1,17	1,47	1,95	2,84	3,42	5,44
2,03 (80")	1,077	1,723	2,95	4,16	1,35	1,35	1,68	2,23	3,25	3,92	6,23
2,29 (90")	1,212	1,939	3,33	4,69	1,53	1,52	1,90	2,52	3,66	4,42	7,02
2,54 (100")	1,346	2,154	3,71	5,21	1,70	1,70	2,11	2,81	4,08	4,92	7,81
3,05 (120")	1,615	2,585	4,47	6,27	2,05	2,05	2,55	3,38	4,90	5,91	9,39
3,81 (150")	2,019	3,231	5,60	7,86	2,58	2,57	3,19	4,24	6,14	7,41	11,75
5,08 (200")	2,692	4,308	7,50	10,50	3,45	3,44	4,27	5,67	8,20	9,91	15,70
6,35 (250")	3,365	5,385	9,39	13,14	—	4,31	5,35	7,10	10,26	12,41	19,64
7,62 (300")	4,039	6,462	11,28	15,79	—	5,18	6,43	8,53	12,33	14,91	23,59
8,89 (350")	4,712	7,539	13,18	18,43	—	6,06	7,51	9,96	14,39	17,40	27,53
10,16 (400")	5,385	8,616	15,07	21,07	—	6,93	8,59	11,39	16,45	19,90	31,48
12,70 (500")	6,731	10,770	18,86	26,36	—	8,67	10,75	14,25	20,58	24,90	39,37
15,24 (600")	8,077	12,923	22,64	31,65	—	10,42	12,91	17,11	24,70	29,89	47,25

Tipo de lente			Lente opcional				Posición de la altura (H)*2	
			Lente de zoom de enfoque largo		Lente de zoom de enfoque ultralargo			
Núm. de modelo de la lente de proyección			ET-DLE350		ET-DLE450		Lente de zoom estándar/ ET-DLE085/ ET-DLE150/ ET-DLE250/ ET-DLE350/ ET-DLE450	ET-DLE055 (Fijo)
Distancia focal*1			3,6-5,4:1		5,4-8,6:1			
Tamaño de la pantalla de proyección			Distancia de proyección (L)					
Diagonal (SD)	Altura (SH)	Anchura (SW)	Mín. (LW)	Máx. (LT)	Mín. (LW)	Máx. (LT)		
1,27 (50")	0,673	1,077	3,80	5,81	5,66	9,12	0 - 0,34	0,34
1,52 (60")	0,808	1,292	4,59	7,00	6,85	11,01	0 - 0,40	0,40
1,78 (70")	0,942	1,508	5,38	8,19	8,04	12,89	0 - 0,47	0,47
2,03 (80")	1,077	1,723	6,16	9,38	9,23	14,78	0 - 0,54	0,54
2,29 (90")	1,212	1,939	6,95	10,57	10,43	16,66	0 - 0,61	0,61
2,54 (100")	1,346	2,154	7,74	11,76	11,62	18,55	0 - 0,67	0,67
3,05 (120")	1,615	2,585	9,31	14,14	14,00	22,31	0 - 0,81	0,81
3,81 (150")	2,019	3,231	11,68	17,71	17,58	27,97	0 - 1,01	1,01
5,08 (200")	2,692	4,308	15,61	23,66	23,54	37,39	0 - 1,35	1,35
6,35 (250")	3,365	5,385	19,55	29,61	29,50	46,81	0 - 1,68	—
7,62 (300")	4,039	6,462	23,49	35,56	35,46	56,24	0 - 2,02	—
8,89 (350")	4,712	7,539	27,42	41,51	41,42	65,66	0 - 2,36	—
10,16 (400")	5,385	8,616	31,36	47,46	47,38	75,08	0 - 2,69	—
12,70 (500")	6,731	10,770	39,23	59,36	59,30	93,93	0 - 3,37	—
15,24 (600")	8,077	12,923	47,11	71,25	71,22	112,77	0 - 4,04	—

*1 La distancia focal se basa en el valor durante la proyección con un tamaño de pantalla 2,03 m (80").
*2 Si se utiliza la lente de enfoque fijo (núm. de modelo: ET-DLE055), el desplazamiento de la lente no es posible. En este caso, la posición de la altura (H) pasa a ser SH/2.

■ Cuando la relación de aspecto de pantalla es 16:9

(Unidad: m)

Tipo de lente			Lente de zoom estándar		Lente opcional						
					Lente de foco fijo	Lente de zoom de enfoque ultracorto		Lente de zoom de enfoque corto		Lente de zoom de enfoque intermedio	
Núm. de modelo de la lente de proyección			—		ET-DLE055	ET-DLE085		ET-DLE150		ET-DLE250	
Distancia focal*1			1,7-2,4:1		0,8:1	0,8-1,0:1		1,3-1,9:1		2,3-3,6:1	
Tamaño de la pantalla de proyección			Distancia de proyección (L)								
Diagonal (SD)	Altura (SH)	Anchura (SW)	Mín. (LW)	Máx. (LT)	Fijo	Mín. (LW)	Máx. (LT)	Mín. (LW)	Máx. (LT)	Mín. (LW)	Máx. (LT)
1,27 (50")	0,623	1,107	1,87	2,64	0,85	0,85	1,07	1,42	2,07	2,49	3,97
1,52 (60")	0,747	1,328	2,26	3,19	1,03	1,03	1,29	1,71	2,49	3,00	4,79
1,78 (70")	0,872	1,550	2,65	3,73	1,21	1,21	1,51	2,00	2,92	3,51	5,60
2,03 (80")	0,996	1,771	3,04	4,27	1,39	1,39	1,73	2,30	3,34	4,03	6,41
2,29 (90")	1,121	1,992	3,43	4,82	1,57	1,57	1,95	2,59	3,77	4,54	7,22
2,54 (100")	1,245	2,214	3,82	5,36	1,75	1,75	2,17	2,89	4,19	5,05	8,03
3,05 (120")	1,494	2,657	4,60	6,45	2,11	2,10	2,62	3,47	5,04	6,08	9,65
3,81 (150")	1,868	3,321	5,76	8,08	2,65	2,64	3,28	4,36	6,31	7,62	12,08
5,08 (200")	2,491	4,428	7,71	10,80	3,55	3,54	4,39	5,82	8,43	10,19	16,14
6,35 (250")	3,113	5,535	9,65	13,51	—	4,43	5,50	7,29	10,55	12,75	20,19
7,62 (300")	3,736	6,641	11,60	16,23	—	5,33	6,61	8,76	12,67	15,32	24,25
8,89 (350")	4,358	7,748	13,55	18,95	—	6,23	7,72	10,23	14,79	17,89	28,30
10,16 (400")	4,981	8,855	15,49	21,66	—	7,12	8,83	11,70	16,91	20,46	32,35
12,70 (500")	6,226	11,069	19,38	27,10	—	8,91	11,05	14,64	21,15	25,59	40,46
15,24 (600")	7,472	13,283	23,27	32,53	—	10,71	13,27	17,58	25,39	30,72	48,57

Tipo de lente			Lente opcional				Posición de la altura (H)*2	
			Lente de zoom de enfoque largo		Lente de zoom de enfoque ultralargo			
Núm. de modelo de la lente de proyección			ET-DLE350		ET-DLE450		Lente de zoom estándar/ ET-DLE085/ ET-DLE150/ ET-DLE250/ ET-DLE350/ ET-DLE450	ET-DLE055 (Fijo)
Distancia focal*1			3,6-5,4:1		5,4-8,6:1			
Tamaño de la pantalla de proyección			Distancia de proyección (L)					
Diagonal (SD)	Altura (SH)	Anchura (SW)	Mín. (LW)	Máx. (LT)	Mín. (LW)	Máx. (LT)		
1,27 (50")	0,623	1,107	3,91	5,98	5,82	9,39	–0,06 - 0,31	0,31
1,52 (60")	0,747	1,328	4,72	7,20	7,05	11,32	–0,07 - 0,37	0,37
1,78 (70")	0,872	1,550	5,53	8,43	8,27	13,26	–0,09 - 0,44	0,44
2,03 (80")	0,996	1,771	6,34	9,65	9,50	15,20	–0,10 - 0,50	0,50
2,29 (90")	1,121	1,992	7,15	10,87	10,72	17,13	–0,11 - 0,56	0,56
2,54 (100")	1,245	2,214	7,96	12,09	11,95	19,07	–0,12 - 0,62	0,62
3,05 (120")	1,494	2,657	9,58	14,54	14,40	22,94	–0,15 - 0,75	0,75
3,81 (150")	1,868	3,321	12,00	18,21	18,08	28,75	–0,19 - 0,93	0,93
5,08 (200")	2,491	4,428	16,05	24,32	24,20	38,44	–0,25 - 1,25	1,25
6,35 (250")	3,113	5,535	20,10	30,44	30,33	48,12	–0,31 - 1,56	—
7,62 (300")	3,736	6,641	24,14	36,55	36,45	57,81	–0,37 - 1,87	—
8,89 (350")	4,358	7,748	28,19	42,67	42,58	67,49	–0,44 - 2,18	—
10,16 (400")	4,981	8,855	32,24	48,78	48,71	77,18	–0,50 - 2,49	—
12,70 (500")	6,226	11,069	40,33	61,01	60,96	96,55	–0,62 - 3,11	—
15,24 (600")	7,472	13,283	48,42	73,24	73,21	115,91	–0,75 - 3,74	—

*1 La distancia focal se basa en el valor durante la proyección con un tamaño de pantalla 2,03 m (80").

*2 Si se utiliza la lente de enfoque fijo (núm. de modelo: ET-DLE055), el desplazamiento de la lente no es posible. La posición de la altura (H) pasa a ser SH/2.

■ Cuando la relación de aspecto de pantalla es 4:3

(Unidad: m)

Tipo de lente			Lente de zoom estándar		Lente opcional						
					Lente de foco fijo	Lente de zoom de enfoque ultracorto		Lente de zoom de enfoque corto		Lente de zoom de enfoque intermedio	
Núm. de modelo de la lente de proyección			—		ET-DLE055	ET-DLE085		ET-DLE150		ET-DLE250	
Distancia focal*1			2,1-2,9:1		0,9:1	0,9-1,2:1		1,6-2,3:1		2,7-4,3:1	
Tamaño de la pantalla de proyección			Distancia de proyección (L)								
Diagonal (SD)	Altura (SH)	Anchura (SW)	Mín. (LW)	Máx. (LT)	Fijo	Mín. (LW)	Máx. (LT)	Mín. (LW)	Máx. (LT)	Mín. (LW)	Máx. (LT)
1,27 (50")	0,762	1,016	2,07	2,92	0,94	0,94	1,18	1,56	2,29	2,75	4,39
1,52 (60")	0,914	1,219	2,50	3,52	1,14	1,14	1,42	1,89	2,75	3,31	5,28
1,78 (70")	1,067	1,422	2,93	4,12	1,34	1,33	1,67	2,21	3,22	3,88	6,17
2,03 (80")	1,219	1,626	3,35	4,72	1,54	1,53	1,91	2,54	3,69	4,44	7,07
2,29 (90")	1,372	1,829	3,78	5,31	1,74	1,73	2,16	2,86	4,15	5,01	7,96
2,54 (100")	1,524	2,032	4,21	5,91	1,93	1,93	2,40	3,18	4,62	5,57	8,85
3,05 (120")	1,829	2,438	5,07	7,11	2,33	2,32	2,89	3,83	5,55	6,71	10,64
3,81 (150")	2,286	3,048	6,35	8,91	2,93	2,91	3,62	4,80	6,96	8,40	13,32
5,08 (200")	3,048	4,064	8,50	11,90	3,92	3,90	4,84	6,42	9,29	11,23	17,78
6,35 (250")	3,810	5,080	10,64	14,89	—	4,89	6,07	8,04	11,63	14,06	22,25
7,62 (300")	4,572	6,096	12,78	17,88	—	5,88	7,29	9,66	13,96	16,88	26,71
8,89 (350")	5,334	7,112	14,93	20,88	—	6,86	8,51	11,28	16,30	19,71	31,18
10,16 (400")	6,096	8,128	17,07	23,87	—	7,85	9,73	12,90	18,63	22,54	35,64
12,70 (500")	7,620	10,160	21,36	29,85	—	9,82	12,17	16,13	23,30	28,19	44,58
15,24 (600")	9,144	12,192	25,64	35,84	—	11,80	14,62	19,37	27,97	33,85	53,51

Tipo de lente			Lente opcional				Posición de la altura (H)*2	
			Lente de zoom de enfoque largo		Lente de zoom de enfoque ultralargo			
Núm. de modelo de la lente de proyección			ET-DLE350		ET-DLE450		Lente de zoom estándar/ ET-DLE085/ ET-DLE150/ ET-DLE250/ ET-DLE350/ ET-DLE450	ET-DLE055 (Fijo)
Distancia focal*1			4,3-6,5:1		6,5-10,3:1			
Tamaño de la pantalla de proyección			Distancia de proyección (L)					
Diagonal (SD)	Altura (SH)	Anchura (SW)	Mín. (LW)	Máx. (LT)	Mín. (LW)	Máx. (LT)		
1,27 (50")	0,762	1,016	4,32	6,60	6,45	10,37	0 - 0,38	0,38
1,52 (60")	0,914	1,219	5,21	7,95	7,80	12,50	0 - 0,46	0,46
1,78 (70")	1,067	1,422	6,10	9,29	9,14	14,63	0 - 0,53	0,53
2,03 (80")	1,219	1,626	7,00	10,64	10,49	16,77	0 - 0,61	0,61
2,29 (90")	1,372	1,829	7,89	11,99	11,84	18,90	0 - 0,69	0,69
2,54 (100")	1,524	2,032	8,78	13,34	13,19	21,03	0 - 0,76	0,76
3,05 (120")	1,829	2,438	10,56	16,03	15,89	25,30	0 - 0,91	0,91
3,81 (150")	2,286	3,048	13,24	20,07	19,94	31,70	0 - 1,14	1,14
5,08 (200")	3,048	4,064	17,69	26,80	26,69	42,37	0 - 1,52	1,52
6,35 (250")	3,810	5,080	22,15	33,54	33,44	53,04	0 - 1,91	—
7,62 (300")	4,572	6,096	26,61	40,27	40,18	63,70	0 - 2,29	—
8,89 (350")	5,334	7,112	31,06	47,01	46,93	74,37	0 - 2,67	—
10,16 (400")	6,096	8,128	35,52	53,74	53,68	85,04	0 - 3,05	—
12,70 (500")	7,620	10,160	44,43	67,21	67,17	106,37	0 - 3,81	—
15,24 (600")	9,144	12,192	53,35	80,68	80,67	127,70	0 - 4,57	—

*1 La distancia focal se basa en el valor durante la proyección con un tamaño de pantalla 2,03 m (80").

*2 Si se utiliza la lente de enfoque fijo (núm. de modelo: ET-DLE055), el desplazamiento de la lente no es posible. La posición de la altura (H) pasa a ser SH/2.

Para PT-DW830E

■ Cuando la relación de aspecto de pantalla es 16:10

(Unidad: m)

Tipo de lente			Lente de zoom estándar		Lente opcional						
					Lente de foco fijo	Lente de zoom de enfoque ultracorto		Lente de zoom de enfoque corto		Lente de zoom de enfoque intermedio	
Núm. de modelo de la lente de proyección			—		ET-DLE055	ET-DLE085		ET-DLE150		ET-DLE250	
Distancia focal*1			1,8-2,5:1		0,8:1	0,8-1,0:1		1,4-2,0:1		2,4-3,8:1	
Tamaño de la pantalla de proyección			Distancia de proyección (L)								
Diagonal (SD)	Altura (SH)	Anchura (SW)	Mín. (LW)	Máx. (LT)	Fijo	Mín. (LW)	Máx. (LT)	Mín. (LW)	Máx. (LT)	Mín. (LW)	Máx. (LT)
1,27 (50")	0,673	1,077	1,91	2,70	0,87	0,87	1,09	1,45	2,12	2,54	4,06
1,52 (60")	0,808	1,292	2,31	3,26	1,06	1,05	1,32	1,75	2,55	3,07	4,89
1,78 (70")	0,942	1,508	2,71	3,81	1,24	1,23	1,54	2,05	2,98	3,59	5,72
2,03 (80")	1,077	1,723	3,11	4,37	1,42	1,42	1,77	2,35	3,42	4,12	6,55
2,29 (90")	1,212	1,939	3,50	4,92	1,61	1,60	2,00	2,65	3,85	4,64	7,38
2,54 (100")	1,346	2,154	3,90	5,48	1,79	1,78	2,22	2,95	4,28	5,16	8,20
3,05 (120")	1,615	2,585	4,70	6,59	2,16	2,15	2,68	3,55	5,15	6,21	9,86
3,81 (150")	2,019	3,231	5,89	8,25	2,71	2,70	3,36	4,45	6,45	7,79	12,35
5,08 (200")	2,692	4,308	7,88	11,03	3,63	3,61	4,49	5,95	8,61	10,41	16,49
6,35 (250")	3,365	5,385	9,86	13,81	—	4,53	5,62	7,45	10,78	13,03	20,63
7,62 (300")	4,039	6,462	11,85	16,58	—	5,45	6,76	8,95	12,95	15,65	24,77
8,89 (350")	4,712	7,539	13,84	19,36	—	6,36	7,89	10,46	15,11	18,28	28,91
10,16 (400")	5,385	8,616	15,83	22,13	—	7,28	9,02	11,96	17,28	20,90	33,05
12,70 (500")	6,731	10,770	19,80	27,68	—	9,11	11,29	14,96	21,61	26,14	41,34
15,24 (600")	8,077	12,923	23,78	33,23	—	10,94	13,55	17,96	25,94	31,39	49,62

Tipo de lente			Lente opcional				Posición de la altura (H)*2	
			Lente de zoom de enfoque largo		Lente de zoom de enfoque ultralargo			
Núm. de modelo de la lente de proyección			ET-DLE350		ET-DLE450		Lente de zoom estándar/ ET-DLE085/ ET-DLE150/ ET-DLE250/ ET-DLE350/ ET-DLE450	ET-DLE055 (Fijo)
Distancia focal*1			3,8-5,7:1		5,6-9,0:1			
Tamaño de la pantalla de proyección			Distancia de proyección (L)					
Diagonal (SD)	Altura (SH)	Anchura (SW)	Mín. (LW)	Máx. (LT)	Mín. (LW)	Máx. (LT)		
1,27 (50")	0,673	1,077	4,00	6,11	5,96	9,59	–0,07 - 0,34	0,34
1,52 (60")	0,808	1,292	4,83	7,36	7,21	11,57	–0,08 - 0,40	0,40
1,78 (70")	0,942	1,508	5,65	8,61	8,46	13,55	–0,09 - 0,47	0,47
2,03 (80")	1,077	1,723	6,48	9,86	9,71	15,53	–0,11 - 0,54	0,54
2,29 (90")	1,212	1,939	7,31	11,11	10,96	17,51	–0,12 - 0,61	0,61
2,54 (100")	1,346	2,154	8,13	12,36	12,21	19,49	–0,13 - 0,67	0,67
3,05 (120")	1,615	2,585	9,79	14,86	14,72	23,45	–0,16 - 0,81	0,81
3,81 (150")	2,019	3,231	12,27	18,61	18,47	29,38	–0,20 - 1,01	1,01
5,08 (200")	2,692	4,308	16,40	24,85	24,73	39,28	–0,27 - 1,35	1,35
6,35 (250")	3,365	5,385	20,53	31,10	30,99	49,17	–0,34 - 1,68	—
7,62 (300")	4,039	6,462	24,67	37,34	37,25	59,06	–0,40 - 2,02	—
8,89 (350")	4,712	7,539	28,80	43,59	43,51	68,96	–0,47 - 2,36	—
10,16 (400")	5,385	8,616	32,94	49,84	49,76	78,85	–0,54 - 2,69	—
12,70 (500")	6,731	10,770	41,20	62,33	62,28	98,64	–0,67 - 3,37	—
15,24 (600")	8,077	12,923	49,47	74,82	74,80	118,42	–0,81 - 4,04	—

*1 La distancia focal se basa en el valor durante la proyección con un tamaño de pantalla 2,03 m (80").
*2 Si se utiliza la lente de enfoque fijo (núm. de modelo: ET-DLE055), el desplazamiento de la lente no es posible. La posición de la altura (H) pasa a ser SH/2.

■ Cuando la relación de aspecto de pantalla es 16:9

(Unidad: m)

Tipo de lente			Lente de zoom estándar		Lente opcional						
					Lente de foco fijo	Lente de zoom de enfoque ultracorto		Lente de zoom de enfoque corto		Lente de zoom de enfoque intermedio	
Núm. de modelo de la lente de proyección			—		ET-DLE055	ET-DLE085		ET-DLE150		ET-DLE250	
Distancia focal*1			1,8-2,5:1		0,8:1	0,8-1,0:1		1,4-2,0:1		2,4-3,8:1	
Tamaño de la pantalla de proyección			Distancia de proyección (L)								
Diagonal (SD)	Altura (SH)	Anchura (SW)	Mín. (LW)	Máx. (LT)	Fijo	Mín. (LW)	Máx. (LT)	Mín. (LW)	Máx. (LT)	Mín. (LW)	Máx. (LT)
1,27 (50")	0,623	1,107	1,97	2,78	0,90	0,89	1,12	1,49	2,18	2,62	4,18
1,52 (60")	0,747	1,328	2,38	3,35	1,09	1,08	1,35	1,80	2,62	3,15	5,03
1,78 (70")	0,872	1,550	2,79	3,92	1,27	1,27	1,59	2,11	3,07	3,69	5,88
2,03 (80")	0,996	1,771	3,19	4,49	1,46	1,46	1,82	2,42	3,51	4,23	6,73
2,29 (90")	1,121	1,992	3,60	5,06	1,65	1,65	2,05	2,72	3,96	4,77	7,58
2,54 (100")	1,245	2,214	4,01	5,63	1,84	1,83	2,29	3,03	4,40	5,31	8,43
3,05 (120")	1,494	2,657	4,83	6,77	2,22	2,21	2,75	3,65	5,29	6,39	10,14
3,81 (150")	1,868	3,321	6,05	8,49	2,79	2,78	3,45	4,58	6,63	8,01	12,69
5,08 (200")	2,491	4,428	8,10	11,34	3,73	3,72	4,61	6,12	8,86	10,70	16,95
6,35 (250")	3,113	5,535	10,14	14,19	—	4,66	5,78	7,66	11,08	13,40	21,21
7,62 (300")	3,736	6,641	12,18	17,04	—	5,60	6,94	9,21	13,31	16,09	25,46
8,89 (350")	4,358	7,748	14,23	19,90	—	6,54	8,11	10,75	15,53	18,79	29,72
10,16 (400")	4,981	8,855	16,27	22,75	—	7,48	9,27	12,29	17,76	21,48	33,98
12,70 (500")	6,226	11,069	20,35	28,45	—	9,36	11,60	15,38	22,21	26,87	42,49
15,24 (600")	7,472	13,283	24,44	34,16	—	11,24	13,93	18,46	26,66	32,26	51,00

Tipo de lente			Lente opcional				Posición de la altura (H)*2	
			Lente de zoom de enfoque largo		Lente de zoom de enfoque ultralargo			
Núm. de modelo de la lente de proyección			ET-DLE350		ET-DLE450		Lente de zoom estándar/ ET-DLE085/ ET-DLE150/ ET-DLE250/ ET-DLE350/ ET-DLE450	ET-DLE055 (Fijo)
Distancia focal*1			3,8-5,7:1		5,6-9,0:1			
Tamaño de la pantalla de proyección			Distancia de proyección (L)					
Diagonal (SD)	Altura (SH)	Anchura (SW)	Mín. (LW)	Máx. (LT)	Mín. (LW)	Máx. (LT)		
1,27 (50")	0,623	1,107	4,11	6,29	6,13	9,87	–0,14 - 0,31	0,31
1,52 (60")	0,747	1,328	4,96	7,57	7,42	11,90	–0,16 - 0,37	0,37
1,78 (70")	0,872	1,550	5,81	8,85	8,70	13,94	–0,19 - 0,44	0,44
2,03 (80")	0,996	1,771	6,66	10,14	9,99	15,97	–0,22 - 0,50	0,50
2,29 (90")	1,121	1,992	7,51	11,42	11,28	18,00	–0,25 - 0,56	0,56
2,54 (100")	1,245	2,214	8,36	12,71	12,56	20,04	–0,27 - 0,62	0,62
3,05 (120")	1,494	2,657	10,06	15,27	15,14	24,11	–0,33 - 0,75	0,75
3,81 (150")	1,868	3,321	12,61	19,13	18,99	30,21	–0,41 - 0,93	0,93
5,08 (200")	2,491	4,428	16,86	25,55	25,43	40,38	–0,55 - 1,25	1,25
6,35 (250")	3,113	5,535	21,11	31,97	31,86	50,54	–0,68 - 1,56	—
7,62 (300")	3,736	6,641	25,36	38,39	38,29	60,71	–0,82 - 1,87	—
8,89 (350")	4,358	7,748	29,61	44,81	44,72	70,88	–0,96 - 2,18	—
10,16 (400")	4,981	8,855	33,86	51,23	51,16	81,05	–1,10 - 2,49	—
12,70 (500")	6,226	11,069	42,35	64,07	64,02	101,39	–1,37 - 3,11	—
15,24 (600")	7,472	13,283	50,85	76,91	76,88	121,73	–1,64 - 3,74	—

*1 La distancia focal se basa en el valor durante la proyección con un tamaño de pantalla 2,03 m (80").

*2 Si se utiliza la lente de enfoque fijo (núm. de modelo: ET-DLE055), el desplazamiento de la lente no es posible. La posición de la altura (H) pasa a ser SH/2.

■ Cuando la relación de aspecto de pantalla es 4:3

(Unidad: m)

Tipo de lente			Lente de zoom estándar		Lente opcional						
					Lente de foco fijo	Lente de zoom de enfoque ultracorto		Lente de zoom de enfoque corto		Lente de zoom de enfoque intermedio	
Núm. de modelo de la lente de proyección			—		ET-DLE055	ET-DLE085		ET-DLE150		ET-DLE250	
Distancia focal*1			2,2-3,0:1		1,0:1	1,0-1,2:1		1,6-2,4:1		2,9-4,6:1	
Tamaño de la pantalla de proyección			Distancia de proyección (L)								
Diagonal (SD)	Altura (SH)	Anchura (SW)	Mín. (LW)	Máx. (LT)	Fijo	Mín. (LW)	Máx. (LT)	Mín. (LW)	Máx. (LT)	Mín. (LW)	Máx. (LT)
1,27 (50")	0,762	1,016	2,18	3,07	0,99	0,99	1,24	1,65	2,40	2,89	4,61
1,52 (60")	0,914	1,219	2,63	3,70	1,20	1,20	1,50	1,99	2,89	3,48	5,55
1,78 (70")	1,067	1,422	3,08	4,33	1,41	1,40	1,75	2,33	3,38	4,08	6,48
2,03 (80")	1,219	1,626	3,53	4,95	1,62	1,61	2,01	2,67	3,87	4,67	7,42
2,29 (90")	1,372	1,829	3,98	5,58	1,82	1,82	2,26	3,00	4,36	5,26	8,36
2,54 (100")	1,524	2,032	4,42	6,21	2,03	2,03	2,52	3,34	4,85	5,86	9,30
3,05 (120")	1,829	2,438	5,32	7,47	2,45	2,44	3,03	4,02	5,83	7,04	11,17
3,81 (150")	2,286	3,048	6,67	9,35	3,07	3,06	3,80	5,04	7,31	8,82	13,98
5,08 (200")	3,048	4,064	8,92	12,49	4,11	4,10	5,09	6,74	9,76	11,79	18,67
6,35 (250")	3,810	5,080	11,17	15,64	—	5,13	6,37	8,44	12,21	14,76	23,36
7,62 (300")	4,572	6,096	13,42	18,78	—	6,17	7,65	10,14	14,66	17,73	28,05
8,89 (350")	5,334	7,112	15,67	21,92	—	7,21	8,93	11,84	17,11	20,70	32,74
10,16 (400")	6,096	8,128	17,92	25,06	—	8,24	10,22	13,54	19,56	23,67	37,42
12,70 (500")	7,620	10,160	22,42	31,34	—	10,31	12,78	16,94	24,47	29,60	46,80
15,24 (600")	9,144	12,192	26,92	37,63	—	12,39	15,35	20,34	29,37	35,54	56,17

Tipo de lente			Lente opcional				Posición de la altura (H)*2	
			Lente de zoom de enfoque largo		Lente de zoom de enfoque ultralargo			
Núm. de modelo de la lente de proyección			ET-DLE350		ET-DLE450		Lente de zoom estándar/ ET-DLE085/ ET-DLE150/ ET-DLE250/ ET-DLE350/ ET-DLE450	ET-DLE055 (Fijo)
Distancia focal*1			4,5-6,9:1		6,8-10,8:1			
Tamaño de la pantalla de proyección			Distancia de proyección (L)					
Diagonal (SD)	Altura (SH)	Anchura (SW)	Mín. (LW)	Máx. (LT)	Mín. (LW)	Máx. (LT)		
1,27 (50")	0,762	1,016	4,54	6,94	6,78	10,90	–0,08 - 0,38	0,38
1,52 (60")	0,914	1,219	5,48	8,35	8,20	13,14	–0,09 - 0,46	0,46
1,78 (70")	1,067	1,422	6,42	9,76	9,61	15,38	–0,11 - 0,53	0,53
2,03 (80")	1,219	1,626	7,35	11,18	11,03	17,62	–0,12 - 0,61	0,61
2,29 (90")	1,372	1,829	8,29	12,59	12,45	19,86	–0,14 - 0,69	0,69
2,54 (100")	1,524	2,032	9,22	14,01	13,87	22,10	–0,15 - 0,76	0,76
3,05 (120")	1,829	2,438	11,09	16,83	16,70	26,58	–0,18 - 0,91	0,91
3,81 (150")	2,286	3,048	13,90	21,08	20,95	33,30	–0,23 - 1,14	1,14
5,08 (200")	3,048	4,064	18,58	28,15	28,03	44,49	–0,30 - 1,52	1,52
6,35 (250")	3,810	5,080	23,26	35,22	35,12	55,69	–0,38 - 1,91	—
7,62 (300")	4,572	6,096	27,94	42,29	42,20	66,89	–0,46 - 2,29	—
8,89 (350")	5,334	7,112	32,62	49,36	49,28	78,09	–0,53 - 2,67	—
10,16 (400")	6,096	8,128	37,30	56,43	56,37	89,29	–0,61 - 3,05	—
12,70 (500")	7,620	10,160	46,65	70,57	70,53	111,68	–0,76 - 3,81	—
15,24 (600")	9,144	12,192	56,01	84,71	84,70	134,08	–0,91 - 4,57	—

*1 La distancia focal se basa en el valor durante la proyección con un tamaño de pantalla 2,03 m (80").

*2 Si se utiliza la lente de enfoque fijo (núm. de modelo: ET-DLE055), el desplazamiento de la lente no es posible. La posición de la altura (H) pasa a ser SH/2.

Para PT-DX100E

■ Cuando la relación de aspecto de pantalla es 4:3

(Unidad: m)

Tipo de lente			Lente de zoom estándar		Lente opcional						
					Lente de foco fijo	Lente de zoom de enfoque ultracorto		Lente de zoom de enfoque corto		Lente de zoom de enfoque intermedio	
Núm. de modelo de la lente de proyección			—		ET-DLE055	ET-DLE085		ET-DLE150		ET-DLE250	
Distancia focal*1			1,8-2,5:1		0,8:1	0,8-1,0:1		1,3-2,0:1		2,4-3,7:1	
Tamaño de la pantalla de proyección			Distancia de proyección (L)								
Diagonal (SD)	Altura (SH)	Anchura (SW)	Mín. (LW)	Máx. (LT)	Fijo	Mín. (LW)	Máx. (LT)	Mín. (LW)	Máx. (LT)	Mín. (LW)	Máx. (LT)
1,27 (50")	0,762	1,016	1,78	2,51	0,81	0,81	1,01	1,34	1,97	2,36	3,78
1,52 (60")	0,914	1,219	2,15	3,03	0,98	0,98	1,22	1,62	2,37	2,85	4,55
1,78 (70")	1,067	1,422	2,52	3,55	1,15	1,15	1,43	1,90	2,77	3,34	5,32
2,03 (80")	1,219	1,626	2,89	4,06	1,32	1,32	1,64	2,18	3,18	3,83	6,09
2,29 (90")	1,372	1,829	3,26	4,58	1,49	1,49	1,85	2,46	3,58	4,31	6,86
2,54 (100")	1,524	2,032	3,63	5,10	1,66	1,66	2,07	2,74	3,98	4,80	7,63
3,05 (120")	1,829	2,438	4,37	6,13	2,01	2,00	2,49	3,30	4,79	5,78	9,17
3,81 (150")	2,286	3,048	5,48	7,68	2,52	2,51	3,12	4,14	6,00	7,24	11,49
5,08 (200")	3,048	4,064	7,33	10,26	3,38	3,36	4,18	5,54	8,02	9,69	15,34
6,35 (250")	3,810	5,080	9,18	12,85	—	4,21	5,23	6,94	10,03	12,13	19,20
7,62 (300")	4,572	6,096	11,03	15,43	—	5,07	6,29	8,33	12,05	14,57	23,06
8,89 (350")	5,334	7,112	12,88	18,02	—	5,92	7,34	9,73	14,07	17,01	26,91
10,16 (400")	6,096	8,128	14,73	20,60	—	6,77	8,40	11,13	16,08	19,45	30,77
12,70 (500")	7,620	10,160	18,43	25,77	—	8,48	10,51	13,92	20,12	24,33	38,48
15,24 (600")	9,144	12,192	22,13	30,94	—	10,18	12,62	16,72	24,15	29,22	46,19

Tipo de lente			Lente opcional				Posición de la altura (H)*2		
			Lente de zoom de enfoque largo		Lente de zoom de enfoque ultralargo				
Núm. de modelo de la lente de proyección			ET-DLE350		ET-DLE450		Lente de zoom estándar/ ET-DLE150/ ET-DLE250/ ET-DLE350/ ET-DLE450	ET-DLE085	ET-DLE055 (Fijo)
Distancia focal*1			3,7-5,6:1		5,5-8,9:1				
Tamaño de la pantalla de proyección			Distancia de proyección (L)						
Diagonal (SD)	Altura (SH)	Anchura (SW)	Mín. (LW)	Máx. (LT)	Mín. (LW)	Máx. (LT)			
1,27 (50")	0,762	1,016	3,71	5,68	5,52	8,91	0 - 0,38	0,04 - 0,38	0,38
1,52 (60")	0,914	1,219	4,48	6,84	6,69	10,75	0 - 0,46	0,05 - 0,46	0,46
1,78 (70")	1,067	1,422	5,25	8,01	7,86	12,60	0 - 0,53	0,05 - 0,53	0,53
2,03 (80")	1,219	1,626	6,02	9,17	9,02	14,44	0 - 0,61	0,06 - 0,61	0,61
2,29 (90")	1,372	1,829	6,79	10,33	10,19	16,28	0 - 0,69	0,07 - 0,69	0,69
2,54 (100")	1,524	2,032	7,56	11,50	11,35	18,12	0 - 0,76	0,08 - 0,76	0,76
3,05 (120")	1,829	2,438	9,10	13,82	13,68	21,81	0 - 0,91	0,09 - 0,91	0,91
3,81 (150")	2,286	3,048	11,41	17,31	17,18	27,33	0 - 1,14	0,11 - 1,14	1,14
5,08 (200")	3,048	4,064	15,26	23,13	23,00	36,54	0 - 1,52	0,15 - 1,52	1,52
6,35 (250")	3,810	5,080	19,11	28,94	28,83	45,75	0 - 1,91	0,19 - 1,91	—
7,62 (300")	4,572	6,096	22,96	34,76	34,66	54,97	0 - 2,29	0,23 - 2,29	—
8,89 (350")	5,334	7,112	26,80	40,57	40,48	64,18	0 - 2,67	0,27 - 2,67	—
10,16 (400")	6,096	8,128	30,65	46,39	46,31	73,39	0 - 3,05	0,30 - 3,05	—
12,70 (500")	7,620	10,160	38,35	58,02	57,96	91,81	0 - 3,81	0,38 - 3,81	—
15,24 (600")	9,144	12,192	46,05	69,65	69,61	110,23	0 - 4,57	0,46 - 4,57	—

*1 La distancia focal se basa en el valor durante la proyección con un tamaño de pantalla 2,03 m (80").
*2 Si se utiliza la lente de enfoque fijo (núm. de modelo: ET-DLE055), el desplazamiento de la lente no es posible. La posición de la altura (H) pasa a ser SH/2.

■ Cuando la relación de aspecto de pantalla es 16:9

(Unidad: m)

Tipo de lente			Lente de zoom estándar		Lente opcional						
					Lente de foco fijo	Lente de zoom de enfoque ultracorto		Lente de zoom de enfoque corto		Lente de zoom de enfoque intermedio	
Núm. de modelo de la lente de proyección			—		ET-DLE055	ET-DLE085		ET-DLE150		ET-DLE250	
Distancia focal*1			1,8-2,5:1		0,8:1	0,8-1,0:1		1,3-2,0:1		2,4-3,8:1	
Tamaño de la pantalla de proyección			Distancia de proyección (L)								
Diagonal (SD)	Altura (SH)	Anchura (SW)	Mín. (LW)	Máx. (LT)	Fijo	Mín. (LW)	Máx. (LT)	Mín. (LW)	Máx. (LT)	Mín. (LW)	Máx. (LT)
1,27 (50")	0,623	1,107	1,94	2,74	0,88	0,88	1,11	1,47	2,15	2,58	4,12
1,52 (60")	0,747	1,328	2,34	3,31	1,07	1,07	1,34	1,77	2,59	3,11	4,96
1,78 (70")	0,872	1,550	2,75	3,87	1,26	1,25	1,57	2,08	3,03	3,64	5,80
2,03 (80")	0,996	1,771	3,15	4,43	1,44	1,44	1,79	2,38	3,47	4,18	6,64
2,29 (90")	1,121	1,992	3,55	4,99	1,63	1,62	2,02	2,69	3,90	4,71	7,48
2,54 (100")	1,245	2,214	3,96	5,56	1,82	1,81	2,25	2,99	4,34	5,24	8,32
3,05 (120")	1,494	2,657	4,76	6,68	2,19	2,18	2,71	3,60	5,22	6,30	10,00
3,81 (150")	1,868	3,321	5,97	8,37	2,75	2,74	3,40	4,51	6,54	7,90	12,52
5,08 (200")	2,491	4,428	7,99	11,19	3,68	3,67	4,55	6,04	8,74	10,56	16,72
6,35 (250")	3,113	5,535	10,01	14,00	—	4,60	5,70	7,56	10,93	13,22	20,93
7,62 (300")	3,736	6,641	12,02	16,82	—	5,52	6,85	9,08	13,13	15,88	25,13
8,89 (350")	4,358	7,748	14,04	19,63	—	6,45	8,00	10,61	15,33	18,54	29,33
10,16 (400")	4,981	8,855	16,05	22,45	—	7,38	9,15	12,13	17,53	21,20	33,53
12,70 (500")	6,226	11,069	20,09	28,08	—	9,24	11,45	15,17	21,92	26,52	41,93
15,24 (600")	7,472	13,283	24,12	33,71	—	11,10	13,75	18,22	26,31	31,84	50,33

Tipo de lente			Lente opcional				Posición de la altura (H)*2		
			Lente de zoom de enfoque largo		Lente de zoom de enfoque ultralargo				
Núm. de modelo de la lente de proyección			ET-DLE350		ET-DLE450		Lente de zoom estándar/ ET-DLE150/ ET-DLE250/ ET-DLE350/ ET-DLE450	ET-DLE085	ET-DLE055 (Fijo)
Distancia focal*1			3,7-5,6:1		5,6-8,9:1				
Tamaño de la pantalla de proyección			Distancia de proyección (L)						
Diagonal (SD)	Altura (SH)	Anchura (SW)	Mín. (LW)	Máx. (LT)	Mín. (LW)	Máx. (LT)			
1,27 (50")	0,623	1,107	4,06	6,20	6,05	9,74	–0,21 - 0,31	–0,16 - 0,31	0,31
1,52 (60")	0,747	1,328	4,90	7,47	7,32	11,74	–0,25 - 0,37	–0,19 - 0,37	0,37
1,78 (70")	0,872	1,550	5,73	8,74	8,58	13,75	–0,29 - 0,44	–0,23 - 0,44	0,44
2,03 (80")	0,996	1,771	6,57	10,00	9,85	15,76	–0,33 - 0,50	–0,26 - 0,50	0,50
2,29 (90")	1,121	1,992	7,41	11,27	11,12	17,76	–0,37 - 0,56	–0,29 - 0,56	0,56
2,54 (100")	1,245	2,214	8,25	12,54	12,39	19,77	–0,41 - 0,62	–0,32 - 0,62	0,62
3,05 (120")	1,494	2,657	9,93	15,07	14,93	23,78	–0,49 - 0,75	–0,39 - 0,75	0,75
3,81 (150")	1,868	3,321	12,44	18,87	18,74	29,81	–0,62 - 0,93	–0,49 - 0,93	0,93
5,08 (200")	2,491	4,428	16,64	25,21	25,09	39,84	–0,82 - 1,25	–0,65 - 1,25	1,25
6,35 (250")	3,113	5,535	20,83	31,54	31,44	49,88	–1,03 - 1,56	–0,81 - 1,56	—
7,62 (300")	3,736	6,641	25,02	37,88	37,78	59,91	–1,23 - 1,87	–0,97 - 1,87	—
8,89 (350")	4,358	7,748	29,22	44,22	44,13	69,95	–1,44 - 2,18	–1,13 - 2,18	—
10,16 (400")	4,981	8,855	33,41	50,55	50,48	79,98	–1,64 - 2,49	–1,30 - 2,49	—
12,70 (500")	6,226	11,069	41,79	63,22	63,17	100,05	–2,05 - 3,11	–1,62 - 3,11	—
15,24 (600")	7,472	13,283	50,18	75,89	75,87	120,12	–2,47 - 3,74	–1,94 - 3,74	—

*1 La distancia focal se basa en el valor durante la proyección con un tamaño de pantalla 2,03 m (80").
*2 Si se utiliza la lente de enfoque fijo (núm. de modelo: ET-DLE055), el desplazamiento de la lente no es posible. La posición de la altura (H) pasa a ser SH/2.

Fórmula para calcular la distancia de proyección por lente de proyección

Para usar un tamaño de pantalla no incluido en este manual, compruebe el tamaño de pantalla SD (m) y use la fórmula correspondiente para calcular la distancia de proyección.

Todas las fórmulas se expresan en m. (los valores obtenidos por las siguientes fórmulas del cálculo contienen un error leve.)

Para PT-DZ870E

Tipo de lente	Núm. de modelo de la lente de proyección	Relación de aspecto	Fórmula de la distancia de proyección (L)	
Lente de zoom estándar	—	16:10	Mín. (LW)	L = 1,4906 x SD– 0,0746
			Máx. (LT)	L = 2,0814 x SD– 0,0725
		16:9	Mín. (LW)	L = 1,5320 x SD– 0,0746
			Máx. (LT)	L = 2,1393 x SD– 0,0725
		4:3	Mín. (LW)	L = 1,6874 x SD– 0,0746
			Máx. (LT)	L = 2,3563 x SD– 0,0725
Lente de foco fijo	ET-DLE055	16:10	—	L = 0,6893 x SD– 0,0476
		16:9	—	L = 0,7084 x SD– 0,0476
		4:3	—	L = 0,7803 x SD– 0,0476
Lente de zoom de enfoque ultracorto	ET-DLE085	16:10	Mín. (LW)	L = 0,6865 x SD– 0,0471
			Máx. (LT)	L = 0,8498 x SD– 0,0442
		16:9	Mín. (LW)	L = 0,7056 x SD– 0,0471
			Máx. (LT)	L = 0,8735 x SD– 0,0442
		4:3	Mín. (LW)	L = 0,7772 x SD– 0,0471
			Máx. (LT)	L = 0,9621 x SD– 0,0442
Lente de zoom de enfoque corto	ET-DLE150	16:10	Mín. (LW)	L = 1,1259 x SD– 0,0540
			Máx. (LT)	L = 1,6243 x SD– 0,0498
		16:9	Mín. (LW)	L = 1,1572 x SD– 0,0540
			Máx. (LT)	L = 1,6695 x SD– 0,0498
		4:3	Mín. (LW)	L = 1,2747 x SD– 0,0540
			Máx. (LT)	L = 1,8388 x SD– 0,0498
Lente de zoom de enfoque intermedio	ET-DLE250	16:10	Mín. (LW)	L = 1,9665 x SD– 0,0800
			Máx. (LT)	L = 3,1059 x SD– 0,0792
		16:9	Mín. (LW)	L = 2,0212 x SD– 0,0800
			Máx. (LT)	L = 3,1923 x SD– 0,0792
		4:3	Mín. (LW)	L = 2,2263 x SD– 0,0800
			Máx. (LT)	L = 3,5161 x SD– 0,0792
Lente de zoom de enfoque largo	ET-DLE350	16:10	Mín. (LW)	L = 3,1000 x SD– 0,1351
			Máx. (LT)	L = 4,6843 x SD– 0,1346
		16:9	Mín. (LW)	L = 3,1862 x SD– 0,1351
			Máx. (LT)	L = 4,8146 x SD– 0,1346
		4:3	Mín. (LW)	L = 3,5094 x SD– 0,1351
			Máx. (LT)	L = 5,3030 x SD– 0,1346
Lente de zoom de enfoque ultralargo	ET-DLE450	16:10	Mín. (LW)	L = 4,6931 x SD– 0,3017
			Máx. (LT)	L = 7,4193 x SD– 0,2991
		16:9	Mín. (LW)	L = 4,8236 x SD– 0,3017
			Máx. (LT)	L = 7,6256 x SD– 0,2991
		4:3	Mín. (LW)	L = 5,3129 x SD– 0,3017
			Máx. (LT)	L = 8,3992 x SD– 0,2991

Para PT-DW830E

Tipo de lente	Núm. de modelo de la lente de proyección	Relación de aspecto	Fórmula de la distancia de proyección (L)	
Lente de zoom estándar	—	16:10	Mín. (LW)	L = 1,5651 x SD– 0,0746
			Máx. (LT)	L = 2,1855 x SD– 0,0725
		16:9	Mín. (LW)	L = 1,6086 x SD– 0,0746
			Máx. (LT)	L = 2,2462 x SD– 0,0725
		4:3	Mín. (LW)	L = 1,7715 x SD– 0,0746
			Máx. (LT)	L = 2,4736 x SD– 0,0725
Lente de foco fijo	ET-DLE055	16:10	—	L = 0,7237 x SD– 0,0476
		16:9	—	L = 0,7438 x SD– 0,0476
		4:3	—	L = 0,8191 x SD– 0,0476
Lente de zoom de enfoque ultracorto	ET-DLE085	16:10	Mín. (LW)	L = 0,7209 x SD– 0,0471
			Máx. (LT)	L = 0,8923 x SD– 0,0442
		16:9	Mín. (LW)	L = 0,7409 x SD– 0,0471
			Máx. (LT)	L = 0,9171 x SD– 0,0442
		4:3	Mín. (LW)	L = 0,8159 x SD– 0,0471
			Máx. (LT)	L = 1,0100 x SD– 0,0442
Lente de zoom de enfoque corto	ET-DLE150	16:10	Mín. (LW)	L = 1,1822 x SD– 0,0540
			Máx. (LT)	L = 1,7055 x SD– 0,0498
		16:9	Mín. (LW)	L = 1,2151 x SD– 0,0540
			Máx. (LT)	L = 1,7529 x SD– 0,0498
		4:3	Mín. (LW)	L = 1,3381 x SD– 0,0540
			Máx. (LT)	L = 1,9304 x SD– 0,0498
Lente de zoom de enfoque intermedio	ET-DLE250	16:10	Mín. (LW)	L = 2,0649 x SD– 0,0800
			Máx. (LT)	L = 3,2612 x SD– 0,0792
		16:9	Mín. (LW)	L = 2,1223 x SD– 0,0800
			Máx. (LT)	L = 3,3519 x SD– 0,0792
		4:3	Mín. (LW)	L = 2,3371 x SD– 0,0800
			Máx. (LT)	L = 3,6912 x SD– 0,0792
Lente de zoom de enfoque largo	ET-DLE350	16:10	Mín. (LW)	L = 3,2550 x SD– 0,1351
			Máx. (LT)	L = 4,9185 x SD– 0,1346
		16:9	Mín. (LW)	L = 3,3455 x SD– 0,1351
			Máx. (LT)	L = 5,0553 x SD– 0,1346
		4:3	Mín. (LW)	L = 3,6842 x SD– 0,1351
			Máx. (LT)	L = 5,5671 x SD– 0,1346
Lente de zoom de enfoque ultralargo	ET-DLE450	16:10	Mín. (LW)	L = 4,9277 x SD– 0,3017
			Máx. (LT)	L = 7,7903 x SD– 0,2991
		16:9	Mín. (LW)	L = 5,0647 x SD– 0,3017
			Máx. (LT)	L = 8,0069 x SD– 0,2991
		4:3	Mín. (LW)	L = 5,5775 x SD– 0,3017
			Máx. (LT)	L = 8,8174 x SD– 0,2991

Para PT-DX100E

Tipo de lente	Núm. de modelo de la lente de proyección	Relación de aspecto	Fórmula de la distancia de proyección (L)	
Lente de zoom estándar	—	4:3	Mín. (LW)	L = 1,4571 x SD– 0,0746
			Máx. (LT)	L = 2,0346 x SD– 0,0725
		16:9	Mín. (LW)	L = 1,5875 x SD– 0,0746
			Máx. (LT)	L = 2,2167 x SD– 0,0725
Lente de foco fijo	ET-DLE055	4:3	—	L = 0,6738 x SD– 0,0476
		16:9	—	L = 0,7340 x SD– 0,0476
Lente de zoom de enfoque ultracorto	ET-DLE085	4:3	Mín. (LW)	L = 0,6711 x SD– 0,0471
			Máx. (LT)	L = 0,8307 x SD– 0,0442
		16:9	Mín. (LW)	L = 0,7311 x SD– 0,0471
			Máx. (LT)	L = 0,9051 x SD– 0,0442
Lente de zoom de enfoque corto	ET-DLE150	4:3	Mín. (LW)	L = 1,1006 x SD– 0,0540
			Máx. (LT)	L = 1,5878 x SD– 0,0498
		16:9	Mín. (LW)	L = 1,1991 x SD– 0,0540
			Máx. (LT)	L = 1,7299 x SD– 0,0498
Lente de zoom de enfoque intermedio	ET-DLE250	4:3	Mín. (LW)	L = 1,9224 x SD– 0,0800
			Máx. (LT)	L = 3,0361 x SD– 0,0792
		16:9	Mín. (LW)	L = 2,0943 x SD– 0,0800
			Máx. (LT)	L = 3,3078 x SD– 0,0792
Lente de zoom de enfoque largo	ET-DLE350	4:3	Mín. (LW)	L = 3,0304 x SD– 0,1351
			Máx. (LT)	L = 4,5791 x SD– 0,1346
		16:9	Mín. (LW)	L = 3,3015 x SD– 0,1351
			Máx. (LT)	L = 4,9888 x SD– 0,1346
Lente de zoom de enfoque ultralargo	ET-DLE450	4:3	Mín. (LW)	L = 4,5876 x SD– 0,3017
			Máx. (LT)	L = 7,2526 x SD– 0,2991
		16:9	Mín. (LW)	L = 4,9981 x SD– 0,3017
			Máx. (LT)	L = 7,9015 x SD– 0,2991

Ajuste del pie ajustable

Instale el proyector en una superficie plana de forma que la parte frontal del proyector quede paralela a la superficie de la pantalla y la pantalla de proyección quede rectangular.

Si la pantalla está inclinada hacia abajo, puede ajustarse la pantalla de proyección para que quede rectangular ajustando el pie ajustable delantero. El pie ajustable puede utilizarse también para ajustar el proyector para que esté nivelado cuando este está inclinado en una dirección horizontal.

Extienda el pie ajustable girándolo en la dirección mostrada en la figura y retráigalo girándolo en la dirección opuesta.

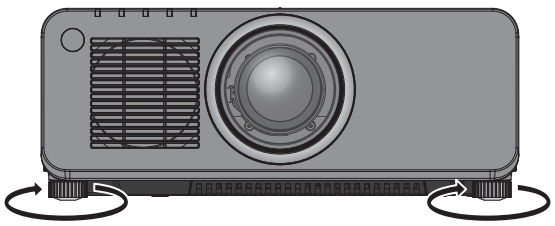

Margen de ajuste

Cada pie ajustable: aproximadamente 30 mm (1-3/16")

Atención

- El aire caliente se expulsa por el orificio de salida de aire mientras la lámpara está encendida. No toque directamente el orificio de salida de aire al ajustar el pie ajustable. (➡ página 25)

Extracción/montaje de la lente de proyección

El método de montaje y desmontaje de la lente de proyección es el mismo para las lentes de zoom estándar y los accesorios opcionales.
Mueva la lente de proyección a la posición inicial antes de reemplazar o retirar la lente de proyección. (➡ página 59)

Atención

- Reemplace la lente de proyección una vez que ha apagado la alimentación del proyector.
- No toque el receptor de señal de la lente. El polvo y la suciedad pueden provocar problemas de contacto.
- No toque la superficie de la lente de proyección con las manos desnudas.
- Antes de montar la lente de proyección, retire la cubierta de la lente acoplada a la lente de proyección.
- En caso de la lente de zoom de enfoque ultracorto (núm. de modelo: ET-DLE085), los procedimientos de montaje y desmontaje de la Cubierta de la base de la lente son diferentes. Consulte el manual del usuario entregado con ET-DLE085 para obtener más información.

Extracción de la lente de proyección

Desmonte la lente de proyección siguiendo el procedimiento descrito a continuación.

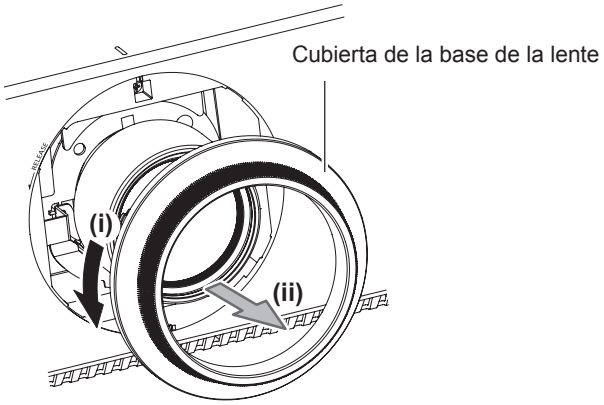

Figura 1

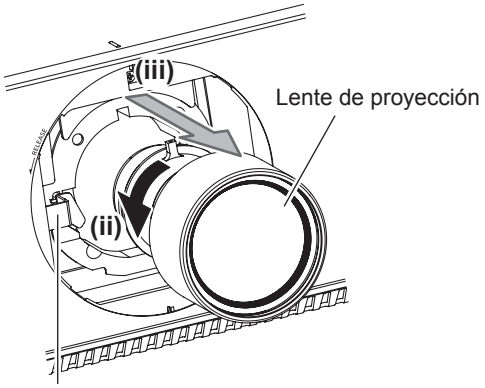

(i) Botón de liberación de la lente

Figura 2

1) Gire la Cubierta de la base de la lente en sentido contrario al de las manecillas del reloj y retírela. (Figura 1)

2) Presionando el botón de liberación de la lente, gire la lente de proyección en sentido contrario al de las manecillas del reloj y retírela. (Figura 2)

Atención

- Guarde la lente de proyección que acaba de desmontar en un lugar donde no pueda sufrir golpes ni vibraciones.

Colocación de la lente de proyección

Coloque la lente de proyección siguiendo el procedimiento descrito a continuación.

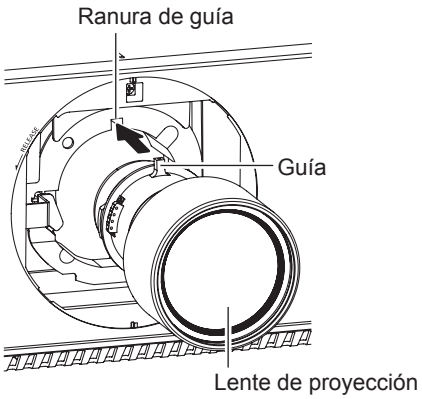

Figura 1

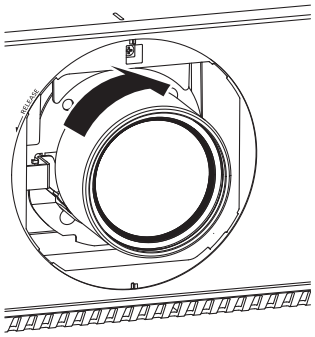

Figura 2

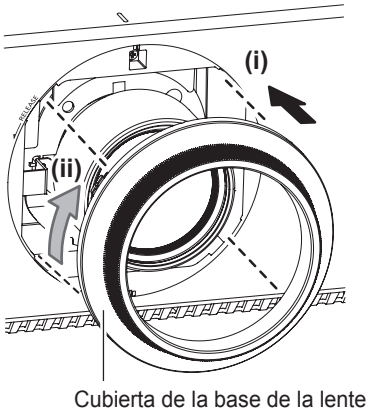

Figura 3

1) Retire la Cubierta de la base de la lente y alinee la guía de la lente de proyección con la ranura de guía del proyector e insértela hasta el fondo. (Figura 1)

2) Gire la lente de proyección en el sentido de las agujas del reloj hasta que haga clic. (Figura 2)

3) Coloque la Cubierta de la base de la lente. (Figura 3)

- Alinee la Cubierta de la base de la lente y el proyector en las posiciones de la línea de puntos de la figura para colocarla y gire la Cubierta de la base de la lente en el sentido de las agujas del reloj y fíjela al proyector.

Atención

- Gire la lente de proyección en contra de las manecillas del reloj para confirmar que no se sale.

Conexiones

Antes de realizar las conexiones

- Antes de realizar las conexiones, lea cuidadosamente las instrucciones de operación del dispositivo externo que va a conectar.
- Apague la alimentación de todos los dispositivos antes de conectar los cables.
- Tome nota de las siguientes indicaciones antes de conectar los cables. De lo contrario, pueden producirse problemas de funcionamiento.
  - Si va a conectar un cable al proyector o a un dispositivo conectado al proyector, toque primero un objeto metálico para eliminar la electricidad estática presente en su cuerpo.
  - Si no es necesario, no utilice cables largos para realizar conexiones a un dispositivo conectado al proyector o al cuerpo del proyector. La probabilidad de generación de ruido aumenta en proporción a la longitud del cable. Un cable en mal estado funciona como una antena, por lo que el ruido es más probable.
  - Al conectar los cables, conecte primero el GND y, después, inserte el terminal de conexión del dispositivo conectado mediante una conexión directa.
- Compre cualquier cable de conexión que sea necesario para conectar el dispositivo externo al sistema y que o no está suministrado con el dispositivo o no esté disponible como opción.
- Si las señales de vídeo del equipo de vídeo contienen fluctuaciones excesivas, es posible que las imágenes proyectadas en la pantalla oscilen. En este caso, se deberá conectar un corrector de base de tiempos (TBC).
- El proyector acepta señales de vídeo (incluyendo señales Y/C), señales analógicas RGB (las señales sincrónicas son de nivel TTL) y señales digitales.
- Algunos modelos de ordenador no son compatibles con el proyector.
- Use un cable compensador cuando conecte dispositivos al proyector usando cables largos. De lo contrario, la imagen podría no visualizarse correctamente.
- Consulte “Lista de señales compatibles” (➡ página 183) para conocer los tipos de señales de vídeo que pueden utilizarse con el proyector.

Asignaciones de claves y nombres de señales del terminal <RGB 2 IN>

Vista exterior	Núm. de pines	Nombre de señal	Núm. de pines	Nombre de señal
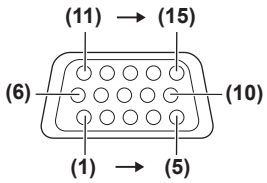	(1)	R/P_R	(9)	—
	(2)	G/Y	(10)	GND
	(3)	B/P_B	(11)	GND
	(4)	—	(12)	Datos DDC
	(5)	GND	(13)	SYNC/HD
	(6)	GND	(14)	VD
	(7)	GND	(15)	Reloj DDC
	(8)	GND		

Asignaciones de claves y nombres de señales del terminal <HDMI IN>

Vista exterior	Núm. de pines	Nombre de señal	Núm. de pines	Nombre de señal
Claves pares de **(2)** a **(18)** 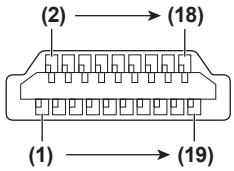 Claves impares de **(1)** a **(19)**	(1)	Datos T.M.D.S 2+	(11)	Reloj T.M.D.S protegido
	(2)	Datos T.M.D.S 2 protegidos	(12)	Reloj T.M.D.S –
	(3)	Datos T.M.D.S 2–	(13)	CEC
	(4)	Datos T.M.D.S 1+	(14)	—
	(5)	Datos T.M.D.S 1 protegidos	(15)	SCL
	(6)	Datos T.M.D.S 1–	(16)	SDA
	(7)	Datos T.M.D.S 0+	(17)	DDC/CEC GND
	(8)	Datos T.M.D.S 0 protegidos	(18)	+5 V
	(9)	Datos T.M.D.S 0–	(19)	Detección de conexión en caliente
	(10)	Reloj T.M.D.S +		

Asignaciones de claves y nombres de señales del terminal <DVI-D IN>

Vista exterior	Núm. de pines	Nombre de señal	Núm. de pines	Nombre de señal
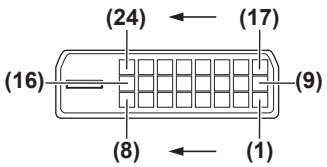	(1)	Datos T.M.D.S 2–	(13)	—
	(2)	Datos T.M.D.S 2+	(14)	+5 V
	(3)	Datos T.M.D.S 2/4 protegidos	(15)	GND
	(4)	—	(16)	Detección de conexión en caliente
	(5)	—	(17)	Datos T.M.D.S 0–
	(6)	Reloj DDC	(18)	Datos T.M.D.S 0+
	(7)	Datos DDC	(19)	Datos T.M.D.S 0/5 protegidos
	(8)	—	(20)	—
	(9)	Datos T.M.D.S 1–	(21)	—
	(10)	Reloj T.M.D.S 1+	(22)	Reloj T.M.D.S protegido
	(11)	Datos T.M.D.S 1/3 protegidos	(23)	Reloj T.M.D.S +
	(12)	—	(24)	Reloj T.M.D.S –

Ejemplo de conexión: equipo AV

Para terminales <HDMI IN>/<DVI-D IN>/<VIDEO IN>

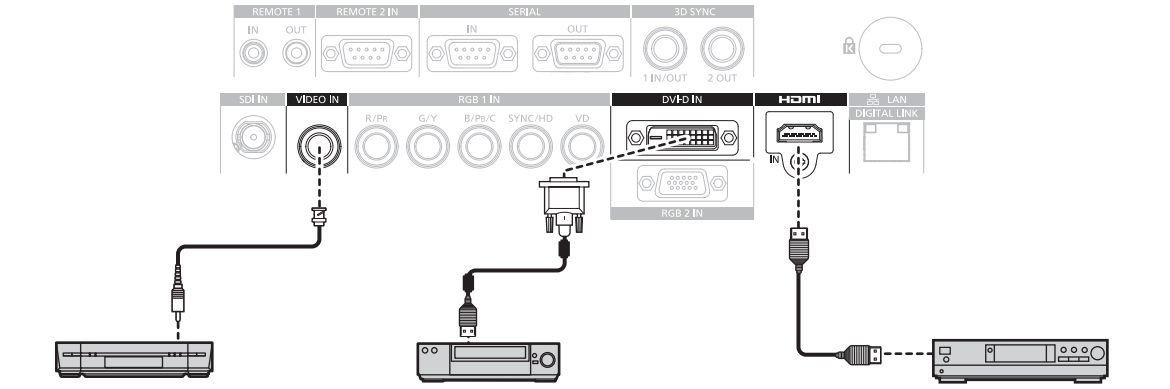

VCR (con TBC integrado)

Reproductor de DVD con terminal HDMI (HDCP)

Reproductor de discos Blu-ray

Atención

- Al conectar un VCR, asegúrese de utilizar uno de los componentes siguientes.
  - Un VCR con un corrector de base de tiempos (TBC) integrado
  - Un corrector de base de tiempos (TBC) entre el proyector y el VCR
- Si se conectan señales de sincronización cromática no estándar, la imagen puede distorsionarse. En este caso, conecte el corrector de base de tiempos (TBC) entre el proyector y los dispositivos externos.

Nota

- Al introducir DVI-D, algunos dispositivos externos que se conectarán pueden requerir un cambio de la configuración a través del menú [OPCION DISPLAY] → [DVI-D IN] → [EDID].
- El terminal <DVI-D IN> puede conectarse a dispositivos compatibles con HDMI o DVI-D. Sin embargo, podrían no aparecer imágenes o podrían no visualizarse correctamente en algunos dispositivos.
- En el caso de un cable HDMI, utilice un cable HDMI High Speed que cumpla el estándar HDMI. Si se utiliza un cable que no cumpla con los estándares HDMI, las imágenes pueden interrumpirse o podrían no visualizarse.
- El terminal <HDMI IN> del proyector se puede conectar a un dispositivo externo con un terminal DVI-D usando un cable de conversión HDMI/DVI, pero algunos dispositivos podrían no proyectar la imagen correctamente o funcionar correctamente.
- El proyector no es compatible con VIERA Link (HDMI).

Para el terminal <SDI IN>

(Sólo para PT-DZ870E)

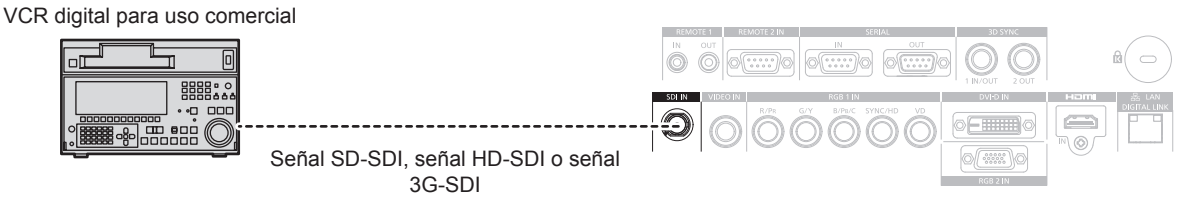

Nota

- Utilice el menú [IMAGEN] → [SELECTOR DEL SISTEMA] para cambiar el formato de la entrada.
- Algunos dispositivos externos requieren la configuración del menú [OPCION DISPLAY] → [SDI IN].
- Use un cable de conexión 5CFB o superior (como 5CFB o 7CFB) o a Belden 1694A o superior para transmitir adecuadamente imágenes. Utilice un cable de conexión de una longitud máxima de 100 m (328'1").
- Cuando se conecta una señal inestable, puede ocurrir un error en la detección de la señal. En tal caso, utilice el menú [IMAGEN] → [SELECTOR DEL SISTEMA] para cambiar a un sistema que coincida con el formato de señal.

Ejemplo de conexión: ordenadores

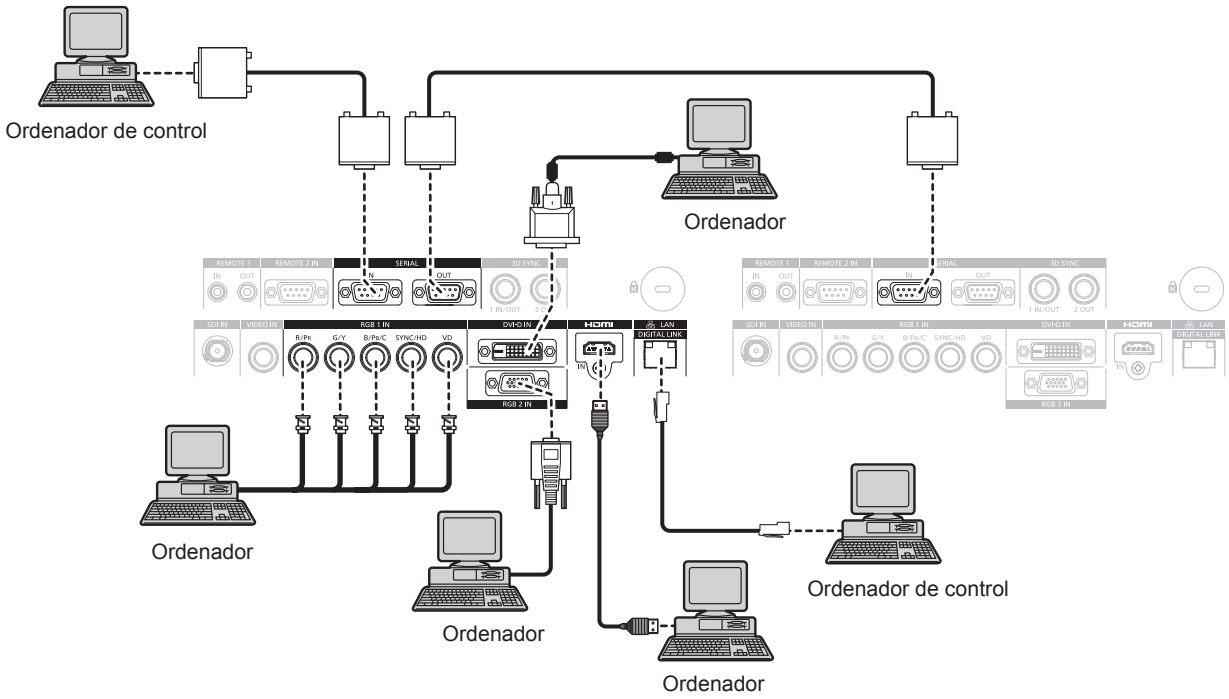

Atención

- Al conectar el proyector a un ordenador o a un dispositivo externo, use el cable de alimentación suministrado con cada dispositivo y cables de blindaje disponibles comercialmente.
- Utilice un cable comercial con un núcleo de ferrita para la conexión con el terminal <DVI-D IN>.

Nota

- Al introducir DVI-D, algunos dispositivos externos que se conectarán pueden requerir un cambio de la configuración a través del menú [OPCION DISPLAY] → [DVI-D IN] → [EDID].
- En el caso de un cable HDMI, utilice un cable HDMI High Speed que cumpla el estándar HDMI. Si se utiliza un cable que no cumpla con los estándares HDMI, las imágenes pueden interrumpirse o podrían no visualizarse.
- El terminal <HDMI IN> del proyector se puede conectar a un dispositivo externo con un terminal DVI-D usando un cable de conversión HDMI/DVI, pero algunos dispositivos podrían no proyectar la imagen correctamente o funcionar correctamente.
- La terminal <DVI-D IN> es compatible sólo con enlaces simples.
- Al introducir la señal SYNC ON GREEN, no introduzca señales de sincronización a la terminal <SYNC/HD> o la terminal <VD>.
- Si controla el proyector usando un ordenador con la función de reanudación (memoria reciente), podría tener que reiniciar la función de reanudación para controlar el proyector.

Ejemplo de conexión: cable transmisor de par trenzado

Los transmisores de cable de par trenzado, como la Caja de interfaz digital opcional (núm. de modelo: ET-YFB100G), utilizan cables de par trenzado para transmitir señales de imagen, Ethernet y de control de serie, y el proyector puede transmitir estas señales digitales al terminal <DIGITAL LINK/LAN>.

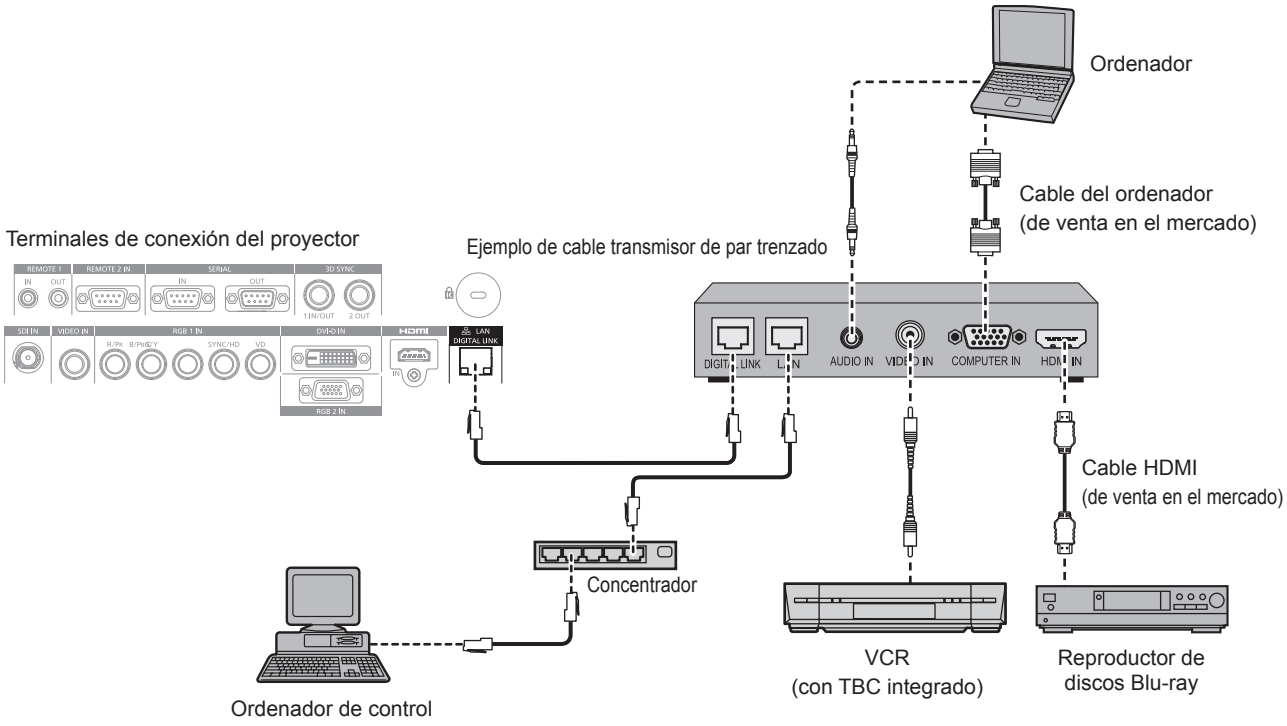

Atención

- Al conectar un VCR, asegúrese de utilizar uno de los componentes siguientes.
  - Un VCR con un corrector de base de tiempos (TBC) integrado
  - Un corrector de base de tiempos (TBC) entre el proyector y el VCR
- Si se conectan señales de sincronización cromática no estándar, la imagen puede distorsionarse. En este caso, conecte el corrector de base de tiempos (TBC) entre el proyector y los dispositivos externos.
- Utilice un cable de conversión HDMI/DVI comercial con núcleo de ferrita.
- Deje la instalación del cableado del cable transmisor de par trenzado y la del proyector en manos de un técnico cualificado o de su distribuidor. La imagen puede interrumpirse si la transmisión a través del cable no es correcta a causa de una instalación inadecuada.
- Con respecto al cable LAN que une un cable transmisor de par trenzado y el proyector, utilice un cable que cumpla los siguientes criterios:
  - Compatible con CAT5e o superior
  - Blindado (conectores incluidos)
  - Conexión directa
  - Un único hilo
- Al colocar los cables entre un cable transmisor de par trenzado y el proyector, compruebe que las características de cada cable son compatibles con CAT5e o superior con herramientas como un tester de cables o un verificador de cables.
  Si utiliza un conector de relé en medio, realice la comprobación incluyendo este conector.
- No utilice un concentrador entre un cable transmisor de par trenzado y el proyector.
- Al conectar el proyector con un cable transmisor de par trenzado (receptor) de otro fabricante, no utilice otro cable transmisor de par trenzado (receptor) entre el cable transmisor de par trenzado de otro fabricante y el proyector. De lo contrario, pueden producirse distorsiones en la imagen.
- No tire de los cables con fuerza. No los doble ni los retuerza innecesariamente.
- Para reducir el ruido, procure que los cables que unen el cable transmisor de par trenzado y el proyector tengan las mínimas vueltas posibles.
- Mantenga los cables que unen el cable transmisor de par trenzado y el proyector alejados de otros cables, sobre todo de los cables de alimentación.
- Al instalar varios cables, colóquelos uno al lado del otro con una mínima distancia de separación, pero sin atarlos.
- Después de realizar el cableado, confirme que el valor de [CALIDAD DE LA SEÑAL] en el menú [RED] → [ESTADO DIGITAL LINK] aparece en color verde (indica una calidad normal). (➡ página 138)

Nota

- En el caso de un cable HDMI, utilice un cable HDMI High Speed que cumpla el estándar HDMI. Si se utiliza un cable que no cumpla con los estándares HDMI, las imágenes pueden interrumpirse o podrían no visualizarse.
- El proyector no es compatible con VIERA Link (HDMI).
- La distancia de transmisión máxima entre el cable transmisor de par trenzado y el proyector es de 100 m (328'1"). Si la distancia es mayor, pueden producirse distorsiones en la imagen y problemas con la comunicación LAN. El uso del proyector fuera de la distancia de transmisión máxima no es posible.

- Para obtener información acerca del cable transmisor de par trenzado de otros fabricantes que se puede utilizar con el proyector compatible con DIGITAL LINK, visite el sitio web de Panasonic (http://panasonic.net/avc/projector/). Tenga en cuenta que la operación de verificación de los dispositivos de otros fabricantes se ha hecho según los elementos especificados por Panasonic Corporation y no todas se han verificado. En caso de problemas de funcionamiento o rendimiento provocados por dispositivos de otros fabricantes, póngase en contacto directamente con ellos.

Capítulo 3 Operaciones básicas

Este capítulo describe las operaciones iniciales básicas.

Encender/apagar el proyector

Conectando el cable de alimentación

Asegúrese de que el cable de alimentación suministrado esté completamente insertado en el cuerpo del proyector para evitar que pueda desconectarse fácilmente.

Confirme que el interruptor <MAIN POWER> está en la posición <OFF> antes de conectar el cable de alimentación.

Para obtener más información sobre la manipulación del cable de alimentación, consulte “Aviso importante de seguridad” (➡ página 2).

Conexión del cable de alimentación

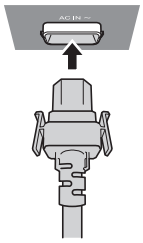

1) Compruebe las formas del terminal <AC IN> situado en un lado del cuerpo del proyector y del conector del cable de alimentación e inserte completamente la clavija en la dirección correcta (hasta que oiga un clic de las lengüetas situadas a ambos lados).

Extracción del cable de alimentación

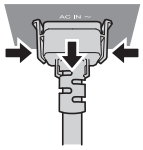

1) Confirme que el interruptor <MAIN POWER>, que se encuentra en un lateral del cuerpo del proyector, está en la posición <OFF> y, a continuación, desenchufe la clavija de alimentación de la toma de corriente.

2) Extraiga el conector del cable de alimentación del terminal <AC IN> del cuerpo del proyector presionando las lengüetas situadas a ambos lados.

Indicador de alimentación

Muestra el estado de la fuente de alimentación. Compruebe el estado <ON (G)/STANDBY (R)> del indicador de alimentación antes de utilizar el proyector.

Indicador de alimentación <ON (G)/STANDBY (R)>

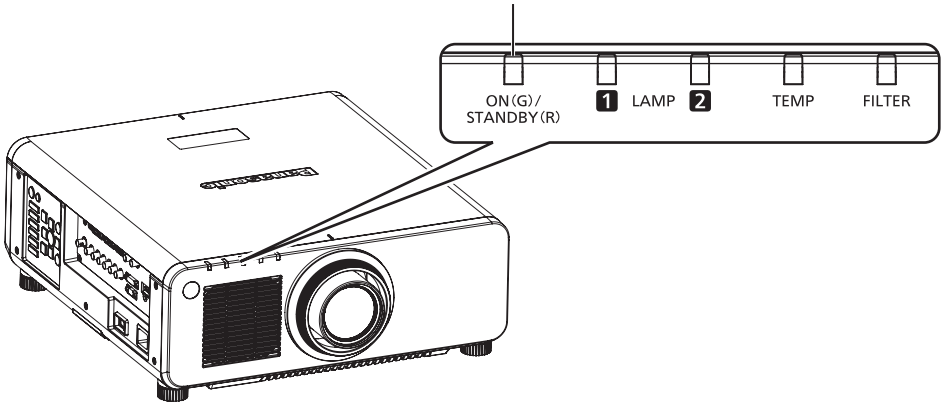

Estado del indicador	Estado del proyector
Apagado	La alimentación principal está apagada.

Estado del indicador		Estado del proyector
Rojo	Encendido	La alimentación está apagada (modo en espera). La proyección empezará al pulsar el botón de encendido <|>. • El proyector puede no funcionar cuando los indicadores de la lámpara <LAMP1>/<LAMP2> o el indicador de temperatura <TEMP> parpadee. (➡ página 161)
Verde	Encendido	Proyectando.
Naranja	Encendido	El proyector se está preparando para desactivarse. La alimentación se apaga al cabo de un rato. (Cambios en el modo de espera.)

Nota

- Cuando el indicador de alimentación <ON (G)/STANDBY (R)> se enciende en naranja, el ventilador está en marcha para refrigerar el proyector.
- Aproximadamente 75 segundos después de que el proyector se apague y empiece la refrigeración de la lámpara luminosa, los indicadores de la lámpara no se iluminarán aunque se encienda la alimentación. Una vez que el indicador de alimentación <ON (G)/STANDBY (R)> se ilumina en rojo, encienda la alimentación de nuevo.
- El proyector consume energía incluso en el modo en espera (indicador de alimentación <ON (G)/STANDBY (R)> iluminado en rojo). Consulte “Consumo de energía” (➡ página 188) para obtener más información acerca del consumo de energía.
- El indicador de alimentación <ON (G)/STANDBY (R)> parpadeará si el proyector recibe una señal del mando a distancia.
- El indicador de alimentación <ON (G)/STANDBY (R)> parpadeará lentamente en verde cuando el obturador esté cerrado.
- Si el indicador de alimentación <ON (G)/STANDBY (R)> parpadea en rojo, póngase en contacto con su distribuidor.

Encendido del proyector

Si se utiliza la lente de proyección opcional, coloque la lente de proyección antes de encender el proyector.
Extraiga primero la cubierta de la lente.

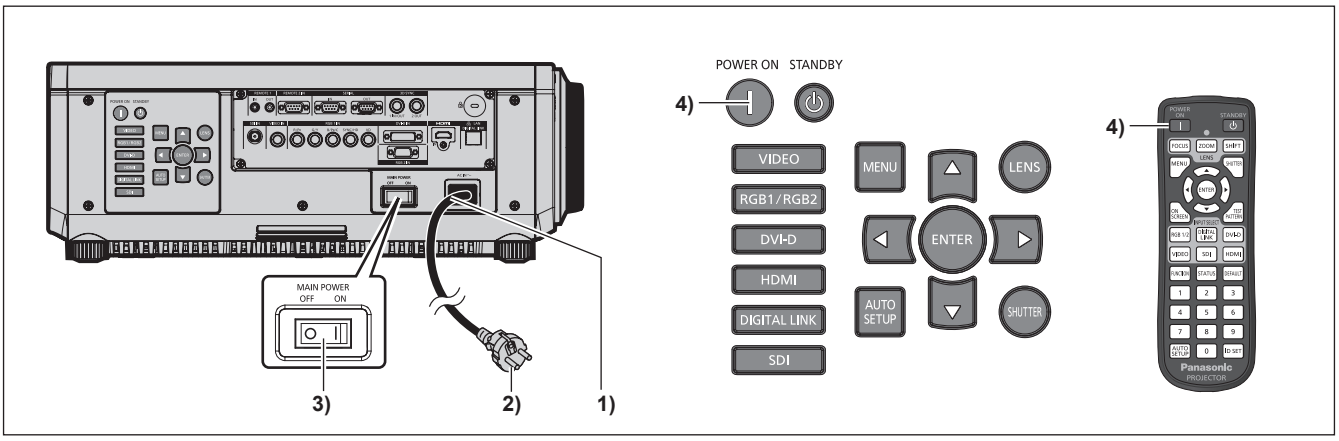

1) Conecte el cable alimentación al cuerpo del proyector.

2) Conecte la clavija de alimentación a una toma de corriente.

- (CA 120 V - 240 V 50 Hz/60 Hz)

3) Pulse el lado <ON> del interruptor <MAIN POWER> para encender la alimentación.

- La lámpara indicadora de alimentación <ON (G)/STANDBY (R)> parpadeará de color rojo y el proyector entrará en modo de espera.

4) Pulse el botón de encendido <|>.

- El indicador de alimentación <ON (G)/STANDBY (R)> se ilumina en verde y la imagen se proyecta con rapidez en la pantalla.

Nota

- Si se enciende el proyector a aproximadamente 0 °C (32 °F), se necesitará un período de calentamiento de unos cinco minutos para visualizar las imágenes.
  El indicador de temperatura <TEMP> se enciende durante el período de calentamiento. Cuando el período de calentamiento finaliza, el indicador de temperatura <TEMP> se apaga y comienza la proyección. Consulte “Cuando un indicador se enciende” (➡ página 161) para obtener información sobre el estado del indicador.
- Si la temperatura ambiental de operación es baja y el proceso de calentamiento dura más de 5 minutos, el proyector determinará que ha ocurrido un problema y se activará automáticamente el modo en espera. Si sucede esto, aumente la temperatura ambiental de operación a 0 °C (32 °F) o más, apague la alimentación principal y, después, vuelva a encender el proyector.
- Si el menú [SETUP PROYECTOR] → [MODO STANDBY] se ajusta en [ECO], puede que transcurran unos 10 segundos hasta que el proyector comience a proyectar después de encenderlo, a diferencia de si se elige la opción [NORMAL].
- Si se ha ajustado el interruptor <MAIN POWER> en <OFF> durante la última proyección para finalizar la proyección con la función de apagado directo y el interruptor <MAIN POWER> se ha ajustado en <ON> con la clavija de alimentación conectada a la toma de corriente, el indicador de alimentación <ON (G)/STANDBY (R)> se ilumina en verde y la imagen se proyectará pronto en la pantalla.

Ajustes y selecciones

Se recomienda proyectar imágenes continuamente durante al menos 30 minutos antes de ajustar el enfoque.

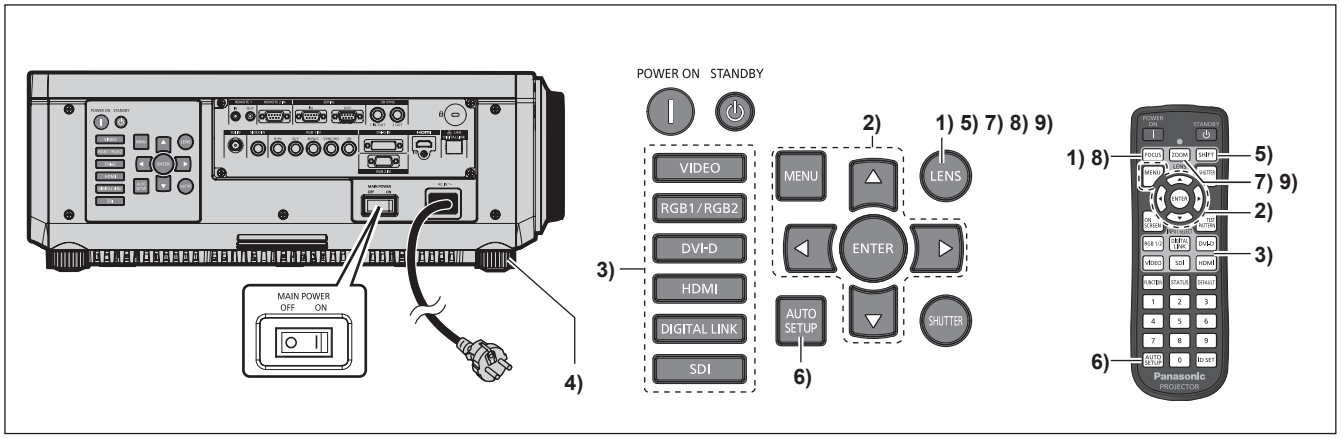

1) Presione el botón <FOCUS> para ajustar aproximadamente el enfoque de la imagen. (➡ página 58)

2) Cambie el ajuste de [SETUP PROYECTOR] del menú → [MÉTODO DE PROYECCIÓN] dependiendo del modo de la instalación. (➡ página 31)

- Consulte “Navegación a través del menú” (➡ página 65) para obtener más información acerca del funcionamiento de la pantalla de menú.

3) Pulse el botón de selección de entrada (<RGB1/RGB2> o <RGB1/2>, <DIGITAL LINK>, <DVI-D>, <VIDEO>, <SDI>, <HDMI>) para seleccionar la señal de entrada.

(La entrada SDI es sólo para PT-DZ870E.)

4) Ajuste la inclinación frontal, posterior y lateral del proyector con el pie ajustable. (➡ página 45)

5) Presione el botón <SHIFT> para ajustar la posición de la imagen.

6) Si la señal de entrada es RGB, pulse el botón <AUTO SETUP>.

7) Pulse el botón <ZOOM> para ajustar el tamaño de la imagen al de la pantalla.

8) Pulse de nuevo el botón <FOCUS> para ajustar el enfoque.

9) Pulse de nuevo el botón <ZOOM> para ajustar el zoom y el tamaño de la imagen para igualar la de la pantalla.

Nota

- Cuando el proyector se enciende por primera vez después de la compra, así como al ejecutar [TODOS LOS DATOS DE USUARIO] en el menú [SETUP PROYECTOR] → [INICIALIZAR], aparece la pantalla del ajuste del enfoque después de que la proyección comience y, a continuación, aparece la pantalla de ajuste inicial. Consulte “Pantalla de inicio” (➡ página 21) para obtener más información.

Apagado del proyector

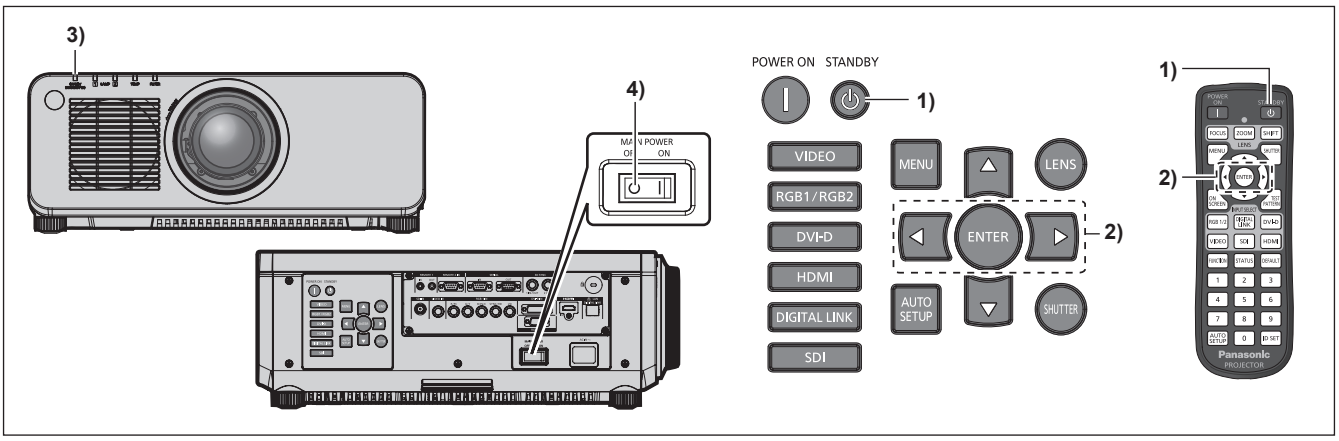

1) Pulse el botón <⏻> de modo en espera.

- Aparece la pantalla de confirmación **[APAGADO (REPOSO)]**.

2) Pulse ◀▶ para seleccionar [EJECUTAR] y pulse el botón <ENTER>.
(O pulse de nuevo el botón <⏻> de modo en espera.)

- El indicador de alimentación <ON (G)/STANDBY (R)> del cuerpo del proyector se ilumina en naranja y muy pronto la proyección de la imagen se detendrá. (El ventilador continúa funcionando.)

3) Espere hasta que el indicador de alimentación <ON (G)/STANDBY (R)> en el cuerpo del proyector se encienda en rojo (y se pare el ventilador) durante unos 170 segundos.

4) Pulse <OFF> en el interruptor <MAIN POWER> para desconectar la alimentación.

Nota

- No encienda el proyector ni proyecte imágenes inmediatamente después de apagar el proyector.
  Conectar la alimentación mientras la lámpara todavía está caliente puede acortar la vida de la lámpara.
- Aproximadamente 75 segundos después de que el proyector se apague y empiece la refrigeración de la lámpara luminosa, los indicadores de la lámpara no se iluminarán aunque se encienda la alimentación. Incluso transcurridos 75 segundos, la lámpara podría no encenderse si el proyector está encendido. En tal caso, una vez que el indicador de alimentación <ON (G)/STANDBY (R)> se ilumina en rojo, vuelva a encender el proyector.
- **El proyector consume energía incluso cuando se pulsa el botón <⏻> del modo en espera y se apaga el proyector si la alimentación principal del proyector está activada.**
  Cuando el menú [SETUP PROYECTOR] → [MODO STANDBY] está ajustado en [ECO], el uso de algunas funciones está limitado, pero se evita el consumo de energía durante el modo en espera.

Función de apagado directo

Incluso si gira el interruptor de alimentación <MAIN POWER> principal a <OFF> durante la proyección o inmediatamente después de apagar la lámpara luminosa, el ventilador continúa en marcha utilizando la energía almacenada internamente para refrigerar la lámpara luminosa. Cuando el proyector se monta en el techo o está instalado en un entorno donde el interruptor de alimentación <MAIN POWER> principal del proyector no puede situarse fácilmente en <OFF>, es posible apagar la corriente directamente con el cortacircuitos. También es seguro en caso de que se produzca un fallo eléctrico o se tire del cable de alimentación inmediatamente después apagar el proyector.

Nota

- Si el proyector se ha apagado desconectando el cortacircuitos directamente durante la última proyección, el indicador de alimentación <ON (G)/STANDBY (R)> se encenderá en verde poco después de accionar el cortacircuitos y empezara la proyección de la imagen.
- Si la refrigeración se realiza con la función de apagado directo, la proyección puede tardar algo más de lo habitual en empezar la próxima vez que se encienda el proyector.
- Asegúrese de que el ventilador no esté en marcha al embalar el proyector para transportarlo o almacenarlo.

Proyectando

Compruebe la colocación de lente de proyección (➡ página 47), la conexión del dispositivo externo (➡ página 48), la conexión del cable de alimentación (➡ página 54), encienda la alimentación (➡ página 55) para iniciar la proyección. Seleccione el vídeo que se utilizará en la proyección y ajuste la apariencia de la imagen proyectada.

Selección de la señal de entrada

Seleccione una señal de entrada.

1) Pulse los botones de selección de entrada (<RGB1/RGB2> o <RGB1/2>, <DIGITAL LINK>, <DVI-D>, <VIDEO>, <SDI>, <HDMI>) en el panel de control o el mando a distancia.

- Se proyectará la imagen de la señal recibida en el terminal seleccionado.

Atención

- Las imágenes podrían no proyectarse correctamente dependiendo del dispositivo externo, disco Blu-ray o disco DVD reproducido. Configure el menú [IMAGEN] → [SELECTOR DEL SISTEMA].
- Confirme la relación de aspecto de la pantalla de proyección y de la imagen y seleccione una relación de aspecto óptima en el menú [POSICIÓN] → [ASPECTO].

Ajuste del enfoque, el zoom y el desplazamiento

Si la imagen proyectada o la posición no es correcta al posicionar el proyector y la pantalla es instalada correctamente, ajuste el enfoque, zoom y desplazamiento.

Utilización del panel de control

1) Presione el botón <LENS> en el panel de control.

- Presionando el botón, el menú de configuración cambia en la secuencia [ENFOQUE], [ZOOM] y [CAMBIO].

2) Seleccione cada elemento y pulse ▲▼◀▶ para ajustarlo.

Uso del mando a distancia

1) Pulse los botones de la lente (<FOCUS>, <ZOOM>, <SHIFT>) en el mando a distancia.

- Botón <FOCUS>: ajusta el enfoque.
- Botón <ZOOM>: ajusta el zoom.
- Botón <SHIFT>: ajusta el desplazamiento.

2) Seleccione cada elemento y pulse ▲▼◀▶ para ajustarlo.

Precaución

Durante la operación de desplazamiento de la lente, no introduzca la mano en ninguna apertura alrededor de la lente.
La mano podría quedar atrapada y podría sufrir lesiones.

Nota

- Cuando se utiliza la lente de proyección sin la función de zoom, aparecerá la pantalla de ajuste del zoom. Sin embargo, el funcionamiento no es posible.
- Utilice la lente de enfoque fijo (núm. de modelo: ET-DLE055) con la posición de la lente ajustada en la posición inicial. (➡ página 59)
- El ajuste puede realizarse de forma rápida manteniendo pulsado ▲▼◀▶ durante por lo menos tres segundos.
- Se recomienda proyectar imágenes continuamente durante al menos 30 minutos antes de ajustar el enfoque.
- [ENFOQUE] aparece en amarillo, para que el elemento de menú mostrado pueda ser reconocido por su color, incluso cuando el proyector no está enfocado y los caracteres mostrados son ilegibles. (Ajuste predeterminado)
  El color de la visualización de[ENFOQUE] depende de la configuración del menú [OPCION DISPLAY] → [MENU EN PANTALLA] → [DISEÑO MENÚ].
- Cuando se apaga el proyector durante el ajuste del desplazamiento, es necesario llevar a cabo la calibración de la lente la próxima vez que se encienda el proyector. (➡ página 124)
- Cuando se apaga el suministro principal durante el ajuste del desplazamiento, se mostrará una pantalla de error en la calibración de la lente durante el siguiente ajuste del desplazamiento. Ejecute el menú [SETUP PROYECTOR] → [CALIBRACIÓN DE LENTES].
- Cuando se visualiza el error en la calibración de la lente a pesar de que se ejecutó [CALIBRACIÓN DE LENTES], pida a su distribuidor que repare la unidad.

Movimiento de la lente a la posición inicial

Para mover la lente a la posición inicial, realice el procedimiento siguiente.

1) Mientras aparece la pantalla de ajuste de [CAMBIO], pulse el botón <DEFAULT> en el mando a distancia.

- Aparece la pantalla **[POSICIÓN INICIAL]**.



2) Mientras se muestra la pantalla [POSICIÓN INICIAL] (durante aproximadamente cinco segundos) pulse el botón <ENTER>.

- [EN PROGRESIÓN] se muestra en la pantalla **[POSICIÓN INICIAL]** y la lente vuelve a su posición inicial.

Nota

- La posición de origen de la lente es la posición de la lente cuando está siendo reemplazada o cuando el proyector está siendo guardado y no es el centro óptico de la pantalla.
- También puede visualizar la pantalla **[POSICIÓN INICIAL]** presionando el botón <LENS> en el panel de control o el botón <SHIFT> en el mando a distancia por lo menos los tres segundos.

Margen de ajuste mediante el desplazamiento de la posición de la lente (desplazamiento óptico)

Lleve a cabo el desplazamiento de la posición de la lente dentro del margen de ajuste.

El enfoque puede cambiar cuando la posición de la lente se sitúa fuera del margen de ajuste. Esto se debe a que el movimiento de la lente está restringido para proteger las partes ópticas. La posición de la proyección se puede ajustar con el desplazamiento del eje óptico a partir de la posición de proyección estándar en el rango respectivo.

Tipo de lente	Lento de zoom	
	Lente de zoom estándar, ET-DLE150, ET-DLE250, ET-DLE350, ET-DLE450	ET-DLE085
PT-DZ870E	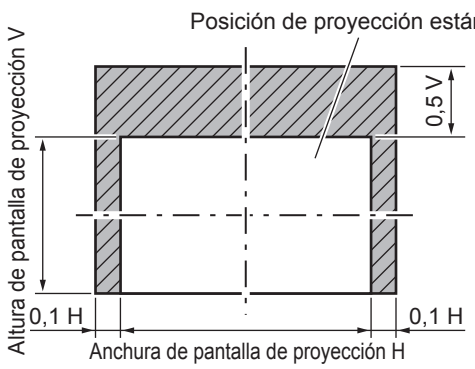	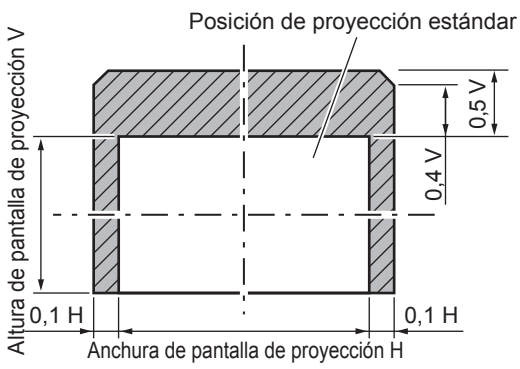
PT-DW830E	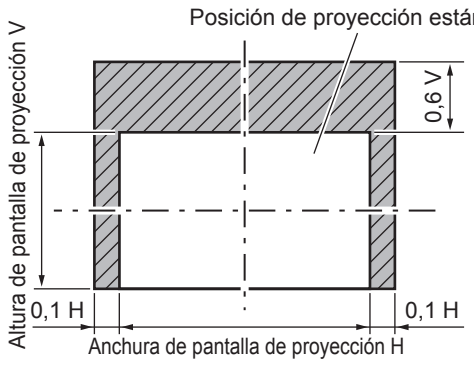	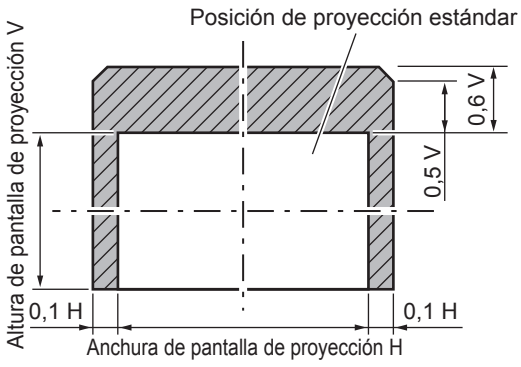

Tipo de lente	Lento de zoom	
	Lente de zoom estándar, ET-DLE150, ET-DLE250, ET-DLE350, ET-DLE450	ET-DLE085
PT-DX100E	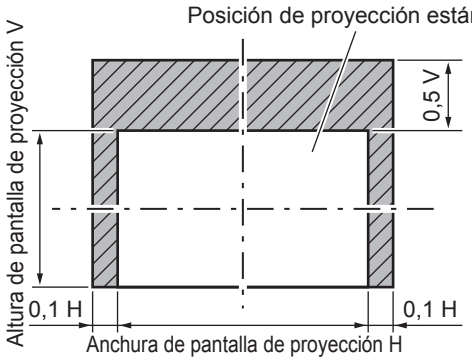	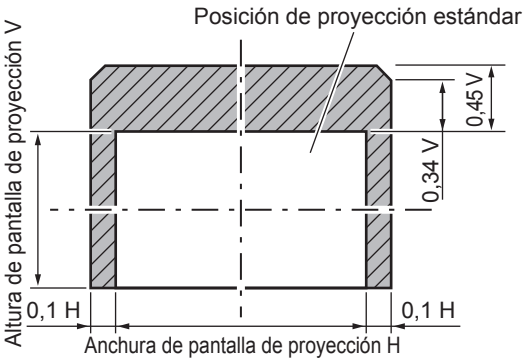

Nota

- Si se utiliza la lente de enfoque fijo opcional (núm. de modelo: ET-DLE055), no es posible realizar el ajuste del desplazamiento.

Uso del mando a distancia



Utilización de la función del obturador

Si el proyector permanece sin uso un cierto tiempo durante, por ejemplo, el intermedio de la reunión, se puede apagar la imagen temporalmente.

Botón 

1) Pulse el botón <SHUTTER>.

- La imagen desaparece.
- Esta operación también puede realizarse con el botón <SHUTTER> del panel de control.

2) Pulse de nuevo el botón <SHUTTER>.

- Se visualiza la imagen.

Nota

- El indicador de alimentación <ON (G)/STANDBY (R)> parpadeará lentamente en verde cuando el obturador esté cerrado.
- Puede fijar la velocidad de apertura y cierre del obturador a través del menú [OPCION DISPLAY] → [AJUSTES DE OBTURADOR].

Utilización de la función de menú en pantalla

Apague la función de visualización de menú en pantalla (sin imagen) cuando no desea que los espectadores vean la visualización en pantalla, como por ejemplo el menú o el nombre del terminal de entrada.

Botón 

1) Pulse el botón <ON SCREEN>.

- Desaparece el menú en pantalla.

2) Pulse de nuevo el botón <ON SCREEN>.

- Aparece el menú en pantalla.

Nota

- Si mantiene pulsado el botón <MENU> en el panel de control durante al menos tres segundos mientras está desactivado (oculto) el menú en pantalla, se enciende el menú en pantalla.

Cambio de la señal de entrada

La entrada de la proyección puede cambiarse.

Botón

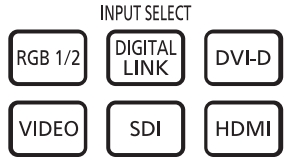

1) Pulse los botones de selección de entrada (<RGB1/2>, <DIGITAL LINK>, <DVI-D>, <VIDEO>, <SDI>, <HDMI>).

- Esta operación también puede realizarse con los botones del panel de control.

<RGB1/2>	Cambia la entrada a RGB1 o RGB2. Cambia a otra entrada cuando una entrada ya se ha elegido.
<DIGITAL LINK>	Cambia la entrada a DIGITAL LINK.
<DVI-D>	Cambia la entrada a DVI-D.
<VIDEO>	Ajuste la entrada en VIDEO.
<SDI>*1	Cambia la entrada a SDI.
<HDMI>	Ajuste la entrada en HDMI.

*1 Sólo para PT-DZ870E

Nota

- Cuando la Caja de interfaz digital opcional (núm. de modelo: ET-YFB100G) está conectada al terminal <DIGITAL LINK/LAN>, la entrada ET-YFB100G cambia cada vez que pulsa el botón <DIGITAL LINK>. La entrada ET-YFB100G no cambia cuando se reciben señales 3D de ET-YFB100G. En este caso, puede cambiar la señal de entrada de 3D a 2D o bien cambiar la entrada con el botón de ET-YFB100G. La entrada puede cambiarse también con los comandos de control de RS-232C.
  Al utilizar cables transmisores de par trenzado de otros fabricantes, cambie la entrada del proyector a DIGITAL LINK y, a continuación, cambie la entrada del cable transmisor de par trenzado.

Utilización de la función de estado

Puede visualizar el estado del proyector.

Botón



1) Pulse el botón <STATUS>.

- Aparece la pantalla **[ESTADO]**.

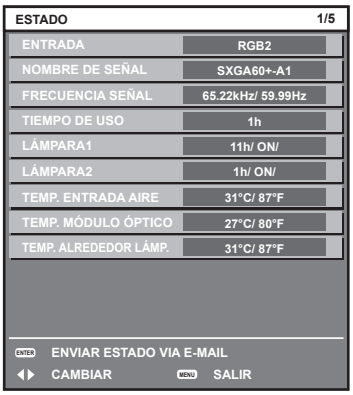

Nota

- Puede visualizarse desde el menú [SETUP PROYECTOR] → [ESTADO] (➡ página 121).

Utilización de la función de ajuste automático

La función de ajuste automático puede utilizarse para ajustar automáticamente la resolución, la fase reloj y la posición de la imagen cuando se reciben señales RGB analógicas que constan de imágenes de mapas de bits, como las señales del ordenador, o para ajustar automáticamente la posición de la imagen cuando se reciben señales DVI-D/HDMI. Se recomienda recibir imágenes con bordes blancos brillantes en los márgenes y caracteres negros y blancos de alto contraste cuando el sistema se encuentra en el modo de ajuste automático.
Evite recibir imágenes que incluyan semitonos o gradaciones, tales como fotografías e imágenes gráficas de ordenador.

Botón AUTO SETUP

1) Pulse el botón <AUTO SETUP>.

- [FINAL.CON NORMAL.] aparece cuando se ha completado el proceso sin problemas.
- Esta operación también puede realizarse con el botón <AUTO SETUP> del panel de control.

Nota

- La fase reloj puede cambiar incluso si se ha completado el proceso sin problemas. En estos casos, ajuste el menú [POSICIÓN] → [FASE RELOJ] (➡ página 80).
- Si se recibe una imagen con bordes borrosos o una imagen oscura, puede que aparezca [FINAL.ANORMAL.] o que no se realice el ajuste correctamente, aunque aparezca [FINAL.CON NORMAL.]. En este caso, modifique los ajustes desde el menú [MENÚ AVANZADO] → [RESOLUCIÓN DE ENTRADA] (➡ página 86), [POSICIÓN] → [FASE RELOJ] (➡ página 80) y [CAMBIO] (➡ página 78).
- Configure las señales especiales teniendo en cuenta el menú [OPCION DISPLAY] → [AUTO AJUSTE] (➡ página 99).
- La configuración automática podría no funcionar dependiendo del modelo de ordenador.
- La configuración automática podría no funcionar en el caso de la señal de sincronización C-SY o SYNC ON GREEN.
- Las imágenes pueden aparecer distorsionadas durante varios segundos durante la configuración automática, pero esto no indica un mal funcionamiento.
- El ajuste debe realizarse para cada señal de entrada.
- Puede cancelarse el ajuste automático pulsando el botón <MENU> durante el transcurso de esta operación.
- Si se ejecuta la función de ajuste automático mientras se están recibiendo imágenes en movimiento, el ajuste podría no llevarse a cabo correctamente incluso para una señal RGB, en cuyo caso se puede usar la configuración automática. Puede que aparezca [FINAL. ANORMAL.] o que el ajuste no pueda realizarse correctamente aunque aparezca [FINAL.CON NORMAL.].

Utilización del botón de función

Las operaciones [P IN P], [MEM. SECUNDARIA], [SELECTOR DEL SISTEMA], [SYSTEM DAYLIGHT VIEW], [CONGELADO], [MONITOR FORMA ONDA], [CONMUTAR IZDA / DCHA] o [ASPECTO] pueden asignarse al botón <FUNCTION> del mando a distancia de forma que pueda ser usado como un botón de acceso rápido.

Botón FUNCTION

1) Pulse el botón <FUNCTION>.

Nota

- La asignación de función se realiza desde el menú [SETUP PROYECTOR] → [BOTÓN DE FUNCIÓN] (➡ página 123).

Visualización del patrón de prueba interno

El proyector tiene ocho tipos de imágenes de prueba internas para comprobar la condición de la configuración. Para visualizar las imágenes de prueba, siga el procedimiento que se describe a continuación.

Botón TEST PATTERN

1) Pulse el botón <TEST PATTERN>.

2) Presione ◀▶ para seleccionar el patrón de prueba.

Nota

- El ajuste también puede realizarse desde el menú [PATRÓN DE PRUEBA] (➡ página 129).
- El ajuste de la posición, tamaño y otros factores no se refleja en los patrones de prueba. Asegúrese de visualizar la señal de entrada antes de realizar varios ajustes.

Capítulo 4 Ajustes

Este capítulo describe los ajustes que puede realizar con el menú en pantalla.

Navegación por los menús

El menú en pantalla (Menú) se usa para realizar distintas configuraciones y ajustes del proyector.

Navegación a través del menú

Procedimiento de funcionamiento

Botón MENU

1) Pulse el botón <MENU> en el mando a distancia o en el panel de control.

- Aparece la pantalla **[MENÚ PRINCIPAL]**.

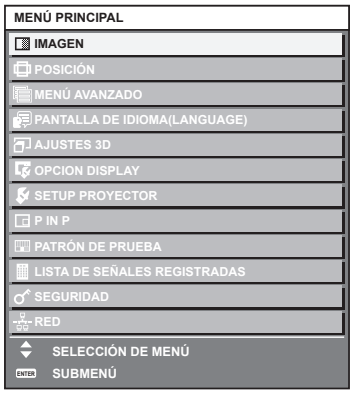

2) Pulse ▲▼ para seleccionar un elemento del menú principal.

- El elemento seleccionado se resalta en amarillo.

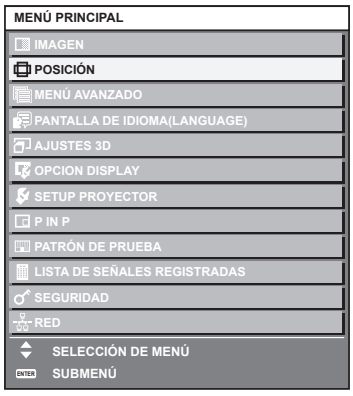

3) Pulse el botón <ENTER>.

- Se visualizan los elementos del sub-menú del menú principal seleccionado.



4) Pulse ▲▼ para seleccionar un sub-menú y pulse ◀▶ o el botón <ENTER> para cambiar o realizar ajustes.

- Algunos elementos del menú cambiarán de orden, según se indica a continuación, cada vez que pulse ◀▶.

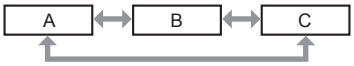

- Para algunos elementos, pulse ◀▶ para visualizar la pantalla de ajuste individual con una barra de ajuste como la que aparece a continuación.



Nota

- Al pulsar el botón <MENU> mientras se está visualizando la pantalla del menú, volverá a la pantalla anterior.
- Algunos elementos no se pueden ajustar o usar para la entrada de algunos formatos de señal en el proyector. Los elementos de menú que no se pueden ajustar o usar se muestran con caracteres en negro y no se pueden seleccionar. Es posible que [DIGITAL CINEMA REALITY] y [BLOQUEO IMAGEN] no aparezcan, en función de la señal de entrada.
- Algunos elementos se pueden ajustar aunque no se reciba ninguna señal.
- La pantalla de ajuste individual desaparece automáticamente si no se realiza ninguna operación durante aproximadamente cinco segundos.
- Para obtener información sobre los elementos de menú, consulte “Menú principal” (➡ página 66) y “Sub-menú” (➡ página 67).
- El color del cursor depende de los ajustes del menú [OPCION DISPLAY] → [MENU EN PANTALLA] → [DISEÑO MENÚ]. De forma predeterminada, el elemento seleccionado se visualiza con el cursor en color amarillo.
- En el modo retrato, el menú en pantalla se visualiza de lado.

Restablecimiento de valores al ajuste predeterminado de fábrica

Si pulsa el botón <DEFAULT> en el mando a distancia, se restaurarán los ajustes de fábrica de los valores ajustados en los elementos de menú.

Botón DEFAULT

1) Pulse el botón <DEFAULT> en el mando a distancia.



Nota

- No se pueden restaurar a la vez todos los ajustes a los valores predeterminados.
- Para restaurar todos los ajustes configurados en el elemento de sub-menú a los valores predeterminados de fábrica al mismo tiempo, ejecute el menú [SETUP PROYECTOR] → [INICIALIZAR] (➡ página 125).
- Algunos elementos no se pueden restablecer a los valores predeterminados de fábrica pulsando el botón <DEFAULT> en el mando a distancia. En este caso, ajuste cada elemento manualmente.
- El triángulo que aparece abajo de la escala de barra en la pantalla de ajustes individuales indica el ajuste predeterminado de fábrica. La posición del triángulo varía dependiendo de las señales de entrada seleccionadas.

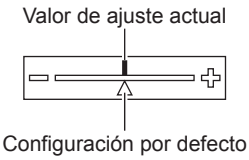

Menú principal

Los siguientes elementos están en el menú principal.
Al seleccionar un elemento del menú principal, se muestra la pantalla de selección del sub-menú.

Elemento del menú principal		Página
	[IMAGEN]	71
	[POSICIÓN]	78
	[MENÚ AVANZADO]	85
	[PANTALLA DE IDIOMA(LANGUAGE)]	90

Elemento del menú principal		Página
	[AJUSTES 3D]	91
	[OPCION DISPLAY]	97
	[SETUP PROYECTOR]	110
	[P IN P]	127
	[PATRÓN DE PRUEBA]	129
	[LISTA DE SEÑALES REGISTRADAS]	130
	[SEGURIDAD]	133
	[RED]	137

Sub-menú

Se muestra el sub-menú del elemento del menú principal seleccionado y puede configurar y ajustar sus diferentes elementos.

[IMAGEN] 

Elemento de sub-menú	Ajuste predeterminado	Página
[MODO DE IMAGEN]	[ESTÁNDAR]*1	71
[CONTRASTE]	[0]	71
[BRILLO]	[0]	72
[COLOR]	[0]	72
[TINTE]	[0]	72
[TEMPERATURA COLOR]	[ESTÁNDAR]	72
[GANANCIA BLANCO]	[+10]	74
[GAMMA]	[ESTÁNDAR]	74
[SYSTEM DAYLIGHT VIEW]	[NO]	75
[DEFINICION]	[+6]	75
[REDUCCIÓN DE RUIDO]	[NO]	75
[IRIS DINÁMICO]	[2]	75
[SELECTOR DEL SISTEMA]	[YP_BP_R]*1	76

*1 Depende de la entrada de señal.

Nota

- Los ajustes predeterminados de fábrica pueden variar dependiendo del modo de imagen.

[POSICIÓN] 

Elemento de sub-menú	Ajuste predeterminado	Página
[CAMBIO]	—	78
[ASPECTO]	[ESTÁNDAR]*1	78
[ZOOM]	—	79
[FASE RELOJ]	[0]*1	80
[GEOMETRÍA(2D)]*2	[NO]	80
[KEYSTONE(3D)]*2	—	82
[KEYSTONE]*3	—	83

*1 Depende de la entrada de señal.
*2 Sólo para PT-DZ870E
*3 Sólo para PT-DW830E, PT-DX100E

[MENÚ AVANZADO]

Elemento de sub-menú	Ajuste predeterminado	Página
[DIGITAL CINEMA REALITY]	[AUTO]*1	85
[BORRADO]	—	85
[RESOLUCIÓN DE ENTRADA]	—	86
[POSICIÓN DE FIJACIÓN]	[24]*1	86
[BORDES ZONA BLENDING]	[NO]	87
[RESPUESTA DE FRAME]	[NORMAL]	88
[BLOQUEO IMAGEN]	[NO]	89
[RASTER POSITION]	—	89

*1 Depende de la entrada de señal.

Nota

- Los elementos del submenú y los ajustes predeterminados de fábrica varían en función del terminal de entrada seleccionado.

[PANTALLA DE IDIOMA(LANGUAGE)]

Detalles (➡ página 90)

[AJUSTES 3D]

Elemento de sub-menú	Ajuste predeterminado	Página
[AJUSTE DEL SISTEMA 3D]	[SENCILLO]	91
[DLP Link]	[SÍ]	91
[AJUSTE SINCRONISMO 3D]	—	91
[SIMULTANEAR AJUSTE ENTRADA 3D]	—	92
[FORMATO ENTRADA 3D]	[AUTO]*1	92
[PROYECCIÓN IMAGEN 3D 24Hz]*2	[144fps]	93
[POSICIÓN IMAGEN 3D 24Hz]*2	[0]	93
[CONMUTAR IZDA / DCHA]	[NORMAL]	94
[SUB FASE DEL RELOJ]	[0]*1	94
[FRAME DE RETRASO EN 3D]	[0us]	94
[MODO DE PRUEBA 3D]	[NORMAL]	94
[PATRON DE PRUEBA 3D]	—	95
[AVISOS DE SEGURIDAD]	[SÍ]	95
[MEDIDAS DE SEGURIDAD]	—	96

*1 Varía en función del terminal de entrada seleccionado.
*2 Sólo para PT-DZ870E

[OPCION DISPLAY]

Elemento de sub-menú	Ajuste predeterminado	Página
[ECUALIZACIÓN DE COLORES]	[NO]	97
[CORRECCIÓN DEL COLOR]	[NO]	98
[AJUSTE PANTALLA]	—	98
[SEÑAL AUTOMÁTICA]	[NO]	99
[AUTO AJUSTE]	—	99
[RGB IN]	—	100
[DVI-D IN]	—	101
[HDMI IN]	—	101
[DIGITAL LINK IN]	—	102
[SDI IN]*1	—	102
[MENU EN PANTALLA]	—	103
[AJUSTES CLOSED CAPTION]	—	104
[COLOR FONDO]	[AZUL]	105

Elemento de sub-menú	Ajuste predeterminado	Página
[LOGO INICIAL]	[LOGO ESTANDAR]	105
[UNIFORMIDAD]	—	106
[AJUSTES DE OBTURADOR]	—	106
[CONGELADO]	—	107
[MONITOR FORMA ONDA]	[NO]	107
[NIVEL DE COLORES RGB]	—	109

*1 Sólo para PT-DZ870E

[SETUP PROYECTOR]

Elemento de sub-menú	Ajuste predeterminado	Página
[ID DEL PROYECTOR]	[TODOS]	110
[MÉTODO DE PROYECCIÓN]	[FRONTAL/MESA]	110
[CONTROL VENTILACIÓN]	[AUTO]	111
[MODO GRAN ALTITUD]	[NO]	111
[SELECCIÓN DE LÁMPARA]	[DUAL]	111
[CAMBIO LAMP]	[NO]	112
[ALIM.LÁMPARA]	[NORMAL]	113
[CONTROL DE BRILLO]	—	113
[MODO STANDBY]	[NORMAL]	118
[HORARIO]	[NO]	118
[ENTRADA DE INICIO]	[ULTIMO USO]	119
[RS-232C]	—	120
[ESTADO]	—	121
[APAGA SIN SEÑAL]	[DESHABILITADO]	123
[REMOTE2 MODO]	[ESTÁNDAR]	123
[BOTÓN DE FUNCIÓN]	—	123
[FECHA Y HORA]	—	123
[CALIBRACIÓN DE LENTES]	—	124
[GUARDAR DATOS USUARIO]	—	125
[CARGAR DATOS USUARIO]	—	125
[INICIALIZAR]	—	125
[CONTRASEÑA DE SERVICIO]	—	126

[P IN P]

Detalles (➡ página 127)

[PATRÓN DE PRUEBA]

Detalles (➡ página 129)

[LISTA DE SEÑALES REGISTRADAS]

Detalles (➡ página 130)

[SEGURIDAD]

Elemento de sub-menú	Ajuste predeterminado	Página
[CONTRASEÑA DE SEGURIDAD]	[NO]	133
[CAMBIO DE CONTRASEÑA DE SEGURIDAD]	—	133
[AJUSTE DE PANTALLA]	[NO]	134
[CAMBIAR TEXTO]	—	134
[CONTROL DE INICIO DE DISPOSITIVO]	—	134
[CAMBIO PASSWORD CONTROL DEL EQUIPO]	—	136

[RED]

Elemento de sub-menú	Ajuste predeterminado	Página
[MODO DIGITAL LINK]	[AUTO]	137
[AJUSTE DIGITAL LINK]	—	137
[ESTADO DIGITAL LINK]	—	138
[NETWORK SETUP]	—	138
[NETWORK CONTROL]	—	139
[ESTADO NETWORK]	—	139
[DIGITAL INTERFACE BOX]	—	139
[AJUSTE Art-Net]	—	140

Nota

- Algunos elementos no se pueden ajustar o usar para la entrada de algunos formatos de señal en el proyector.
  Los elementos de menú que no se pueden ajustar o usar se muestran con caracteres en negro y no se pueden seleccionar.
- Los elementos del submenú y los ajustes predeterminados de fábrica varían en función del terminal de entrada seleccionado.

Menú [IMAGEN]

En la pantalla de menú, seleccione [IMAGEN] en el menú principal y seleccione un elemento del submenú.
Consulte "Navegación a través del menú" (➡ página 65) para obtener más información acerca del uso de la pantalla de menú.

- Después de seleccionar el elemento, pulse ▲▼◀▶ para realizar el ajuste.



[MODO DE IMAGEN]

Puede seleccionar el modo de imagen adecuado para la fuente de imagen y el entorno en el cual se va a usar el proyector.

1) Pulse ▲▼ para seleccionar [MODO DE IMAGEN].

2) Pulse ◀▶ o el botón <ENTER>.

- Aparece la pantalla de ajuste individual **[MODO DE IMAGEN]**.

3) Pulse ◀▶ para cambiar el elemento.

- Los elementos cambiarán cada vez que pulse el botón.

[ESTÁNDAR]	La imagen es adecuada para las imágenes en movimiento en general.
[CINE]	La imagen es adecuada para contenidos de imágenes en movimiento.
[NATURAL]	La imagen es compatible con sRGB.
[REC709]*1	La imagen es compatible con Rec.709.
[DICOM SIM.]	La imagen es similar a la del estándar de escala de grises DICOM, sección 14.
[DINÁMICO]	La emisión de luz se maximiza para el uso en zonas brillantes.
[GRÁFICOS]	La imagen es adecuada para la recepción de contenidos desde un ordenador personal.

*1 Utilice los valores predeterminados de fábrica para los ajustes que no sean [MODO DE IMAGEN].

Nota

- El modo de imagen predeterminado de fábrica es [GRÁFICOS] para las señales de entrada de imágenes fijas y [ESTÁNDAR] para las señales de entrada basadas en imágenes en movimiento.
- Rec.709 es la abreviación de "ITU-R Recommendation BT.709" y es un estándar de color de la televisión de alta definición.
- DICOM es la abreviación de "Digital Imaging and COmmunication in Medicine" y es un estándar para los dispositivos de generación de imágenes en el ámbito de la medicina. Aunque se usa el nombre DICOM, el proyector no es un dispositivo médico, y no se debe usar para propósitos tales como el diagnóstico de imágenes de visualización.

[CONTRASTE]

Puede ajustar el contraste de los colores.

1) Pulse ▲▼ para seleccionar [CONTRASTE].

2) Pulse ◀▶ o el botón <ENTER>.

- Aparece la pantalla de ajuste individual **[CONTRASTE]**.

3) Pulse ◀▶ para ajustar el nivel.

Operación	Ajuste	Margen de ajuste
Pulse el botón ▶.	La pantalla se vuelve más brillante.	–31 - +31
Pulse el botón ◀.	La pantalla se vuelve más oscura.	

Atención

- Ajuste primero [BRILLO] cuando necesite ajustar el nivel de negros.

[BRILLO]

Puede ajustar la zona oscura (negra) de la imagen proyectada.

1) Pulse ▲▼ para seleccionar [BRILLO].

2) Pulse ◀▶ o el botón <ENTER>.

- Aparece la pantalla de ajuste individual **[BRILLO]**.

3) Pulse ◀▶ para ajustar el nivel.

Operación	Ajuste	Margen de ajuste
Pulse el botón ▶.	Incrementa el brillo de las zonas oscuras (negras) de la pantalla.	–31 - +31
Pulse el botón ◀.	Reduce el brillo de las zonas oscuras (negras) de la pantalla.	

[COLOR]

Puede ajustar la saturación de color de la imagen proyectada.

1) Pulse ▲▼ para seleccionar [COLOR].

2) Pulse ◀▶ o el botón <ENTER>.

- Aparece la pantalla de ajuste individual **[COLOR]**.

3) Pulse ◀▶ para ajustar el nivel.

Operación	Ajuste	Margen de ajuste
Pulse el botón ▶.	Acentúa los colores.	–31 - +31
Pulse el botón ◀.	Suaviza los colores.	

[TINTE]

Puede ajustar los tonos de piel de la imagen proyectada.

1) Pulse ▲▼ para seleccionar [TINTE].

2) Pulse ◀▶ o el botón <ENTER>.

- Aparece la pantalla de ajuste individual **[TINTE]**.

3) Pulse ◀▶ para ajustar el nivel.

Operación	Ajuste	Margen de ajuste
Pulse el botón ▶.	Ajusta el tono de piel en colores verdosos.	–31 - +31
Pulse el botón ◀.	Ajusta el tono de piel en colores rojizos.	

[TEMPERATURA COLOR]

Puede cambiar la temperatura del color si las zonas blancas de la imagen proyectada son azuladas o rojizas.

Ajuste con la temperatura de color

1) Pulse ▲▼ para seleccionar [TEMPERATURA COLOR].

2) Pulse ◀▶ o el botón <ENTER>.

- Aparece la pantalla de ajuste individual **[TEMPERATURA COLOR]**.

3) Pulse ◀▶ para cambiar el elemento.

- Los elementos cambiarán cada vez que pulse el botón.

[ESTÁNDAR]	Configuración por defecto.
[USUARIO1]	Ajusta el balance de blancos deseado. Consulte “Ajuste del balance de blancos deseado” (➡ página 73) para obtener más información.
[USUARIO2]	
[3200K] - [9300K]	Le permite ajustar en intervalos de 100 K. Seleccione esta opción para ver unas imágenes más naturales.

Nota

- Cuando [MODO DE IMAGEN] (➡ página 71) está establecido en [DICOM SIM.], [ESTÁNDAR] no puede seleccionarse.
- Cuando el ajuste [ECUALIZACIÓN DE COLORES] (➡ página 97) se encuentre establecido en un valor diferente de [NO], [TEMPERATURA COLOR] se establece en [USUARIO1].
- Los valores numéricos de la temperatura de color son una guía.

Ajuste del balance de blancos deseado

1) Pulse ▲▼ para seleccionar [TEMPERATURA COLOR].

2) Pulse ◀▶ o el botón <ENTER>.
- Aparece la pantalla de ajuste individual **[TEMPERATURA COLOR]**.

3) Pulse ◀▶ para seleccionar [USUARIO1] o [USUARIO2].

4) Pulse el botón <ENTER>.
- Aparece la pantalla **[TEMPERATURA COLOR]**.

5) Pulse ▲▼ para seleccionar [BALANCE DE BLANCOS].

6) Pulse el botón <ENTER>.
- Aparece la pantalla **[BALANCE DE BLANCOS]**.

7) Pulse ▲▼ para seleccionar [BALANCE DE BLANCOS ALTO] o [BALANCE DE BLANCO BAJO].

8) Pulse el botón <ENTER>.
- Aparece la pantalla **[BALANCE DE BLANCOS ALTO]** o la pantalla **[BALANCE DE BLANCO BAJO]**.

9) Pulse ▲▼ para seleccionar [ROJO], [VERDE] o [AZUL].

10) Pulse ◀▶ para ajustar el nivel.

Elemento	Operación	Ajuste	Margen de ajuste
[ROJO]	Pulse el botón ▶.	Acentúa el rojo.	[BALANCE DE BLANCOS ALTO]: 0 - +255 (el ajuste predeterminado de fábrica es +255) [BALANCE DE BLANCO BAJO]: –127 - +127 (el ajuste predeterminado de fábrica es 0)
	Pulse el botón ◀.	Suaviza el rojo.	
[VERDE]	Pulse el botón ▶.	Acentúa el verde.	
	Pulse el botón ◀.	Suaviza el verde.	
[AZUL]	Pulse el botón ▶.	Acentúa el azul.	
	Pulse el botón ◀.	Suaviza el azul.	

Nota

- Ajuste [TEMPERATURA COLOR] correctamente. Todos los colores no se mostrarán correctamente a menos que se realice el ajuste adecuado. Si el ajuste no tiene el efecto deseado, puede pulsar el botón <DEFAULT> en el mando a distancia para recuperar el valor predeterminado de fábrica del ajuste del elemento seleccionado.

Para ajustar el balance de blancos deseado en función de los ajustes de temperatura de color existentes

1) Pulse ▲▼ para seleccionar [TEMPERATURA COLOR].

2) Pulse ◀▶ o pulse el botón <ENTER>.
- Aparece la pantalla de ajuste individual **[TEMPERATURA COLOR]**.

3) Pulse ◀▶ para seleccionar un elemento que no sea [ESTÁNDAR], [USUARIO1] o [USUARIO2].

4) Pulse el botón <ENTER>.
- Aparece la pantalla **[CAMBIAR A *****]**.

5) Pulse ▲▼ para seleccionar [USUARIO1] o [USUARIO2].
- El estado de la temperatura de color modificada se guarda en el elemento seleccionado.

6) Pulse el botón <ENTER>.
- Se visualiza la pantalla de confirmación.

7) Pulse ◀▶ para seleccionar [EJECUTAR], y pulse el botón <ENTER>.
- Se sobrescriben los datos de [USUARIO1] o [USUARIO2].

- Si pulsa ◀▶ para seleccionar [ABANDONAR] y a continuación pulsa el botón <ENTER>, los datos no se sobrescribirán.
- Aparece la pantalla **[BALANCE DE BLANCOS ALTO]**.

8) Pulse ▲▼ para seleccionar [ROJO], [VERDE] o [AZUL].

9) Pulse ◀▶ para ajustar el nivel.

Nota

- Ajuste [TEMPERATURA COLOR] correctamente. No todos los colores se mostrarán correctamente a menos que se realice el ajuste adecuado. Si el ajuste no tiene el efecto deseado, puede pulsar el botón <DEFAULT> en el mando a distancia para recuperar el valor predeterminado de fábrica del ajuste del elemento seleccionado.
- Cuando se haya modificado la temperatura del color, los colores antes y después del cambio difieren ligeramente.

Cambio del nombre de [USUARIO1] o [USUARIO2]

1) Pulse ▲▼ para seleccionar [TEMPERATURA COLOR].

2) Pulse ◀▶ o el botón <ENTER>.
- Aparece la pantalla de ajuste individual **[TEMPERATURA COLOR]**.

3) Pulse ◀▶ para seleccionar [USUARIO1] o [USUARIO2].

4) Pulse el botón <ENTER>.
- Aparece la pantalla **[TEMPERATURA COLOR]**.

5) Pulse ▲▼ para seleccionar [CAMBIO DE NOMBRE DE LA TEMP. DE COLOR].

6) Pulse el botón <ENTER>.
- Aparece la pantalla **[CAMBIO DE NOMBRE DE LA TEMP. DE COLOR]**.

7) Pulse ▲▼◀▶ para seleccionar el texto y pulse el botón <ENTER> para introducir el texto.

8) Pulse ▲▼◀▶ para seleccionar [OK] y pulse el botón <ENTER>.
- Se cambia el nombre establecido para la temperatura de color.

Nota

- Cuando se cambia un nombre, también cambia la visualización de [USUARIO1], [USUARIO2].

[GANANCIA BLANCO]

Ajusta el brillo de la parte blanca de la imagen proyectada.

1) Pulse ▲▼ para seleccionar [GANANCIA BLANCO].

2) Pulse ◀▶ o el botón <ENTER>.
- Aparece la pantalla de ajuste individual **[GANANCIA BLANCO]**.

3) Pulse ◀▶ para ajustar el nivel.

Operación	Ajuste	Margen de ajuste
Pulse ▶.	El brillo de la parte blanca aumenta de intensidad.	0 - +10
Pulse ◀.	La imagen es más natural.	

[GAMMA]

Tiene la opción de cambiar el modo de gamma.

1) Pulse ▲▼ para seleccionar [GAMMA].

2) Pulse ◀▶ o pulse el botón <ENTER>.
- Aparece la pantalla de ajuste individual **[GAMMA]**.

3) Pulse ◀▶ para cambiar el elemento.
- Los elementos cambiarán cada vez que pulse el botón.

[ESTÁNDAR]	Configuración por defecto.

[1.8]	Seleccione esta opción para ver unas imágenes a su gusto.
[2.0]	
[2.2]	

[SYSTEM DAYLIGHT VIEW]

Puede corregir la imagen para visualizarla con la intensidad óptima incluso si se proyecta bajo luz brillante.

1) Pulse ▲▼ para seleccionar [SYSTEM DAYLIGHT VIEW].

2) Pulse ◀▶ o el botón <ENTER>.

- Aparece la pantalla de ajuste individual **[SYSTEM DAYLIGHT VIEW]**.

3) Pulse ◀▶ para cambiar el elemento.

- Los elementos cambiarán cada vez que pulse el botón.

[NO]	Sin corrección.
[1]	Corrige la imagen reduciendo la intensidad.
[2]	Corrige la imagen configurando un valor de intensidad medio.
[3]	Corrige la imagen configurando un valor de intensidad alto.

[DEFINICION]

Puede ajustar la definición de la imagen proyectada.

1) Pulse ▲▼ para seleccionar [DEFINICION].

2) Pulse ◀▶ o el botón <ENTER>.

- Aparece la pantalla de ajuste individual **[DEFINICION]**.

3) Pulse ◀▶ para ajustar el nivel.

Operación	Ajuste	Margen de ajuste
Pulse el botón ▶.	Los contornos se vuelven más nítidos.	0 - +15
Pulse el botón ◀.	Los contornos se vuelven más suaves.	

Nota

- Si pulsa ▶ cuando el valor de ajuste es de [+15], el valor cambia a [0]. Si pulsa ◀ cuando el valor de ajuste es de [0], el valor cambia a [+15].

[REDUCCIÓN DE RUIDO]

Puede reducir el ruido cuando la imagen de entrada aparece degradada y hay ruido en la señal de la imagen.

1) Pulse ▲▼ para seleccionar [REDUCCIÓN DE RUIDO].

2) Pulse ◀▶ o el botón <ENTER>.

- Aparece la pantalla de ajuste individual **[REDUCCIÓN DE RUIDO]**.

3) Pulse ◀▶ para cambiar el elemento.

- Los elementos cambiarán cada vez que pulse el botón.

[NO]	Sin corrección.
[1]	Corrige ligeramente el ruido.
[2]	Corrige moderadamente el ruido.
[3]	Corrige drásticamente el ruido.

Atención

- Cuando se establece este ajuste para una señal de entrada con menos ruido, la imagen puede verse diferente a la original. En este caso, ajústelo en [NO].

[IRIS DINÁMICO]

La corrección de apertura y la compensación de señales se realizan de forma automática basándose en la imagen para que la imagen resultante tenga el óptimo contraste.

1) Pulse ▲▼ para seleccionar [IRIS DINÁMICO].

2) Pulse ◀▶ o pulse el botón <ENTER>.

- Aparece la pantalla de ajuste individual **[IRIS DINÁMICO]**.

3) Pulse ◀▶ para cambiar el elemento.

- Los elementos cambiarán cada vez que pulse el botón.

[NO]	Sin corrección.
[1]	Corrige ligeramente la apertura y compensa las señales.
[2]	Corrige moderadamente la apertura y la señal.
[3]	Corrige drásticamente la apertura y la señal.
[USUARIO]	Introduzca la corrección deseada. Consulte “Ajuste del nivel de corrección deseado” (➡ página 76) para obtener más información.

Ajuste del nivel de corrección deseado

1) Pulse ▲▼ para seleccionar [IRIS DINÁMICO].

2) Pulse ◀▶ o pulse el botón <ENTER>.

- Aparece la pantalla de ajuste individual **[IRIS DINÁMICO]**.

3) Pulse ◀▶ para seleccionar [USUARIO].

4) Pulse el botón <ENTER>.

- Aparece la pantalla **[IRIS DINÁMICO]**.

5) Pulse ▲▼ para seleccionar [IRIS AUTOMATICO], [IRIS MANUAL] o [GAMMA DINÁMICA].

6) Pulse ◀▶ para ajustar el nivel de corrección.

Elemento		Ajuste
[IRIS AUTOMATICO] (Ajuste automático de la apertura)	**[NO]**	Sin corrección.
	[1] - [255]	Le permite ajustar en intervalos de 1. Cuanto más grande es el valor, mayor es la corrección.
[IRIS MANUAL] (Ajuste fijo de la apertura)	**[NO]**	Sin corrección.
	[1] - [255]	Le permite ajustar en intervalos de 1. Cuanto más grande es el valor, mayor es la corrección.
[GAMMA DINÁMICA] (Ajuste de la compensación de la señal)	**[NO]**	Sin corrección.
	[1]	Compensa ligeramente la señal.
	[2]	Compensa moderadamente la señal.
	[3]	Compensa drásticamente la señal.

Nota

- Cuando se ajusta [GAMMA DINÁMICA] en [3], se maximiza el contraste.
- El control de brillo y el iris dinámico funcionan simultáneamente, pero el iris no funcionará si se deja completamente abierto mientras se está realizando la medición del brillo.
- Si [DLP Link] está ajustado en [SÍ], [IRIS DINÁMICO] se fija en [NO] mientras se visualizan imágenes en 3D.

[SELECTOR DEL SISTEMA]

El proyector detectará automáticamente la señal de entrada, pero puede ajustar el método del sistema manualmente cuando se recibe una señal inestable. Ajuste el método del sistema que coincida con la señal de entrada.

1) Pulse ▲▼ para seleccionar [SELECTOR DEL SISTEMA].

2) Pulse el botón <ENTER>.

3) Pulse ▲▼ para seleccionar un formato de sistema.

- Si recibe señales a través de la conexión de terminal <SDI IN>, seleccione el método del sistema pulsando ▲▼◀▶. (Sólo para PT-DZ870E)
- Los formatos de sistema disponibles varían en función de la señal de entrada.

Terminal	Formato de sistema	
Terminal <VIDEO IN>, terminales <G/Y>/<B/P_B/C>	Seleccione [AUTO], [NTSC], [NTSC4.43], [PAL], [PAL-M], [PAL-N], [SECAM] o [PAL60]. Ajústelo en [AUTO] normalmente. (El ajuste [AUTO] seleccionará automáticamente [NTSC], [NTSC4.43], [PAL], [PAL-M], [PAL-N], [SECAM] o [PAL60].) Seleccione el ajuste correspondiente al método de señal del televisor utilizado.	
Terminal <RGB 1 IN>, terminal <RGB 2 IN>	**Señal 480i, 576i o 576p**	Seleccione [RGB] o [YC_BC_R].
	Señal VGA60 o 480p	Seleccione [VGA60], [480p YC_BC_R] o [480p RGB].
	Otras señales basadas en imágenes en movimiento	Seleccione [RGB] o [YP_BP_R].
Terminal <DVI-D IN>	**Señal 480i, 576i, 480p o 576p**	Seleccione [RGB] o [YC_BC_R].
	Otras señales basadas en imágenes en movimiento	Seleccione [RGB] o [YP_BP_R].
Terminal <HDMI IN>, terminal <DIGITAL LINK/LAN>	**Señal 480i, 576i, 480p o 576p**	Seleccione [AUTO], [RGB] o [YC_BC_R].
	Otras señales basadas en imágenes en movimiento	Seleccione [AUTO], [RGB] o [YP_BP_R].
Terminal <SDI IN> (sólo para PT-DZ870E)	Seleccione [AUTO], [480i YC_BC_R], [576i YC_BC_R], [720/50p YP_BP_R], [720/60p YP_BP_R], [1035/60i YP_BP_R], [1080/24p YP_BP_R], [1080/24sF YP_BP_R], [1080/25p YP_BP_R], [1080/30p YP_BP_R], [1080/50i YP_BP_R], [1080/60i YP_BP_R], [1080/50p YP_BP_R], [1080/60p YP_BP_R], [1080/24p RGB], [1080/24sF RGB], [1080/25p RGB], [1080/30p RGB], [1080/50i RGB] o [1080/60i RGB].	

4) Pulse el botón <ENTER>.

Nota

- Consulte “Lista de señales compatibles” (➡ página 183) para conocer los tipos de señales de vídeo que pueden utilizarse con el proyector.
- Es posible que estos ajustes no funcionen correctamente en algunos dispositivos externos conectados.

Vídeo compatible con sRGB

sRGB es un estándar internacional (IEC61966-2-1) para la reproducción del color definido por IEC (International Electrotechnical Commission).

Ajuste de acuerdo a los pasos siguientes para reproducir colores en conformidad con sRGB y con mayor fidelidad.

1) Ajuste [ECUALIZACIÓN DE COLORES] en [NO].

- Consulte [ECUALIZACIÓN DE COLORES] (➡ página 97).

2) Acceda al menú [IMAGEN].

- Consulte “Menú [IMAGEN]” (➡ página 71).

3) Pulse ▲▼ para seleccionar [MODO DE IMAGEN].

4) Pulse ◀▶ para configurar [NATURAL].

5) Pulse ▲▼ para seleccionar [COLOR].

6) Pulse el botón <DEFAULT> en el mando a distancia para ajustar los valores predeterminados de fábrica.

7) Siga los pasos 5) - 6) para restaurar los ajustes predeterminados de fábrica de [TINTE], [TEMPERATURA COLOR], [GANANCIA BLANCO], [GAMMA] y [SYSTEM DAYLIGHT VIEW].

Nota

- sRGB solo puede utilizarse para la entrada de señales RGB.

Menú [POSICIÓN]

En la pantalla de menú, seleccione [POSICIÓN] en el menú principal y seleccione un elemento del submenú.
Consulte "Navegación a través del menú" (➡ página 65) para obtener más información acerca del uso de la pantalla de menú.

- Después de seleccionar el elemento, pulse ▲▼◀▶ para realizar el ajuste.



[CAMBIO]

Mueva la posición de la imagen verticalmente u horizontalmente si la posición de la imagen proyectada en la pantalla cambia aunque la posición relativa del proyector y de la pantalla sea correcta.

1) Pulse ▲▼ para seleccionar [CAMBIO].

2) Pulse el botón <ENTER>.

- Aparece la pantalla **[CAMBIO]**.

3) Pulse ▲▼◀▶ para ajustar la posición.

Orientación	Operación	Ajuste	
Ajuste vertical (hacia arriba y hacia abajo)	Pulse el botón ▲.	La posición de la imagen se mueve hacia arriba.	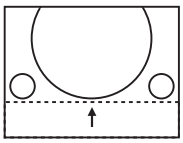
	Pulse el botón ▼.	La posición de la imagen se mueve hacia abajo.	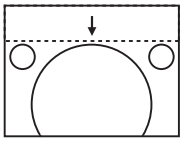
Ajuste horizontal (hacia la derecha y hacia la izquierda)	Pulse el botón ▶.	La posición de la imagen se mueve hacia la derecha.	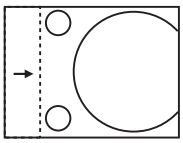
	Pulse el botón ◀.	La posición de la imagen se mueve hacia la izquierda.	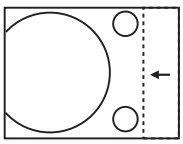

Nota

- En el caso de la configuración del retrato, la posición de la imagen se mueve de forma horizontal cuando se elige "Ajuste vertical (hacia arriba y hacia abajo)". La posición de la imagen se mueve de forma vertical cuando se elige "Ajuste horizontal (hacia la derecha y hacia la izquierda)".

[ASPECTO]

Puede cambiar la relación de aspecto de la imagen.
La relación de aspecto cambia dentro del rango de la pantalla seleccionado en [AJUSTE PANTALLA]. Ajuste primero [AJUSTE PANTALLA]. (➡ página 98)

1) Pulse ▲▼ para seleccionar [ASPECTO].

2) Pulse ◀▶ o el botón <ENTER>.

- Aparece la pantalla de ajuste individual **[ASPECTO]**.

3) Pulse ◀▶ para cambiar el elemento.

- Los elementos cambiarán cada vez que pulse el botón.

[ESTÁNDAR]	Muestra imágenes sin cambiar la relación de aspecto de las señales de entrada.
[VID AUTO]*1	El proyector identifica el ID de vídeo (VID) integrado en las señales de vídeo y muestra la imagen cambiando automáticamente el tamaño de la pantalla entre 4:3 y 16:9. Esta función es efectiva para las señales NTSC.
[AUTO]*2	El proyector identifica el ID de vídeo (VID) integrado en las señales de vídeo y muestra la imagen cambiando automáticamente el tamaño de la pantalla entre 4:3 y 16:9. Esta función es efectiva para las señales 480i/480p.
[COMPLETO]	Muestra imágenes sin cambiar la resolución de las señales de entrada.
[16:9]	Muestra imágenes con la relación de aspecto convertida a 16:9 al recibir señales estándar*3. Las imágenes se visualizan sin cambiar la relación de aspecto al recibir señales panorámicas*4.
[4:3]	Muestra imágenes sin cambiar la relación de aspecto al recibir señales estándar*3. Muestra imágenes sin cambiar la relación de aspecto para que quepan en una pantalla 4:3 cuando se reciben señales panorámicas*2.
[EXPANSIÓN H.]	Muestra imágenes utilizando toda la anchura de la pantalla. Cuando las señales tienen una relación de aspecto verticalmente mayor que la relación de aspecto de la pantalla seleccionada en [RELACIÓN DE ASPECTO], las imágenes se visualizan con la parte superior e inferior cortadas.
[EXPANSIÓN V.]	Muestra imágenes utilizando toda la altura de la pantalla seleccionada en [RELACIÓN DE ASPECTO]. Cuando las señales tienen una relación de aspecto horizontalmente mayor que la relación de aspecto de la pantalla seleccionada en [RELACIÓN DE ASPECTO], las imágenes se visualizan con la parte derecha e izquierda cortadas.
[EXPANSIÓN H/V]	Muestras imágenes con todo el rango de la pantalla seleccionado en [RELACIÓN DE ASPECTO]. Cuando la relación de aspecto de las señales de entrada difiere del rango de pantalla, las imágenes se visualizan con la relación de aspecto convertida a aquella de la pantalla seleccionada en [RELACIÓN DE ASPECTO].

*1 Solo para señales de vídeo y señales Y/C (NTSC)
*2 Solo para la entrada de señal RGB (480i o 480p)
*3 Las señales estándar son señales de entrada con una relación de aspecto de 4:3 o 5:4.
*4 Las señales panorámicas son señales de entrada con una relación de aspecto de 16:10, 16:9, 15:9 o 15:10.

Nota

- Algunos modos de tamaño no están disponibles para ciertos tipos de señales de entrada. [ESTÁNDAR] no se puede seleccionar para la señal de vídeo, la señal Y/C (NTSC) o la señal RGB (480i, 480p).
- Si se selecciona una relación de aspecto que es diferente a la relación de aspecto para las señales de entrada, las imágenes aparecerán de forma diferente a las originales. Téngalo presente cuando seleccione la relación de aspecto.
- Si usa el proyector en lugares como cafeterías o en hoteles para mostrar programas por razones comerciales o para presentaciones públicas, tenga en cuenta que ajustar la relación de aspecto o usar la función de zoom para cambiar las imágenes de la pantalla podría infringir los derechos de autor del propietario original de ese programa según la legislación de protección de derechos de autor. Tenga cuidado al usar una función del proyector como por ejemplo al ajustar la relación de aspecto o la función de zoom.
- Si se muestran imágenes 4:3 convencionales (normales) que no son imágenes panorámicas en una pantalla panorámica, los bordes de las imágenes podrían no ser visibles o podrían llegar a distorsionarse. Este tipo de imágenes se deben visualizar con una relación de aspecto de 4:3 en el formato original previsto por el creador de las imágenes.

[ZOOM]

Puede ajustar el tamaño de la imagen.

Si [ASPECTO] está establecido en una opción que no sea [ESTÁNDAR] ni [COMPLETO]

1) Pulse ▲▼ para seleccionar [ZOOM].

2) Pulse el botón <ENTER>.

- Aparece la pantalla **[ZOOM]**.

3) Pulse ▲▼ para seleccionar [FIJACIÓN].

4) Pulse ◀▶ para cambiar el elemento.

[NO]	Ajusta la relación de zoom de [VERTICAL] y [HORIZONTAL].
[SÍ]	Usa [AMBOS] para ajustar la relación de zoom. La imagen se puede ampliar o reducir vertical u horizontalmente al mismo nivel de ampliación.

5) Pulse ▲▼ para seleccionar [VERTICAL] o [HORIZONTAL].

- Si [SÍ] está seleccionado, seleccione [AMBOS].

6) Pulse ◀▶ para realizar el ajuste.

Nota

- Cuando [ASPECTO] está establecido en [COMPLETO], [ZOOM] no se puede establecer.

Cuando [ASPECTO] se establece en [ESTÁNDAR]

1) Pulse ▲▼ para seleccionar [ZOOM].

2) Pulse el botón <ENTER>.

- Aparece la pantalla **[ZOOM]**.

3) Pulse ▲▼ para seleccionar [MODO].

4) Pulse ◀▶ para cambiar el elemento.

[INTERNO]	Aumenta el tamaño dentro del rango de aspecto establecido con [RELACIÓN DE ASPECTO].
[LLENO]	Amplia o reduce el tamaño utilizando toda la zona de visualización ajustada con [RELACIÓN DE ASPECTO].

5) Pulse ▲▼ para seleccionar [FIJACIÓN].

6) Pulse ◀▶ para cambiar el elemento.

[NO]	Ajusta la relación de zoom de [VERTICAL] y [HORIZONTAL].
[SÍ]	Usa [AMBOS] para ajustar la relación de zoom. La imagen se puede ampliar o reducir vertical u horizontalmente al mismo nivel de ampliación.

7) Pulse ▲▼ para seleccionar [VERTICAL] o [HORIZONTAL].

- Si [SÍ] está seleccionado, seleccione [AMBOS].

8) Pulse ◀▶ para realizar el ajuste.

Nota

- Cuando [ASPECTO] no está establecido en [ESTÁNDAR], no se visualizará [MODO].

[FASE RELOJ]

Puede ajustar hasta obtener una imagen óptima cuando existe una imagen parpadeando o imágenes borrosas.

1) Pulse ▲▼ para seleccionar [FASE RELOJ].

2) Pulse ◀▶ o el botón <ENTER>.

- Aparece la pantalla de ajuste individual **[FASE RELOJ]**.

3) Pulse ◀▶ para realizar el ajuste.

- El valor de ajuste cambiará entre [0] y [+31]. Realice el ajuste procurando que el nivel de interferencia sea el mínimo.

Nota

- Es posible que algunas señales no puedan ajustarse.
- Es posible que no se obtenga el valor óptimo si la salida del ordenador de entrada no es estable.
- Es posible que no se obtenga el valor óptimo cuando exista un cambio en el total de los números de puntos.
- [FASE RELOJ] solo se puede ajustar cuando ingresa una señal en el terminal <RGB 1 IN> o en el terminal <RGB 2 IN>.
- [FASE RELOJ] no se puede ajustar cuando se recibe una señal digital.
- Si pulsa ▶ cuando el valor de ajuste es de [+31], el valor cambia a [0]. Si pulsa ◀ cuando el valor de ajuste es de [0], el valor cambia a [+31].

[GEOMETRÍA(2D)]

(Sólo para PT-DZ870E)

Puede corregir los distintos tipos de distorsión en una imagen proyectada.

La tecnología única de proceso de imágenes permite la proyección de una imagen cuadrada en una forma especial de pantalla.

1) Pulse ▲▼ para seleccionar [GEOMETRÍA(2D)].

2) Pulse ◀▶ para cambiar el elemento.

- Los elementos cambiarán cada vez que pulse el botón.

[NO]	No realice el ajuste geométrico.
[KEYSTONE]	Ajusta cualquier distorsión trapezoidal en la imagen proyectada.
[CORRECCIÓN ESQUINAS]	Ajusta cualquier distorsión en las cuatro esquinas de la imagen proyectada.
[CURVATURA]	Ajusta cualquier distorsión curvada en la imagen proyectada.
[PC-1]*1	Usa el ordenador para realizar el ajuste geométrico.
[PC-2]*1	
[PC-3]*1	

*1 Se requieren conocimientos avanzados para usar un ordenador para controlar el ajuste geométrico. Póngase en contacto con su distribuidor. Es posible guardar hasta tres ajustes geométricos realizados usando el ordenador.

Ajuste de [KEYSTONE] o [CURVATURA]

1) Pulse ▲▼ para seleccionar [GEOMETRÍA(2D)].

2) Pulse ◀▶ para seleccionar [KEYSTONE] o [CURVATURA].

3) Pulse el botón <ENTER>.

- Aparece la pantalla **[GEOMETRÍA:KEYSTONE]** o **[GEOMETRÍA:CURVATURA]**.

4) Pulse ▲▼ para seleccionar el elemento que desea ajustar.

5) Pulse ◀▶ para realizar el ajuste.

[KEYSTONE]

[RATIO LENTES]
Ajuste la relación de proyección para la lente utilizada.

[KEYSTONE VERTICAL]

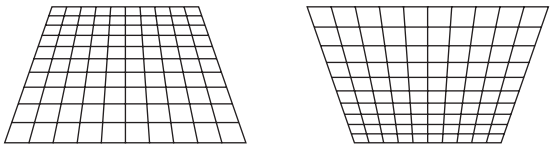

[KEYSTONE HORIZONTAL]

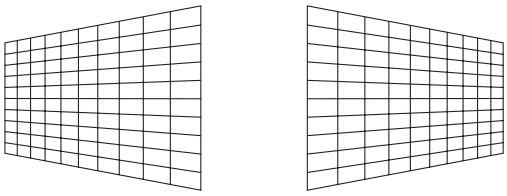

[BALANCE VERTICAL]

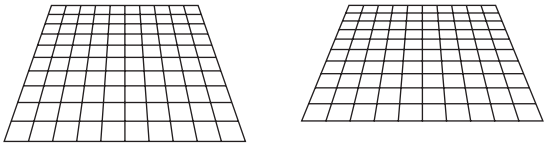

Realice el ajuste de acuerdo con el rango de desplazamiento de la lente en dirección vertical.

[BALANCE HORIZONTAL]

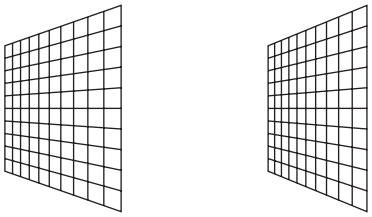

Realice el ajuste de acuerdo con el rango de desplazamiento de la lente en dirección horizontal.

[CURVATURA]

[RATIO LENTES]
Ajuste la relación de proyección para la lente utilizada.

[KEYSTONE VERTICAL]

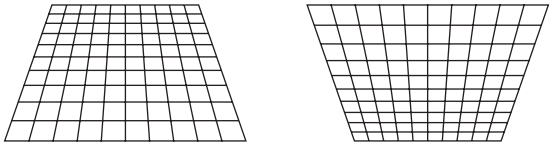

[KEYSTONE HORIZONTAL]

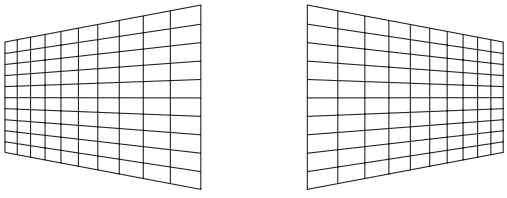

[CURVATURA]

[ACRO VERTICAL]

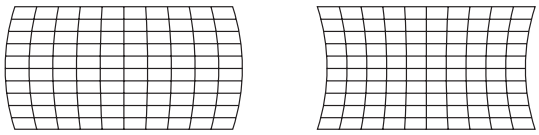

[ACRO HORIZONTAL]

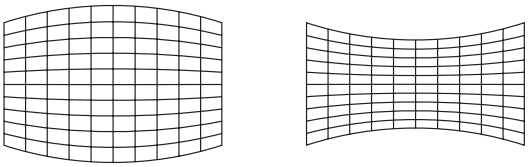

[BALANCE VERTICAL]

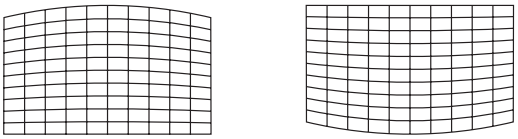

[BALANCE HORIZONTAL]

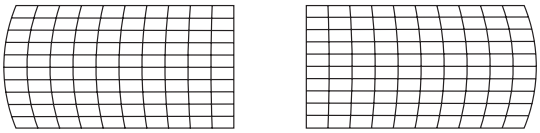

[MANTENER RELACIÓN DE ASPECTO]
Seleccione [SÍ] para corregir mientras guarda la relación de aspecto.

Ajuste de [CORRECCIÓN ESQUINAS]

1) Pulse ▲▼ para seleccionar [GEOMETRÍA(2D)].

2) Pulse ◀▶ para seleccionar [CORRECCIÓN ESQUINAS].

3) Pulse el botón <ENTER>.

- Aparece la pantalla **[GEOMETRÍA:CORRECCIÓN ESQUINAS]**.

4) Pulse ▲▼ para seleccionar el elemento de ajuste y pulse el botón <ENTER>.

5) Pulse ▲▼◀▶ para realizar el ajuste.

[CORRECCIÓN ESQUINAS]

[SUPERIOR IZQUIERDA]

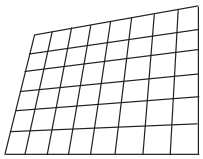

[SUPERIOR DERECHA]

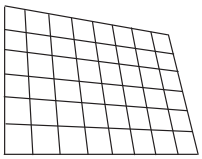

[INFERIOR IZQUIERDA]

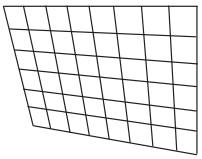

[INFERIOR DERECHA]

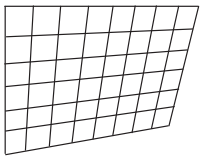

[LINEALIDAD]

Dirección horizontal

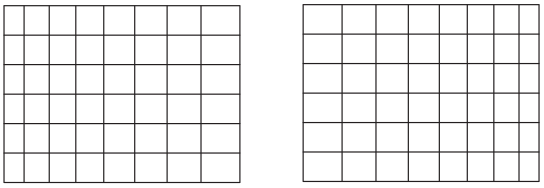

Dirección vertical

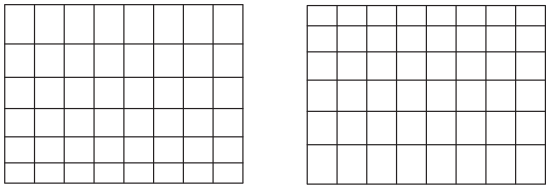

Nota

- El menú o el logotipo podría desplazarse de la pantalla cuando se realiza el ajuste de [GEOMETRÍA(2D)].
- Si se usan conjuntamente el ajuste [BORDES ZONA BLENDING] (➡ página 87) y [GEOMETRÍA(2D)], el ajuste correcto de combadura de bordes podría no ser posible en ciertos entornos.
- El Kit de actualización opcional (núm. de modelo: ET-UK20) puede utilizarse para ampliar el rango corregible. Para adquirir el producto, póngase en contacto con su proveedor.
- [GEOMETRÍA(2D)] puede seleccionarse sólo cuando se visualiza una imagen 2D. El ajuste no es válido cuando se visualiza una imagen 3D. Al ejecutar la corrección trapezoidal mientras se visualiza una imagen 3D, seleccione [KEYSTONE(3D)].
  Sin embargo, si [AJUSTE DEL SISTEMA 3D] se ajusta en [DUAL (IZQUIERDA)] o [DUAL (DERECHA)], la corrección trapezoidal puede realizarse seleccionando [GEOMETRÍA(2D)] durante la visualización de una imagen 3D.

[KEYSTONE(3D)]

(Sólo para PT-DZ870E)

Mientras se visualiza una imagen 3D, corrige la distorsión trapezoidal que ocurre cuando el proyector está instalado inclinado o cuando se inclina la pantalla.

1) Pulse ▲▼ para seleccionar [KEYSTONE(3D)].

2) Pulse el botón <ENTER>.

- Aparece la pantalla **[KEYSTONE(3D)]**.

3) Pulse ▲▼ para seleccionar el elemento que desea ajustar.

4) Pulse ◀▶ para realizar el ajuste.

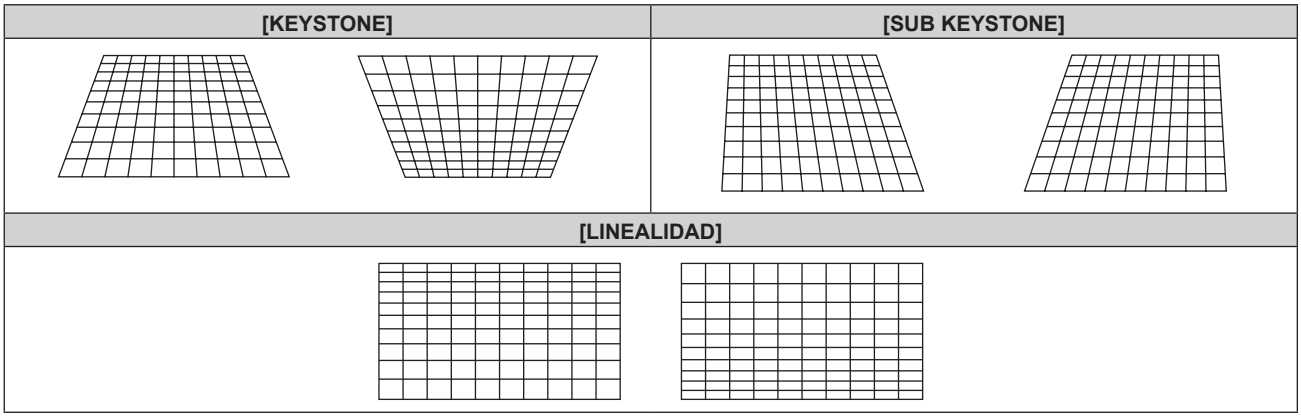

Nota

- El menú o el logotipo podría desplazarse de la pantalla cuando se realizan ajustes con [KEYSTONE(3D)].
- La corrección de hasta ±40° para la inclinación en la dirección vertical está disponible en los ajustes con [KEYSTONE(3D)]. Sin embargo, la calidad de la imagen disminuirá y será difícil enfocar con una corrección alta. Instale el proyector de modo que necesite la mínima corrección posible. (La corrección es de ±30° cuando se utiliza la lente del foco fijo (núm. de modelo: ET-DLE055) o una lente de zoom de enfoque ultracorto (núm. de modelo: ET-DLE085).)
- El tamaño de pantalla también cambiará cuando se utilice [KEYSTONE(3D)] para realizar varios ajustes.
- Cuando la corrección trapezoidal se realiza con [KEYSTONE(3D)], no es posible ajustar la difuminación de bordes al mismo tiempo.
- La relación de aspecto del tamaño de la imagen puede cambiar dependiendo de la corrección o del valor de zoom de la lente.
- [KEYSTONE(3D)] puede seleccionarse sólo cuando se visualiza una imagen 3D. El ajuste no es válido cuando se visualiza una imagen 2D. Sin embargo, cuando se ajusta [DUAL (IZQUIERDA)] o [DUAL (DERECHA)] en [AJUSTE DEL SISTEMA 3D], no se puede seleccionar [KEYSTONE(3D)].
- Al ejecutar la corrección trapezoidal mientras se visualiza una imagen 2D, seleccione [GEOMETRÍA(2D)].
- En el caso de la configuración del retrato, la corrección trapezoidal solo está disponible para la inclinación horizontal.

[KEYSTONE]

(Sólo para PT-DW830E, PT-DX100E)

Puede corregir la distorsión trapezoidal que ocurre cuando se instala el proyector inclinado o cuando se inclina la pantalla.

1) Pulse ▲▼ para seleccionar [KEYSTONE].

2) Pulse el botón <ENTER>.

- Aparece la pantalla **[KEYSTONE]**.

3) Pulse ▲▼ para seleccionar el elemento que desea ajustar.

4) Pulse ◀▶ para realizar el ajuste.

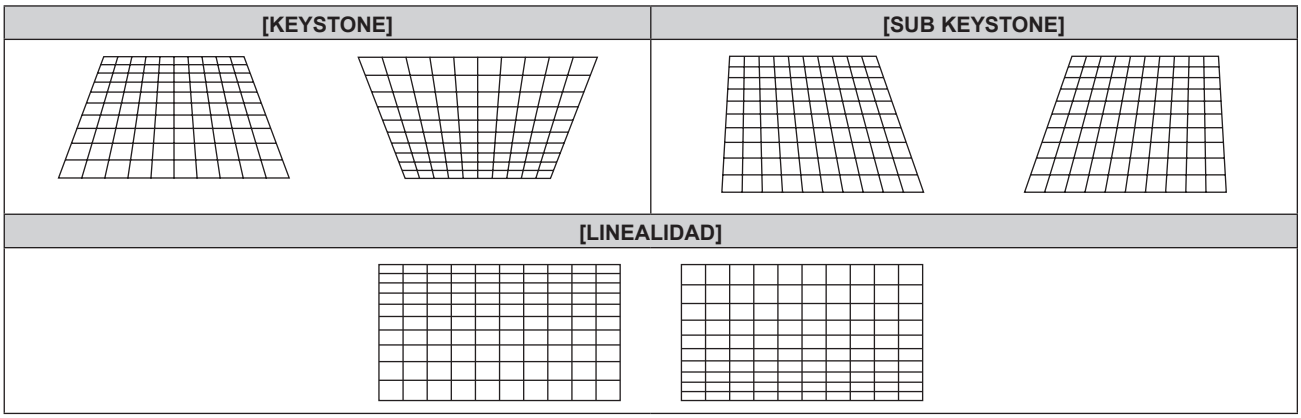

Nota

- El menú o el logotipo podría desplazarse de la pantalla cuando se realizan ajustes con [KEYSTONE].

- La corrección de hasta ±40° para la inclinación en la dirección vertical está disponible para los ajustes con [KEYSTONE]. Sin embargo, la calidad de la imagen disminuirá y será difícil enfocar con una corrección alta. Instale el proyector de modo que necesite la mínima corrección posible. (La corrección es de ±30° cuando se utiliza la lente del foco fijo (núm. de modelo: ET-DLE055) o una lente de zoom de enfoque ultracorto (núm. de modelo: ET-DLE085).)
- El tamaño de pantalla también cambiará cuando se utilice [KEYSTONE] para realizar varios ajustes.
- Cuando la corrección trapezoidal se realiza con [KEYSTONE], no es posible ajustar la difuminación de bordes al mismo tiempo.
- La relación de aspecto del tamaño de la imagen puede cambiar dependiendo de la corrección o del valor de zoom de la lente.
- En el caso de la configuración del retrato, la corrección trapezoidal solo está disponible para la inclinación horizontal.

Menú [MENÚ AVANZADO]

En la pantalla de menú, seleccione [MENÚ AVANZADO] en el menú principal y seleccione un elemento del submenú.
Consulte "Navegación a través del menú" (➡ página 65) para obtener más información acerca del uso de la pantalla de menú.

- Después de seleccionar el elemento, pulse ▲▼◀▶ para realizar el ajuste.



[DIGITAL CINEMA REALITY]

Puede aumentar la resolución vertical y mejorar la calidad de imagen realizando el procesamiento de cine cuando se recibe la señal PAL (o SECAM) 576i, la señal NTSC 480i y 1080/50i, 1080/60i.

1) Pulse ▲▼ para seleccionar [DIGITAL CINEMA REALITY].

2) Pulse ◀▶ para cambiar el elemento.

- Los elementos cambiarán cada vez que pulse el botón.

[AUTO]	Realiza la detección automática y el procesamiento de cine. (Ajuste predeterminado)	
[NO]	No realiza el procesamiento de cine.	
[30p FIJA]	Solo durante la entrada de señales 480i o 1080/60i	Realiza el procesamiento de cine forzado (conversión 2:2).
[25p FIJA]	Solo durante la entrada de señales 576i o 1080/50i	

Nota

- En [DIGITAL CINEMA REALITY], la calidad de imagen disminuirá cuando se ajusta una señal diferente a conversión 2:2 en [25p FIJA] o [30p FIJA]. (Disminuirá la resolución vertical).
- Cuando [RESPUESTA DE FRAME] está establecido en [RÁPIDO], [DIGITAL CINEMA REALITY] no puede configurarse.

[BORRADO]

Puede ajustar el ancho de cubierta si existe ruido en el borde de la pantalla o si la imagen se sale ligeramente de la pantalla al proyectar una imagen de un VCR u otros dispositivos.

1) Pulse ▲▼ para seleccionar [BORRADO].

2) Pulse el botón <ENTER>.

- Aparece la pantalla de ajuste **[BORRADO]**.

3) Pulse ▲▼ para seleccionar [SUPERIOR], [INFERIOR], [IZQUIERDO] o [DERECHO].

- Cuando[PERSONALIZAR MASCARA] se ajusta en un elemento ([PC-1], [PC-2] o [PC-3]) diferente de [NO], el ancho de cubierta puede ajustarse a cualquier dimensión con el ordenador. Es posible guardar hasta tres ajustes de borrado realizados con el ordenador.

  Para utilizar la función [PERSONALIZAR MASCARA], hace falta el Kit de actualización opcional (núm. de modelo: ET-UK20). Para adquirir el producto, póngase en contacto con su proveedor.

4) Pulse ◀▶ para ajustar el ancho de cubierta.

Corrección de borrado	Elemento	Operación	Ajuste		Margen de ajuste
Parte superior de la pantalla	**[SUPERIOR]**	Pulse el botón ◀.	La zona de borrado se desplaza hacia arriba.	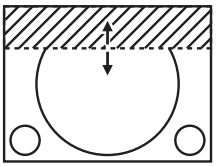	PT-DZ870E: parte superior a inferior 0 - 599 PT-DW830E: parte superior a inferior 0 - 399 PT-DX100E: parte superior a inferior 0 - 383
		Pulse el botón ▶.	La zona de borrado se desplaza hacia abajo.		
Parte inferior de la pantalla	**[INFERIOR]**	Pulse el botón ▶.	La zona de borrado se desplaza hacia arriba.	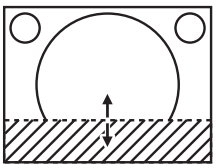	
		Pulse el botón ◀.	La zona de borrado se desplaza hacia abajo.		
Parte izquierda de la pantalla	**[IZQUIERDO]**	Pulse el botón ▶.	La zona de borrado se mueve hacia la derecha.	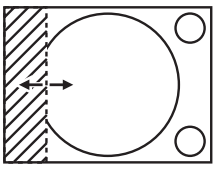	PT-DZ870E: izquierda a derecha 0 - 959 PT-DW830E: izquierda a derecha 0 - 639 PT-DX100E: izquierda a derecha 0 - 511
		Pulse el botón ◀.	La zona de borrado se mueve hacia la izquierda.		
Parte derecha de la pantalla	**[DERECHO]**	Pulse el botón ◀.	La zona de borrado se mueve hacia la derecha.	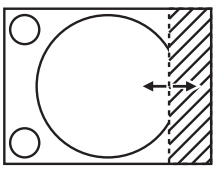	
		Pulse el botón ▶.	La zona de borrado se mueve hacia la izquierda.		

[RESOLUCIÓN DE ENTRADA]

Puede ajustar hasta obtener una imagen óptima cuando existe una imagen parpadeando o imágenes borrosas.

1) Pulse ▲▼ para seleccionar [RESOLUCIÓN DE ENTRADA].

2) Pulse el botón <ENTER>.

- Aparece la pantalla **[RESOLUCIÓN DE ENTRADA]**.

3) Pulse ▲▼ para seleccionar [TOTAL DE PUNTOS], [PUNTOS DE VISUAL.], [TOTAL DE LÍNEAS] o [LÍNEAS DE VISUAL.] y pulse ◀▶ para configurar cada elemento.

- Los valores correspondientes a la señal de entrada se muestran automáticamente para cada elemento. Aumente o reduzca los valores visualizados y ajústelos en el punto óptimo visualizando la pantalla cuando existen bandas verticales o partes no mostradas en la pantalla.

Nota

- Las bandas verticales mencionadas no se presentarán con la entrada de señal de todo en blanco.
- La imagen podría deformarse al realizar el ajuste, pero esto no representa un mal funcionamiento.
- [RESOLUCIÓN DE ENTRADA] solo se puede ajustar cuando se recibe una señal RGB en el terminal <RGB 1 IN> o en el terminal <RGB 2 IN>.
- Es posible que algunas señales no puedan ajustarse.

[POSICIÓN DE FIJACIÓN]

Puede ajustar el punto óptimo cuando la parte negra de la imagen tiene poca definición o es de color verde.

1) Pulse ▲▼ para seleccionar [POSICIÓN DE FIJACIÓN].

2) Pulse ◀▶ para realizar el ajuste.

Estado	Cálculo aproximado del valor óptimo	Margen de ajuste
La parte negra tiene poca definición.	El punto en el cual mejora más la definición de la parte negra es el valor óptimo.	1 - 255
La parte negra se vuelve verde.	El punto en el cual la parte verde se vuelve negra y se mejora la definición es el valor óptimo.	

Nota

- [POSICIÓN DE FIJACIÓN] solo se puede ajustar cuando ingresa una señal en el terminal <RGB 1 IN> o en el terminal <RGB 2 IN>.

- Es posible que algunas señales no puedan ajustarse.

[BORDES ZONA BLENDING]

La función de combadura de bordes permite superponer perfectamente las imágenes de varios proyectores usando la inclinación del brillo del área superpuesta.

1) Pulse ▲▼ para seleccionar [BORDES ZONA BLENDING].

2) Pulse ◀▶ para cambiar el elemento.

- Los elementos cambiarán cada vez que pulse el botón.

[NO]	Desactiva la función de combadura de bordes.
[SÍ]	Utilice el valor de configuración de la distorsión interna del ajuste para la inclinación del área de difuminación de bordes.
[USUARIO]	Utilice el valor de ajuste del usuario para la inclinación del área de difuminación de bordes. (La configuración/registro requiere un software separado. Póngase en contacto con su distribuidor.)

- Para ajustar la combadura de bordes, vaya al paso **3)**.

3) Cuando [SÍ] o [USUARIO] esté seleccionado, pulse el botón <ENTER>.

- Aparece la pantalla **[BORDES ZONA BLENDING]**.

4) Pulse ▲▼ para especificar la zona que se va a corregir.

- Al unirse en la parte superior: establezca [SUPERIOR] en [SÍ]
- Al unirse en la parte inferior: establezca [INFERIOR] en [SÍ]
- Al unirse en la izquierda: establezca [IZQUIERDO] en [SÍ]
- Al unirse en la derecha: establezca [DERECHO] en [SÍ]

5) Pulse ◀▶ para cambiar entre [SÍ] y [NO].

6) Pulse ▲▼ para seleccionar [INICIO] o [ANCHO].

7) Pulse ◀▶ para ajustar la posición de inicio o la anchura de la corrección.

8) Pulse ▲▼ para seleccionar [MARCADOR].

9) Pulse ◀▶ para cambiar a [SÍ].

- Se visualiza un marcador del ajuste de la posición de imagen. La posición en la cual se superponen las líneas rojas y verdes de los grupos que se van a unir será el punto óptimo. Asegúrese de fijar la anchura de corrección para que los proyectores se unan con el mismo valor. La unión óptima no es posible con proyectores con diferentes anchuras de corrección.

El punto óptimo es el punto en el cual estas líneas solapan.

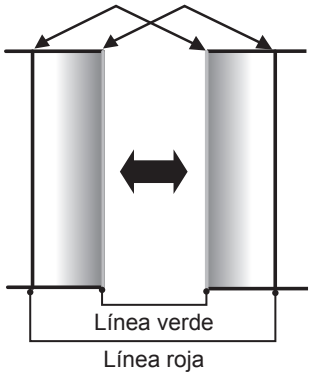

10) Pulse ▲▼ para seleccionar [AJUSTE DE BRILLO].

11) Pulse el botón <ENTER>.

- Aparece la pantalla **[AJUSTE DE BRILLO]**.
- Al ajustar [CARTA DE AJUSTE AUTOMÁTICA] en la pantalla **[BORDES ZONA BLENDING]** en [SÍ], se visualiza el patrón de prueba negro al acceder a la pantalla **[AJUSTE DE BRILLO]**.

12) Pulse ▲▼ para seleccionar [NIVEL NEGRO NO SUPERPUESTO].

13) Pulse el botón <ENTER>.

- Aparece la pantalla **[NIVEL NEGRO NO SUPERPUESTO]**.
- Cuando [FIJACIÓN] se establece en [NO], [ROJO], [VERDE] y [AZUL] se pueden establecer individualmente.

14) Pulse ▲▼ para seleccionar un elemento y pulse ◀▶ para cambiar el ajuste.

- Una vez completado el ajuste, pulse el botón <MENU> para volver a la pantalla **[AJUSTE DE BRILLO]**.

15) Pulse ▲▼ para seleccionar [SUPERIOR], [INFERIOR], [IZQUIERDO] o [DERECHO] en [ANCHO DEL BORDE NEGRO].

16) Pulse ◀▶ para configurar la región (anchura) del ajuste de [ANCHO DEL BORDE NEGRO].

- Si utiliza PT-DZ870E, vaya al paso **17)**.
- Si utiliza PT-DW830E o PT-DX100E, vaya al paso **19)**.

17) Pulse ▲▼ para seleccionar [ÁREA KEYSTONE SUPERIOR], [ÁREA KEYSTONE INFERIOR], [ÁREA KEYSTONE IZQUIERDA] o [ÁREA KEYSTONE DERECHA].

18) Pulse ◀▶ para ajustar la inclinación del borde entre [NIVEL NEGRO NO SUPERPUESTO] y [NIVEL DEL BORDE NEGRO].

19) Pulse ▲▼ para seleccionar [NIVEL DEL BORDE NEGRO].

20) Pulse el botón <ENTER>.

- Aparece la pantalla **[NIVEL DEL BORDE NEGRO]**.
- Cuando [FIJACIÓN] se establece en [NO], [ROJO], [VERDE] y [AZUL] se pueden establecer individualmente.

21) Pulse ▲▼ para seleccionar un elemento y pulse ◀▶ para cambiar el ajuste.

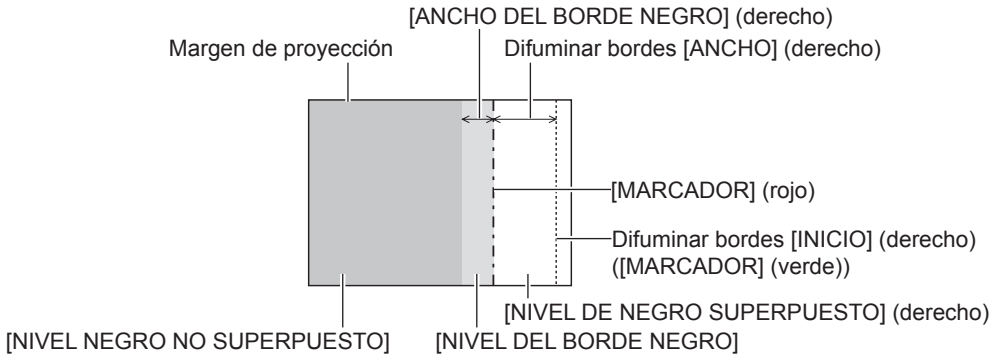

Nota

- [AJUSTE DE BRILLO] es una función que hace que el incremento de brillo en el nivel de negros del área de la imagen superpuesta sea difícil de percibir cuando se usa [BORDES ZONA BLENDING] para configurar varias pantallas. El punto óptimo de la corrección se configura ajustando [NIVEL NEGRO NO SUPERPUESTO] de modo que el nivel de negro del área de la imagen superpuesta tenga el mismo nivel que el área sin superposición. Si el área del borde del lugar en el que se está superponiendo la imagen y la parte sin superposición es más brillante tras ajustar [NIVEL NEGRO NO SUPERPUESTO], cambie la anchura de la parte superior, inferior, izquierda o derecha. Ajuste [NIVEL DEL BORDE NEGRO] cuando el ajuste de anchura solo oscurezca el área del borde.
- La parte de unión puede parecer discontinúa dependiendo de la posición desde la cual se esté observando cuando se usa una pantalla con ganancia alta o una pantalla de retroproyección.
- Al configurar varias pantallas usando la difuminación de borde horizontal y vertical, ajuste [NIVEL DE NEGRO SUPERPUESTO] primero antes de realizar los ajustes del paso **12)**. El método de ajuste es el mismo que el del [NIVEL NEGRO NO SUPERPUESTO].
- Si solamente se utiliza la difuminación de borde horizontal o vertical, ajuste todas las opciones de [NIVEL DE NEGRO SUPERPUESTO] en 0.
- La configuración de [CARTA DE AJUSTE AUTOMÁTICA] cambia junto con la de [CARTA DE AJUSTE AUTOMÁTICA], en [ECUALIZACIÓN DE COLORES].
- El ajuste de la inclinación del borde entre [NIVEL NEGRO NO SUPERPUESTO] y [NIVEL DEL BORDE NEGRO] es una función para realizar el ajuste de [GEOMETRÍA(2D)] (➡ página 80), así como difuminar bordes. Si [NIVEL NEGRO NO SUPERPUESTO] se inclina corrigiendo la distorsión trapezoidal de [KEYSTONE] en [GEOMETRÍA(2D)], realice los pasos **17)18)** para ajustar la difuminación de bordes según la dimensión de una variable de [NIVEL NEGRO NO SUPERPUESTO].
- Cuando la corrección trapezoidal se realiza con [KEYSTONE(3D)], no es posible ajustar la difuminación de bordes al mismo tiempo. (Sólo para PT-DZ870E)
- Cuando la corrección trapezoidal se realiza con [KEYSTONE], no es posible ajustar la difuminación de bordes al mismo tiempo. (Sólo para PT-DW830E, PT-DX100E)

[RESPUESTA DE FRAME]

Ajuste el retraso del cuadro de la imagen.

1) Pulse ▲▼ para seleccionar [RESPUESTA DE FRAME].

2) Pulse ◀▶ para cambiar el elemento.

- Los elementos cambiarán cada vez que pulse el botón.

[NORMAL]	Ajuste estándar.
[RÁPIDO]*1	Simplifica el procesamiento de la imagen para reducir el retraso del cuadro de la imagen.
[FIJO]*2	Ajusta el retraso del cuadro de la imagen en un valor constante, independientemente de la posición o la ampliación de la imagen.

*1 Cuando las señales de entrada sean diferentes de las señales entrelazadas, [RÁPIDO] no puede ajustarse.
*2 Solamente al recibir señales basadas en imágenes en movimiento y señales de imágenes fijas con una frecuencia de barrido vertical de 50 Hz o 60 Hz

Nota

- Cuando se ajusta [RESPUESTA DE FRAME] en [RÁPIDO], disminuye la calidad de la imagen. Asimismo, no es posible ajustar [DIGITAL CINEMA REALITY].
- [RESPUESTA DE FRAME] no puede ajustarse durante P IN P.

[BLOQUEO IMAGEN]

Seleccione esta opción para ver la visualización 3D cuando la frecuencia de barrido vertical de la señal sea 25 Hz, 50 Hz y 100 Hz.

1) Pulse ▲▼ para seleccionar [BLOQUEO IMAGEN].

2) Pulse ◀▶ para cambiar el elemento.

- Los elementos cambiarán cada vez que pulse el botón.

[NO]	Reduce el parpadeo de la pantalla.
[SÍ]	Sincroniza la visualización a la frecuencia de barrido vertical de la señal de entrada.

Nota

- [BLOQUEO IMAGEN] no aparece cuando la frecuencia de barrido vertical de cualquier señal de entrada distinta a la anterior o al visualizarse imágenes en 2D.
- La pantalla podría parpadear si [BLOQUEO IMAGEN] se ajusta en [SÍ].
- La visualización podría entrecortarse si [BLOQUEO IMAGEN] se ajusta en [NO].

[RASTER POSITION]

Esta opción permitirá que la posición de la imagen se mueva arbitrariamente dentro del área de visualización cuando la imagen recibida no haga uso de la totalidad del área de visualización.

1) Pulse ▲▼ para seleccionar [RASTER POSITION].

2) Pulse el botón <ENTER>.

- Aparece la pantalla **[RASTER POSITION]**.

3) Pulse ▲▼◀▶ para ajustar la posición.

Menú [PANTALLA DE IDIOMA(LANGUAGE)]

En la pantalla de menú, seleccione [PANTALLA DE IDIOMA(LANGUAGE)] en el menú principal y acceda al sub-menú.
Consulte “Navegación a través del menú” (➡ página 65) para obtener más información acerca del uso de la pantalla de menú.

- Pulse ▲▼ para seleccionar un idioma y pulse el botón <ENTER> para seleccionarlo.

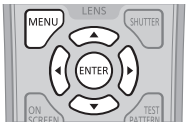

Cambio del idioma de visualización

Puede seleccionar el idioma del menú en pantalla.

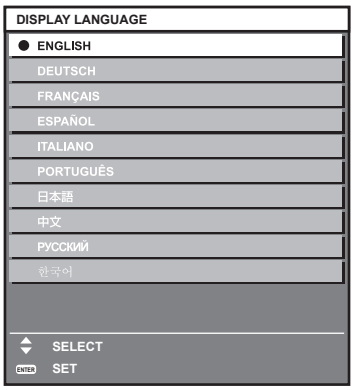

- Los diferentes menús, ajustes, pantallas de ajuste, nombres del botón de control, etc. se mostrarán en el idioma seleccionado.
- El idioma se puede cambiar a inglés, alemán, francés, español, italiano, portugués, japonés, chino, ruso o coreano.

Nota

- De forma predeterminada, el idioma de visualización del menú en pantalla del proyector es el inglés, también cuando se ejecuta [TODOS LOS DATOS DE USUARIO] (➡ página 125) en [INICIALIZAR].

Menú [AJUSTES 3D]

En la pantalla de menú, seleccione [AJUSTES 3D] en el menú principal y seleccione un elemento del submenú.
Consulte "Navegación a través del menú" (➡ página 65) para obtener más información acerca del uso de la pantalla de menú.

- Después de seleccionar el elemento, pulse ▲▼◀▶ para realizar el ajuste.



[AJUSTE DEL SISTEMA 3D]

Establezca un método de visualización de imagen para usarse durante la entrada de señales 3D según sea necesario para el sistema 3D en uso.

1) Pulse ▲▼ para seleccionar [AJUSTE DEL SISTEMA 3D].

2) Pulse ◀▶ para cambiar el elemento.

- Los elementos cambiarán cada vez que pulse el botón.

[SENCILLO]	Al recibir una señal 3D, las imágenes para el ojo derecho y las imágenes para el ojo izquierdo se visualizan alternativamente con el sistema de cuadro secuencial.
[DUAL (IZQUIERDA)]	Solo se visualizan las imágenes para el ojo izquierdo durante la entrada de una señal 3D.
[DUAL (DERECHA)]	Solo se visualizan las imágenes para el ojo derecho durante la entrada de una señal 3D.

Nota

- Cuando se introducen imágenes 2D, se visualizan estas imágenes 2D sin importar el ajuste de [AJUSTE DEL SISTEMA 3D].

[DLP Link]

Puede configurar esta función al usar las gafas 3D compatibles con DLP Link.

1) Pulse ▲▼ para seleccionar [DLP Link].

2) Pulse ◀▶ para cambiar el elemento.

- Los elementos cambiarán cada vez que pulse el botón.

[SÍ]	Activa la función DLP Link.
[NO]	Desactiva la función DLP Link.

Nota

- Si [DLP Link] está ajustado en [SÍ], [IRIS DINÁMICO] se fija en [NO] mientras se visualizan imágenes en 3D.

[AJUSTE SINCRONISMO 3D]

Establezca la forma en la cual se usarán el terminal <3D SYNC 1 IN/OUT> y el terminal <3D SYNC 2 OUT>.

Atención

- Antes de conectar dispositivos externos al terminal <3D SYNC 1 IN/OUT> y el terminal <3D SYNC 2 OUT> usando cables, termine la configuración de [MODO DE SINCRONISMO 3D] y confirme que los dispositivos externos que se conectarán están apagados.
- Si cambia [MODO DE SINCRONISMO 3D] mientras conecta los cables podría provocar un funcionamiento incorrecto del proyector o los dispositivos externos conectados.

1) Pulse ▲▼ para seleccionar [AJUSTE SINCRONISMO 3D].

2) Pulse el botón <ENTER>.

- Aparece el mensaje de precaución relacionado con [AJUSTE SINCRONISMO 3D].

3) Pulse el botón <ENTER>.

- Aparece la pantalla **[AJUSTE SINCRONISMO 3D]**.

4) Pulse ▲▼ para seleccionar [MODO DE SINCRONISMO 3D].

5) Pulse ◀▶ para cambiar el elemento.

[MODO DE SINCRONISMO 3D]	Elementos establecidos en [3D SYNC1]	Elementos establecidos en [3D SYNC2]
[NO]	No se usa.	No se usa.
[1]	Salida de activación de 3D	Salida de sincronización estéreo
[2]	Salida de activación de 3D	Salida de activación de 3D
[3]	Entrada de sincronización estéreo	A través de 3D SYNC1
[4]	Entrada de sincronización estéreo	Salida de sincronización estéreo
[5]	Entrada de sincronización estéreo	Salida de activación de 3D
[6]	Entrada de sincronización de cuadro	A través de 3D SYNC1
[7]	Entrada de sincronización de cuadro	Salida de sincronización estéreo
[8]	Entrada de sincronización de cuadro	Salida de activación de 3D
[9]	Salida de activación de 3D	Salida de sincronización de cuadro
[10]	Salida de sincronización estéreo	Salida de sincronización de cuadro
[11]	Salida 3D IR TRANSMITTER (+)	Salida 3D IR TRANSMITTER (–)

6) Si seleccionó [1], [4], [7] o [10], pulse ▲▼ para seleccionar [AJUSTE DE SALIDA SINC STEREO] y pulse ◀▶ para establecer la cantidad de retraso en la salida.

[0us] - [25000us]	Le permite ajustar en intervalos de 10 us.

- Para sincronizar múltiples proyectores para visualizar imágenes en 3D, utilice una entrada y salida de sincronización de cuadro.
  Seleccione [9] o [10] para el primer proyector.
  Seleccione [6], [7] o [8] para el segundo y los siguientes proyectores.
- La sincronización estéreo es una señal que tiene un ciclo de trabajo del 50% , donde Alta corresponde al ojo izquierdo y Baja al ojo derecho.
- “H” se envía a la visualización de imagen 3D y “L” a la visualización en 2D desde el terminal para el cual se seleccionó la salida de activación de 3D.

Nota

- [MODO DE SINCRONISMO 3D] o [11] es el ajuste cuando el TRANSMISOR IR 3D TY-3DTRW de Panasonic se utiliza con el proyector. Póngase en contacto con su distribuidor para que le informe del método de conexión.

[SIMULTANEAR AJUSTE ENTRADA 3D]

Ajuste este elemento para recibir y usar señales de vídeo en 3D en el sistema simultáneo.

1) Pulse ▲▼ para seleccionar [SIMULTANEAR AJUSTE ENTRADA 3D].

2) Pulse el botón <ENTER>.

- Aparece la pantalla **[SIMULTANEAR AJUSTE ENTRADA 3D]**.

3) Pulse ▲▼ para seleccionar [IZQUIERDO:RGB1 DERECHO:RGB2] o [IZQUIERDO:HDMI DERECHO:DVI-D].

4) Pulse ◀▶ para cambiar el ajuste.

[NO]	No se muestran imágenes en 3D del sistema simultáneo.
[AUTO]	Muestra imágenes en 3D en el sistema simultáneo.

Nota

- Cuando se ajusta en [AUTO], las imágenes en 3D se visualizan al momento de que ingresen las mismas señales 3D compatibles en cada entrada. Sin embargo, se conserva el estado P IN P durante P IN P.
- Es posible que estos ajustes no funcionen correctamente en algunos dispositivos externos conectados.
- Ciertas señales podrían no funcionar correctamente.

[FORMATO ENTRADA 3D]

Seleccione el formato 3D de las señales de imagen que se reciben.
Seleccione un formato 3D que coincida con la señal de entrada.

1) Pulse ▲▼ para seleccionar [FORMATO ENTRADA 3D].

2) Pulse el botón <ENTER>.

- Aparece la pantalla **[FORMATO ENTRADA 3D]**.

3) Pulse ▲▼ para seleccionar un formato 3D.

[AUTO]*1	Muestra las imágenes y, además, detecta automáticamente el formato 3D de las señales de imagen que se reciben.
[NATIVO]	Fuerza la visualización de imágenes en 2D sin importar las señales de imagen de entrada.
[SIMULTANEAS]*2	Muestra forzadamente imágenes en 3D en el sistema simultáneo independientemente de las señales de vídeo de entrada.
[SIDE BY SIDE]	Fuerza la visualización de imágenes en 3D en formato lado a lado sin importar las señales de imagen de entrada.
[TOP AND BOTTOM]	Fuerza la visualización de imágenes en 3D en formato arriba y abajo sin importar las señales de imagen de entrada.
[LINEA A LINEA]*3	Muestra forzadamente imágenes en 3D en el sistema línea por línea independientemente de las señales de imagen de entrada.
[FRAME SECUENCIAL]*4	Fuerza la visualización de imágenes en 3D en formato de cuadro secuencial sin importar las señales de imagen de entrada.

*1 Sólo durante la entrada de DVI-D, HDMI o DIGITAL LINK
*2 Solo durante la entrada 3G-SDI de nivel B
*3 Solo al recibir señales diferentes de las señales entrelazadas
*4 Solo al recibir señales progresivas con una frecuencia de barrido vertical de 100 Hz o 120 Hz en los terminales <RGB1>/<RGB2>/<DVI-D>

4) Pulse el botón <ENTER>.

Nota

- Cuando se establece en [AUTO], [SIMULTANEAS], [SIDE BY SIDE], [TOP AND BOTTOM], [LINEA A LINEA] o [FRAME SECUENCIAL], las imágenes no se visualizan en 3D en [SIMULTANEAR AJUSTE ENTRADA 3D]. Sin embargo, esto solo ocurre en [AUTO] cuando se puede reconocer el formato 3D.
- Es posible que estos ajustes no funcionen correctamente en algunos dispositivos externos conectados.

[PROYECCIÓN IMAGEN 3D 24Hz]

(Sólo para PT-DZ870E)
Ajuste la velocidad de cuadros de salida cuando se recibe una señal 3D con frecuencia de barrido vertical de 24 Hz.

1) Pulse ▲▼ para seleccionar [PROYECCIÓN IMAGEN 3D 24Hz].

2) Pulse ◀▶ para cambiar el elemento.

- Los elementos cambiarán cada vez que pulse el botón.

[144fps]	Muestra imágenes con una velocidad de cuadros de 144 fps.
[96fps]	Muestra imágenes con una velocidad de cuadros de 96 fps.

Nota

- Esta función solo está activada cuando se recibe una señal 3D con frecuencia de barrido vertical de 24 Hz. El ajuste de [PROYECCIÓN IMAGEN 3D 24Hz] puede modificarse aunque no se reciba la señal correspondiente.
- Cuando [PROYECCIÓN IMAGEN 3D 24Hz] está establecido en [144fps], [AJUSTE PANTALLA] (➡ página 98) no puede seleccionarse. [RELACIÓN DE ASPECTO] está ajustado en [16:9] y [AJUSTE DE POSICIÓN PANTALLA] no puede ajustarse. Ajuste la posición de la imagen con [POSICIÓN IMAGEN 3D 24Hz].
- Cuando [PROYECCIÓN IMAGEN 3D 24Hz] está ajustado en [144fps], es posible que la imagen no aparezca correctamente si se utiliza la función de [PERSONALIZAR MASCARA] (➡ página 85), [BORDES ZONA BLENDING] (➡ página 87), [UNIFORMIDAD] (➡ página 106) o [AJUSTE DE PANTALLA] (➡ página 134).

[POSICIÓN IMAGEN 3D 24Hz]

(Sólo para PT-DZ870E)
Ajuste la posición de la imagen cuando se recibe una señal 3D con frecuencia de barrido vertical de 24 Hz.

1) Pulse ▲▼ para seleccionar [POSICIÓN IMAGEN 3D 24Hz].

2) Pulse ◀▶ para ajustar la posición.

- Ajuste la posición vertical entre –60 y +60.

Nota

- La posición solo puede ajustarse si [PROYECCIÓN IMAGEN 3D 24Hz] está ajustado en [144fps] y se recibe una señal 3D con frecuencia de barrido vertical de 24 Hz.

[CONMUTAR IZDA / DCHA]

Muestre las imágenes invirtiendo los intervalos de cambio de la imagen horizontal. Cambie la configuración cuando algo no funcione correctamente con la imagen en 3D que se está viendo.

1) Pulse ▲▼ para seleccionar [CONMUTAR IZDA / DCHA].

2) Pulse ◀▶ para cambiar el elemento.

- Los elementos cambiarán cada vez que pulse el botón.

[NORMAL]	No cambie la configuración [NORMAL] si las imágenes en 3D se visualizan correctamente.
[INTERCAMBIADO]	Seleccione esta opción cuando las imágenes en 3D izquierdas y derechas se intercambien a la hora de mostrarse.

Nota

- Esto se deshabilita cuando se ajusta [AJUSTE DEL SISTEMA 3D] en cualquier ajuste distinto a [SENCILLO].

[SUB FASE DEL RELOJ]

Puede ajustar la imagen cuando parpadea o los contornos aparecen borrosos.

1) Pulse ▲▼ para seleccionar [SUB FASE DEL RELOJ].

2) Pulse ◀▶ o el botón <ENTER>.

- Aparece la pantalla de ajuste individual **[SUB FASE DEL RELOJ]**.

3) Pulse ◀▶ para realizar el ajuste.

- El valor de ajuste cambiará entre [0] y [+31]. Realice el ajuste procurando que el nivel de interferencia sea el mínimo.

Nota

- Permite recibir una señal de vídeo 3D a través de RGB1 y RGB2 con el sistema simultáneo y ajusta las imágenes para el ojo derecho.
- Esto se deshabilita cuando se ajusta [AJUSTE DEL SISTEMA 3D] en cualquier ajuste distinto a [SENCILLO].
- Esto se deshabilita cuando se visualiza [PATRON DE PRUEBA 3D].
- Esto se deshabilita cuando se ajusta [MODO DE PRUEBA 3D] en cualquier ajuste distinto a [NORMAL].

[FRAME DE RETRASO EN 3D]

Ajuste la sincronización del cambio izquierda a derecha de una imagen.

1) Pulse ▲▼ para seleccionar [FRAME DE RETRASO EN 3D].

2) Pulse ◀▶ para cambiar el elemento.

[0us] - [25000us]	Le permite ajustar en intervalos de 10 us.

- El rango de ajuste depende de la señal de entrada.

[MODO DE PRUEBA 3D]

Ajuste el sistema de visualización de la imagen para usarse con los ajustes del sistema 3D.

1) Pulse ▲▼ para seleccionar [MODO DE PRUEBA 3D].

2) Pulse ◀▶ para cambiar el elemento.

[NORMAL]	Ajuste estándar.
[IZQ/IZQ]	Tanto la imagen del ojo izquierdo como la imagen del ojo derecho muestran la señal de entrada del ojo izquierdo.
[DCH/DCH]	Tanto la imagen del ojo izquierdo como la imagen del ojo derecho muestran la señal de entrada del ojo derecho.
[IZQ/NEGRO]	La señal de entrada del ojo izquierdo se visualiza en la imagen del ojo izquierdo y se visualiza una imagen completamente en negro en la imagen del ojo derecho.
[NEGRO/DCH]	Se visualiza una imagen completamente en negro en la imagen del ojo izquierdo y se visualiza la señal de entrada derecha en la imagen del ojo derecho.

Nota

- Los ajustes [MODO DE PRUEBA 3D] regresan a [NORMAL] cuando se apaga el proyector.
- Esto se deshabilita cuando se ajusta [AJUSTE DEL SISTEMA 3D] en cualquier ajuste distinto a [SENCILLO].
- Esto se deshabilita cuando se visualiza [PATRON DE PRUEBA 3D].

[PATRON DE PRUEBA 3D]

El patrón de prueba 3D se puede usar para verificar el funcionamiento y realizar ajustes incluso sin una señal 3D.

1) Pulse ▲▼ para seleccionar [PATRON DE PRUEBA 3D].

2) Pulse ◀▶ para acceder a las distintas opciones de [PATRON DE PRUEBA 3D].

- Seleccione un patrón de prueba que permita comprobar las operaciones y realizar ajustes con facilidad.

Nota

- El patrón de prueba 3D no se puede visualizar cuando se seleccionan las entradas siguientes.
  - VIDEO entrada
  - Entrada RGB1 (solo cuando [RGB IN] se ajusta en [Y/C])
- Esto se deshabilita cuando se ajusta [AJUSTE DEL SISTEMA 3D] en cualquier ajuste distinto a [SENCILLO].
- Muestra el patrón de prueba 3D con una frecuencia de barrido vertical de 60 Hz cuando no se recibe ninguna señal. Cuando se recibe una señal, el patrón de prueba 3D se muestra con la misma frecuencia de barrido vertical que la señal de entrada.

[AVISOS DE SEGURIDAD]

Seleccione si desea mostrar u ocultar los mensajes de advertencia relacionados con la visualización en 3D cuando el proyector está encendido.

1) Pulse ▲▼ para seleccionar [AVISOS DE SEGURIDAD].

2) Pulse ◀▶ para cambiar el elemento.

- Los elementos cambiarán cada vez que pulse el botón.

[SÍ]	Muestra los mensajes de advertencia relacionados con la visualización en 3D cuando el proyector está encendido.
[NO]	Oculta los mensajes de advertencia relacionados con la visualización en 3D cuando el proyector está encendido.

Nota

- Establecido en [NO] para ocultar los mensajes de advertencia relacionado con la visualización en 3D cuando el proyector está encendido.
- Una pantalla de confirmación aparece cuando se cambia de [SÍ] a [NO]. Pulse ◀▶ para seleccionar [EJECUTAR], y pulse el botón <ENTER> para cambiar la configuración a [NO].

Atención

- Cuando un número indeterminado de personas visualice imágenes en 3D con fines comerciales, muestre los mensajes de advertencia relacionados con la visualización en 3D para que los usuarios sean conscientes.

[MEDIDAS DE SEGURIDAD]

Muestre los mensajes de advertencia relacionados con la visualización en 3D.

1) Pulse ▲▼ para seleccionar [MEDIDAS DE SEGURIDAD].

2) Pulse el botón <ENTER>.

- Aparece la pantalla **[MEDIDAS DE SEGURIDAD]**.
- Pulse ◀▶ para cambiar la página.

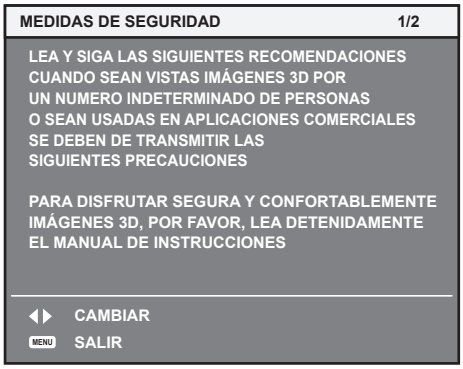

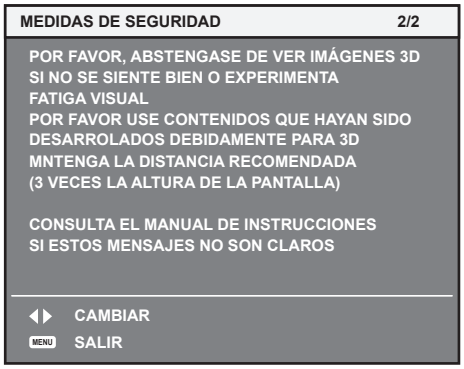

Menú [OPCION DISPLAY]

En la pantalla de menú, seleccione [OPCION DISPLAY] en el menú principal y seleccione un elemento del submenú.
Consulte "Navegación a través del menú" (➡ página 65) para obtener más información acerca del uso de la pantalla de menú.

- Después de seleccionar el elemento, pulse ▲▼◀▶ para realizar el ajuste.



[ECUALIZACIÓN DE COLORES]

Corrija la diferencia de color entre proyectores que se produce al usar varios proyectores a la vez.

Ajuste de la igualación de colores

1) Pulse ▲▼ para seleccionar [ECUALIZACIÓN DE COLORES].

2) Pulse ◀▶ para cambiar el elemento.

- Los elementos cambiarán cada vez que pulse el botón.

[NO]	No se realiza el ajuste de igualación de colores.
[3COLORES]	Ajusta los tres colores: [ROJO], [VERDE] o[AZUL].
[7COLORES]	Ajusta los siete colores: [ROJO], [VERDE], [AZUL], [CIAN], [MAGENTA], [AMARILLO] o [BLANCO].
[MEDIDA]	Consulte "Ajuste de la igualación de colores con un colorímetro" (➡ página 98) para obtener más información sobre este modo.

3) Seleccione [3COLORES] o [7COLORES] y pulse el botón <ENTER>.

- Aparece la pantalla **[3COLORES]** o **[7COLORES]**.

4) Pulse ▲▼ para seleccionar [ROJO], [VERDE] o [AZUL] ([ROJO], [VERDE], [AZUL], [CIAN], [MAGENTA], [AMARILLO] o [BLANCO] para [7COLORES]).

5) Pulse el botón <ENTER>.

- Aparece la pantalla **[3COLORES:ROJO]**, **[3COLORES:VERDE]** o **[3COLORES:AZUL]**.
  En el caso de [7COLORES], aparece la pantalla **[7COLORES:ROJO]**, **[7COLORES:VERDE]**, **[7COLORES:AZUL]**, **[7COLORES:CIAN]**, **[7COLORES:MAGENTA]**, **[7COLORES:AMARILLO]** o **[7COLORES:BLANCO]**.
- Ajuste [CARTA DE AJUSTE AUTOMÁTICA] en [SÍ] para visualizar un patrón de prueba de los colores seleccionados.

6) Pulse ▲▼ para seleccionar [ROJO], [VERDE] o [AZUL].

7) Pulse ◀▶ para realizar el ajuste.

- El valor del ajuste cambia entre 0*1 y 2 048.

*1 El límite más bajo varía dependiendo del color de ajuste.

Nota

- Operación al corregir el color de ajuste
  Cuando el color de la corrección es el mismo que el color de ajuste: la luminancia del color de ajuste cambia.
  Al cambiar el rojo del color de corrección: se añade o quita rojo del color de ajuste.
  Al cambiar el verde del color de corrección: se añade o quita verde del color de ajuste.
  Al cambiar el azul del color de corrección: se añade o quita azul del color de ajuste.
- Este ajuste debe dejarse en manos de una persona que esté familiarizada con el proyector o en manos del personal de servicio, ya que se necesita un alto nivel de conocimientos para realizar el ajuste correctamente.
- Al pulsar el botón <DEFAULT> en el mando a distancia, se restaurarán los ajustes predeterminados de fábrica de todos los elementos.
- Si [ECUALIZACIÓN DE COLORES] está ajustado en un valor diferente de [NO], [CORRECCIÓN DEL COLOR] se establece en [NO] y [TEMPERATURA COLOR] se fija en [USUARIO1]. (Sin embargo, [BALANCE DE BLANCOS ALTO] no se puede establecer.)

Ajuste de la igualación de colores con un colorímetro

Utilice un colorímetro que pueda medir las coordenadas de cromaticidad y luminancia para cambiar los colores [ROJO], [VERDE], [AZUL], [CIAN], [MAGENTA], [AMARILLO] o [BLANCO] a los colores deseados.

1) Pulse ▲▼ para seleccionar [ECUALIZACIÓN DE COLORES].

2) Pulse ◀▶ para seleccionar [MEDIDA].

3) Pulse el botón <ENTER>.
- Aparece la pantalla **[MODO MEDIDA]**.

4) Pulse ▲▼ para seleccionar [DATOS MEDIDA].

5) Pulse el botón <ENTER>.
- Aparece la pantalla **[DATOS MEDIDA]**.

6) Mida la luminancia actual (Y) y las coordenadas de cromaticidad (x, y) usando el colorímetro.

7) Pulse ▲▼ para seleccionar un color y pulse ◀▶ para realizar el ajuste.
- Ajuste [CARTA DE AJUSTE AUTOMÁTICA] en [SÍ] para visualizar un patrón de prueba de los colores seleccionados.

8) Una vez completada la introducción de estos datos, pulse el botón <MENU>.
- Aparece la pantalla **[MODO MEDIDA]**.

9) Pulse ▲▼ para seleccionar [DATOS DESTINO].

10) Pulse el botón <ENTER>.
- Aparece la pantalla **[DATOS DESTINO]**.

11) Pulse ▲▼ para seleccionar un color y pulse ◀▶ para introducir las coordenadas de los colores deseados.
- Ajuste [CARTA DE AJUSTE AUTOMÁTICA] en [SÍ] para visualizar un patrón de prueba de los colores seleccionados.

12) Una vez completada la introducción de estos datos, pulse el botón <MENU>.

Nota

- Los colores no se visualizan correctamente cuando los datos de destino son de un color que está fuera del alcance de este proyector.
- Establezca [CARTA DE AJUSTE AUTOMÁTICA] en [SÍ] para visualizar automáticamente un patrón de prueba durante el ajuste de los colores de ajuste seleccionados.
- Al usar un colorímetro o instrumento similar para medir los datos de medición, mida los colores visualizados con [CARTA DE AJUSTE AUTOMÁTICA].
- Puede existir una diferencia en las coordenadas de color de los datos de destino y de los valores de medición obtenidos en función de los instrumentos usados y de los entornos de medición.

[CORRECCIÓN DEL COLOR]

Los colores se pueden ajustar y registrar para cada formato de señal de entrada.

1) Pulse ▲▼ para seleccionar [CORRECCIÓN DEL COLOR].

2) Pulse ◀▶ para cambiar el elemento.
- Los elementos cambiarán cada vez que pulse el botón.

[NO]	Ajuste estándar
[USUARIO]	Para cada uno de los cuatro formatos de señal siguientes: VIDEO, Y/C, RGB y YC_BC_R/YP_BP_R, pueden ajustarse y registrarse seis colores de rojo, verde, azul, cian, magenta y amarillo. Pulse el botón <ENTER> para configurar los detalles. El ajuste es posible dentro del rango de –31 - +31.

[AJUSTE PANTALLA]

Ajuste el tamaño de pantalla.

Corrija la posición óptima de la imagen de la pantalla ajustada cuando cambie la relación de aspecto de una imagen proyectada. Realice el ajuste según sea necesario para la pantalla utilizada.

1) Pulse ▲▼ para seleccionar [AJUSTE PANTALLA].

2) Pulse el botón <ENTER>.
- Aparece la pantalla **[AJUSTE PANTALLA]**.

3) Pulse ◀▶ para cambiar el elemento [RELACIÓN DE ASPECTO].

- Los elementos cambiarán cada vez que pulse el botón.

Núm. de modelo	[RELACIÓN DE ASPECTO]	Margen cuando [AJUSTE DE POSICIÓN PANTALLA] está seleccionado
PT-DZ870E	[16:10]	El ajuste no es posible.
	[4:3]	Ajusta la posición horizontal entre –160 y 160.
	[16:9]	Ajusta la posición vertical entre –60 y 60.
PT-DW830E	[16:10]	El ajuste no es posible.
	[16:9]	Ajusta la posición vertical entre –40 y 40.
PT-DX100E	[4:3]	El ajuste no es posible.
	[16:9]	Ajusta la posición vertical entre –96 y 96.

4) Pulse ▲▼ para seleccionar [AJUSTE DE POSICIÓN PANTALLA].

- Si [RELACIÓN DE ASPECTO] se ajusta en [16:10] en PT-DZ870E y PT-DW830E o [RELACIÓN DE ASPECTO] se ajusta en [4:3] en PT-DX100E, no es posible seleccionar ni ajustar [AJUSTE DE POSICIÓN PANTALLA].

5) Pulse ◀▶ para ajustar [AJUSTE DE POSICIÓN PANTALLA].

Nota

- Cuando [PROYECCIÓN IMAGEN 3D 24Hz] (➡ página 93) está establecido en [144fps], [AJUSTE PANTALLA] no puede seleccionarse. [RELACIÓN DE ASPECTO] está ajustado en [16:9].

[SEÑAL AUTOMÁTICA]

Seleccione si desea ejecutar la configuración automática de señales automáticamente.
Cada vez si recibe frecuentemente señales no registradas en reuniones, etc., la posición de visualización de la pantalla o el nivel de la señal se puede ajustar automáticamente sin necesidad de pulsar el botón <AUTO SETUP> en el mando a distancia.

1) Pulse ▲▼ para seleccionar [SEÑAL AUTOMÁTICA].

2) Pulse ◀▶ para cambiar el elemento.

- Los elementos cambiarán cada vez que pulse el botón.

[NO]	Desactiva la función de señal automática.
[SÍ]	Ejecuta la configuración automática de forma automática cuando las imágenes cambian a señales no registradas durante la proyección.

[AUTO AJUSTE]

Configure esta opción al ajustar una señal especial o una señal horizontalmente larga (como 16:9).

Ajuste con [MODO]

1) Pulse ▲▼ para seleccionar [AUTO AJUSTE].

2) Pulse el botón <ENTER>.

- Aparece la pantalla **[AUTO AJUSTE]**.

3) Pulse ▲▼ para seleccionar [MODO].

4) Pulse ◀▶ para cambiar el elemento.

- Los elementos cambiarán cada vez que pulse el botón.

[ESTÁNDAR]	Ajuste estándar.
[ANCHA]	Seleccione cuando la relación de aspecto de una imagen es una señal de pantalla ancha, la cual no cumple con los ajustes de [ESTÁNDAR].
[USUARIO]	Seleccione esta opción al recibir una señal con resolución horizontal especial (número de puntos de visualización).

- Si selecciona [ESTÁNDAR] o [ANCHA], vaya al paso **7)**.
- Si selecciona [USUARIO], vaya al paso **5)**.

5) Pulse ▲▼ para seleccionar [PUNTOS DE VISUAL.] y pulse ◀▶ para ajustar [PUNTOS DE VISUAL.] en la resolución horizontal de la fuente de señales.

6) Pulse ▲▼ para seleccionar [MODO].

7) Pulse el botón <ENTER>.

- Se ejecuta el ajuste automático. [EN PROGRESIÓN] se visualiza cuando se realiza el ajuste de forma automática. Cuando se ha completado, el sistema vuelve a la pantalla **[AUTO AJUSTE]**.

Ajuste automático de la posición

1) Pulse ▲▼ para seleccionar [AUTO AJUSTE].

2) Pulse el botón <ENTER>.

- Aparece la pantalla **[AUTO AJUSTE]**.

3) Pulse ▲▼ para seleccionar [AJUSTE DE POSICIÓN].

4) Pulse ◀▶ para cambiar el elemento.

[NO]	No realiza el ajuste automático.
[SÍ]	Ajuste la posición y el tamaño de la pantalla cuando se ejecuta la configuración automática.

Ajuste del nivel de señal automáticamente

1) Pulse ▲▼ para seleccionar [AUTO AJUSTE].

2) Pulse el botón <ENTER>.

- Aparece la pantalla **[AUTO AJUSTE]**.

3) Pulse ▲▼ para seleccionar [AJUSTE DE NIVEL DE SEÑAL].

4) Pulse ◀▶ para cambiar el elemento.

[NO]	No realiza el ajuste automático.
[SÍ]	Ajusta el nivel de negro ([BRILLO] del menú en pantalla) y el nivel de blanco ([CONTRASTE] del menú en pantalla) cuando se ejecuta la configuración automática.

Nota

- [AJUSTE DE NIVEL DE SEÑAL] podría no funcionar correctamente a menos que ingrese imágenes fijas que contenga negros y blancos claros.

[RGB IN]

Ajuste esta opción de modo que coincida con la señal recibida en el terminal <RGB 1 IN>.

Ajuste de [AJUSTE DE ENTRADA RGB1]

1) Pulse ▲▼ para seleccionar [RGB IN].

2) Pulse el botón <ENTER>.

- Aparece la pantalla **[RGB IN]**.

3) Pulse ▲▼ para seleccionar [AJUSTE DE ENTRADA RGB1].

4) Pulse ◀▶ para cambiar el elemento.

- Los elementos cambiarán cada vez que pulse el botón.

[RGB/YP_BP_R]	Seleccione cuando se reciba una señal RGB o señales YC_BC_R/YP_BP_R en el terminal <RGB 1 IN>.
[Y/C]	Seleccione cuando ingrese una señal de luminancia y una señal de color en el terminal <RGB 1 IN>.

Para cambiar el nivel de segmento de una señal de sincronización de entrada

1) Pulse ▲▼ para seleccionar [RGB IN].

2) Pulse el botón <ENTER>.

- Aparece la pantalla **[RGB IN]**.

3) Pulse ▲▼ para seleccionar [NIVEL DE CORTE DE RGB1] o [NIVEL DE CORTE DE RGB2].

4) Pulse ◀▶ para cambiar el elemento.

[BAJO]	Ajusta el nivel de segmento en [BAJO].
[ALTO]	Ajusta el nivel de segmento en [ALTO].

[DVI-D IN]

Cambie el ajuste al conectar el dispositivo externo al terminal <DVI-D IN> del proyector y si la imagen no se proyecta correctamente.

1) Pulse ▲▼ para seleccionar [DVI-D IN].

2) Pulse el botón <ENTER>.

- Aparece la pantalla **[DVI-D IN]**.

3) Pulse ▲▼ para seleccionar [EDID].

4) Pulse ◀▶ para cambiar el elemento.

- Los elementos cambiarán cada vez que pulse el botón.

[EDID3]	Se reconocen automáticamente señales basadas en imágenes en movimiento y señales de imágenes fijas.
[EDID1]	Seleccione esta opción principalmente cuando conecte un dispositivo externo que envía señales basadas en imágenes en movimiento (como un reproductor de discos Blu-ray) al terminal <DVI-D IN>.
[EDID2:PC]	Seleccione esta opción principalmente cuando conecte un dispositivo externo que envía señales de imágenes fijas (como un ordenador) al terminal <DVI-D IN>.

5) Pulse ▲▼ para seleccionar [NIVEL DE SEÑAL].

6) Pulse ◀▶ para cambiar el elemento.

- Los elementos cambiarán cada vez que pulse el botón.

[AUTO]	Ajusta automáticamente el nivel de la señal.
[0-255:PC]	Seleccione esta opción cuando conecte un dispositivo externo (como un ordenador) por medio de la salida del terminal DVI-D.
[16-235]	Seleccione esta opción cuando conecte un dispositivo externo (como un reproductor de discos Blu-ray) a través de la salida del terminal HDMI mediante el uso de un cable de conversión o similar.

Nota

- La configuración óptima varía dependiendo de la configuración de la salida del dispositivo externo conectado. Consulte el manual de instrucciones del dispositivo externo en relación con la salida del dispositivo externo.
- Los datos para conectar y reproducir cambiarán al cambiar el ajuste. Consulte “Lista de señales compatibles” (➡ página 183) para utilizar una resolución que sea compatible con la opción de conectar y reproducir.

[HDMI IN]

Cambie el ajuste al conectar el dispositivo externo al terminal <HDMI IN> del proyector y si la imagen no se proyecta correctamente.

1) Pulse ▲▼ para seleccionar [HDMI IN].

2) Pulse el botón <ENTER>.

- Aparece la pantalla **[HDMI IN]**.

3) Pulse ◀▶ para cambiar el elemento [NIVEL DE SEÑAL].

- Los elementos cambiarán cada vez que pulse el botón.

[AUTO]	Ajusta automáticamente el nivel de la señal.
[64-940]	Seleccione esta opción cuando el terminal HDMI de un dispositivo externo (como un reproductor de discos Blu-ray) se conecte al terminal <HDMI IN>.
[0-1023]	Seleccione esta opción cuando la salida del terminal DVI-D de un dispositivo externo (como la de un ordenador) se conecte al terminal <HDMI IN> mediante un cable de conversión o similar. Seleccione también esta opción cuando la salida del terminal HDMI de un ordenador o de otro dispositivo se conecte al terminal <HDMI IN>.

Nota

- La configuración óptima varía dependiendo de la configuración de la salida del dispositivo externo conectado. Consulte el manual de instrucciones del dispositivo externo en relación con la salida del dispositivo externo.

- Se toma el nivel de señal mostrado cuando la entrada es de 30 bits.

[DIGITAL LINK IN]

Ajuste el nivel de señal cuando la entrada DIGITAL LINK esté seleccionada.

1) Pulse ▲▼ para seleccionar [DIGITAL LINK IN].

2) Pulse el botón <ENTER>.

- Aparece la pantalla **[DIGITAL LINK IN]**.

3) Pulse ◀▶ para acceder a las distintas opciones de [NIVEL DE SEÑAL].

- Los elementos cambiarán cada vez que pulse el botón.

[AUTO]	Ajusta automáticamente el nivel de la señal.
[64-940]	Seleccione esta opción cuando la salida del terminal HDMI de un dispositivo externo (como un reproductor de discos Blu-ray) se conecte al terminal <DIGITAL LINK/LAN> mediante un cable transmisor de par trenzado.
[0-1023]	Seleccione esta opción cuando la salida del terminal DVI-D o HDMI de un dispositivo externo (como un ordenador) se conecte al terminal <DIGITAL LINK/LAN> mediante un cable transmisor de par trenzado.

Nota

- La configuración óptima varía dependiendo de la configuración de la salida del dispositivo externo conectado. Consulte el manual de instrucciones del dispositivo externo en relación con la salida del dispositivo externo.

[SDI IN]

(Sólo para PT-DZ870E)

Ajuste esta opción de modo que coincida con la señal recibida en el terminal <SDI IN>.

Ajuste de [NIVEL DE SEÑAL]

Seleccione la amplitud de la señal que va a ingresar.

1) Pulse ▲▼ para seleccionar [SDI IN].

2) Pulse el botón <ENTER>.

- Aparece la pantalla **[SDI IN]**.

3) Pulse ▲▼ para seleccionar [NIVEL DE SEÑAL].

4) Pulse ◀▶ para cambiar el elemento.

[64-940]	Use normalmente este ajuste.
[4-1019]	Seleccione cuando se visualice el gris como negro.

Ajuste de [PROFUNDIDAD DE BIT]

1) Pulse ▲▼ para seleccionar [SDI IN].

2) Pulse el botón <ENTER>.

- Aparece la pantalla **[SDI IN]**.

3) Pulse ▲▼ para seleccionar [PROFUNDIDAD DE BIT].

4) Pulse ◀▶ para cambiar el elemento.

[AUTO]	Seleccione automáticamente 12 bits o 10 bits.
[12-bits]	Fije en 12 bits.
[10-bits]	Fije en 10 bits.

Ajuste de [MAPEO DE SEÑAL 3G-SDI]

1) Pulse ▲▼ para seleccionar [SDI IN].

2) Pulse el botón <ENTER>.

- Aparece la pantalla **[SDI IN]**.

3) Pulse ▲▼ para seleccionar [MAPEO DE SEÑAL 3G-SDI].

4) Pulse ◀▶ para cambiar el elemento.

[AUTO]	Seleccione automáticamente el nivel A o el nivel B.
[NIVEL A]	Fije en el nivel A.
[NIVEL B]	Fije en el nivel B.

Nota

- No funciona durante la entrada de SD-SDI o HD-SDI.

[MENU EN PANTALLA]

Ajuste el menú en pantalla.

Ajuste [POSICIÓN DE OSD]

Ajuste la posición de la pantalla de menú (OSD).

1) Pulse ▲▼ para seleccionar [MENU EN PANTALLA].

2) Pulse el botón <ENTER>.

- Aparece la pantalla **[MENU EN PANTALLA]**.

3) Pulse ▲▼ para seleccionar [POSICIÓN DE OSD].

4) Pulse ◀▶ para cambiar el elemento.

- Los elementos cambiarán cada vez que pulse el botón.

[2]	Ajusta la posición en la parte central izquierda de la pantalla.
[3]	Ajusta la posición en la parte inferior izquierda de la pantalla.
[4]	Ajusta la posición en la parte central superior de la pantalla.
[5]	Ajusta la posición en el centro de la pantalla.
[6]	Ajusta la posición en la parte central inferior de la pantalla.
[7]	Ajusta la posición en la parte superior derecha de la pantalla.
[8]	Ajusta la posición en la parte central derecha de la pantalla.
[9]	Ajusta la posición en la parte inferior derecha de la pantalla.
[1]	Ajusta la posición en la parte superior izquierda de la pantalla.

Ajuste [DISEÑO MENÚ]

Ajuste el color de la pantalla de menú (OSD).

1) Pulse ▲▼ para seleccionar [MENU EN PANTALLA].

2) Pulse el botón <ENTER>.

- Aparece la pantalla **[MENU EN PANTALLA]**.

3) Pulse ▲▼ para seleccionar [DISEÑO MENÚ].

4) Pulse ◀▶ para cambiar el elemento.

- Los elementos cambiarán cada vez que pulse el botón.

[1]	Ajusta el color amarillo.
[2]	Ajusta el color azul.
[3]	Ajusta el color blanco.
[4]	Ajusta el color verde.
[5]	Ajusta el color naranja.
[6]	Ajusta el color marrón.

Ajuste [OSD MEMORIA]

Ajuste el mantenimiento de la posición del cursor en la pantalla de menú (OSD).

1) Pulse ▲▼ para seleccionar [MENU EN PANTALLA].

2) Pulse el botón <ENTER>.

- Aparece la pantalla **[MENU EN PANTALLA]**.

3) Pulse ▲▼ para seleccionar [OSD MEMORIA].

4) Pulse ◀▶ para cambiar el elemento.

- Los elementos cambiarán cada vez que pulse el botón.

[SÍ]	Mantiene la posición del cursor.
[NO]	No mantiene la posición del cursor.

Nota

- Aunque [OSD MEMORIA] esté ajustado en [SÍ], la posición del cursor no se conservará cuando el interruptor <MAIN POWER> del cuerpo del proyector se sitúe en <OFF>.

Ajuste [GUIA ENTRADA]

Decida si desea mostrar la guía de entrada (nombre del terminal de entrada, nombre de la señal y número de memoria seleccionado actualmente) en la posición establecida en [POSICIÓN DE OSD].

1) Pulse ▲▼ para seleccionar [MENU EN PANTALLA].

2) Pulse el botón <ENTER>.

- Aparece la pantalla **[MENU EN PANTALLA]**.

3) Pulse ▲▼ para seleccionar [GUIA ENTRADA].

4) Pulse ◀▶ para cambiar el elemento.

- Los elementos cambiarán cada vez que pulse el botón.

[SÍ]	Muestra la guía de entrada.
[NO]	Oculta la guía de entrada.

Ajuste [MENSAJE DE ALARMA]

Decida si desea que se visualice/oculte el mensaje de advertencia.

1) Pulse ▲▼ para seleccionar [MENU EN PANTALLA].

2) Pulse el botón <ENTER>.

- Aparece la pantalla **[MENU EN PANTALLA]**.

3) Pulse ▲▼ para seleccionar [MENSAJE DE ALARMA].

4) Pulse ◀▶ para cambiar el elemento.

- Los elementos cambiarán cada vez que pulse el botón.

[SÍ]	Muestra el mensaje de advertencia.
[NO]	Oculta el mensaje de advertencia.

[AJUSTES CLOSED CAPTION] (sólo con la señal de entrada NTSC o 480i YC_BC_R)

Ajuste los subtítulos ocultos.

Selección de la visualización de los subtítulos ocultos

1) Pulse ▲▼ para seleccionar [AJUSTES CLOSED CAPTION].

2) Pulse el botón <ENTER>.

- Aparece la pantalla **[AJUSTES CLOSED CAPTION]**.

3) Pulse ▲▼ para seleccionar [CLOSED CAPTION].

4) Pulse ◀▶ para cambiar el elemento.

- Los elementos cambiarán cada vez que pulse el botón.

[NO]	Oculta los subtítulos.
[SÍ]	Muestra los subtítulos.

- Si selecciona [SÍ], vaya al paso **5)**.

5) Cuando aparezca la pantalla de confirmación, pulse ◀▶ para seleccionar [EJECUTAR] y pulse el botón <ENTER>.

Ajuste de la visualización de los subtítulos ocultos

1) Pulse ▲▼ para seleccionar [AJUSTES CLOSED CAPTION].

2) Pulse el botón <ENTER>.

- Aparece la pantalla **[AJUSTES CLOSED CAPTION]**.

3) Pulse ▲▼ para seleccionar [MODO].

4) Pulse ◀▶ para cambiar el elemento.

- Los elementos cambiarán cada vez que pulse el botón.

[CC1]	Muestra los datos de CC1.
[CC2]	Muestra los datos de CC2.
[CC3]	Muestra los datos de CC3.
[CC4]	Muestra los datos de CC4.

Nota

- Los subtítulos ocultos son una función que muestra información de texto de las señales de vídeo que se utiliza principalmente en Norteamérica. Es posible que estos subtítulos no se muestren en función de los dispositivos conectados o del contenido reproducido.
- [AJUSTES CLOSED CAPTION] sólo puede seleccionarse si se recibe una señal NTSC o 480i YC_BC_R.
- Si [CLOSED CAPTION] está ajustado en [SÍ], el brillo de las imágenes puede cambiar dependiendo de los dispositivos externos compatibles con la función de subtítulos ocultos conectados o de los contenidos utilizados.
- Si se recibe una señal de subtítulos ocultos del modo seleccionado, no se muestra el mensaje de seguridad configurado en el menú [SEGURIDAD] → [AJUSTE DE PANTALLA] (➡ página 134).
- Los subtítulos ocultos no se muestran al visualizar la pantalla de menú.
- Cuando la corrección de [KEYSTONE] es grande, es posible que no se muestren todos los caracteres. (Sólo para PT-DW830E, PT-DX100E)

[COLOR FONDO]

Ajuste la visualización de la pantalla proyectada cuando no se recibe ninguna señal.

1) Pulse ▲▼ para seleccionar [COLOR FONDO].

2) Pulse ◀▶ para acceder a las distintas opciones de [COLOR FONDO].

- Los elementos cambiarán cada vez que pulse el botón.

[AZUL]	Muestra el área de proyección en azul.
[NEGRO]	Muestra el área de proyección en negro.
[LOGO ESTANDAR]	Muestra el logo de Panasonic.
[LOGO USUARIO]	Muestra la imagen registrada por el usuario.

Nota

- Para crear y registrar la imagen de [LOGO USUARIO], utilice el “Logo Transfer Software” incluido en el CD-ROM suministrado.

[LOGO INICIAL]

Ajuste la visualización del logotipo cuando se encienda la alimentación.

1) Pulse ▲▼ para seleccionar [LOGO INICIAL].

2) Pulse ◀▶ para cambiar el elemento.

- Los elementos cambiarán cada vez que pulse el botón.

[LOGO ESTANDAR]	Muestra el logo de Panasonic.
[LOGO USUARIO]	Muestra la imagen registrada por el usuario.
[NINGUNO]	Desactiva la visualización del logo inicial.

Nota

- El logo inicial desaparecerá en aproximadamente 15 segundos.
- Para crear y registrar la imagen de [LOGO USUARIO], utilice el “Logo Transfer Software” incluido en el CD-ROM suministrado.

[UNIFORMIDAD]

Corrija la irregularidad de brillo y de color de toda la pantalla.

Ajuste de cada color

1) Pulse ▲▼ para seleccionar [UNIFORMIDAD].

2) Pulse el botón <ENTER>.

- Aparece la pantalla **[UNIFORMIDAD]**.

3) Pulse ▲▼ para seleccionar [VERTICAL] o [HORIZONTAL].

4) Pulse ◀▶ para ajustar el nivel.

Parámetro	Operación	Ajuste	Margen de ajuste
[VERTICAL]	Pulse el botón ▶.	Baja el brillo del lado inferior o aumenta el brillo del lado superior.	–127 - 127
	Pulse el botón ◀.	Baja el brillo del lado superior o aumenta el brillo del lado inferior.	
[HORIZONTAL]	Pulse el botón ▶.	Baja el brillo del lado derecho o aumenta el brillo del lado izquierdo.	
	Pulse el botón ◀.	Baja el brillo del lado izquierdo o aumenta el brillo del lado derecho.	

Ajuste de [CORRECCION PC]

Para utilizar la función [CORRECCION PC], hace falta el Kit de actualización opcional (núm. de modelo: ET-UK20). Para adquirir el producto, póngase en contacto con su proveedor.

1) Pulse ▲▼ para seleccionar [UNIFORMIDAD].

2) Pulse el botón <ENTER>.

- Aparece la pantalla **[UNIFORMIDAD]**.

3) Pulse ▲▼ para seleccionar [CORRECCION PC].

4) Pulse ◀▶ para cambiar el elemento.

[NO]	No se utiliza un ordenador para realizar la corrección.
[SÍ]*1	Utilice un ordenador para corregir la irregularidad de brillo y de color de toda la pantalla.

*1 Se requieren de conocimientos avanzados para usar un ordenador para realizar correcciones. Póngase en contacto con su distribuidor.

Nota

- Se puede establecer [UNIFORMIDAD] para cada ajuste de [SELECCIÓN DE LÁMPARA].
- Los ajustes de [UNIFORMIDAD] no se restablecen al valor predeterminado de fábrica aunque se ejecute [TODOS LOS DATOS DE USUARIO] desde el menú [SETUP PROYECTOR] → [INICIALIZAR] (➡ página 125).

[AJUSTES DE OBTURADOR]

Ajuste el fundido de entrada y de salida al abrir y cerrar el obturador. Ajuste la apertura y cierre automáticos del obturador cuando se encienda y se apaga la alimentación.

Ajuste de [APAGADO GRADUAL ACTIVADO] o [APAGADO GRADUAL DESACTIVADO]

1) Pulse ▲▼ para seleccionar [AJUSTES DE OBTURADOR].

2) Pulse el botón <ENTER>.

- Aparece la pantalla **[AJUSTES DE OBTURADOR]**.

3) Pulse ▲▼ para seleccionar [APAGADO GRADUAL ACTIVADO] o [APAGADO GRADUAL DESACTIVADO].

4) Pulse ◀▶ para cambiar el elemento.

Elemento		Ajuste
[APAGADO GRADUAL ACTIVADO] [APAGADO GRADUAL DESACTIVADO]	[NO]	No selecciona fundido de entrada ni de salida.
	[0.5s] - [10.0s]	Permite fijar el tiempo del fundido de entrada o de salida. Seleccione una de las opciones siguientes: [0.5s] - [4.0s], [5.0s], [7.0s] o [10.0s]. En el caso de las opciones [0.5s] - [4.0s], la selección puede realizarse en incrementos de 0,5.

Nota

- Pulse el botón <SHUTTER> en el mando a distancia o en el panel de control durante el fundido de entrada o fundido de salida para cancelar la operación de fundido.

Ajuste de [INICIO]

1) Pulse ▲▼ para seleccionar [AJUSTES DE OBTURADOR].

2) Pulse el botón <ENTER>.

- Aparece la pantalla **[AJUSTES DE OBTURADOR]**.

3) Pulse ▲▼ para seleccionar [INICIO].

4) Pulse ◀▶ para cambiar el elemento.

[ABIERTO]	La proyección comienza con el obturador abierto cuando se enciende la alimentación.
[CERRADO]	La proyección comienza con el obturador cerrado cuando se enciende la alimentación.

Ajuste de [APAGADO]

1) Pulse ▲▼ para seleccionar [AJUSTES DE OBTURADOR].

2) Pulse el botón <ENTER>.

- Aparece la pantalla **[AJUSTES DE OBTURADOR]**.

3) Pulse ▲▼ para seleccionar [APAGADO].

4) Pulse ◀▶ para cambiar el elemento.

[MANTENER ESTADO]	Cuando se apaga el proyector, se activa el modo en espera y el obturador permanece en el estado en que se encuentra en ese momento.
[ABIERTO]	Cuando se apaga el proyector, se activa el modo en espera y el obturador se deja abierto.
[CERRADO]	Cuando se apaga el proyector, se activa el modo en espera y el obturador se deja cerrado.

[CONGELADO]

Sitúe en pausa temporalmente la imagen proyectada independientemente de la reproducción del equipo externo.

1) Pulse ▲▼ para seleccionar [CONGELADO].

2) Pulse el botón <ENTER>.

- Pulse el botón <MENU> para anular la opción.

Nota

- Cuando el vídeo está en pausa, aparece [CONGELADO] en la pantalla.

[MONITOR FORMA ONDA]

Utilice las señales de entrada de un dispositivo externo conectado para visualizarlas en forma de onda. Verifique si el nivel de la señal de salida de vídeo (luminancia) se encuentra dentro del rango recomendado para el proyector y realice el ajuste.

1) Pulse ▲▼ para seleccionar [MONITOR FORMA ONDA].

2) Pulse ◀▶ para cambiar el elemento.

[NO]	No aparece el monitor de la forma de onda.
[SÍ]	Aparece el monitor de la forma de onda.

3) Pulse dos veces el botón <MENU> para borrar.

4) Pulse ▲▼ para seleccionar cualquier línea horizontal.

5) Pulse el botón <ENTER> para cambiar la línea seleccionada a la luminancia, el rojo, el verde o el azul.

- Los elementos de la línea seleccionada cambian cada vez que se pulsa <ENTER> solo cuando aparece el monitor de forma de onda.

"Seleccionar línea (luminancia)"	Aparece en la forma de onda blanca.
"Seleccionar línea (roja)"	Aparece en la forma de onda roja.
"Seleccionar línea (verde)"	Aparece en la forma de onda verde.
"Seleccionar línea (azul)"	Aparece en la forma de onda azul.

Nota

- El ajuste también puede realizarse desde [BOTÓN DE FUNCIÓN] (➡ página 123).
- El monitor de forma de onda no se puede visualizar en [P IN P].
- El monitor de forma de onda se apaga cuando se ejecuta [P IN P] durante la supervisión de la forma de onda.
- El monitor de forma de onda no se visualiza cuando está oculto (apagado) el menú en pantalla.

Ajuste de la forma de onda

Proyecte la señal de ajuste de luminancia de un disco de prueba comercial (0 % (0 IRE o 7,5 IRE) – 100 % (100 IRE)) y realice el ajuste.

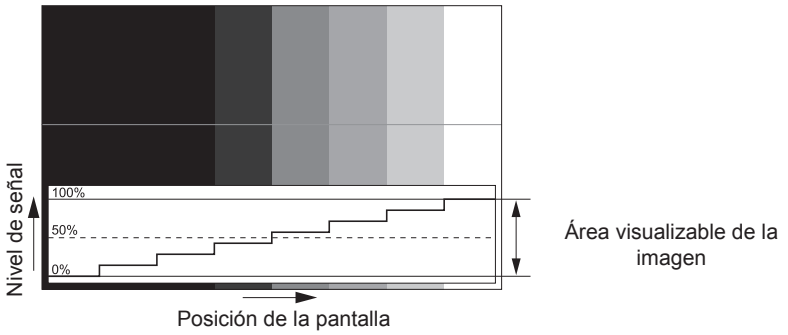

1) Seleccione "Seleccionar línea (luminancia)" en el monitor de forma de onda.

2) Ajuste el nivel de negro.

- Use [BRILLO] en el menú en pantalla [IMAGEN] para ajustar el nivel de negro 0 % de la señal de vídeo en la posición 0 % del monitor de forma de onda.

3) Ajuste el nivel de blancos.

- Use [CONTRASTE] en el menú en pantalla [IMAGEN] para ajustar el nivel de blanco 100 % de la señal de vídeo en la posición 100 % del monitor de forma de onda.

Ajuste del rojo, el verde y el azul

1) Ajuste [TEMPERATURA COLOR] en [USUARIO1] o [USUARIO2] (➡ página 72).

2) Seleccione "Seleccionar línea (rojo)" en el monitor de forma de onda.

3) Ajuste las áreas rojas oscuras.

- Use [ROJO] en [BALANCE DE BLANCO BAJO] para ajustar el nivel de negro 0 % de la señal de vídeo en la posición 0 % del monitor de forma de onda.

4) Ajuste las áreas rojas brillantes.

- Use [ROJO] en [BALANCE DE BLANCOS ALTO] para ajustar el nivel de blanco 100 % de la señal de vídeo en la posición 100 % del monitor de forma de onda.

5) Use el procedimiento para [ROJO] para ajustar [VERDE] y [AZUL].

Nota

- En el caso de la señal DVI-D, la señal HDMI, la señal SDI y la señal DIGITAL LINK, confirme que el ajuste de [NIVEL DE SEÑAL] es correcto antes de empezar a configurar el nivel del negro.

[NIVEL DE COLORES RGB]

Es posible eliminar cada componente de color rojo, verde y azul.

1) Pulse ▲▼ para seleccionar [NIVEL DE COLORES RGB].

2) Pulse el botón <ENTER>.

- Aparece la pantalla **[NIVEL DE COLORES RGB]**.

3) Pulse ▲▼ para seleccionar [ROJO], [VERDE] o [AZUL].

4) Pulse ◀▶ para cambiar el elemento.

[NO]	Deshabilita el corte.
[SÍ]	Habilita el corte.

Nota

- Cuando se cambia la entrada o una señal, el ajuste de corte regresa al ajuste original (desactivado).

Menú [SETUP PROYECTOR]

En la pantalla de menú, seleccione [SETUP PROYECTOR] en el menú principal y seleccione un elemento del submenú.
Consulte "Navegación a través del menú" (➡ página 65) para obtener más información acerca del uso de la pantalla de menú.

- Después de seleccionar el elemento, pulse ▲▼◀▶ para realizar el ajuste.

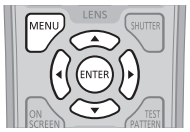



[ID DEL PROYECTOR]

El proyector tiene una función de ajuste de número de ID que se puede usar al utilizar varios proyectores en paralelo para permitir el control simultáneo, o independiente, por medio de un único mando a distancia.

1) Pulse ▲▼ para seleccionar [ID DEL PROYECTOR].

2) Pulse ◀▶ para cambiar el elemento.

- Los elementos cambiarán cada vez que pulse el botón.

[TODOS]	Seleccione esta opción si controla proyectores sin especificar un número de ID.
[1] - [64]	Seleccione esta opción para especificar un número de ID para controlar un proyector individual.

Nota

- Para especificar un número de ID para el control individual, el número de ID de un mando a distancia debe coincidir con el número de ID del proyector.
- Cuando el número de ID esté establecido en [TODOS], el proyector podrá controlarse independientemente del número de ID especificado por el mando a distancia o el ordenador.
  Si se usan varios proyectores en paralelo y tienen sus ID establecidos en [TODOS], no se podrán controlar por separado desde proyectores que tengan otros números de ID.
- Consulte "Ajuste del número de ID del mando a distancia" (➡ página 28) para obtener información acerca de cómo establecer el número de ID en el mando a distancia.

[MÉTODO DE PROYECCIÓN]

Seleccione el método de proyección teniendo en cuenta la instalación del proyector.
Cambie el método de proyección si la pantalla se visualiza al revés o invertida.

1) Pulse ▲▼ para seleccionar [MÉTODO DE PROYECCIÓN].

2) Pulse el botón <ENTER>.

- Aparece la pantalla **[MÉTODO DE PROYECCIÓN]**.

3) Pulse ▲▼ para seleccionar el método de proyección.

[FRONTAL/MESA]	Cuando la instalación del proyector se realiza sobre el escritorio, etc., delante de la pantalla
[FRONTAL/TECHO]	Al instalar el proyector delante de la pantalla con el Soporte de montaje en el techo (opcional)
[RETRO/MESA]	Cuando la instalación del proyector se realiza sobre el escritorio, etc., detrás de la pantalla (con una pantalla translúcida)
[RETRO/TECHO]	Cuando la instalación del proyector se realiza detrás de la pantalla (con una pantalla translúcida) con el Soporte de montaje en el techo (opcional)

4) Pulse el botón <ENTER>.

5) Cuando aparezca la pantalla de la confirmación, pulse ◀▶ para seleccionar [EJECUTAR], y pulse el botón <ENTER>.

Atención

- Al cambiar el ajuste de [MÉTODO DE PROYECCIÓN], confirme que [CONTROL VENTILACIÓN] (➡ página 111) se haya ajustado correctamente.

[CONTROL VENTILACIÓN]

Cambie el control del ventilador dependiendo de la dirección de proyección.
Ajuste [CONTROL VENTILACIÓN] según la dirección de la proyección, pero ajústela normalmente en [AUTO]. Si utiliza el proyector con [CONTROL VENTILACIÓN] mal configurado, la vida útil de la lámpara puede acortarse.

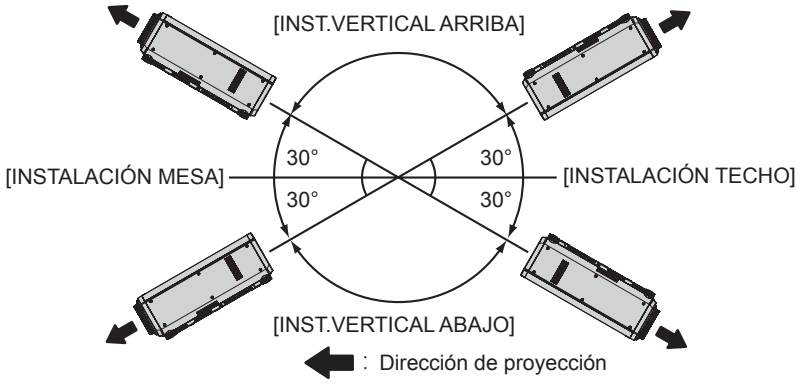

1) Pulse ▲▼ para seleccionar [CONTROL VENTILACIÓN].

2) Pulse el botón <ENTER>.

- Aparece la pantalla **[CONTROL VENTILACIÓN]**.

3) Pulse ▲▼ para seleccionar las condiciones de enfriamiento.

- Cuando [AUTO] está seleccionado, las condiciones de refrigeración de [INSTALACIÓN MESA], [INSTALACIÓN TECHO], [INST. VERTICAL ARRIBA] y [INST.VERTICAL ABAJO] se fijan automáticamente.
  Puede comprobar la configuración de [CONTROL VENTILACIÓN] en la pantalla **[ESTADO]**.

4) Pulse el botón <ENTER>.

5) Cuando aparezca la pantalla de la confirmación, pulse ◀▶ para seleccionar [EJECUTAR], y pulse el botón <ENTER>.

Nota

- Este elemento no puede ajustarse si se utiliza la Unidad de reemplazo de la lámpara (para el modo retrato) opcional (núm. de modelo: ET-LAD120P (1 pz), ET-LAD120PW (2 pzs)). (La configuración está ajustada en [CONFIG. RETRATO].)

[MODO GRAN ALTITUD]

Ajuste esta opción en [SÍ] al usar el proyector en altitudes elevadas de entre 1 400 m (4 593') y 2 700 m (8 858') sobre el nivel del mar.

1) Pulse ▲▼ para seleccionar [MODO GRAN ALTITUD].

2) Pulse ◀▶ para cambiar el elemento.

[NO]	Si se utiliza en lugares más bajos de 1 400 m (4 593') sobre el nivel del mar
[SÍ]	Si se utiliza en altitudes elevadas (entre 1 400 m (4 593') y 2 700 m (8 858') sobre el nivel del mar)

3) Cuando aparezca la pantalla de la confirmación, pulse ◀▶ para seleccionar [EJECUTAR], y pulse el botón <ENTER>.

Nota

- La velocidad del ventilador se eleva y el sonido de la operación será más fuerte cuando esta opción esté ajustada en [SÍ].

[SELECCIÓN DE LÁMPARA]

Seleccione la lámpara que se activará entre las dos lámparas luminosas integradas, en función de las condiciones de utilización o la aplicación.

1) Pulse ▲▼ para seleccionar [SELECCIÓN DE LÁMPARA].

2) Pulse ◀▶ para cambiar el elemento.

[DUAL]	Se encenderán dos lámparas.
[ÚNICA]	Se encenderá una lámpara. (Se encenderá un lámpara de tiempo de uso más corto de forma automática.)
[LÁMPARA1]	Se encenderá lámpara 1.
[LÁMPARA2]	Se encenderá la lámpara 2.

3) Pulse el botón <ENTER>.

Nota

- Cuando la opción [ÚNICA], [LÁMPARA1] o [LÁMPARA2] está seleccionada, si la lámpara se apaga o supera el tiempo de uso de 3 000 horas*1 (cuando la opción [ALIM.LÁMPARA] está ajustada en [NORMAL]), se enciende la otra lámpara. Cuando la opción [DUAL] está seleccionada, si la lámpara se apaga o supera el tiempo de uso de 3 000 horas*1 (cuando la opción [ALIM.LÁMPARA] está ajustada en [NORMAL]), sólo permanece encendida la otra lámpara. Sin embargo, si ambas lámparas se apagan o cuando el tiempo de funcionamiento de ambas lámparas supera las 3 000 horas*1 (cuando la opción [ALIM.LÁMPARA] está ajustada en [NORMAL]), se activa el modo en espera del proyector.

*1 1 000 horas al usar la Unidad de reemplazo de la lámpara (para el modo retrato) opcional (núm. de modelo: ET-LAD120P (1 pz), ET-LAD120PW (2 pzs)).

- Los colores de los elementos indican el estado.

Verde	Configuración actual
Amarillo	Configuración actual (cuando existe una lámpara que no se enciende o si se ha producido un error al encenderla)
Rojo	Lámpara que ha fallado al encenderse
Blanco	Cualquier otro estado

- Cuando la lámpara se utiliza repetidamente con encendidos y apagados breves, la vida útil de la lámpara se acorta.

[CAMBIO LAMP]

Cambie la lámpara que se encenderá automáticamente especificando el día de la semana y la hora.

El deterioro de la lámpara debido a un uso continuado puede reducirse cambiando automáticamente la lámpara que se encenderá al usar el proyector de forma continua durante una semana o más.

1) Pulse ▲▼ para seleccionar [CAMBIO LAMP].

2) Pulse ◀▶ para cambiar el elemento.

[NO]	Desactiva el relé de la lámpara.
[24H]	Cambia la lámpara cada día.
[1 SEMANA]	Cambia la lámpara cada semana.

- Si selecciona [24H] o [1 SEMANA], vaya al paso **3)**.

3) Pulse ▲▼ para seleccionar [HORA].

4) Pulse el botón <ENTER>.

- Ingresa al modo de ajuste (la pantalla parpadea).

5) Pulse ◀▶ para seleccionar “hora” o “minuto”, y pulse ▲▼ o los botones numéricos (<0> - <9>) para fijar una hora.

- La selección de “hora” permite ajustar solamente la hora en incrementos de una hora, y la selección de “minuto” permite ajustar solamente los minutos en incrementos de un minuto entre 00 y 59.

6) Pulse el botón <ENTER>.

- Se establece el tiempo ajustado.
- Si selecciona [1 SEMANA] en el paso **2)**, vaya al paso **7)**.

7) Pulse ▲▼ para seleccionar [DIA DE LA SEMANA].

8) Pulse ◀▶ para cambiar el elemento.

[DOMINGO]	Cambia la lámpara automáticamente en el día de la semana configurado.
[LUNES]	
[MARTES]	
[MIÉRCOLES]	
[JUEVES]	
[VIERNES]	
[SÁBADO]	

Nota

- Se habilita la función [CAMBIO LAMP] cuando se selecciona [DUAL] o [ÚNICA] en [SELECCIÓN DE LÁMPARA].
- Cuando se selecciona [DUAL] en [SELECCIÓN DE LÁMPARA], sólo se encenderá una lámpara durante cuatro horas a partir de la hora especificada.
- El tiempo de aplicación será la hora local. (➡ página 123)

[ALIM.LÁMPARA]

Cambie el brillo de la lámpara según las condiciones del proyector o el propósito.

1) Pulse ▲▼ para seleccionar [ALIM.LÁMPARA].

2) Pulse ◀▶ para cambiar el elemento.

[NORMAL]	Seleccione esta opción cuando sea necesaria una luminancia alta.
[ECO]	Seleccione esta opción cuando no sea necesaria una luminancia alta.

Nota

- Si selecciona la opción [ECO], podrá reducir el consumo de energía y el ruido y prolongar la vida útil de la lámpara.

[CONTROL DE BRILLO]

El proyector está equipado con un sensor de luminancia para medir el brillo y las funciones para corregir el brillo de la pantalla resultante de los cambios en el brillo de la lámpara.
Utilice el proyector cuando use múltiples proyectores para visualizarse en múltiples pantallas para reducir los cambios en el brillo en general de las múltiples pantallas debido a la degradación de la lámpara y suprime la variación en el brillo para conservar la uniformidad.

Ajuste [GANANCIA CONTROL DE BRILLO]

Ajuste el brillo al visualizar varias pantallas usando múltiples proyectores.

1) Pulse ▲▼ para seleccionar [CONTROL DE BRILLO].

2) Pulse el botón <ENTER>.

- Aparece la pantalla **[CONTROL DE BRILLO]**.

3) Pulse ▲▼ para seleccionar [GANANCIA CONTROL DE BRILLO].

4) Pulse ◀▶ para realizar el ajuste.

Operación	Ajuste		Margen de ajuste
	Brillo	Cantidad máxima de corrección del brillo	
Pulse el botón ▶.	La pantalla se vuelve más brillante.	La cantidad máxima de corrección se reduce.	20 % - 100 %
Pulse el botón ◀.	La pantalla se vuelve más oscura.	La cantidad máxima de corrección se aumenta.	

Nota

- Cuando se usa solo un proyector, el valor obtenido al restar el valor de [GANANCIA CONTROL DE BRILLO] al 100 % es la cantidad máxima de corrección del brillo. El brillo no se puede corregir mediante el control de brillo puesto que la cantidad máxima de corrección se convierte en 0 % cuando [GANANCIA CONTROL DE BRILLO] es 100 %.
- La luminancia será inestable durante ocho minutos después de encender una lámpara. Realice los ajustes por lo menos 8 minutos antes de iniciar la proyección.
- El resultado de los ajustes de [GANANCIA CONTROL DE BRILLO] se refleja en todas las señales de imagen, imágenes de prueba internas y menús en pantalla.
- [GANANCIA CONTROL DE BRILLO] se activa incluso si [AJUSTES CONTROL DE BRILLO] es [NO].

Ajuste [AJUSTES CONTROL DE BRILLO]

Ajuste el funcionamiento del control de brillo.

1) Pulse ▲▼ para seleccionar [CONTROL DE BRILLO].

2) Pulse el botón <ENTER>.

- Aparece la pantalla **[CONTROL DE BRILLO]**.

3) Pulse ▲▼ para seleccionar [AJUSTES CONTROL DE BRILLO].

4) Pulse el botón <ENTER>.

- Aparece la pantalla **[AJUSTES CONTROL DE BRILLO]**.

5) Pulse ▲▼ para seleccionar [MODO].

6) Pulse ◀▶ para cambiar el elemento.

- Los elementos cambiarán cada vez que pulse el botón.

[NO]	No corrige el brillo de la pantalla utilizando el sensor de brillo.
[AUTO]	Corrige el brillo de la pantalla utilizando el sensor de brillo. Automáticamente corrige el brillo de la pantalla cuando cambia el brillo de la lámpara.
[PC]	Sincroniza nueve o más proyectores a través de un ordenador usando el software dedicado “Multi Projector Monitoring & Control Software”*1.

*1 “Multi Projector Monitoring & Control Software” se incluye en el CD-ROM suministrado.

- Si selecciona [AUTO], vaya al paso **7)**.

7) Pulse ▲▼ para seleccionar [LINK].

8) Pulse ◀▶ para cambiar el elemento.

- Los elementos cambiarán cada vez que pulse el botón.

[NO]	Realiza correcciones utilizando el sensor de brillo de un proyector sin tener que sincronizarse con el resto. El período, en el cual el brillo constante es el valor menor de [GANANCIA CONTROL DE BRILLO], se prolonga.
[GRUPO A] **[GRUPO B]** **[GRUPO C]** **[GRUPO D]**	Sincroniza las correcciones de varios proyectores utilizando el sensor de brillo. Puede configurar cuatro grupos (de la A a la D) dentro de la misma subred usando la función de red. También puede registrar y sincronizar hasta ocho proyectores en un grupo.

9) Pulse ▲▼ para seleccionar [TEMPORI. CALIBRACIÓN].

10) Pulse el botón <ENTER>.

- Ingresa al modo de ajuste (la pantalla parpadea).

11) Pulse ◀▶ para seleccionar “hora” o “minuto”, y pulse ▲▼ o los botones numéricos (<0> - <9>) para fijar una hora.

- La selección de “hora” permite ajustar solamente la hora en incrementos de una hora, y la selección de “minuto” permite ajustar solamente los minutos en incrementos de un minuto entre 00 y 59.
- Si no especifica la hora, seleccione [NO] entre las 23 horas y las 00 horas o entre los minutos 59 y 00.

12) Pulse el botón <ENTER>.

- [TEMPORI. CALIBRACIÓN] está ajustado.
- Mide el brillo en la hora especificada. El iris se configura para abrirse al realizar la medición.

13) Pulse ▲▼ para seleccionar [MENSAJE DE CALIBRACIÓN].

14) Pulse ◀▶ para cambiar el elemento.

- Los elementos cambiarán cada vez que pulse el botón.

[SÍ]	Los mensajes se visualizan durante la calibración.
[NO]	Los mensajes no se visualizan durante la calibración.

15) Pulse ▲▼ para seleccionar [APLICAR].

16) Pulse el botón <ENTER>.

- Se habilita el ajuste de [MODO] y [LINK], y se visualiza la alerta de la pantalla CAMBIO LAMP cuando el ajuste [CAMBIO LAMP] es [NO]. Cuando se ajusta [MENSAJE DE CALIBRACIÓN] en [SÍ], se visualiza un mensaje de ejecución de calibración el cual desaparece automáticamente 30 segundos después de que finaliza la calibración.
- Si se presiona el botón <ENTER> con [MODO], en el menú [AJUSTES CONTROL DE BRILLO] y está establecido en otro valor que no sea [NO], el brillo de la lámpara al pulsar el botón se registra como brillo estándar.
- Si se presiona el botón <ENTER> y [LINK] se establece de [GRUPO A] a [GRUPO D], el nombre del grupo se visualiza en las pantallas de los proyectores configurados en el mismo grupo.



Nota

- Si [MODO] en [AJUSTES CONTROL DE BRILLO] está ajustado en [AUTO] o [PC], mantenga el obturador abierto durante por lo menos dos minutos para realizar la calibración del sensor de brillo tras completar la configuración de [AJUSTES CONTROL DE BRILLO].
- Si se cierra el obturador dentro de los 10 minutos posteriores al encendido de la lámpara, con la opción [MODO] de [AJUSTES CONTROL DE BRILLO] ajustada en [AUTO] o [PC], el brillo no puede medirse. Por lo tanto, el brillo puede corregirse aproximadamente dos minutos después de que el obturador se abra.
- Cuando [MODO] en [AJUSTES CONTROL DE BRILLO] está ajustado en [AUTO] o [PC], el brillo de la lámpara se mide automáticamente ocho minutos después del encendido de la lámpara y se realiza la corrección de modo que el brillo de la pantalla sea el mismo que el brillo estándar cuando se ajusta el control de luminosidad. El brillo de la lámpara no se puede medir durante los ocho minutos después de encenderla porque no es estable.
- Si una lámpara se apaga o se produce el relé de lámpara con la opción [MODO] de [AJUSTES CONTROL DE BRILLO] ajustada en [AUTO] y cuando [DUAL] está ajustado en el menú [SETUP PROYECTOR] → [SELECCIÓN DE LÁMPARA], el brillo se corrige un minuto después cuando resulte posible.
- Cuando [MODO], en el menú [AJUSTES CONTROL DE BRILLO], está ajustado en [AUTO] y [LINK] se establece en [NO], el brillo se corregirá hasta que alcance la cantidad máxima de corrección.
- La variación del brillo puede aumentar debido al polvo que se acumula en la lente, la pantalla o el interior el proyector, dependiendo del entorno donde el proyector esté instalado.
- Ajuste el control de luminosidad nuevamente cuando la degradación de la lámpara provoque un incremento de la variación de brillo o al cambiar una lámpara.
- Para el uso continuo superior a 24 horas, ajuste [AJUSTES CONTROL DE BRILLO] en [TEMPORI. CALIBRACIÓN], o ajuste [CAMBIO LAMP] (➡ página 112). Si no se hace, la corrección no se realizará automáticamente.
- El control de brillo y el iris dinámico funcionan simultáneamente, pero el iris no funcionará si se deja completamente abierto mientras se está realizando la medición del brillo.
- La configuración de [TEMPORI. CALIBRACIÓN] se aplicará al introducir la hora.
- La configuración de [MENSAJE DE CALIBRACIÓN] se aplicará al cambiar los elementos con ◀▶.

Visualización de [ESTADO DE CONTROL DE BRILLO]

Muestre el estado del control de brillo.

1) Pulse ▲▼ para seleccionar [CONTROL DE BRILLO].

2) Pulse el botón <ENTER>.

- Aparece la pantalla **[CONTROL DE BRILLO]**.

3) Pulse ▲▼ para seleccionar [ESTADO DE CONTROL DE BRILLO].

4) Pulse el botón <ENTER>.

- Aparece la pantalla **[ESTADO DE CONTROL DE BRILLO]**.

Pantalla de ejemplo de [ESTADO DE CONTROL DE BRILLO]

Cuando [MODO] en [AJUSTES CONTROL DE BRILLO] se establece en [NO]
La pantalla muestra el estado que indica que el control de brillo está desactivado.

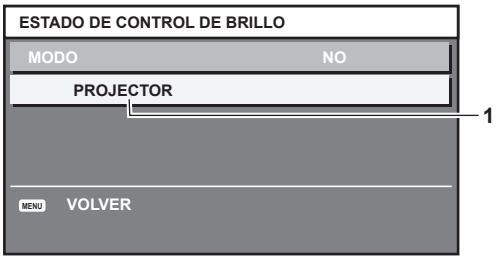

Cuando [MODO], en el menú [AJUSTES CONTROL DE BRILLO], está establecido en [AUTO] y [LINK] está establecido en [NO].
La pantalla muestra el estado del control de luminosidad en un proyector.

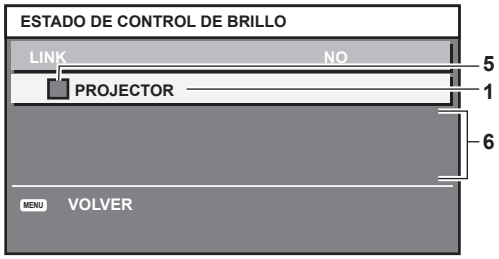

Cuando [MODO], en el menú [AJUSTES CONTROL DE BRILLO], está establecido en [AUTO] y [LINK] se ha cambiado de [GRUPO A] a [GRUPO D]

La pantalla muestra el estado del control de brillo de los proyectores sincronizados (hasta ocho unidades), incluyendo el proyector que se controla a través del menú en pantalla.



Cuando [MODO] en [AJUSTES CONTROL DE BRILLO] se establece en [PC]

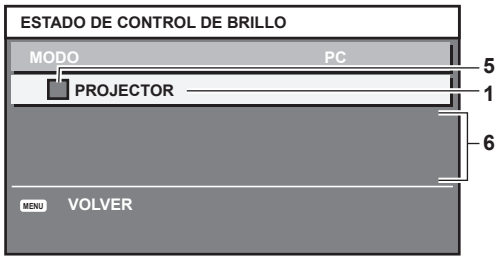

1 Introduzca el nombre del proyector.

2 Introduzca el grupo sincronizado.

3 Introduzca la dirección IP del proyector.

4 Introduzca los nombres y las direcciones IP de los proyectores del mismo grupo detectado en la red.

5 Introduzca el estatus por color.
Verde: se permite corregir el brillo.
Amarillo: se permite una pequeña corrección del brillo.
Rojo: error del control de brillo.

6 Visualización de los mensajes de error detallados.

7 Mensajes de error.
Cuando aparece el mensaje [FALLO AL APLICAR CONTROL DE BRILLO A ALGUNOS PROYECTORES], significa que la sincronización con el proyector que se muestra en rojo ha fallado.
Pulse ▲▼ para seleccionar el proyector que se muestra en rojo y pulse el botón <ENTER> para ver los detalles del error.

8 Actualización a la información de estado más reciente.

■ Detalles del error

Mensaje de error	Medidas a tomar
[EXCEDE EL NUM. MAX. DE PROYECTORES]	• Limite el número de proyectores en un grupo a ocho. • Al sincronizar nueve o más proyectores, utilice el software dedicado “Multi Projector Monitoring & Control Software”*1 a través de un ordenador.
[POR FAVOR COMPRUEBE EL AJUSTE DE CONTROL DE COMANDOS]	• Ajuste [NETWORK CONTROL] → [CONTROL DE COMANDOS] en [SÍ] para el proyector con el fallo. • Ajuste [NETWORK CONTROL] → [COMMAND PORT] de todos los proyectores que se conectarán al mismo valor.
[COMPRUEBE EL NOMBRE DE USUARIO Y CONTRASEÑA EN LOS AJUSTES DE CONTROL DE COMANDOS]	• Asigne las mismas cadenas [User name] y [Password] con derechos de administrador de control web a todos los proyectores que se van a conectar.
[NO SE PUEDE EMULAR EL CONTROL DE BRILLO. POR FAVOR COMPRUEBE EL ESTADO DEL PROYECTOR]	• El proyector está modo en espera. Encienda el proyector.
[ERROR DE SENSOR DE BRILLO]	• Existe un problema con el sensor de brillo. Si persisten los problemas después de encender el proyector, póngase en contacto con su distribuidor.

*1 “Multi Projector Monitoring & Control Software” se incluye en el CD-ROM suministrado.

Nota

- Si los proyectores sincronizados no se visualizan en la lista, compruebe lo siguiente:
  - ¿Hay dispositivos con la misma dirección IP en la red?
  - ¿Los cables LAN están conectados correctamente? (➡ página 140)

- ¿Son las subredes de los proyectores las mismas?
- ¿Se ha aplicado la misma configuración de [LINK] al grupo?

- Consulte [NETWORK SETUP] (➡ página 138) o “Página [Network config]” (➡ página 149) para obtener información acerca de cómo cambiar el nombre del proyector.

Ejemplo del procedimiento de ajuste del control de brillo

Los pasos ejemplifican un ajuste para enlazar el brillo de ocho proyectores conectados en una red.

1) Conecte todos los proyectores al concentrador usando los cables LAN. (➡ página 140)

2) Encienda todos los proyectores e inicie la proyección.

3) Ajuste [SELECCIÓN DE LÁMPARA] ya sea en [DUAL] o [ÚNICA] para todos los proyectores.

4) Establezca [MODO] de [AJUSTES CONTROL DE BRILLO] en [NO], seleccione [APLICAR] y, a continuación, pulse el botón <ENTER>.

5) Establezca [MÁSCARA DE SUBRED] en [DIRECCIÓN IP] en cada proyector.

- Para poder comunicarse a través de la red, establezca el mismo valor de [MÁSCARA DE SUBRED] para todos los proyectores y establezca un valor diferente en la [DIRECCIÓN IP] de cada proyector.

6) Espere por lo menos ocho minutos después de comenzar la proyección hasta que el brillo de la lámpara se estabilice.

7) Ajuste todos los elementos en el menú [IMAGEN] de todos los proyectores en los mismos valores.

8) Ajuste [ECUALIZACIÓN DE COLORES] para hacer coincidir los colores.

9) Visualice el modelo de prueba interno “todo el blanco” en todos los proyectores.

10) Establezca [GANANCIA CONTROL DE BRILLO] en 100 % en todos los proyectores.

11) Establezca [GANANCIA CONTROL DE BRILLO] en 90 % en el proyector con menor brillo.

12) Ajuste la [GANANCIA CONTROL DE BRILLO] de cada proyector.

- En el resto de proyectores, ajuste la [GANANCIA CONTROL DE BRILLO] de modo que coincida con el proyector que tenga establecida la [GANANCIA CONTROL DE BRILLO] en 90 %.

13) Establezca [MODO], en el menú [AJUSTES CONTROL DE BRILLO], en [AUTO] y [LINK] en [GRUPO A] en todos los proyectores.

14) Seleccione [APLICAR], en el menú [AJUSTES CONTROL DE BRILLO], y pulse el botón<ENTER> en todos los proyectores.

- Comienza el control de brillo.

Nota

- El brillo se corrige automáticamente cada vez que la lámpara parpadea cuando la alimentación se enciende o se apaga.
- Ajuste el control de luminosidad nuevamente cuando la degradación de la lámpara provoque un incremento de la variación de brillo o al cambiar una lámpara.

[MODO STANDBY]

Ajuste el consumo de energía durante el modo en espera.

1) Pulse ▲▼ para seleccionar [MODO STANDBY].

2) Pulse ◀▶ para cambiar el elemento.

- Los elementos cambiarán cada vez que pulse el botón.

[NORMAL]	Utilice este ajuste si desea usar la función de red durante el modo en espera.
[ECO]	Utilice este ajuste para reducir el consumo de energía durante el modo en espera.

Nota

- Con el ajuste [ECO], la función de red, el terminal <SERIAL OUT> y otros comandos de RS-232C no pueden utilizarse en el modo en espera. Con el ajuste [NORMAL], la función de red y el terminal <SERIAL OUT> pueden utilizarse en el modo en espera.
- Si se ajusta en [ECO], puede que transcurran unos 10 segundos hasta que el proyector comience a proyectar después de encenderlo, a diferencia de si se elige la opción [NORMAL].
- El ajuste de [MODO STANDBY] no se restablece al valor predeterminado de fábrica aunque se ejecute [TODOS LOS DATOS DE USUARIO] desde el menú [SETUP PROYECTOR] → [INICIALIZAR] (➡ página 125).

[HORARIO]

Establezca el horario de ejecución de comandos para cada día de la semana.

Activación/desactivación de la función de horario

1) Pulse ▲▼ para seleccionar [HORARIO].

2) Pulse ◀▶ para cambiar el elemento.

- Los elementos cambiarán cada vez que pulse el botón.

[NO]	Desactiva la función de horario.
[SÍ]	Activa la función de horario. Consulte “Cómo asignar un programa” (➡ página 118) o “Cómo ajustar un programa” (➡ página 118) para obtener información sobre cómo configurar el horario.

Nota

- Cuando [HORARIO] se establece en [SÍ], el ajuste de [MODO STANDBY] pasará a [NORMAL] y no se podrá cambiar. Aunque cambie el ajuste de [HORARIO] y seleccione [NO] en este estado, el ajuste de [MODO STANDBY] seguiría siendo [NORMAL].

Cómo asignar un programa

1) Pulse ▲▼ para seleccionar [HORARIO].

2) Pulse ◀▶ para seleccionar [SÍ] y pulse el botón <ENTER>.

- Aparece la pantalla **[HORARIO]**.

3) Seleccione y asigne un programa a cada día de la semana.

- Pulse ▲▼ para seleccionar el día de la semana y pulse ◀▶ para seleccionar un número de programa.
- Puede fijar el programa de núm.1 al núm.7, “- - -” indica que el número del programa no se ha fijado.

Cómo ajustar un programa

Puede configurar hasta 16 comandos para cada programa.

1) Pulse ▲▼ para seleccionar [HORARIO].

2) Pulse ◀▶ para seleccionar [SÍ] y pulse el botón <ENTER>.

- Aparece la pantalla **[HORARIO]**.

3) Pulse ▲▼ para seleccionar [EDITAR PROGRAMA].

4) Pulse ◀▶ para seleccionar un número de programa y pulse el botón <ENTER>.

5) Pulse ▲▼ para seleccionar un número de comando y pulse el botón <ENTER>.

- Puede cambiar la página usando ◀▶.

6) Pulse ▲▼◀▶ para seleccionar [HORA], y pulse el botón <ENTER>.

7) Pulse ◀▶ para seleccionar “hora” o “minuto”, y pulse ▲▼ o los botones numéricos (<0> - <9>) para fijar una hora. A continuación, pulse el botón <ENTER>.

8) Pulse ▲▼◀▶ para seleccionar [COMANDO].

9) Pulse el botón <ENTER>.

- Se visualiza la pantalla detallada de **[COMANDO]**.

10) Pulse ▲▼ para seleccionar un [COMANDO].

- En el caso de [COMANDO] con ajustes detallados, los elementos de los ajustes detallados cambiarán cada vez que pulse ◀▶.
- Si selecciona [ENTRADA], pulse el botón <ENTER> y, después, pulse ▲▼◀▶ para seleccionar la entrada que desea ajustar.

[COMANDO]	Configuraciones detalladas de [COMANDO]	Descripción
[ENCENDER]	**—**	Enciende el proyector.
[STANDBY]	**—**	Activa el modo en espera.
[OBTURADOR]	**[ABRIR]**	Abre el obturador.
	[CERRAR]	Cierra el obturador.
[ENTRADA]	**[VIDEO]**	Cambia la entrada a VIDEO.
	[RGB1]	Cambia la entrada a RGB1.
	[RGB2]	Cambia la entrada a RGB2.
	[DVI-D]	Cambia la entrada a DVI-D.
	[HDMI]	Cambia la entrada a HDMI.
	[DIGITAL LINK]	Cambia la entrada a DIGITAL LINK.
	[SDI]*1	Cambia la entrada a SDI.
	[ENTRADA1] - [ENTRADA10]*2	Cambia a la entrada DIGITAL LINK y cambia la entrada del cable transmisor de par trenzado Panasonic a la entrada especificada.
[SELECCIÓN DE LÁMPARA]	**[DUAL]**	Enciende dos lámparas.
	[ÚNICA]	Enciende una lámpara. (Se encenderá un lámpara de tiempo de uso más corto de forma automática.)
[ALIM.LÁMPARA]	**[NORMAL]**	Fija el brillo de la lámpara a una luminancia alta.
	[ECO]	Fija el brillo de la lámpara a una luminancia baja.
[P IN P]	**[NO]**	La función P IN P no es utilizada.
	[USUARIO1]	Presenta la pantalla secundaria con las configuraciones de [USUARIO1].
	[USUARIO2]	Presenta la pantalla secundaria con las configuraciones de [USUARIO2].
	[USUARIO3]	Presenta la pantalla secundaria con las configuraciones de [USUARIO3].

*1 Sólo para PT-DZ870E

*2 Al conectar al proyector el cable transmisor de par trenzado Panasonic (como la Caja de interfaz digital opcional (núm. de modelo: ET-YFB100G)), el nombre de la entrada pasa de [ENTRADA1] a [ENTRADA10] automáticamente. Si se selecciona un elemento con un nombre de entrada que no aparece reflejado, se desactivará.

11) Pulse el botón <ENTER>.

- El comando se fija y se visualiza ● en el lado izquierdo del comando seleccionado.
- Después de fijar el comando, pulse el botón <MENU> para cerrar la pantalla de configuración detallada.

12) Pulse ▲▼◀▶ para seleccionar [GUARDAR], y pulse el botón <ENTER>.

Nota

- Si intenta registrar un ajuste que pudiera provocar el encendido breve de la lámpara, aparecerá un mensaje de error en la pantalla. Ajuste la hora y el comando otra vez.
- Para eliminar un comando ajustado, pulse el botón <DEFAULT> en el mando a distancia en la pantalla del paso **5)** o seleccione [ESTADO] en la pantalla del paso **6)** y pulse el botón <ENTER>.
- Si se han establecido múltiples comandos para la misma hora, estos se ejecutarán en orden cronológico empezando desde el número de comando menor.
- El tiempo de aplicación será la hora local. (➡ página 123)
- Si una operación se ejecuta con el mando a distancia, con el panel de control del proyector o mediante comandos de control, antes de ejecutar el comando establecido en [HORARIO], puede que no se ejecute el comando establecido con esta función.

[ENTRADA DE INICIO]

Configure la entrada que se utilizará cuando encienda el proyector para iniciar la proyección.

1) Pulse ▲▼ para seleccionar [ENTRADA DE INICIO].

2) Pulse el botón <ENTER>.

- Aparece la pantalla **[ENTRADA DE INICIO]**.

3) Pulse ▲▼◀▶ para seleccionar una entrada.

- Los elementos cambiarán cada vez que pulse el botón.

[ULTIMO USO]	Utiliza la entrada seleccionada la última vez.
[VIDEO]	Ajusta la entrada en VIDEO.
[RGB1]	Ajusta la entrada en RGB1.
[RGB2]	Ajusta la entrada en RGB2.
[DVI-D]	Ajusta la entrada en DVI-D.
[HDMI]	Ajusta la entrada en HDMI.
[DIGITAL LINK]	Ajusta la entrada en DIGITAL LINK.
[SDI]*1	Ajusta la entrada en SDI.
[ENTRADA1] - [ENTRADA10]*2	Ajusta la entrada a DIGITAL LINK y cambia la entrada del cable transmisor de par trenzado Panasonic a la entrada especificada.

*1 Sólo para PT-DZ870E

*2 Al conectar al proyector el cable transmisor de par trenzado Panasonic (como la Caja de interfaz digital opcional (núm. de modelo: ET-YFB100G)), el nombre de la entrada pasa de [ENTRADA1] a [ENTRADA10] automáticamente. Si se selecciona un elemento con un nombre de entrada que no aparece reflejado, se desactivará.

4) Pulse el botón <ENTER>.

[RS-232C]

Ajuste las condiciones de comunicación del terminal <SERIAL IN>/<SERIAL OUT>.

Ajuste del estado de comunicación del terminal <SERIAL IN>

1) Pulse ▲▼ para seleccionar [RS-232C].

2) Pulse el botón <ENTER>.

- Aparece la pantalla **[RS-232C]**.

3) Pulse ▲▼ para seleccionar [SELECCIÓN DE ENTRADA].

4) Pulse ◀▶ para cambiar el elemento.

[PROYECTOR]	Utilice el terminal <SERIAL IN> del proyector para ejecutar la comunicación RS-232C.
[DIGITAL INTERFACE BOX]	Ejecuta la comunicación RS-232C a través de la Caja de interfaz digital opcional (núm. de modelo: ET-YFB100G) y el terminal <DIGITAL LINK/LAN>.

5) Pulse ▲▼ para seleccionar [(EN.)VELOCIDAD TRANS.].

6) Pulse ◀▶ para cambiar el elemento.

- Los elementos cambiarán cada vez que pulse el botón.

[9600]	Seleccione la velocidad correcta.
[19200]	
[38400]	

7) Pulse ▲▼ para seleccionar [(EN.)PARIDAD].

8) Pulse ◀▶ para cambiar el elemento.

- Los elementos cambiarán cada vez que pulse el botón.

[NINGUNO]	Seleccione la condición de paridad.
[NÚM.PAR]	
[NÚM.IMPAR]	

Ajuste del estado de comunicación del terminal <SERIAL OUT>

1) Pulse ▲▼ para seleccionar [RS-232C].

2) Pulse el botón <ENTER>.

- Aparece la pantalla **[RS-232C]**.

3) Pulse ▲▼ para seleccionar [(SAL.)VELOCIDAD TRANS.].

4) Pulse ◀▶ para cambiar el elemento.

[9600]	Seleccione la velocidad correcta.
[19200]	
[38400]	

5) Pulse ▲▼ para seleccionar [(SAL.)PARIDAD].

6) Pulse ◀▶ para cambiar el elemento.

- Los elementos cambiarán cada vez que pulse el botón.

[NINGUNO]	Seleccione la condición de paridad.
[NÚM.PAR]	
[NÚM.IMPAR]	

Ajuste de la respuesta

1) Pulse ▲▼ para seleccionar [RS-232C].

2) Pulse el botón <ENTER>.

- Aparece la pantalla **[RS-232C]**.

3) Pulse ▲▼ para seleccionar [RESPUESTA (ID TODO)].

4) Pulse ◀▶ para cambiar el elemento.

[SÍ]	Devuelve la respuesta cuando el ajuste ID es TODOS.
[NO]	No devuelve la respuesta cuando el ajuste ID es TODOS.

5) Pulse ▲▼ para seleccionar [GRUPO].

6) Pulse ◀▶ para cambiar el elemento.

[A] - [Z]	Controla simultáneamente múltiples proyectores enviando el ID de RS-232C. Es posible configurar grupos entre [A] y [Z]. El proyector responde cuando el ID de RS-232C coincide con el ajuste.

7) Pulse ▲▼ para seleccionar [RESPUESTA (ID GRUPO)].

8) Pulse ◀▶ para cambiar el elemento.

[SÍ]	Devuelve la respuesta cuando el ajuste ID es GRUPO.
[NO]	No devuelve la respuesta cuando el ajuste ID es GRUPO.

Nota

- Cuando la opción [SELECCIÓN DE ENTRADA] está ajustada en [DIGITAL INTERFACE BOX], sólo podrá utilizarse el terminal en serie para la comunicación cuando se conecte el dispositivo correspondiente (como la Caja de interfaz digital opcional (núm. de modelo: ET-YFB100G)) al terminal <DIGITAL LINK/LAN>.
- Al transferir logotipos a través de la Caja de interfaz digital opcional (núm. de modelo: ET-YFB100G), la opción “NO SIGNAL SLEEP” de ET-YFB100G debe ajustarse en “OFF” para evitar la interrupción de la comunicación.
- Cuando la opción [SELECCIÓN DE ENTRADA] está ajustada en [DIGITAL INTERFACE BOX], la velocidad de comunicación se fija en 9 600 bps.

[ESTADO]

Muestra el estado del proyector.

1) Pulse ▲▼ para seleccionar [ESTADO].

2) Pulse el botón <ENTER>.

- Aparece la pantalla **[ESTADO]**.

3) Pulse ◀▶ para cambiar las páginas.

- La página cambiará cada vez que pulse el botón.

[ENTRADA]	Muestra el terminal de entrada seleccionado actualmente.	
[NOMBRE DE SEÑAL]	Muestra el nombre de la señal de entrada.	
[FRECUENCIA SEÑAL]	Muestra la frecuencia de la señal de entrada.	
[TIEMPO DE USO]	Muestra las horas de funcionamiento del proyector.	
[LÁMPARA1]*3	Muestra el tiempo de uso y el estado de la lámpara 1.	
[LÁMPARA2]*3	Muestra el tiempo de uso y el estado de la lámpara 2.	
[TEMP. ENTRADA AIRE]*2	Muestra el estado de la temperatura de entrada de aire del proyector.	
[TEMP. MÓDULO ÓPTICO]*2	Muestra el estado de la temperatura interna del proyector.	
[TEMP. ALREDEDOR LÁMP.]*2	Muestra el estado de la temperatura alrededor de las lámparas del proyector.	
[PROYECTOR MODELO]	Muestra el tipo del proyector.	
[NUMERO DE SERIE]	Muestra el número de serie del proyector.	
[MODELO DE LAMPARA]	Muestra el número de modelo de la unidad de lámpara.	
[NUM. DE SERIE LAMP1]	Muestra el número de serie de la lámpara 1.	
[NUM. DE SERIE LAMP2]	Muestra el número de serie de la lámpara 2.	
[VERSION PRINCIPAL]	Muestra la versión principal del firmware del proyector.	
[VERSION SECUNDARIA]	Muestra la versión secundaria del firmware del proyector.	
[ACTUALIZAR (ET-UK20)]*1	Muestra el estado de activación en función del Kit de actualización.	
[CUENTA DE ENCENDIDOS]	**[TIEMPO DE USO]**	Muestra el número de veces que se enciende la alimentación.
	[TIEMPO DE USO LÁMPARA1]	Muestra el número de veces que se enciende la lámpara.
	[TIEMPO DE USO LÁMPARA2]	
	[OBTURADOR]	Muestra el número de veces que el obturador se cierra.
[LÁMPARA1]	Muestra el tiempo de uso detallado.	
[LÁMPARA2]	Muestra el tiempo de uso detallado.	
[N.°DE SEÑALES REGISTRADAS]	Muestra el número de señales registradas.	
[ESTATUS REMOTE2]	Muestra el estado de control de REMOTE2.	
[AC VOLTAGE]	Muestra el estado del voltaje de CA.	
[CONTROL VENTILACIÓN]	Muestra las condiciones de enfriamiento definidas. Cuando [AUTO] está seleccionado, aparece el resultado reconocido automáticamente.	
[INFORMACIÓN DE LA SEÑAL]	**[NÚM.DE MEMORIA]**	Muestra el número de memoria de la señal de entrada.
	[ENTRADA]	Muestra el terminal de entrada seleccionado actualmente.
	[NOMBRE DE SEÑAL]	Muestra el nombre de la señal de entrada.
	[FRECUENCIA SEÑAL]	Muestra la frecuencia de la señal de entrada.
	[ESTADO DE SYNC.]	Muestra la polaridad de sincronización de la señal de entrada.
	[ANCHO DEL SINC V]	Muestra la anchura del impulso de la señal de sincronización vertical de la señal de entrada.
	[TIPO DE ESCANEADO]	Muestra el tipo de exploración de la señal de entrada.
	[TOTAL DE PUNTOS]	Muestra el conteo total de puntos de la señal de entrada.
	[PUNTOS DE VISUAL.]	Muestra el número de puntos de visualización de la señal de entrada.
	[TOTAL DE LÍNEAS]	Muestra el conteo total de líneas de la señal de entrada.
	[LÍNEAS DE VISUAL.]	Muestra el número de líneas de visualización de la señal de entrada.
	[MUESTREO]	Muestra la información de muestreo de la señal de entrada.
	[NIVEL DE SEÑAL]	Muestra el nivel de señal de la señal de entrada.
	[PROFUNDIDAD DE BIT]*1	Muestra la gradación de la señal de entrada.

*1 Sólo para PT-DZ870E

*2 La temperatura se indica mediante el color del texto (verde/amarillo/rojo) y la barra de ajuste. Utilice el proyector cuando el color de la indicación sea el verde.

*3 El tiempo de uso de la lámpara que se mostrará corresponde al tiempo real. Debe aplicarse la siguiente conversión para calcular el tiempo estimado para cambiar la lámpara.

Fórmula del tiempo de sustitución de la lámpara (cálculo aproximado)
(**A** x 4 + **B** x 3) ÷ 4 • **A**: tempo de funcionamiento cuando [ALIM.LÁMPARA] está ajustado en [NORMAL] • **B**: tiempo de ejecución cuando [ALIM.LÁMPARA] está ajustado en [ECO] La fórmula cuando se utiliza la Unidad de reemplazo de la lámpara (para el modo retrato) opcional es: (**A** x 13 + **B** x 10) ÷ 13

Nota

- El contenido del estado se puede enviar por correo electrónico pulsando el botón <ENTER> mientras se visualiza la pantalla **[ESTADO]**.
- Algunos elementos en [INFORMACIÓN DE LA SEÑAL] podrían visualizarse mientras que otros no, dependiendo de la señal que está siendo introducida.

[APAGA SIN SEÑAL]

Se trata de una función que activa automáticamente el modo en espera del proyector si no se recibe ninguna señal de entrada durante un período de tiempo determinado. Es posible configurar el tiempo que debe transcurrir para la activación del modo en espera.

1) Pulse ▲▼ para seleccionar [APAGA SIN SEÑAL].

2) Pulse ◀▶ para cambiar el elemento.

- Los elementos cambiarán cada vez que pulse el botón.

[DESHABILITADO]	Deshabilita la función de apagado en ausencia de señal.
[10MIN.] - [90MIN.]	Le permite ajustar en intervalos de diez minutos.

[REMOTE2 MODO]

Puede ajustar el terminal <REMOTE 2 IN>.

1) Pulse ▲▼ para seleccionar [REMOTE2 MODO].

2) Pulse ◀▶ para cambiar el elemento.

- Los elementos cambiarán cada vez que pulse el botón.

[ESTÁNDAR]	La asignación de contactos del terminal <REMOTE 2 IN> se utiliza a través de los valores predeterminados de fábrica del proyector.
[USUARIO]	Se usa para cambiar el ajuste del terminal <REMOTE 2 IN>.
[SERIE L6500]	La configuración del terminal <REMOTE 2 IN> se utiliza para la compatibilidad de la serie L6500.

- Si selecciona [USUARIO], vaya al paso **3)**.

3) Pulse el botón <ENTER>.

4) Pulse ▲▼ para seleccionar una opción entre [PIN2] y [PIN8] y pulse ◀▶ para cambiar la configuración.

[BOTÓN DE FUNCIÓN]

Ajuste las funciones del botón <FUNCTION> en el mando a distancia.

1) Pulse ▲▼ para seleccionar [BOTÓN DE FUNCIÓN].

2) Pulse el botón <ENTER>.

- Aparece la pantalla **[BOTÓN DE FUNCIÓN]**.

3) Pulse ▲▼ para seleccionar la función.

[DESHABILITADO]	Deshabilita el botón <FUNCTION>.
[P IN P]	Permite cambiar la opción asociada al ajuste [P IN P] entre [NO], [USUARIO1], [USUARIO2] o [USUARIO3]. (➡ página 127)
[MEM. SECUNDARIA]	Muestra la lista de la memoria secundaria. (➡ página 132)
[SELECTOR DEL SISTEMA]	Cambia el ajuste [SELECTOR DEL SISTEMA]. (➡ página 76)
[SYSTEM DAYLIGHT VIEW]	Cambia el ajuste [SYSTEM DAYLIGHT VIEW]. (➡ página 75)
[CONGELADO]	Pausa temporalmente la imagen. (➡ página 107)
[MONITOR FORMA ONDA]	Muestra la forma de onda de la señal de entrada. (➡ página 107)
[CONMUTAR IZDA / DCHA]	Cambia los ajustes horizontales de giro. (➡ página 94)
[ASPECTO]	Permite seleccionar el ajuste del aspecto. (➡ página 78)

4) Pulse el botón <ENTER>.

[FECHA Y HORA]

Ajuste la zona horaria, la fecha y la hora del reloj integrado del proyector.

Determinación de la zona horaria

1) **Pulse ▲▼ para seleccionar [FECHA Y HORA].**
2) **Pulse el botón <ENTER>.**
   - Aparece la pantalla **[FECHA Y HORA]**.
3) **Pulse ▲▼ para seleccionar [ZONA HORARIA].**
4) **Pulse ◀▶ para modificar la selección de [ZONA HORARIA].**

Ajuste de la fecha y la hora manualmente

1) **Pulse ▲▼ para seleccionar [FECHA Y HORA].**
2) **Pulse el botón <ENTER>.**
   - Aparece la pantalla **[FECHA Y HORA]**.
3) **Pulse ▲▼ para seleccionar [AJUSTAR RELOJ].**
4) **Pulse el botón <ENTER>.**
   - Aparece la pantalla **[AJUSTAR RELOJ]**.
5) **Pulse ▲▼ para seleccionar un elemento y pulse ◀▶ para ajustar la fecha y hora locales.**
6) **Pulse ▲▼ para seleccionar [APLICAR] y pulse el botón <ENTER>.**
   - El ajuste de la fecha y hora habrá finalizado.

Ajuste de la fecha y la hora automáticamente

1) **Pulse ▲▼ para seleccionar [FECHA Y HORA].**
2) **Pulse el botón <ENTER>.**
   - Aparece la pantalla **[FECHA Y HORA]**.
3) **Pulse ▲▼ para seleccionar [AJUSTAR RELOJ].**
4) **Pulse el botón <ENTER>.**
   - Aparece la pantalla **[AJUSTAR RELOJ]**.
5) **Pulse ▲▼ para seleccionar [SINCRONIZACIÓN NTP] y pulse ◀▶ para cambiar la configuración a [SÍ].**
6) **Pulse ▲▼ para seleccionar [APLICAR] y pulse el botón <ENTER>.**
   - El ajuste de la fecha y hora habrá finalizado.

Nota

- Para ajustar la fecha y la hora automáticamente, el proyector debe conectarse a la red.
- Si la sincronización con el servidor NTP falla justo después de que [SINCRONIZACIÓN NTP] cambie a [SÍ] o [SINCRONIZACIÓN NTP] cambie a [SÍ] cuando no está establecido el servidor NTP, [SINCRONIZACIÓN NTP] volverá a [NO].
- Acceda al proyector a través de un navegador de Internet para ajustar el servidor NTP. Consulte “Página [Adjust clock]” (➡ página 150) para obtener más información.

[CALIBRACIÓN DE LENTES]

Establezca automáticamente los valores límite del desplazamiento de la lente y la posición inicial del proyector.

1) **Pulse ▲▼ para seleccionar [CALIBRACIÓN DE LENTES].**
2) **Pulse el botón <ENTER>.**
   - Se visualiza la pantalla de confirmación.
3) **Pulse ◀▶ para seleccionar [EJECUTAR], y pulse el botón <ENTER>.**
   - Para cancelar, seleccione [ABANDONAR].
   - La lente se desplaza hacia arriba, hacia abajo, izquierda y derecha para ajustar automáticamente los valores límite del desplazamiento de la lente y la posición inicial.
   - La lente se detiene para completar la calibración.

Nota

- [EN PROGRESIÓN] es visualizado en el menú durante la calibración de la lente. No se puede cancelar a mitad de operación.
- Cuando la calibración de la lente es realizada correctamente, [FINAL.CON NORMAL.] es visualizado y [FINAL.ANORMAL.] es visualizado cuando no es realizada correctamente.

[GUARDAR DATOS USUARIO]

Guarde los distintos valores de ajuste como copia de seguridad en la memoria integrada del proyector.

1) Pulse ▲▼ para seleccionar [GUARDAR DATOS USUARIO].

2) Pulse el botón <ENTER>.
- Aparece la pantalla **[CONTRASEÑA DE SEGURIDAD]**.

3) Introduzca una contraseña de seguridad y pulse el botón <ENTER>.

4) Cuando aparezca la pantalla de la confirmación, pulse ◀▶ para seleccionar [EJECUTAR], y pulse el botón <ENTER>.
- [EN PROGRESIÓN] se visualiza cuando guardan los datos.

Nota

- El conjunto de datos de la aplicación informática no se incluye en [TODOS LOS DATOS DE USUARIO].

[CARGAR DATOS USUARIO]

Cargue los distintos valores de ajuste guardados como copia de seguridad en la memoria integrada del proyector.

1) Pulse ▲▼ para seleccionar [CARGAR DATOS USUARIO].

2) Pulse el botón <ENTER>.
- Aparece la pantalla **[CONTRASEÑA DE SEGURIDAD]**.

3) Introduzca una contraseña de seguridad y pulse el botón <ENTER>.

4) Cuando aparezca la pantalla de la confirmación, pulse ◀▶ para seleccionar [EJECUTAR], y pulse el botón <ENTER>.

Nota

- El proyector entrará en el estado de modo en espera para reflejar los valores de ajuste al ejecutar [CARGAR DATOS USUARIO].
- Los datos registrados desde un ordenador no se incluyen en [TODOS LOS DATOS DE USUARIO].

[INICIALIZAR]

Restaure varios valores de ajuste a sus ajustes predeterminados de fábrica.

1) Pulse ▲▼ para seleccionar [INICIALIZAR].

2) Pulse el botón <ENTER>.
- Aparece la pantalla **[CONTRASEÑA DE SEGURIDAD]**.

3) Introduzca una contraseña de seguridad y pulse el botón <ENTER>.
- Aparece la pantalla **[INICIALIZAR]**.

4) Pulse ▲▼ para seleccionar el elemento que desee inicializar.

[TODOS LOS DATOS DE USUARIO]	Se restauran los ajustes predeterminados de fábrica de todos los elementos de ajuste, incluidos [SEÑALES REGISTRADAS], [NETWORK SETUP], [E-mail set up] y [LOGO USUARIO]. El proyector entrará en el estado de modo en espera para reflejar los valores de ajuste.
[SEÑALES REGISTRADAS]	Elimina todos los valores de ajuste guardados para cada señal de entrada. Para eliminar solo una parte de la señal registrada, realice el procedimiento descrito en “Eliminación de la señal registrada” (➡ página 130).
[RED/E-MAIL]	Devuelve [NETWORK SETUP] y [E-mail set up] a sus ajustes predeterminados.
[IMAGEN DE LOGO]	Elimina la imagen registrada en [LOGO USUARIO].

5) Pulse el botón <ENTER>.

6) Cuando aparezca la pantalla de la confirmación, pulse ◀▶ para seleccionar [EJECUTAR], y pulse el botón <ENTER>.

[CONTRASEÑA DE SERVICIO]

Función usada por una persona de mantenimiento.

Menú [P IN P]

En la pantalla de menú, seleccione [P IN P] en el menú principal y seleccione un elemento del submenú.
Consulte "Navegación a través del menú" (➡ página 65) para obtener más información acerca del funcionamiento de la pantalla de menú.
- Después de seleccionar el elemento, pulse ▲▼◀▶ para realizar el ajuste.

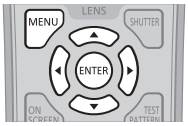

Uso de la función P IN P

Busque una pequeña e independiente sub-pantalla en la pantalla principal para proyectar dos imágenes simultáneamente.

1) Pulse ▲▼ para seleccionar [P IN P MODO].

2) Pulse el botón <ENTER>.
- Aparece la pantalla **[P IN P MODO]**.

3) Pulse ▲▼ para seleccionar la función.

[NO]	La función P IN P no es utilizada.
[USUARIO1]	Los elementos ajustados en "Ajuste de la función P IN P" (➡ página 127) se utilizan en las funciones P IN P.
[USUARIO2]	
[USUARIO3]	

4) Pulse el botón <ENTER>.

Ajuste de la función P IN P

Los ajustes de la función P IN P pueden guardarse en [USUARIO1], [USUARIO2] y [USUARIO3].

1) Pulse ▲▼ para seleccionar [P IN P MODO].

2) Pulse el botón <ENTER>.
- Aparece la pantalla **[P IN P MODO]**.

3) Pulse ▲▼ para seleccionar el modo deseado entre las opciones [USUARIO1], [USUARIO2] y [USUARIO3] y pulse el botón <ENTER>.

4) Pulse ▲▼ para seleccionar [VENTANA PRIMARIA] o [VENTANA SECUNDARIA], y pulse el botón <ENTER>.

5) Pulse ▲▼ para seleccionar el terminal de entrada que va a aparecer en la ventana, y pulse el botón <ENTER>.

6) Pulse ▲▼ para seleccionar un elemento.

[TAMAÑO]	Ajuste el tamaño de la visualización de la ventana entre el 10 % y 100 %.
[POSICIÓN]	Fije la posición de visualización de la ventana dentro de la pantalla.
[FASE RELOJ]	Cuando se muestra la ventana secundaria desde el terminal <RGB 1 IN> o <RGB 2 IN> y se visualiza una imagen parpadeante o un contorno de manchas, ajuste el valor entre 0 y +31.

7) Si selecciona [TAMAÑO] en el paso 6), pulse el botón <ENTER>.
- Aparece el submenú.

8) Pulse ▲▼ para seleccionar un elemento.

9) Pulse ◀▶ para realizar el ajuste y pulse el botón <MENU>.

10) Si selecciona [POSICIÓN] en el paso 6), pulse el botón <ENTER>.

11) Pulse ▲▼◀▶ para ajustar la posición y pulse el botón <MENU>.

12) Si selecciona [FASE RELOJ] en el paso 6), pulse ◀▶ para realizar el ajuste.

13) Pulse ▲▼ para seleccionar [BLOQUEO IMAGEN].

14) Pulse ◀▶ para cambiar el elemento.

[VENTANA PRIMARIA]	Ajuste el bloqueo del fotograma a la señal de entrada establecida en la ventana principal.
[VENTANA SECUNDARIA]	Ajuste el bloqueo del fotograma a la señal de entrada establecida en la ventana secundaria.

15) Pulse ▲▼ para seleccionar [TIPO].

16) Pulse ◀▶ para cambiar el elemento.

[VENTANA PRIMARIA]	La ventana principal posee prioridad de visualización.
[VENTANA SECUNDARIA]	La ventana secundaria posee prioridad de visualización.

Nota

- La función P IN P podría no estar disponible para algunas señales recibidas o algunos de los terminales seleccionados. Consulte “Lista de combinación de pantalla de dos ventanas” (➡ página 182) para obtener más información.
- Los valores de ajuste de la ventana principal se aplican a valores de ajuste del tipo [MODO DE IMAGEN], [GAMMA] y [TEMPERATURA COLOR].
- En la pantalla principal (cuando no se visualiza ningún menú), pulse ◀▶ para cambiar los tamaños y las posiciones de la ventana principal y de la ventana secundaria mientras P IN P esté operativo.
- Cuando [RESPUESTA DE FRAME] está establecido en un valor diferente de [NORMAL], [P IN P] no puede seleccionarse.
- Las imágenes en 3D no pueden visualizarse en P IN P.
- El estado de P IN P continúa mientras se utiliza la función P IN P, incluso si se visualizan imágenes en 3D del sistema simultáneo.
- La combinación de DIGITAL LINK y otra entrada no se pueden visualizar en P IN P.

Menú [PATRÓN DE PRUEBA]

En la pantalla de menú, seleccione [PATRÓN DE PRUEBA] en el menú principal.
Consulte “Navegación a través del menú” (➡ página 65) para obtener más información acerca del uso de la pantalla de menú.

- Pulse ◀▶ para cambiar.

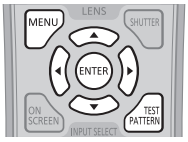

[PATRÓN DE PRUEBA]

Muestre el patrón de prueba integrado en el proyector.
El ajuste de la posición, tamaño y otros factores no se refleja en los patrones de prueba. Asegúrese de visualizar la señal de entrada antes de realizar varios ajustes.

1) Pulse ◀▶ para cambiar el elemento [PATRÓN DE PRUEBA].

- Los elementos cambiarán cada vez que pulse el botón.

Pantalla de menú + todo blanco	Muestra los patrones de prueba con la pantalla de menú. Seleccione un patrón de prueba para realizar varios ajustes con facilidad.
Pantalla de menú + todo negro	
Pantalla de menú + ventana	
Pantalla de menú + ventana (inversión)	
Pantalla de menú + barra de color (vertical)	
Pantalla de menú + barra de color (horizontal)	
Pantalla de menú + relación de aspecto 16:9/4:3	
Pantalla de menú + enfoque	
Pantalla de menú + pantalla de introducción	Muestra la pantalla de menú y la señal de entrada. Los modelos de prueba incorporados no se visualizan.

Nota

- Pulse el botón <ON SCREEN> en el mando a distancia cuando se visualice el patrón de prueba para ocultar la pantalla de menú.

Cambio de un color o un patrón de prueba de enfoque

Cuando se visualice el patrón de prueba “Pantalla de menú + Enfoque”, el color podrá modificarse.

1) Pulse ◀▶ para seleccionar el patrón de prueba “Pantalla de menú + Enfoque”.

2) Pulse el botón <ENTER>.

- Aparece la pantalla **[PATRÓN DE PRUEBA DE COLOR]**.

3) Pulse ▲▼ para seleccionar un color y pulse el botón <ENTER>.

- El color del patrón de prueba cambió al color seleccionado.

Nota

- Los ajustes del color del patrón de prueba regresan a [BLANCO] al apagar el proyector.
- Solo es posible modificar los colores de patrones de prueba en el caso de patrones de prueba de enfoque.

Menú [LISTA DE SEÑALES REGISTRADAS]

En la pantalla de menú, seleccione [LISTA DE SEÑALES REGISTRADAS] en el menú principal. Consulte "Navegación a través del menú" (➡ página 65) para obtener más información acerca del uso de la pantalla de menú.



■ Detalles de las señales registradas

Número de memoria: A1 (1-2)

Número de memoria secundaria

Cuando hay registrada la señal de número de dirección (A1, A2, ... L7, L8)

- Puede establecerse el nombre para cada memoria secundaria (➡ página 132).

Registro de nuevas señales

Después de recibir una nueva señal y de pulsar el botón <MENU> en el mando a distancia o en el panel de control, se procesa el registro y se visualiza la pantalla **[MENÚ PRINCIPAL]**.

Nota

- En el proyector se pueden registrar hasta 96 señales, incluidas las memorias secundarias.
- Hay 12 páginas (ocho memorias de la A a la L, con ocho memorias posibles en cada página) para los números de memoria y la señal se registra en el número más bajo disponible. Si no hay ningún número de memoria disponible, se sobrescribirá la señal más antigua.
- Los nombres que se registran son determinados automáticamente por las señales de entrada y los números de memoria.
- Si se está visualizando un menú, las señales nuevas serán registradas al instante conforme reciben.

Cambio de nombre de la señal registrada

Es posible cambiar el nombre de las señales registradas.

1) Pulse ▲▼◀▶ para seleccionar la señal cuyo nombre se modificará.

2) Pulse el botón <ENTER>.

- Aparece la pantalla **[ESTADO DE SEÑALES REGISTRADAS]**.
- Aparecen el número de la memoria, la terminal de entrada, el nombre de la señal de entrada, la frecuencia, la polaridad de sincronización, etc.
- Pulse el botón <MENU> para volver a la pantalla **[LISTA DE SEÑALES REGISTRADAS]**.

3) Pulse el botón <ENTER>.

- Aparece la pantalla **[INFORMACION SEÑALES REGISTRADAS]**.

4) Pulse ▲▼ para seleccionar [CAMBIAR NOMBRE DE SEÑAL].

5) Pulse el botón <ENTER>.

- Aparece la pantalla **[CAMBIAR NOMBRE DE SEÑAL]**.

6) Pulse ▲▼◀▶ para seleccionar el texto y pulse el botón <ENTER> para introducir el texto.

7) Después de cambiar el nombre, pulse ▲▼◀▶ para seleccionar [OK] y pulse el botón <ENTER>.

- Se realiza el registro y vuelve a aparecer la pantalla **[INFORMACION SEÑALES REGISTRADAS]**.
- Al pulsar ▲▼◀▶ para seleccionar [CANCEL] y pulsar el botón <ENTER>, el nombre modificado de la señal no se registrará y se utilizará un nombre de señal registrado automáticamente.

Eliminación de la señal registrada

Es posible eliminar señales registradas.

1) Pulse ▲▼◀▶ para seleccionar la señal que desea eliminar.

2) Pulse el botón <DEFAULT> en el mando a distancia.

- Aparece la pantalla **[BORRADO DE SEÑALES REGISTRADAS]**.
- Para cancelar la eliminación, pulse el botón <MENU> para regresar a la pantalla **[LISTA DE SEÑALES REGISTRADAS]**.

3) Pulse el botón <ENTER>.

- La señal seleccionada se eliminará.

Nota

- También puede eliminar una señal registrada desde [BORRADO DE SEÑALES REGISTRADAS] en la pantalla **[INFORMACION SEÑALES REGISTRADAS]**.

Protección de la señal registrada

1) Pulse ▲▼◀▶ para seleccionar la señal que desea proteger.

2) Pulse el botón <ENTER>.

- Aparece la pantalla **[ESTADO DE SEÑALES REGISTRADAS]**.

3) Pulse el botón <ENTER>.

- Aparece la pantalla **[INFORMACION SEÑALES REGISTRADAS]**.

4) Pulse ▲▼ para seleccionar [BLOQUEAR].

5) Pulse ◀▶ para cambiar el elemento.

- Los elementos cambiarán cada vez que pulse el botón.

[NO]	La señal no está protegida.
[SÍ]	La señal está protegida.

Nota

- Al ajustar [BLOQUEAR] en [SÍ], no es posible eliminar la señal, ajustar la imagen ni realizar una configuración automática. Para realizar estas operaciones, ajuste [BLOQUEAR] a [NO].
- Es posible registrar una señal en la memoria secundaria incluso si está protegida.
- Incluso una señal protegida será borrada si se ejecuta [INICIALIZAR].

Expansión del rango de bloqueo de señal

1) Pulse ▲▼◀▶ para seleccionar la señal que desea ajustar.

2) Pulse el botón <ENTER>.

- Aparece la pantalla **[ESTADO DE SEÑALES REGISTRADAS]**.

3) Pulse el botón <ENTER>.

- Aparece la pantalla **[INFORMACION SEÑALES REGISTRADAS]**.

4) Pulse ▲▼ para seleccionar [RANGO DE BLOQUEO].

5) Pulse ◀▶ para cambiar el elemento.

- Los elementos cambiarán cada vez que pulse el botón.

[ESTRECHO]	Seleccionar en la mayoría de los casos.
[ANCHO]	Amplía el rango de bloqueo.

Nota

- Cambie el rango que determina que una señal a introducir será la misma señal que ya está registrada.
- Para priorizar la determinación que es la misma señal ya registrada, establezca el ajuste [ANCHO].
- Utilizar en casos como cuando la frecuencia de sincronización de una señal a introducir ha cambiado ligeramente, o cuando se registran listas de múltiples señales.
- Solamente puede utilizarse cuando se recibe una señal desde el terminal <RGB 1 IN>, el terminal <RGB 2 IN>, el terminal <DVI-D IN>, el terminal <HDMI IN> o el terminal <DIGITAL LINK/LAN>.
- Cuando se establece [ANCHO], la imagen podría aparecer distorsionada debido a que la señal es determinada para ser la misma señal incluso si una frecuencia de sincronización cambia ligeramente.
- Cuando una señal de entrada corresponde con varias señales ajustadas en [ANCHO], la prioridad se asigna a la señal registrada con un número de memoria alto. Ejemplo: una señal de entrada que corresponda a los números de la memoria A2, A4 y B1 se asignará como B1.
- Al borrarse una señal de registro, los ajustes también son eliminados.
- En un entorno en el que se reciben varios tipos de señales en el mismo terminal, a veces las señales no se determinan correctamente cuando los ajustes están establecidos en [ANCHO].

Mem. secundaria

El proyector tiene una función de memoria secundaria que puede registrar múltiples datos de ajuste de imagen, aunque la frecuencia o el formato de la fuente de la señal de sincronización la reconozcan como la misma señal.

Utilice esta función cuando requiera ajustar la calidad de la imagen tal como el cambio de la relación de aspecto o el balance de blancos por la misma fuente de señal de sincronización. La memoria secundaria incluye todos los datos que se pueden ajustar para cada señal, como la relación de aspecto de la pantalla y los datos ajustados en el elemento [IMAGEN] ([CONTRASTE], [BRILLO], etc.).

Registro en la memoria secundaria

1) Pulse ◀▶ en la pantalla normal (cuando no se visualiza el menú).

- Se visualiza la pantalla de registro de la memoria secundaria si aún no se ha registrado la memoria secundaria. Vaya al paso **3)**.
- Aparece una lista de memorias secundarias registradas en la señal recibida en ese momento.
- Al seleccionar [MEM. SECUNDARIA] en el menú [SETUP PROYECTOR] → [BOTÓN DE FUNCIÓN], puede utilizarse el botón <FUNCTION> del mando a distancia en lugar de ◀▶.

2) Pulse ▲▼◀▶ para seleccionar el número de memoria secundaria que se va a registrar en [LISTADO SUB MEMORIA].

3) Pulse el botón <ENTER>.

- Aparece la pantalla **[CAMBIAR NOMBRE DE SEÑAL]**.

4) Pulse ▲▼◀▶ para seleccionar [OK], y pulse el botón <ENTER>.

- Para cambiar el nombre de la señal registrada, siga el procedimiento descrito en los pasos **6)** y **7)** en “Cambio de nombre de la señal registrada” (➡ página 130).

Cambio a la memoria secundaria

1) Pulse ◀▶ en la pantalla normal (cuando no se visualiza el menú).

- Aparece una lista de memorias secundarias registradas en la señal recibida en ese momento.

2) Pulse ▲▼◀▶ para seleccionar la señal que se va a cambiar en [LISTADO SUB MEMORIA].

3) Pulse el botón <ENTER>.

- Ello cambia a la señal seleccionada en el paso **2)**.

Eliminación de la memoria secundaria

1) Pulse ◀▶ en la pantalla normal (cuando no se visualiza el menú).

- Aparece la pantalla **[LISTADO SUB MEMORIA]**.

2) Pulse ▲▼◀▶ para seleccionar la memoria secundaria que se va a eliminar y pulse el botón <DEFAULT> en el mando a distancia.

- Aparece la pantalla **[BORRADO DE SEÑALES REGISTRADAS]**.
- Para cancelar la eliminación, pulse el botón <MENU> para regresar a la pantalla **[LISTADO SUB MEMORIA]**.

3) Pulse el botón <ENTER>.

- Se eliminará la memoria secundaria seleccionada.

Menú [SEGURIDAD]

En la pantalla de menú, seleccione [SEGURIDAD] en el menú principal y seleccione un elemento del submenú.
Consulte "Navegación a través del menú" (➡ página 65) para obtener más información acerca del uso de la pantalla de menú.

- Cuando se usa por primera vez el proyector
  Contraseña inicial: pulse ▲▶▼◀▲▶▼◀ en orden y pulse el botón <ENTER>.
- Después de seleccionar el elemento, pulse ▲▼◀▶ para realizar el ajuste.



Atención

- Cuando seleccione el menú [SEGURIDAD] y pulse el botón <ENTER>, será necesaria la introducción de una contraseña. Introduzca la contraseña preestablecida y, después, continúe con las operaciones del menú [SEGURIDAD].
- Cuando se ha cambiado la contraseña previamente, introduzca la contraseña cambiada y pulse el botón <ENTER>.

Nota

- La contraseña introducida se visualiza con * en la pantalla.
- Se muestra un mensaje de error en la pantalla cuando la contraseña introducida es incorrecta. Vuelva a introducir la contraseña correcta.

[CONTRASEÑA DE SEGURIDAD]

Aparece la pantalla **[CONTRASEÑA DE SEGURIDAD]** cuando se enciende la alimentación. Si la contraseña introducida es incorrecta, las operaciones estarán restringidas al botón de modo en espera <⏻>, el botón <SHUTTER> y los botones <LENS> (<FOCUS>, <ZOOM> y <SHIFT>).

1) Pulse ▲▼ para seleccionar [CONTRASEÑA DE SEGURIDAD].

2) Pulse ◀▶ para cambiar el elemento.

- Los elementos cambiarán cada vez que pulse el botón.

[NO]	Desactiva la entrada de la contraseña de seguridad.
[SÍ]	Activa la entrada de la contraseña de seguridad.

Nota

- En el ajuste predeterminado de fábrica, después de ejecutar [TODOS LOS DATOS DE USUARIO] en [INICIALIZAR] (➡ página 125), el ajuste [CONTRASEÑA DE SEGURIDAD] se fija en [NO].
- Cambie la contraseña periódicamente por una que sea difícil de adivinar.
- La contraseña de seguridad se activa después de establecer [CONTRASEÑA DE SEGURIDAD] en [SÍ] y de colocar el interruptor <MAIN POWER> en <OFF>.

[CAMBIO DE CONTRASEÑA DE SEGURIDAD]

Cambie la contraseña de seguridad.

1) Pulse ▲▼ para seleccionar [CAMBIO DE CONTRASEÑA DE SEGURIDAD].

2) Pulse el botón <ENTER>.

- Aparece la pantalla **[CAMBIO DE CONTRASEÑA DE SEGURIDAD]**.

3) Pulse ▲▼◀▶ y los botones numéricos (<0> - <9>) para ajustar la contraseña.

- Se pueden establecer hasta ocho operaciones de botón.

4) Pulse el botón <ENTER>.

5) Vuelva a introducir la contraseña para confirmarla.

6) Pulse el botón <ENTER>.

Nota

- La contraseña introducida se visualiza con * en la pantalla.

[AJUSTE DE PANTALLA]

Superponga el mensaje de seguridad (texto o imagen) sobre la imagen de proyección.

1) Pulse ▲▼ para seleccionar [AJUSTE DE PANTALLA].

2) Pulse ◀▶ para cambiar el elemento.

- Los elementos cambiarán cada vez que pulse el botón.

[NO]	Se deshabilita la visualización de texto.
[TEXTO]	Se habilita la visualización de texto.
[LOGO USUARIO]	Muestra la imagen registrada por el usuario.

Nota

- Para crear y registrar la imagen de [LOGO USUARIO], utilice el “Logo Transfer Software” incluido en el CD-ROM suministrado.

[CAMBIAR TEXTO]

Cambie el texto visualizado cuando esté habilitada la visualización de texto seleccionado [TEXTO] en [AJUSTE DE PANTALLA].

1) Pulse ▲▼ para seleccionar [CAMBIAR TEXTO].

2) Pulse el botón <ENTER>.

- Aparece la pantalla **[CAMBIAR TEXTO]**.

3) Pulse ▲▼◀▶ para seleccionar el texto y pulse el botón <ENTER> para introducir el texto.

4) Pulse ▲▼◀▶ para seleccionar [OK] y pulse el botón <ENTER>.

- Se cambia el texto.

[CONTROL DE INICIO DE DISPOSITIVO]

Active/desactive las operaciones con botones en el panel de control y en el mando a distancia.

1) Pulse ▲▼ para seleccionar [CONTROL DE INICIO DE DISPOSITIVO].

2) Pulse el botón <ENTER>.

- Aparece la pantalla **[CONTROL DE INICIO DE DISPOSITIVO]**.

3) Pulse ▲▼ para seleccionar [PANEL DE CONTROL] o [MANDO A DISTANCIA].

[PANEL DE CONTROL]	Puede establecer el límite en el control desde el panel de control.
[MANDO A DISTANCIA]	Puede establecer el límite en el control desde el panel de control.

4) Pulse el botón <ENTER>.

- Aparece la pantalla **[PANEL DE CONTROL]** o la pantalla **[MANDO A DISTANCIA]**.

5) Pulse ▲▼ para seleccionar [PANEL DE CONTROL] o [MANDO A DISTANCIA].

6) Pulse ◀▶ para cambiar el elemento.

- Puede establecer la restricción de funcionamiento desde el panel de control o el mando a distancia.

[HABILITADO]	Habilita todas las operaciones del botón.
[DESHABILITADO]	Deshabilita todas las operaciones del botón.
[USUARIO]	El funcionamiento de todos los botones se puede activar/desactivar por separado. Consulte “Habilitar/deshabilitar cualquier botón” (➡ página 135) para obtener más información.

7) Pulse ▲▼ para seleccionar [APLICAR], y pulse el botón <ENTER>.

- Se visualiza la pantalla de confirmación.

8) Pulse ◀▶ para seleccionar [EJECUTAR], y pulse el botón <ENTER>.

Habilitar/deshabilitar cualquier botón

1) Pulse ▲▼ para seleccionar [CONTROL DE INICIO DE DISPOSITIVO].

2) Pulse el botón <ENTER>.

- Aparece la pantalla **[CONTROL DE INICIO DE DISPOSITIVO]**.

3) Pulse ▲▼ para seleccionar [PANEL DE CONTROL] o [MANDO A DISTANCIA].

4) Pulse el botón <ENTER>.

5) Pulse ▲▼ para seleccionar [PANEL DE CONTROL] o [MANDO A DISTANCIA].

6) Pulse ◀▶ para cambiar [USUARIO].

7) Pulse ▲▼ para seleccionar el botón que desea ajustar.

- Si se selecciona [TECLA SELECCIÓN ENTRADA], pulse el botón <ENTER> y pulse ▲▼ para seleccionar el botón que desea ajustar.

	Botones que pueden ajustarse	
	[PANEL DE CONTROL]	**[MANDO A DISTANCIA]**
[TECLA ENCENDIDO]	Botón de modo en espera <⏻>, botón de la alimentación <|>	
[TECLA SELECCIÓN ENTRADA]	Botón <VIDEO>, botón <RGB1/RGB2> o botón <RGB1/2>, botón <DVI-D>, botón <HDMI>, botón <DIGITAL LINK> y botón <SDI>*1	
[TECLA MENU]	Botón <MENU>	
[TECLA LENTE]	Botón <LENS>	Botón de la lente (<FOCUS>, <ZOOM>, <SHIFT>)
[TECLA AUTOAJUSTE]	Botón <AUTO SETUP>	
[TECLA OBTURADOR]	Botón <SHUTTER>	
[TECLA MENU EN PANTALLA]	—	Botón <ON SCREEN>
[TECLA OTRAS FUNCIONES]	Botón ▲▼◀▶, <ENTER>	Botones no indicados anteriormente

*1 Sólo para PT-DZ870E

8) Pulse ◀▶ para cambiar el elemento.

[HABILITADO]	Habilita las operaciones del botón.
[DESHABILITADO]	Deshabilita las operaciones del botón.

- Los elementos siguientes están disponibles solamente cuando se selecciona la opción [TECLA RGB1/2] de [TECLA SELECCIÓN ENTRADA].

[ALTERNAR]	Alterna entre RGB1 y RGB2 cuando se acciona el botón.
[RGB1]	Realiza el ajuste en RGB1.
[RGB2]	Realiza el ajuste en RGB2.
[DESHABILITADO]	Deshabilita las operaciones del botón.

- Cuando seleccione [TECLA SELECCIÓN ENTRADA] en el paso **7)** y después de configurar el elemento, pulse el botón <MENU> para volver a la pantalla **[PANEL DE CONTROL]** o a la pantalla **[MANDO A DISTANCIA]**.

9) Pulse ▲▼ para seleccionar [APLICAR], y pulse el botón <ENTER>.

- Se visualiza la pantalla de confirmación.

10) Pulse ◀▶ para seleccionar [EJECUTAR], y pulse el botón <ENTER>.

Nota

- Al realizar una operación con un botón con el dispositivo ajustado en [DESHABILITADO], aparece la pantalla **[PASSWORD PARA CONTROL DEL EQUIPO]**.
  Ingrese la contraseña del dispositivo de control.
- La pantalla **[PASSWORD PARA CONTROL DEL EQUIPO]** desaparecerá cuando no se realicen operaciones durante unos 10 segundos.
- Si las operaciones de [PANEL DE CONTROL] y [MANDO A DISTANCIA] se establecen en [DESHABILITADO], el proyector no se puede apagar (no se puede acceder al modo en espera).
- Cuando se haya completado el ajuste, desaparecerá la pantalla de menú. Para realizar otras operaciones, pulse el botón <MENU> para visualizar el menú principal.
- Incluso si se deshabilitan las operaciones con botones en el mando a distancia, el botón <ID SET> del mando a distancia sigue funcionando.

[CAMBIO PASSWORD CONTROL DEL EQUIPO]

Puede modificar la contraseña del dispositivo de control.

1) Pulse ▲▼ para seleccionar [CAMBIO PASSWORD CONTROL DEL EQUIPO].

2) Pulse el botón <ENTER>.

- Aparece la pantalla **[CAMBIO PASSWORD CONTROL DEL EQUIPO]**.

3) Pulse ▲▼◀▶ para seleccionar el texto y pulse el botón <ENTER> para introducir el texto.

4) Pulse ▲▼◀▶ para seleccionar [OK] y pulse el botón <ENTER>.

- Para cancelar, seleccione [CANCEL].

Atención

- La contraseña inicial será “AAAA” según los valores predeterminados de fábrica o cuando se ejecuta [TODOS LOS DATOS DE USUARIO] en [INICIALIZAR] (➡ página 125).
- Cambie la contraseña periódicamente por una que sea difícil de adivinar.

Menú [RED]

En la pantalla de menú, seleccione [RED] en el menú principal y seleccione un elemento del submenú.
Consulte "Navegación a través del menú" (➡ página 65) para obtener más información acerca del uso de la pantalla de menú.

- Después de seleccionar el elemento, pulse ▲▼◀▶ para realizar el ajuste.



[MODO DIGITAL LINK]

Cambie el método de comunicación del terminal <DIGITAL LINK/LAN> del proyector.

1) Pulse ▲▼ para seleccionar [MODO DIGITAL LINK].

2) Pulse ◀▶ para cambiar el elemento.

- Los elementos cambiarán cada vez que pulse el botón.

[AUTO]	Cambia el método de la comunicación automáticamente a DIGITAL LINK o Ethernet.
[DIGITAL LINK]	Fija el método de comunicación en DIGITAL LINK.
[ETHERNET]	Fija el método de comunicación en Ethernet.

Modos de comunicación posibles

Ajuste		Método de comunicación posible		
		Transmisión de la imagen	Ethernet	RS-232C
[AUTO]	Para DIGITAL LINK	✓	✓	✓
	Para Ethernet	—	✓	—
[DIGITAL LINK]		✓	✓	✓
[ETHERNET]		—	✓	—

✓: comunicación posible
—: comunicación no posible

[AJUSTE DIGITAL LINK]

Establezca el método de comunicación en DIGITAL LINK.

Cuando el proyector está conectado directamente a través de Ethernet

1) Pulse ▲▼ para seleccionar [AJUSTE DIGITAL LINK].

2) Pulse el botón <ENTER>.

- Aparece la pantalla **[AJUSTE DIGITAL LINK]**.

3) Pulse ▲▼ para seleccionar [DUPLEX(ETHERNET)].

4) Pulse ◀▶ para cambiar el método de comunicación.

- Los elementos cambiarán cada vez que pulse el botón.

[AUTONEGOCIACIÓN]	El método de comunicación se establece automáticamente.
[100BaseTX-Full]	Se establece el método de comunicación bidireccional simultánea.
[100BaseTX-Half]	Se establece el método de comunicación bidireccional no simultánea.

5) Pulse ▲▼ para seleccionar [GUARDAR].

6) Pulse el botón <ENTER>.

7) Cuando aparezca la pantalla de confirmación, pulse ◀▶ para seleccionar [EJECUTAR] y pulse el botón <ENTER>.

Nota

- El proyector no es compatible con 10BaseT Full/Half.

Cuando el proyector está conectado a un cable transmisor de par trenzado

1) Pulse ▲▼ para seleccionar [AJUSTE DIGITAL LINK].

2) Pulse el botón <ENTER>.
- Aparece la pantalla **[AJUSTE DIGITAL LINK]**.

3) Pulse ▲▼ para seleccionar [DUPLEX(DIGITAL LINK)].

4) Pulse ◀▶ para cambiar el método de comunicación.
- Los elementos cambiarán cada vez que pulse el botón.

[100BaseTX-Full]	Se establece el método de comunicación bidireccional simultánea.
[100BaseTX-Half]	Se establece el método de comunicación bidireccional no simultánea.
[AUTONEGOCIACIÓN]	El método de comunicación se establece automáticamente.

5) Pulse ▲▼ para seleccionar [GUARDAR].

6) Pulse el botón <ENTER>.

7) Cuando aparezca la pantalla de confirmación, pulse ◀▶ para seleccionar [EJECUTAR] y pulse el botón <ENTER>.

[ESTADO DIGITAL LINK]

Visualice el entorno de conexión DIGITAL LINK.

1) Pulse ▲▼ para seleccionar [ESTADO DIGITAL LINK].

2) Pulse el botón <ENTER>.
- Aparece la pantalla **[ESTADO DIGITAL LINK]**.

[ESTADO DE LINK]	Aparece [NO LINK], [DIGITAL LINK] o [ETHERNET].
[ESTADO DE HDCP]	Aparece [SIN SEÑAL], [OFF] u [ON].
[CALIDAD DE LA SEÑAL]	[CALIDAD DE LA SEÑAL] es un valor numérico del nivel de error y el color de visualización pasa a verde, amarillo o rojo en función de dicho valor. Compruebe el nivel de calidad de la señal al recibir una señal a través de un cable transmisor de par trenzado. • MAX/MIN: valor máximo/valor mínimo del nivel de error. • Verde (–12 dB o menos) → Nivel de calidad de la señal normal. • Amarillo (entre –11 y –8 dB) → Nivel de alerta, ya que puede llegar ruido a la pantalla. • Rojo (–7 dB o más) → Nivel anormal: puede interrumpirse la sincronización o la señal puede dejar de recibirse.

[NETWORK SETUP]

Realice al ajuste inicial de la red antes de usar la función de red.

1) Pulse ▲▼ para seleccionar [NETWORK SETUP].

2) Pulse el botón <ENTER>.
- Aparece la pantalla **[NETWORK SETUP]**.

3) Pulse ▲▼ para seleccionar un elemento y cambie los ajustes de acuerdo con las instrucciones de operación del menú.

[NOMBRE PROYECTOR]	Cambie el ajuste cuando use un servidor DHCP.
[DHCP]	Seleccione [SÍ] cuando obtenga una dirección IP automáticamente con un servidor DHCP. Seleccione [NO] cuando no use un servidor DHCP.

[DIRECCIÓN IP]	Introduzca la dirección IP cuando no use un servidor DHCP.
[MÁSCARA DE SUBRED]	Introduzca la máscara de subred cuando no use un servidor DHCP.
[PUERTA DE ENLACE.]	Introduzca la dirección de puerta de enlace predeterminada cuando no use un servidor DHCP.
[GUARDAR]	Guarde la configuración de red actual.

4) Pulse ▲▼ para seleccionar [GUARDAR] y pulse el botón <ENTER>.

5) Cuando aparezca la pantalla de la confirmación, pulse ◀▶ para seleccionar [EJECUTAR], y pulse el botón <ENTER>.

Nota

- Al usar un servidor DHCP, confirme que el servidor DHCP esté en ejecución.
- Consulte a su administrador de red en relación con la dirección IP, máscara de subred y puerta de enlace predeterminada.

[NETWORK CONTROL]

Configure el método de control de la red.

1) Pulse ▲▼ para seleccionar [NETWORK CONTROL].

2) Pulse el botón <ENTER>.

- Aparece la pantalla **[NETWORK CONTROL]**.

3) Pulse ▲▼ para seleccionar un elemento y pulse ◀▶ para cambiar el ajuste.

[CONTROL WEB]	Seleccione [SÍ] para controlar la red con el explorador web.
[PJLink CONTROL]	Seleccione [SÍ] para controlar la red con el protocolo PJLink.
[CONTROL DE COMANDOS]	Ajuste en [SÍ] para controlar con el formato de comando de control del terminal <SERIAL IN>/<SERIAL OUT> (➡ página 180). Consulte “Comandos de control mediante LAN” (➡ página 174).
[COMMAND PORT]	Establezca el número de puerto usado para el control de comando.
[CRESTRON RoomView]	Seleccione [SÍ] para controlar la red con RoomView de Crestron Electronics, Inc.
[AMX D.D.]	Seleccione [SÍ] para controlar la red con el controlador de AMX Corporation. Al establecer esta función en [SÍ], se activa la detección de permisos a través de “AMX Device Discovery”. Para obtener más información, consulte el sitio web de AMX Corporation. URL http://www.amx.com/
[EXTRON XTP]	Seleccione [SÍ] al conectar “transmisor XTP” de Extron Electronics al terminal <DIGITAL LINK/LAN>. El ajuste [EXTRON XTP] debe establecerse en [NO] al conectar la Caja de interfaz digital opcional (núm. de modelo: ET-YFB100G). Para obtener más información acerca del “transmisor XTP”, visite el sitio web de Extron Electronics. URL http://www.extron.com/
[GUARDAR]	Guarde la configuración de control de red actual.

4) Pulse ▲▼ para seleccionar [GUARDAR] y pulse el botón <ENTER>.

5) Cuando aparezca la pantalla de la confirmación, pulse ◀▶ para seleccionar [EJECUTAR], y pulse el botón <ENTER>.

[ESTADO NETWORK]

Consulte el estado de la red del proyector.

1) Pulse ▲▼ para seleccionar [ESTADO NETWORK].

2) Pulse el botón <ENTER>.

- Aparece la pantalla **[ESTADO NETWORK]**.

[DIGITAL INTERFACE BOX]

Cuando la Caja de interfaz digital opcional (núm. de modelo: ET-YFB100G) se conecta al terminal <DIGITAL LINK/LAN>, se muestra el menú principal de la ET-YFB100G. Consulte las Instrucciones de operación de ET-YFB100G para obtener más información.

Nota

- Cuando [EXTRON XTP] está establecido en [SÍ], [DIGITAL INTERFACE BOX] no puede seleccionarse.
- Las indicaciones de funcionamiento del botón “RETURN” se muestran en la pantalla de menú de la Caja de interfaz digital. El proyector no tiene el botón “RETURN”, pero las mismas operaciones pueden realizarse con el botón <MENU>.

[AJUSTE Art-Net]

Se configuran los ajustes para utilizar la función Art-Net.

1) Pulse ▲▼ para seleccionar [AJUSTE Art-Net].

2) Pulse el botón <ENTER>.

- Aparece la pantalla **[AJUSTE Art-Net]**.

3) Pulse ▲▼ para seleccionar un elemento.

[Art-Net]	Debe configurarse en [SÍ] cuando se utiliza la función Art-Net. Debe configurarse en [NO] cuando no se utiliza la función Art-Net.
[DIRECCIÓN PUERTO]	Permite la entrada de una dirección de puerto que el proyector utiliza para procesar la función Art-Net.
[DIRECCIÓN INICIO]	Permite la entrada de una dirección de inicio que el proyector utiliza para procesar la función Art-Net.

4) Pulse ◀▶ para cambiar el ajuste.

5) Pulse ▲▼ para seleccionar [GUARDAR] y pulse el botón <ENTER>.

6) Cuando aparezca la pantalla de confirmación, pulse ◀▶ para seleccionar [EJECUTAR] y pulse el botón <ENTER>.

Conexiones de red

El proyector tiene una función de red y las siguientes operaciones están disponibles desde el ordenador usando Control Web.

- Configuración y ajuste del proyector
- Visualización del estado del proyector
- Envío de un mensaje de correo electrónico cuando existe un problema con el proyector

El proyector es compatible con “Crestron RoomView” y también pueden utilizarse las siguientes aplicaciones de software de Crestron Electronics, Inc.

- RoomView Express
- Fusion RV
- RoomView Server Edition

Atención

- Si se conecta un cable LAN directamente al proyector, la conexión de red debe realizarse en interiores.

Nota

- “Crestron RoomView” es un sistema de Crestron Electronics, Inc. que administra y controla de forma colectiva los dispositivos de varios sistemas conectados a una red a través de un ordenador.
- Para obtener más información acerca de “Crestron RoomView”, visite el sito web de Crestron Electronics, Inc. (en inglés)
  URL http://www.crestron.com
  Para descargar “RoomView Express”, vaya al sitio web de Crestron Electronics, Inc. (en inglés)
  URL http://www.crestron.com/getroomview
- Se necesita un cable LAN para usar la función de red.

■ Ejemplo de una conexión de red normal

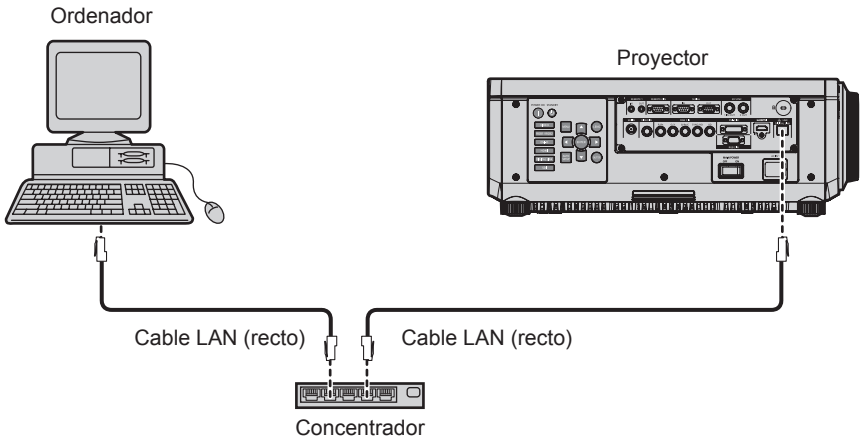

- Se requiere un explorador web para usar esta función. Confirme antes que el explorador web se pueda usar.
  Sistemas operativos compatibles: Windows XP/Windows Vista/Windows 7/Windows 8, Mac OS X v10.4/v10.5/v10.6/v10.7/v10.8
  Exploradores compatibles: Internet Explorer 7.0/8.0/9.0/10.0, Safari 4.0/5.0/6.0 (Mac OS)
- Se requiere la comunicación con un servidor de correo electrónico para usar la función de correo electrónico. Confirme antes que se pueda usar el correo electrónico.
- Utilice un cable LAN compatible con la categoría 5 o superior.
- Utilice un cable LAN de 100 m (328'1") o de longitud inferior.

Conexión de un cable transmisor de par trenzado

El proyector tiene una función que le permite recibir señales Ethernet de un cable transmisor de par trenzado, junto con las señales de vídeo y audio, a través de un cable LAN. Conecte un cable LAN al terminal <DIGITAL LINK/LAN> del proyector. (➡ páginas 17, 27)

■ Ejemplo de conexiones de red a través de un cable transmisor de par trenzado

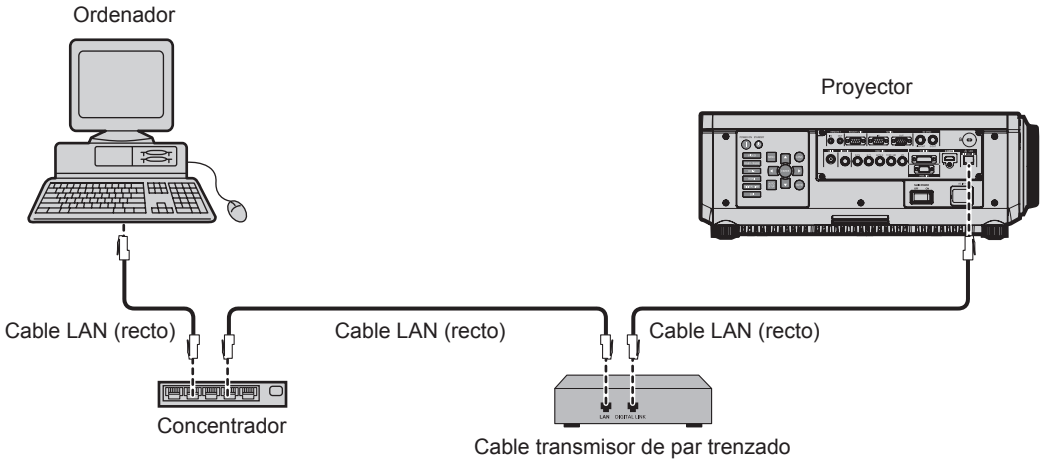

- Con respecto al cable LAN que une un cable transmisor de par trenzado y el proyector, utilice un cable que cumpla los siguientes criterios:
  - Compatible con CAT5e o superior
  - Blindado (conectores incluidos)
  - Conexión directa
  - Un único hilo
- La distancia de transmisión máxima entre el cable transmisor de par trenzado y el proyector es de 100 m (328'1"). Si la distancia es mayor, pueden producirse distorsiones en la imagen y problemas con la comunicación LAN.
- Al colocar los cables entre un cable transmisor de par trenzado y el proyector, compruebe que las características de cada cable son compatibles con CAT5e o superior con herramientas como un tester de cables o un verificador de cables.
  Si utiliza un conector de relé en medio, realice la comprobación incluyendo este conector.
- No utilice un concentrador entre un cable transmisor de par trenzado y el proyector.
- No tire de los cables con fuerza. No los doble ni los retuerza innecesariamente.
- Para reducir el ruido, procure que los cables que unen el cable transmisor de par trenzado y el proyector tengan las mínimas vueltas posibles.
- Mantenga los cables que unen el cable transmisor de par trenzado y el proyector alejados de otros cables, sobre todo de los cables de alimentación.
- Al instalar varios cables, colóquelos uno al lado del otro con una mínima distancia de separación, pero sin atarlos.
- Después de realizar el cableado, confirme que el valor de [CALIDAD DE LA SEÑAL] en el menú [RED] → [ESTADO DIGITAL LINK] aparece en color verde (indica una calidad normal). (➡ página 138)
- Para obtener información acerca del cable transmisor de par trenzado de otros fabricantes que se puede utilizar con el proyector compatible con DIGITAL LINK, visite el sitio web de Panasonic (http://panasonic.net/avc/projector/). Tenga en cuenta que la operación de verificación de los dispositivos de otros fabricantes se ha hecho según los elementos especificados por Panasonic Corporation y no todas se han verificado. En caso de problemas de funcionamiento o rendimiento provocados por dispositivos de otros fabricantes, póngase en contacto directamente con ellos.

Acceso desde el explorador web

1) Abra el explorador web en el ordenador.

2) Introduzca la dirección IP del proyector en el campo de entrada de URL del explorador web.

3) Introduzca el nombre de usuario y la contraseña.

- El ajuste predeterminado de fábrica del nombre de usuario es user1 (derechos de usuario)/admin1 (derechos de administrador) y la contraseña es panasonic (minúsculas).

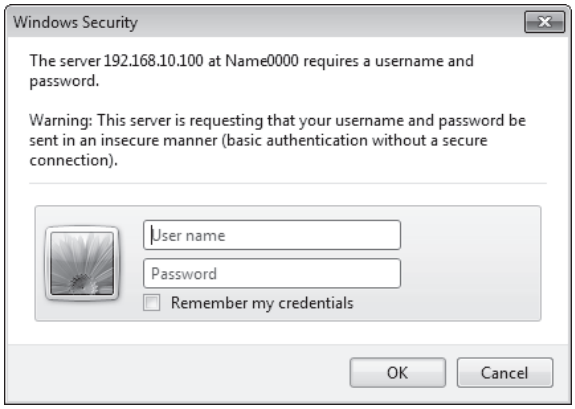

4) Haga clic en OK.

- Se visualiza la página [Projector status].

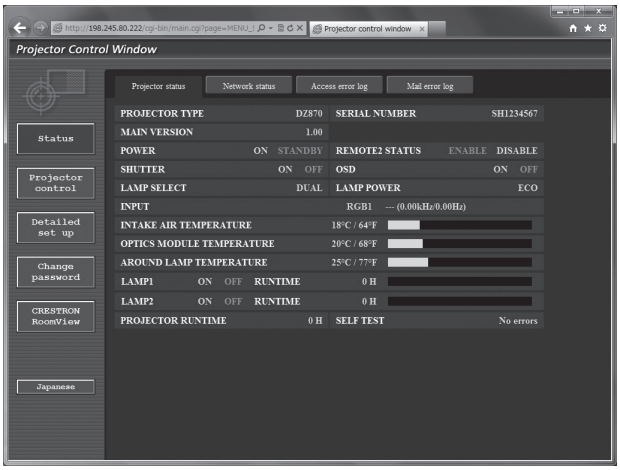

Nota

- Si utiliza un explorador web para controlar el proyector, ajuste [CONTROL WEB] en [SÍ] en [NETWORK CONTROL] (➡ página 139).
- No realice la configuración ni controle simultáneamente abriendo varios exploradores web. No ajuste ni controle el proyector desde varios ordenadores.
- Cambie primero la contraseña. (➡ página 156)
- Los derechos de administrador le permiten usar todas las funciones. Los derechos de usuario permiten el uso de [Projector status] (➡ página 144), confirmación de la página de información de error (➡ página 145), [Network status] (➡ página 146), [Basic control] (➡ página 148), y [Change password] (➡ página 156) únicamente.
- El acceso se bloqueará durante unos minutos cuando se introduzca una contraseña incorrecta tres veces consecutivamente.
- Algunos elementos de la página de ajuste del proyector utilizan la función Javascript del explorador web. Es posible que el proyector no pueda controlarse correctamente si está configurado para utilizar un navegador que no tiene esta función activada.
- Si la pantalla del control web no aparece, consulte a su administrador de red.
- Cuando se actualiza la pantalla del control web, esta podría cambiar en blanco durante un instante, pero esto no representa un problema de funcionamiento.

Descripciones de los elementos



1 Pestaña de la página
Cambia de página haciendo clic en ella.

2 [Status]
El estado del proyector se visualiza haciendo clic en este elemento.

3 [Projector control]
La página [Projector control] se visualiza haciendo clic en este elemento.

4 [Detailed set up]
La página [Detailed set up] se visualiza haciendo clic en este elemento.

5 [Change password]
La página [Change password] se visualiza haciendo clic en este elemento.

6 [CRESTRON RoomView]
La página de control de RoomView se visualiza haciendo clic en este elemento.

Página [Projector status]

Haga clic en [Status] → [Projector status].
Muestre el estado del proyector para los siguientes elementos.

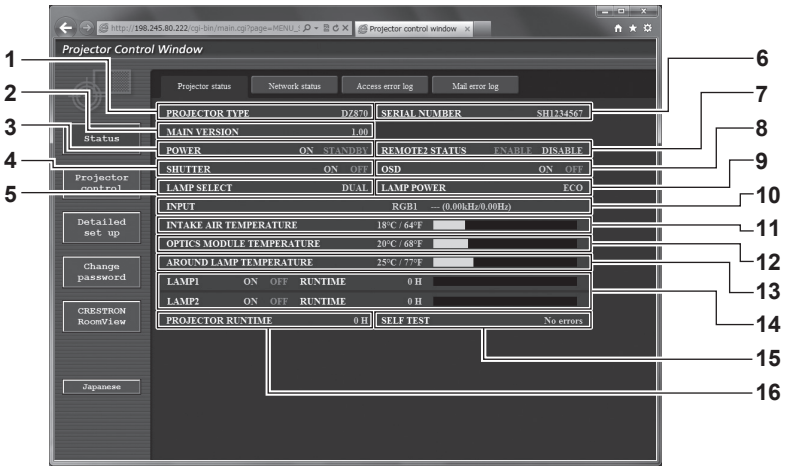

1 [PROJECTOR TYPE]
Muestra el tipo del proyector.

2 [MAIN VERSION]
Muestra la versión de firmware del proyector.

3 [POWER]
Muestra el estado de la fuente de alimentación.

4 [SHUTTER]
Muestra el estado del obturador (ON: cerrado, OFF: abierto).

5 [LAMP SELECT]
Muestra el estado del ajuste de [SELECCIÓN DE LÁMPARA] (➡ página 111).

6 [SERIAL NUMBER]
Muestra el número de serie del proyector.

7 [REMOTE2 STATUS]
Muestra el estado de control del terminal <REMOTE 2 IN>.

8 [OSD]
Muestra el estado del menú en pantalla.

9 [LAMP POWER]
Muestra el estado del ajuste de [ALIM.LÁMPARA] (➡ página 113).

10 [INPUT]
Muestra el estado de la entrada seleccionada.

11 [INTAKE AIR TEMPERATURE]
Muestra el estado de la temperatura de entrada de aire del proyector.

12 [OPTICS MODULE TEMPERATURE]
Muestra el estado de la temperatura interna del proyector.

13 [AROUND LAMP TEMPERATURE]
Muestra el estado de la temperatura alrededor de la lámpara del proyector.

14 [LAMP1], [LAMP2], [RUNTIME]
Muestra el estado y el tiempo de uso (valor convertido) de la lámpara.

15 [SELF TEST]
Muestra la información de autodiagnóstico.

16 [PROJECTOR RUNTIME]
Muestra el tiempo de ejecución del proyector.

Página de información de error

Cuando se visualiza [Error (Detail)] o [Warning (Detail)] en la pantalla de autodiagnóstico de la pantalla **[Projector status]**, haga clic en ellos para visualizar los detalles de error/advertencia.

- El proyector puede entrar en modo en espera para protegerse dependiendo del contenido del error.

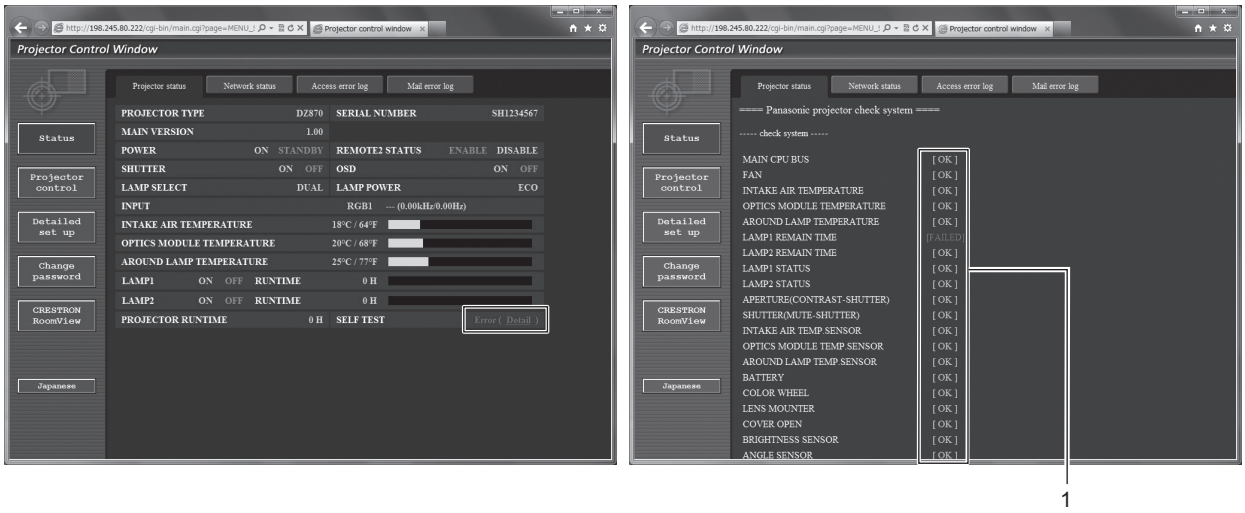

1 Visualización del resultado del autodiagnóstico
Visualiza los resultados de comprobación del elemento.
[OK]:
Indica que el funcionamiento es normal.
[FAILED]:
Indica que hay un problema.
[WARNING]:
Indica que hay una advertencia.

■ Elementos [FAILED]

Parámetro	Descripción
[MAIN CPU BUS]	Existe un problema con los circuitos del microordenador. Póngase en contacto con su distribuidor.
[FAN]	Existe un problema con el ventilador o con los circuitos de la unidad del ventilador. Póngase en contacto con su distribuidor.
[INTAKE AIR TEMPERATURE]	La temperatura de entrada de aire es demasiado alta. Seguramente el proyector se está usando en un entorno donde la temperatura es alta, como por ejemplo cerca de un aparato de calefacción.
[OPTICS MODULE TEMPERATURE]	La temperatura alrededor del módulo óptico del proyector es elevada. Seguramente el proyector se está usando en un entorno donde la temperatura es alta, como por ejemplo cerca de un aparato de calefacción.
[AROUND LAMP TEMPERATURE]	La temperatura alrededor de la lámpara es alta. El puerto de salida de aire podría estar bloqueada.
[LAMP1 REMAIN TIME]	El tiempo de uso de la lámpara ha superado el tiempo especificado, y es necesario cambiar la lámpara.
[LAMP2 REMAIN TIME]	
[LAMP1 STATUS]	La lámpara ha fallado para encender. Espere un momento hasta que se enfríe la lámpara luminosa y después encienda la alimentación.
[LAMP2 STATUS]	
[APERTURE(CONTRAST-SHUTTER)]	Existe un problema en el circuito del obturador de contraste para el iris dinámico. Póngase en contacto con su distribuidor.
[SHUTTER(MUTE-SHUTTER)]	Existe un problema con los circuitos del obturador. Póngase en contacto con su distribuidor.
[INTAKE AIR TEMP.SENSOR]	Existe un problema con el sensor usado para detectar la temperatura de entrada. Póngase en contacto con su distribuidor.
[OPTICS MODULE TEMP.SENSOR]	Existe un problema con el sensor usado para detectar la temperatura en el interior del proyector. Póngase en contacto con su distribuidor.
[AROUND LAMP TEMP.SENSOR]	Existe un problema con el sensor usado para detectar la temperatura de aire de salida. Póngase en contacto con su distribuidor.
[BATTERY]	Se requiere cambiar la batería. Póngase en contacto con su distribuidor.
[COLOR WHEEL]	Hay un problema con la rueda de color o el circuito de unidad de la rueda de color. Póngase en contacto con su distribuidor.
[LENS MOUNTER]	Existe un problema en el montador de lentes. Póngase en contacto con su distribuidor.
[COVER OPEN]	La colocación de la cubierta de la unidad de la lámpara es incompleta. Revise la instalación de la cubierta de la unidad de la lámpara. (➡ página 166)

Parámetro	Descripción
[BRIGHTNESS SENSOR]	Existe un problema con el sensor de luminancia. Si persisten los problemas después de encender el proyector, póngase en contacto con su distribuidor.
[ANGLE SENSOR]	Existe un problema con el sensor que detecta el ángulo. Póngase en contacto con su distribuidor.
[AIR FILTER CASE]	La caja del filtro de aire no está colocada. Compruebe la colocación de la unidad de filtro de aire. (➡ página 164)
[AIR FILTER]	Hay mucho polvo acumulado en el filtro de aire. Sitúe el interruptor <MAIN POWER> en <OFF> (➡ página 57) y limpie el filtro de aire. (➡ página 164)

■ Elementos [WARNING]

Parámetro	Descripción
[AC POWER]	El voltaje de entrada de CA es débil. Utilice un cableado eléctrico que sea capaz de tolerar el consumo de energía del proyector.
[LOW-TEMPERATURE]	La temperatura alrededor del módulo óptico del proyector es baja. La proyección no puede iniciarse hasta que el módulo óptico alcance una temperatura adecuada.
[HORIZONTAL TILT]	El proyector se utiliza inclinado en un ángulo superior a 15° desde el plano horizontal. Al usar la Unidad de reemplazo de la lámpara (para el modo retrato), instale el proyector con la zona de los terminales boca abajo.
[LIGHT OUTPUT LIMIT]	Seguramente el proyector se está usando en un entorno donde la temperatura es alta. La emisión de luz se reduce en aproximadamente un 20 % para proteger el proyector.
[LAMP MIX]	La Unidad de reemplazo de la lámpara (para el modo retrato) y la unidad de la lámpara normal se han mezclado.

Página [Network status]

Haga clic en [Status] → [Network status].
Se visualiza el estado de la configuración de la red actual.

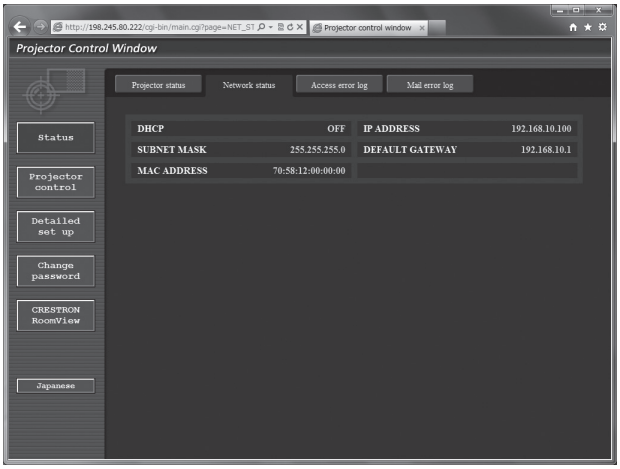

Página [Access error log]

Haga clic en [Status] → [Access error log].
Se visualiza el registro de errores en el servidor web, como por ejemplo el acceso a páginas que no existen o el acceso con nombres de usuario o contraseñas no autorizados.

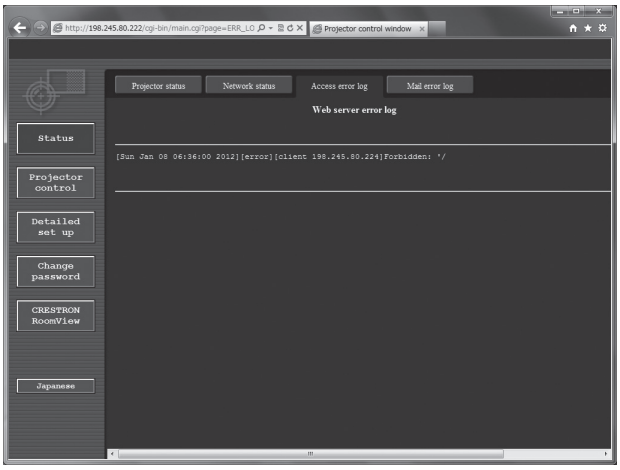

Página [Mail error log]

Haga clic en [Status] → [Mail error log].
Visualice la información de error del correo electrónico si no pueden enviarse correos electrónicos periódicos.

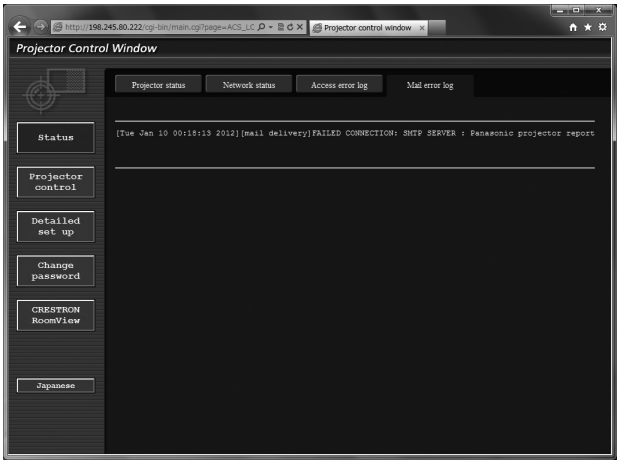

Nota

- [Access error log] y [Mail error log] mostrará miles de accesos/solicitudes recientes. Es posible que no pueda mostrarse toda la información si se realizan al mismo tiempo muchos accesos/solicitudes.
- Cuando [Access error log] y [Mail error log] supera una cierta cantidad, la información más antigua se elimina.
- Consulte [Access error log] y [Mail error log] periódicamente.

Página [Basic control]

Haga clic en [Projector control] → [Basic control].

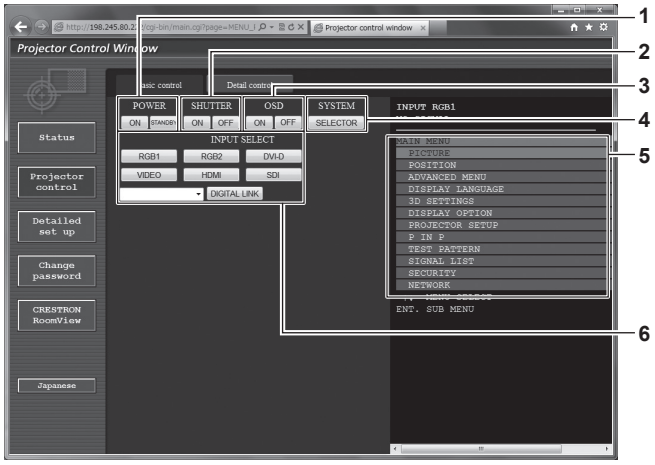

1 [POWER]
Enciende/apaga la alimentación.

2 [SHUTTER]
Cambia la configuración de la función del obturador (cierre/apertura del obturador).

3 [OSD]
Enciende (muestra)/apaga (oculta) la función de visualización de menú en pantalla.

4 [SYSTEM]
Cambia el método del sistema.

5 Visualización de menú en pantalla del proyector
Muestra los mismos elementos mostrados en el menú en pantalla del proyector. Puede controlar o cambiar las configuraciones de los menús. Se visualiza incluso si la función de visualización de menú en pantalla está desactivada (ocultar).

6 [INPUT SELECT]
Cambia la señal de entrada.

Página [Detail control]

Haga clic en [Projector control] → [Detail control].

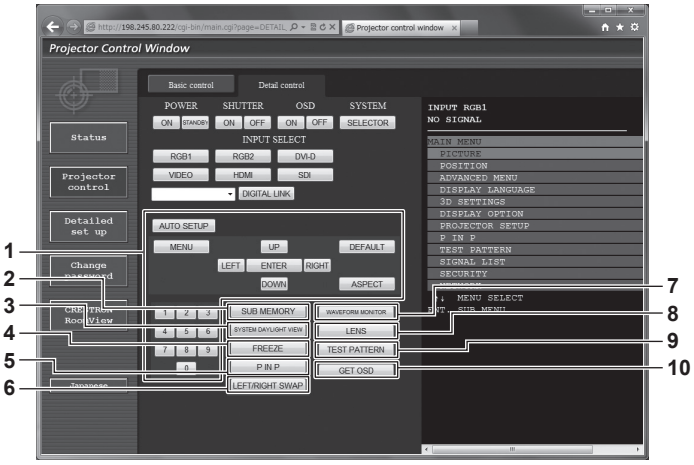

1 Control del proyector
El proyector se controla pulsando los botones del mismo modo que los botones del mando a distancia. Después del control, se actualiza el menú en pantalla del proyector en la derecha de la página del control.

2 [SUB MEMORY]
Cambia la memoria secundaria.

3 [SYSTEM DAYLIGHT VIEW]
Cambia a los ajustes de la vista en luz de día del sistema.

4 [FREEZE]
Pausa temporalmente la imagen.

5 [P IN P]
Cambia el ajuste P IN P.

6 [LEFT/RIGHT SWAP]
Cambia los ajustes horizontales de giro.

7 [WAVEFORM MONITOR]
Muestra la forma de onda de la señal de entrada.

8 [LENS]
Ajusta la lente de proyección.

9 [TEST PATTERN]
Muestra el patrón de prueba.

10 [GET OSD]
Actualiza la visualización de menú en pantalla del proyector a la derecha de la página de control.

Página [Network config]

Haga clic en [Detailed set up] → [Network config].

- Haga clic en [Network config] para visualizar la pantalla **[CAUTION!]**.
- Los ajustes actuales se visualizan pulsando el botón [Next].
- Haga clic en [Change] para visualizar la pantalla de cambio de ajustes.

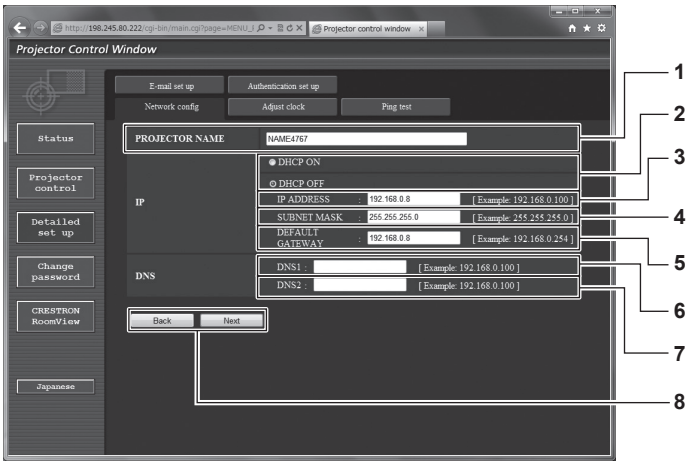

1 [PROJECTOR NAME]
Introduzca el nombre del proyector. Introduzca el nombre de host si es necesario al utilizar un servidor DHCP, etc.

2 [DHCP ON], [DHCP OFF]
Para activar la función de cliente DHCP, seleccione [DHCP ON].

3 [IP ADDRESS]
Introduzca la dirección IP cuando no use un servidor DHCP.

4 [SUBNET MASK]
Introduzca la máscara de subred cuando no use un servidor DHCP.

5 [DEFAULT GATEWAY]
Introduzca la dirección de puerta de enlace predeterminada cuando no use un servidor DHCP.

6 [DNS1]
Introduzca la dirección del servidor DNS1.
Caracteres permitidos para la entrada de la dirección del servidor DNS1 (principal):
Números (de 0 a 9), punto (.)
(Ejemplo: 192.168.0.253)

7 [DNS2]
Introduzca la dirección del servidor DNS2.
Caracteres permitidos para la entrada de la dirección del servidor DNS2 (secundaria):
Números (de 0 a 9), punto (.)
(Ejemplo: 192.168.0.254)

8 [Back], [Next]
Haga clic en el botón [Back] para regresar a la pantalla original. Los ajustes actuales se visualizan pulsando el botón [Next]. Haga clic en el botón [Submit] para actualizar los ajustes.

Nota

- Cuando use las funciones “Adelante” y “Atrás” de su explorador, puede aparecer un mensaje de aviso con el mensaje “La página ha caducado”. En dicho caso, haga clic en [Network config] otra vez puesto que no se garantizará la siguiente operación.
- Si cambia los ajustes de la LAN mientras está conectado a la LAN, puede cortarse la conexión.

Página [Adjust clock]

Haga clic en [Detailed set up] → [Adjust clock].

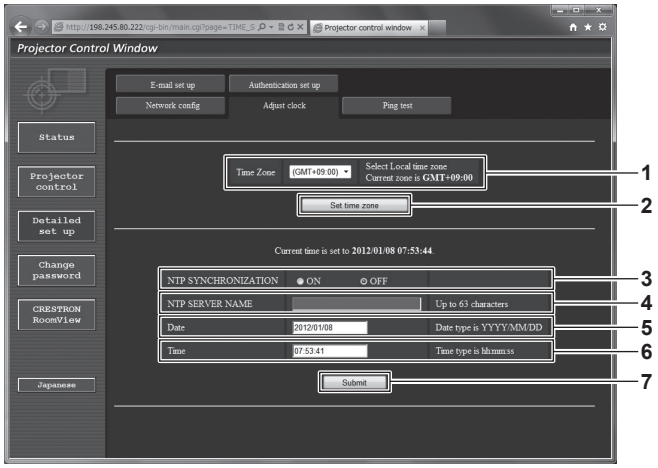

1 [Time Zone]
Permite seleccionar la zona horaria.

2 [Set time zone]
Actualiza el ajuste de la zona horaria.

3 [NTP SYNCHRONIZATION]
Seleccione [ON] para ajustar la fecha y la hora automáticamente.

4 [NTP SERVER NAME]
Introduzca la dirección IP o el nombre del servidor NTP cuando haya configurado el ajuste de la fecha y hora de modo manual. (Para introducir el nombre del servidor, el servidor DNS debe estar configurado).

5 [Date]
Introduzca la fecha que desea cambiar.

6 [Time]
Introduzca la hora que desea cambiar.

7 [Submit]
Actualiza los ajustes de la fecha y de la hora.

Nota

- Es necesario cambiar la batería del interior del proyector cuando la hora aparece mal justo después de corregirla. Póngase en contacto con su distribuidor.

Página [Ping test]

Compruebe si la red está conectada al servidor de correo electrónico, al servidor POP, al servidor DNS, etc.
Haga clic en [Detailed set up] → [Ping test].

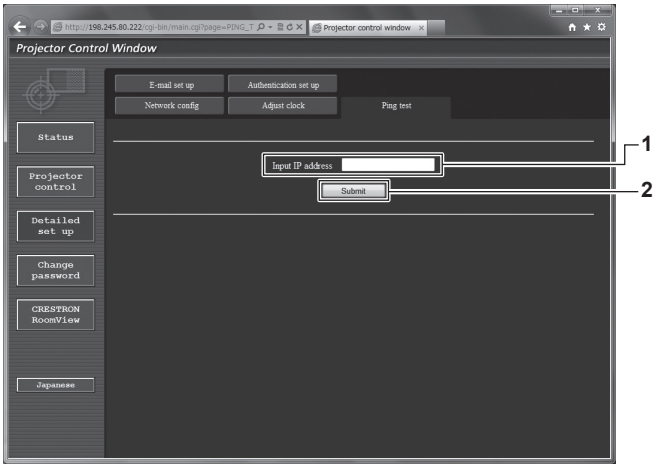

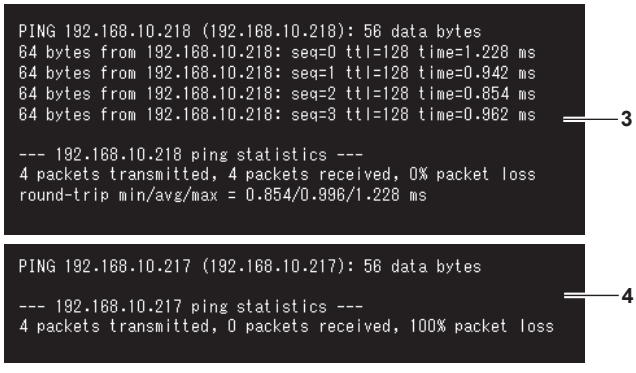

1 [Input IP address]
Introduzca la dirección IP del servidor que desea probar.

2 [Submit]
Ejecuta la prueba de conexión.

3 Ejemplo de pantalla cuando se ha establecido la conexión correctamente

4 Ejemplo de pantalla cuando ha fallado la conexión

Página [E-mail set up]

Cuando se produce un problema o el tiempo de uso de una lámpara alcanza un valor predefinido, puede enviarse un correo a las direcciones de correo predeterminadas (un máximo de dos).

Haga clic en [Detailed set up] → [E-mail set up].

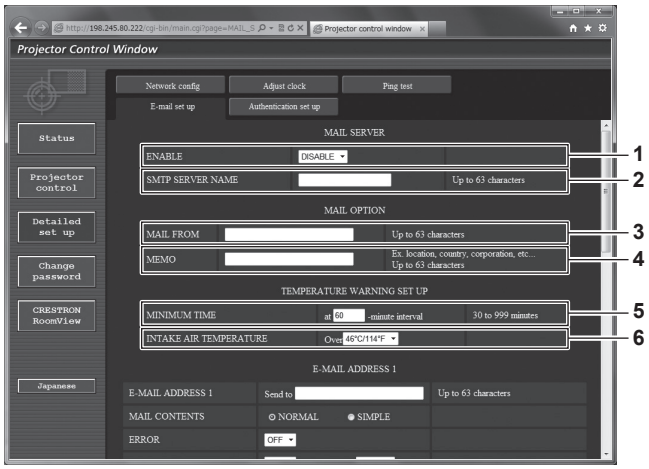

1 [ENABLE]
Seleccione [ENABLE] para usar la función de correo electrónico.

2 [SMTP SERVER NAME]
Introduzca la dirección IP o el nombre del servidor de correo electrónico (SMTP). (Para introducir el nombre del servidor, el servidor DNS debe estar configurado).

3 [MAIL FROM]
Introduzca la dirección de correo electrónico del proyector. (Hasta 63 caracteres de un solo byte)

4 [MEMO]
Introduzca información como la ubicación del proyector que notifica el remitente del correo electrónico. (Hasta 63 caracteres de un solo byte)

5 [MINIMUM TIME]
Cambie el intervalo mínimo para el correo de advertencia de temperatura. El valor predeterminado es de 60 minutos. En este caso, no se enviará otro correo electrónico durante 60 minutos después de enviar el correo de advertencia de temperatura incluso si alcanza la temperatura de advertencia.

6 [INTAKE AIR TEMPERATURE]
Cambie el ajuste de temperatura del correo de advertencia de temperatura. Se envía un correo de advertencia de temperatura cuando la temperatura supera este valor.

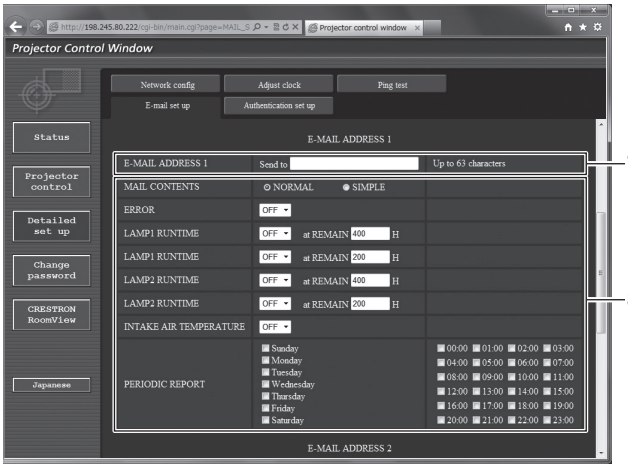

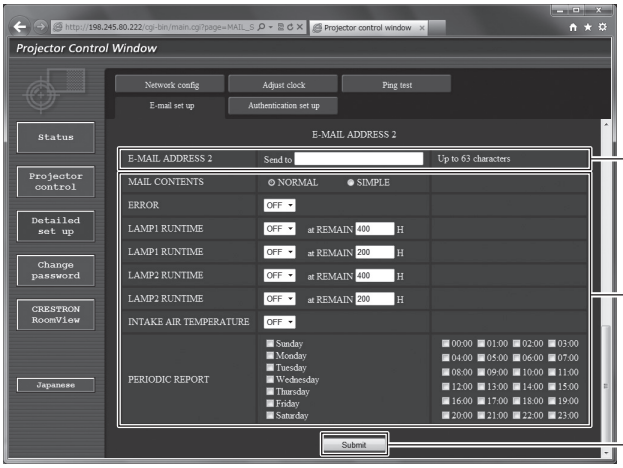

7 [E-MAIL ADDRESS 1], [E-MAIL ADDRESS 2]
Introduzca la dirección de correo electrónico a la que se enviará el correo. Deje [E-MAIL ADDRESS 2] en blanco cuando no se usen dos direcciones de correo electrónico.

8 Configuración de las condiciones para enviar un correo electrónico
Seleccione las condiciones para enviar un correo electrónico.
[MAIL CONTENTS]:
Seleccione [NORMAL] o [SIMPLE].
[ERROR]:
Envíe un mensaje de correo electrónico cuando aparezca un error en el autodiagnóstico.
[LAMP1 RUNTIME]:
Se envía un mensaje de correo electrónico cuando el tiempo de la lámpara restante para la lámpara 1 ha alcanzado el valor establecido en el campo derecho.
[LAMP2 RUNTIME]:
Se envía un mensaje de correo electrónico cuando el tiempo de la lámpara restante para la lámpara 2 ha alcanzado el valor establecido en el campo derecho.
[INTAKE AIR TEMPERATURE]:
Envíe un mensaje de correo electrónico cuando la temperatura de entrada de aire alcance el valor establecido en el campo superior.
[PERIODIC REPORT]:
Coloque una marca de selección aquí para enviar un correo electrónico periódicamente.
Se enviará en los días y en la hora con la marca de selección.

9 [Submit]
Actualice los ajustes.

Nota

- Ajuste cada elemento de [LAMP1 RUNTIME] y [LAMP2 RUNTIME] en 1 000 horas o menos al usar la Unidad de reemplazo de la lámpara (para el modo retrato) opcional (núm. de modelo: ET-LAD120P (1 pz), ET-LAD120PW (2 pzs)).

Página [Authentication set up]

Configure los elementos de autenticación cuando las autenticaciones POP o SMTP son necesarias para enviar un correo electrónico.
Haga clic en [Detailed set up] → [Authentication set up].

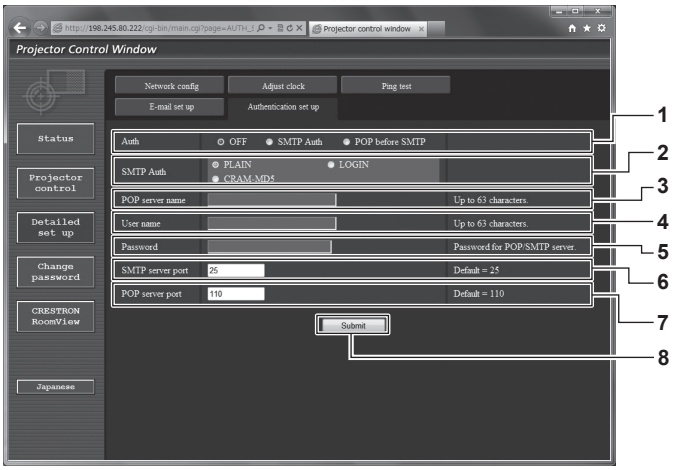

1 [Auth]
Seleccione el método de autenticación especificado por su proveedor de servicio de Internet.

2 [SMTP Auth]
Debe ajustarse cuando se ha seleccionado la autenticación SMTP.

3 [POP server name]
Introduzca el nombre del servidor POP.
Caracteres permitidos:
Alfanuméricos (A - Z, a - z, 0 - 9)
Signo menos (-) y punto (.)

4 [User name]
Introduzca el nombre de usuario del servidor POP o del servidor SMTP.

5 [Password]
Introduzca la contraseña del servidor POP o del servidor SMTP.

6 [SMTP server port]
Introduzca el número de puerto del servidor SMTP.
(Normalmente 25)

7 [POP server port]
Introduzca el número de puerto del servidor POP.
(Normalmente 110)

8 [Submit]
Actualice los ajustes.

Contenido del correo electrónico enviado

Ejemplo del correo electrónico enviado cuando se ha configurado la función de correo electrónico

Se envía el siguiente correo electrónico cuando se han configurado los ajustes de correo electrónico.

```
=== Panasonic projector report(CONFIGURE) ===
Projector Type     : DZ870
Serial No          : SH1234567

-----  E-mail setup data -----
TEMPERATURE WARNING SETUP
MINIMUM TIME                  at [ 60] minutes interval
INTAKE AIR TEMPERATURE    Over [ 46 degC / 114 degF ]

ERROR       [ OFF ]
LAMP1 RUNTIME          [ OFF ]   at REMAIN [ 400] H
LAMP1 RUNTIME          [ OFF ]   at REMAIN [ 200] H
LAMP2 RUNTIME          [ OFF ]   at REMAIN [ 400] H
LAMP2 RUNTIME          [ OFF ]   at REMAIN [ 200] H
INTAKE AIR TEMPERATURE            [ OFF ]
PERIODIC REPORT
Sunday     [ OFF ]  Monday   [ OFF ]  Tuesday   [ OFF ]  Wednesday   [ OFF ]
Thursday   [ OFF ]  Friday   [ OFF ]  Saturday  [ OFF ]

00:00  [ OFF ]    01:00  [ OFF ]    02:00  [ OFF ]    03:00  [ OFF ]
04:00  [ OFF ]    05:00  [ OFF ]    06:00  [ OFF ]    07:00  [ OFF ]
08:00  [ OFF ]    09:00  [ OFF ]    10:00  [ OFF ]    11:00  [ OFF ]
12:00  [ OFF ]    13:00  [ OFF ]    14:00  [ OFF ]    15:00  [ OFF ]
16:00  [ OFF ]    17:00  [ OFF ]    18:00  [ OFF ]    19:00  [ OFF ]
20:00  [ OFF ]    21:00  [ OFF ]    22:00  [ OFF ]    23:00  [ OFF ]

-----  check system -----
MAIN CPU BUS                      [   OK   ]
FAN                               [   OK   ]
INTAKE AIR TEMPERATURE            [   OK   ]
OPTICS MODULE TEMPERATURE         [   OK   ]
AROUND LAMP TEMPERATURE           [   OK   ]
LAMP1 REMAIN TIME                 [   OK   ]
LAMP2 REMAIN TIME                 [   OK   ]
LAMP1 STATUS                      [   OK   ]
LAMP2 STATUS                      [   OK   ]
APERTURE(CONTRAST-SHUTTER)        [   OK   ]
SHUTTER(MUTE-SHUTTER)             [   OK   ]
INTAKE AIR TEMP.SENSOR            [   OK   ]
OPTICS MODULE TEMP.SENSOR         [   OK   ]
AROUND LAMP TEMP.SENSOR           [   OK   ]
BATTERY                           [   OK   ]
COLOR WHEEL                       [   OK   ]
LENS MOUNTER                      [   OK   ]
COVER OPEN                        [   OK   ]
BRIGHTNESS SENSOR                 [   OK   ]
ANGLE SENSOR                      [   OK   ]
AIR FILTER CASE                   [   OK   ]
AIR FILTER                        [   OK   ]
AC POWER                          [   OK   ]
(Error code 00 00 00 00 00 00 00 00 00 00 00 00 00 00 00 00)

Intake air temperature      : 27 degC /  80 degF
Optics module temperature : 33 degC /  91 degF
Around lamp temperature   : 30 degC /  86 degF
PROJECTOR RUNTIME       1 H
POWER ON                1 times
LAMP1 ON                0 times
LAMP1 ECO               0 H
LAMP1 NORMAL            1 H
LAMP1 REMAIN         2999 H
LAMP2 ON                1 times
LAMP2 ECO               0 H
LAMP2 NORMAL            1 H
LAMP2 REMAIN         2999 H

-------- Current status ---------
MAIN VERSION         1.00
SUB VERSION          1.00
LAMP STATUS          LAMP1=ON LAMP2=ON
INPUT                RGB1        ---
                                              0.00kHz / 0.00Hz
REMOTE2 STATUS       DISABLE

----- Wired Network configuration -----
DHCP Client      OFF
IP address       192.168.0.8
MAC address      70:58:12:00:00:0

Mon Dec 03 15:39:36 2012

----- Memo -----
```

Ejemplo de correo electrónico enviado por un error

Se envía el siguiente mensaje de correo electrónico cuando ocurre un error.

```
=== Panasonic projector report(ERROR) ===
Projector Type     : DZ870
Serial No          : SH1234567

-----  check system -----
MAIN CPU BUS                        [    OK    ]
FAN                                 [    OK    ]
INTAKE AIR TEMPERATURE              [    OK    ]
OPTICS MODULE TEMPERATURE           [    OK    ]
AROUND LAMP TEMPERATURE             [    OK    ]
LAMP1 REMAIN TIME                   [    OK    ]
LAMP2 REMAIN TIME                   [    OK    ]
LAMP1 STATUS                        [    OK    ]
LAMP2 STATUS                        [    OK    ]
APERTURE(CONTRAST-SHUTTER)          [    OK    ]
SHUTTER(MUTE-SHUTTER)               [    OK    ]
INTAKE AIR TEMP.SENSOR              [    OK    ]
OPTICS MODULE TEMP.SENSOR           [    OK    ]
AROUND LAMP TEMP.SENSOR             [    OK    ]
BATTERY                             [    OK    ]
COLOR WHEEL                         [    OK    ]
LENS MOUNTER                        [    OK    ]
COVER OPEN                          [    OK    ]
BRIGHTNESS SENSOR                   [    OK    ]
ANGLE SENSOR                        [    OK    ]
AIR FILTER CASE                     [ FAILED ]
AIR FILTER                          [    OK    ]
AC POWER                            [    OK    ]
(Error code 00 00 00 00 00 00 00 00 00 00 01 00 00 00 00 00)

Intake air temperature      : 27 degC /  80 degF
Optics module temperature : 33 degC /  91 degF
Around lamp temperature   : 30 degC /  86 degF
PROJECTOR RUNTIME       1 H
POWER ON                1 times
LAMP1 ON                0 times
LAMP1 ECO               0 H
LAMP1 NORMAL            1 H
LAMP1 REMAIN         2999 H
LAMP2 ON                1 times
LAMP2 ECO               0 H
LAMP2 NORMAL            1 H
LAMP2 REMAIN         2999 H

-------- Current status ---------
MAIN VERSION         1.00
SUB VERSION          1.00
LAMP STATUS          LAMP1=ON LAMP2=ON
INPUT                RGB1        ---
                                                  0.00kHz / 0.00Hz
REMOTE2 STATUS       DISABLE

----- Wired Network configuration -----
DHCP Client      OFF
IP address       192.168.0.8
MAC address      70:58:12:00:00:0

Mon Dec 03 15:39:36 2012

----- Memo -----
```

Página [Change password]

Haga clic en [Change password].

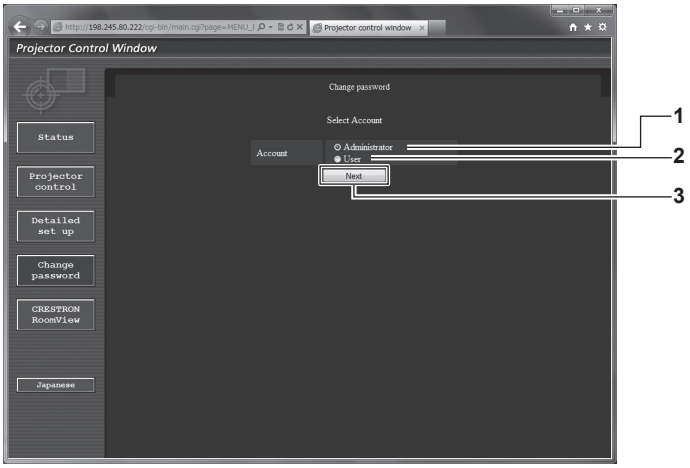

1 [Administrator]
Se usa para cambiar el ajuste de [Administrator].

2 [User]
Se usa para cambiar el ajuste de [User].

3 [Next]
Se usa para cambiar el ajuste de la contraseña.

Cuenta de [Administrator]

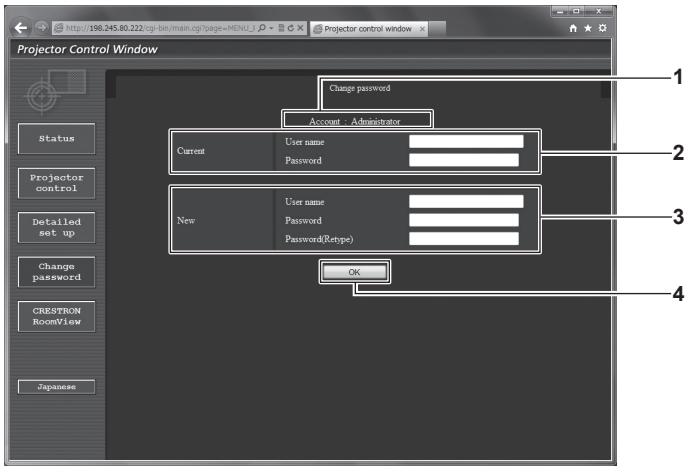

1 [Account]
Muestra la cuenta que se va a modificar.

2 [Current]
[User name]:
Introduzca el nombre de usuario antes del cambio.
[Password]:
Introduzca la contraseña actual.

3 [New]
[User name]:
Introduzca el nuevo nombre de usuario deseado. (Hasta 16 caracteres de un solo byte)
[Password]:
Introduzca la nueva contraseña deseada. (Hasta 16 caracteres de un solo byte)
[Password(Retype)]:
Vuelva a introducir la nueva contraseña deseada.

4 [OK]
Determina el cambio de la contraseña.

Cuenta de [User]

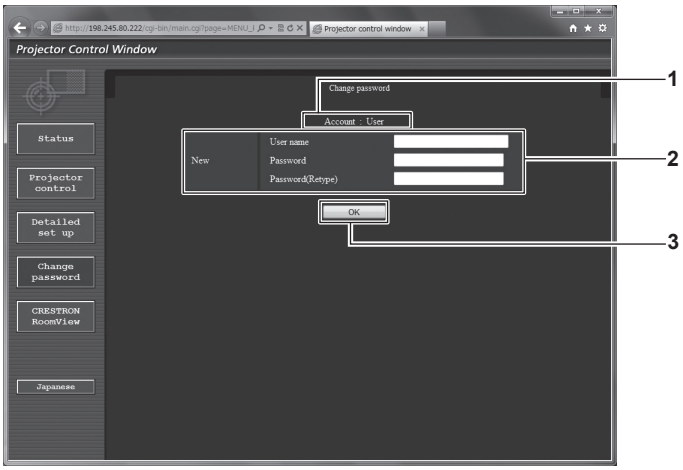

1 [Account]
Muestra la cuenta que se va a modificar.

2 [New]
[User name]:
Introduzca el nuevo nombre de usuario deseado. (Hasta 16 caracteres de un solo byte)
[Password]:
Introduzca la nueva contraseña deseada. (Hasta 16 caracteres de un solo byte)
[Password(Retype)]:
Vuelva a introducir la nueva contraseña deseada.

3 [OK]
Determina el cambio de la contraseña.

[Change password] (Para los derechos de usuario)

El cambio de la contraseña solo es posible con los derechos de usuario.

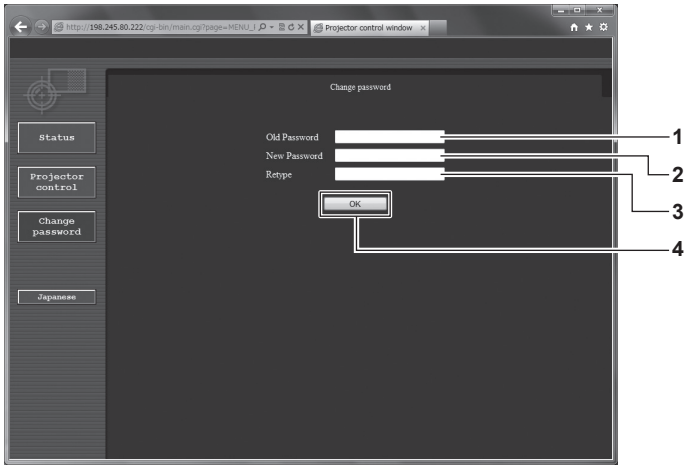

1 [Old Password]
Introduzca la contraseña actual.

2 [New Password]
Introduzca la nueva contraseña deseada. (Hasta 16 caracteres de un solo byte)

3 [Retype]
Vuelva a introducir la nueva contraseña deseada.

4 [OK]
Determina el cambio de la contraseña.

Nota

- Para cambiar la cuenta del administrador, debe introducir [User name] y [Password] en [Current].

Página [CRESTRON RoomView]

El proyector se puede monitorizar o controlar con RoomView.

Para abrir la página de control RoomView desde la pantalla de control web, necesita tener acceso con derechos de administrador. (En caso de acceso con derechos de usuario, el botón [CRESTRON RoomView] no se visualiza en la pantalla de control web).

La página de control de RoomView se visualiza haciendo clic en [CRESTRON RoomView].

No se visualiza si no está instalado Adobe Flash Player en el ordenador usado o si el explorador usado no es compatible con Flash. En ese caso, haga clic en la página de control [Back] para regresar a la página anterior.

Página de control



1 [Tools], [Info], [Help]
Pestañas para seleccionar el ajuste, la información o la página de ayuda del proyector.

2 [POWER]
Enciende/apaga la alimentación.

3 [SHUTTER]
Cambia la configuración de la función del obturador (cierre/apertura del obturador).

4 [Input Select]
Controla la selección de la entrada.
No disponible cuando está apagada la alimentación del proyector.

5 Botones de control de la pantalla de menú
Permiten navegar por la pantalla del menú.

6 Ajuste de la calidad de imagen/congelación
Controla los elementos relacionados con la calidad de imagen/congelación.

7 [Back]
Permite regresar a la página anterior.

Página [Tools]

Haga clic en [Tools] en la página de control.

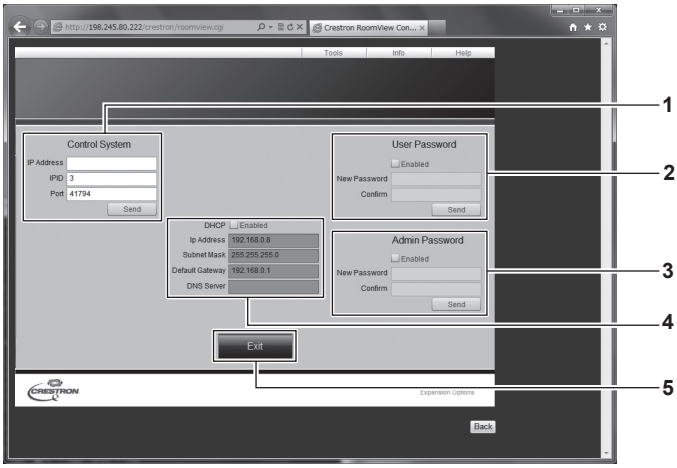

1 [Control System]
Establece la información necesaria para la comunicación con el controlador conectado al proyector.

2 [User Password]
Establezca la contraseña de derechos de usuario para la página de control RoomView.

3 [Admin Password]
Establezca la contraseña de derechos de administrador para la página de control RoomView.

4 Estado de red
Muestra la configuración de la LAN por cable.
[DHCP]
Muestra el ajuste actual.
[Ip Address]
Muestra el ajuste actual.
[Subnet Mask]
Muestra el ajuste actual.
[Default Gateway]
Muestra el ajuste actual.
[DNS Server]
Muestra el ajuste actual.

5 [Exit]
Vuelve a la página de control.

Página [Info]

Haga clic en [Info] en la página de control.

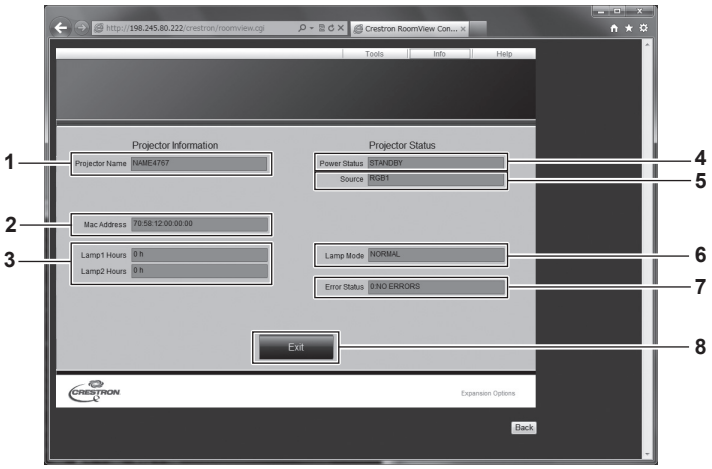

1 [Projector Name]
Muestra el nombre del proyector.

2 [Mac Address]
Muestra la dirección MAC.

3 [Lamp Hours]
Muestra el tiempo de uso de las lámparas (valor convertido).

4 [Power Status]
Muestra el estado de la fuente de alimentación.

5 [Source]
Muestra la entrada seleccionada.

6 [Lamp Mode]
Muestra el estado de ajuste de [ALIM.LÁMPARA] (➡ página 113).

7 [Error Status]
Muestra el estado de error.

8 [Exit]
Vuelve a la página de control.

Página [Help]

Haga clic en [Help] en la página de control.
Se visualiza la ventana [Help Desk].



1 [Help Desk]
Se pueden enviar/recibir mensajes de un administrador que use Crestron RoomView.

Capítulo 5 Mantenimiento

Este capítulo gira en torno a las inspecciones en caso de problemas y a los métodos de mantenimiento y sustitución de las unidades.

Indicadores de lámpara/temperatura/filtro

Cuando un indicador se enciende

Si ocurre un problema en el interior del proyector, los indicadores de la lámpara <LAMP1>/<LAMP2>, el indicador de temperatura <TEMP>, y el indicador de filtro <FILTER> le informarán mediante su iluminación o parpadeo. Compruebe el estado de los indicadores y gestione los problemas indicados del siguiente modo.

Atención

- Al apagar el proyector para solucionar problemas, asegúrese de que está siguiendo el procedimiento explicado en “Apagado del proyector” (➡ página 57).

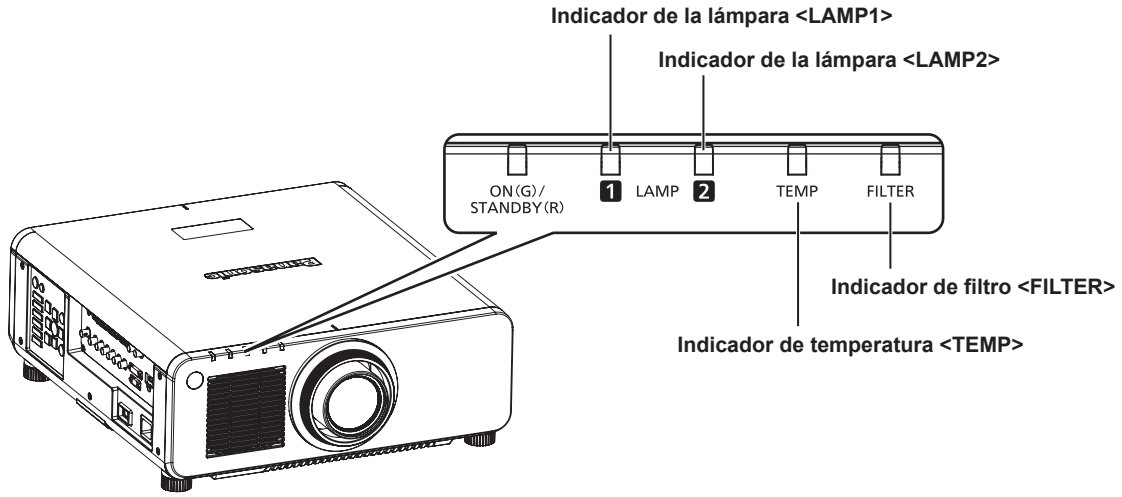

Indicadores de lámpara <LAMP1>/<LAMP2>

Estado del indicador	Iluminación en rojo/ iluminación en naranja*1	Parpadeando en rojo (1 vez)	Parpadeando en rojo (3 veces)	
Estado	Momento de sustituir la lámpara. (➡ página 165)	La unidad de lámpara no ha sido instalada.	Se ha detectado un problema en la lámpara o en el suministro de alimentación para la lámpara.	
Causa	• ¿Se visualiza [REEMPLAZAR LA LÁMPARA] cuando enciende la alimentación? • El indicador se enciende cuando el tiempo de uso de la lámpara ha alcanzado 2 800 horas (cuando [ALIM. LÁMPARA] está ajustado en [NORMAL])*2.	• ¿Está instalada la lámpara?	• ¿Ha encendido la alimentación nuevamente inmediatamente después de apagarla?	• Se han producido algunos problemas en el circuito de la lámpara. Verifique que no exista fluctuaciones (o caídas) en el voltaje de la fuente.
Solución	• Sustituya la lámpara.	• Instale la lámpara si no está instalada. • Si el indicador todavía está parpadeando de color rojo incluso después de instalar la unidad de la lámpara, póngase en contacto con su distribuidor.	• Espere un momento hasta que se enfríe la lámpara luminosa y después encienda la alimentación.	• Gire el interruptor <MAIN POWER> a <OFF> (➡ página 57), y póngase en contacto con su distribuidor.

*1 El indicador luminoso se enciende en rojo cuando la lámpara está apagado y se enciende en naranja cuando la lámpara está encendida.
*2 800 horas al usar la Unidad de reemplazo de la lámpara (para el modo retrato) opcional (núm. de modelo: ET-LAD120P (1 pz), ET-LAD120PW (2 pzs)) (cuando [ALIM.LÁMPARA] está ajustado en [NORMAL]).

Nota

- Si los indicadores de la lámpara <LAMP1>/<LAMP2> continúan encendidos o parpadean después de aplicar las medidas descritas, pida a su distribuidor que repare la unidad.

Indicador de temperatura <TEMP>

Estado del indicador	Encendido en rojo		Parpadeando en rojo (2 veces)	Parpadeando en rojo (3 veces)
Estado	Estado de calentamiento	La temperatura interna es alta (advertencia).	La temperatura interna es alta (estado en espera).	El ventilador de enfriamiento se ha detenido.
Causa	• ¿Encendió el equipo cuando la temperatura era baja (0 °C (32 °F))?	• ¿Se encuentra el orificio de entrada/salida de aire bloqueado? • ¿Es alta la temperatura ambiental? • ¿Está encendido el indicador del filtro <FILTER>?		—
Solución	• Espere al menos cinco minutos en el estado actual. • Instale el proyector en un lugar con una temperatura ambiental de operación entre 0 °C (32 °F) y 45 °C (113 °F)*1.	• Quite cualquier objeto que esté bloqueando el orificio de entrada/salida de aire. • Instale el proyector en un lugar con una temperatura ambiental de operación entre 0 °C (32 °F) y 45 °C (113 °F)*1. • No utilice el proyector a 2 700 m (8 858') o más por encima del nivel del mar. • Limpie o sustituya el filtro de aire. (➡ página 163)		• Coloque el interruptor <MAIN POWER> en <OFF> (➡ página 57) y póngase en contacto con su distribuidor.

*1 Al usar el proyector en altitudes elevadas (1 400 m (4 593') – 2 700 m (8 858') sobre el nivel del mar), la temperatura ambiental de operación debe ser de entre 0 °C (32 °F) y 40 °C (104 °F). Si utiliza la Unidad de reemplazo de la lámpara (para el modo retrato), la temperatura ambiental de operación debe estar entre 0 °C (32 °F) y 40 °C (104 °F) al usar el proyector en elevaciones inferiores 1 400 m (4 593') sobre el nivel del mar y entre 0 °C (32 °F) y 35 °C (95 °F) al usar el proyector en altitudes elevadas.

Nota

- Si el indicador de temperatura <TEMP> continúa encendido o parpadea después de aplicar las medidas descritas, pida a su distribuidor que repare la unidad.
- Si se usa el proyector con los siguientes dos ajustes, la emisión de luz podría disminuir en aprox. un 20 % para proteger el proyector cuando la temperatura ambiental de operación alcance los 40 °C (104 °F) o más (35 °C (95 °F) o más cuando [MODO GRAN ALTITUD] está ajustado en [SÍ]).
  - Cuando [SELECCIÓN DE LÁMPARA] está ajustado en [DUAL] en el menú
  - Cuando [ALIM.LÁMPARA] está ajustado en [NORMAL] en el menú

Indicador de filtro <FILTER>

Estado del indicador	Encendido en rojo			Parpadeando en rojo
Estado	El filtro está bloqueado. La temperatura dentro o fuera del proyector es anormalmente alta.			La caja del filtro de aire no está colocada.
Causa	• ¿Está sucio el filtro de aire?	• ¿Se encuentra el orificio de entrada/salida de aire bloqueado?	• ¿Está ajustado [MODO GRAN ALTITUD] correctamente?	• ¿Está colocada la caja del filtro de aire?
Solución	• Limpie o sustituya el filtro de aire. (➡ página 163)	• Quite cualquier objeto que esté bloqueando el orificio de entrada/salida de aire.	• Al usar el proyector en altitudes elevadas de entre 1 400 m (4 593') y 2 700 m (8 858') sobre el nivel del mar, ajuste [MODO GRAN ALTITUD] (➡ página 111) en [SÍ]. • No utilice el proyector a 2 700 m (8 858') o más por encima del nivel del mar.	• Coloque la caja del filtro de aire.

Nota

- Si el indicador del filtro <FILTER> continúa encendido o parpadea después de aplicar las medidas descritas, pida a su distribuidor que repare la unidad.
- Si la caja del filtro de aire no está colocada cuando se enciende el proyector, el indicador del filtro <FILTER> parpadea en rojo y el proyector se apaga diez minutos después.

Mantenimiento/Sustitución

Antes de realizar operaciones de mantenimiento/sustitución

- Asegúrese de apagar la alimentación antes de realizar operaciones de mantenimiento en el proyector o sustituir la unidad. (➡ páginas 54, 57)
- Al apagar el proyector, asegúrese de seguir los procedimientos descritos en “Apagado del proyector” (➡ página 57).

Mantenimiento

Gabinete externo

Limpie la suciedad y el polvo con un paño suave y seco.

- Si la suciedad es persistente, moje el paño con agua y escúrralo completamente antes de limpiar. Seque el proyector con un paño seco.
- No utilice benceno, diluyente, alcohol isopropilo ni otros disolventes o limpiadores domésticos. De lo contrario, podría dañar el gabinete externo.
- Al utilizar paños de limpieza tratados químicamente, siga las instrucciones descritas en sus envoltorios.

Superficie delantera de la lente

Limpie la suciedad y el polvo de la superficie delantera de la lente con un paño limpio y suave.

- No use un paño que tenga mucha pelusa, polvo o contenga aceite/agua.
- Como la lente es delicada, no aplique demasiada fuerza al limpiarla.

Atención

- La lente es de cristal. Los impactos o la fuerza excesiva durante la limpieza podrían rayar la superficie. Manipúlela con cuidado.

Filtro de aire

Realice el mantenimiento del filtro de aire en los casos siguientes.

- El filtro de aire se bloquea con el polvo y provoca la aparición del mensaje de sustitución del filtro en la pantalla y que el indicador de filtro <FILTER> se encienda en rojo.

Extracción del filtro de aire

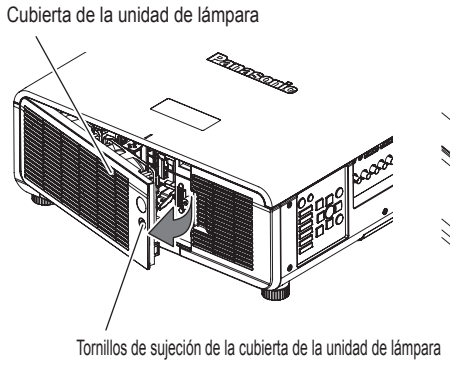

Figura 1

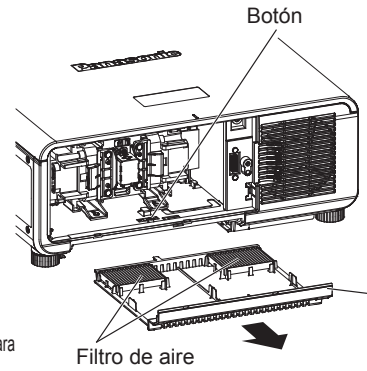

Figura 2

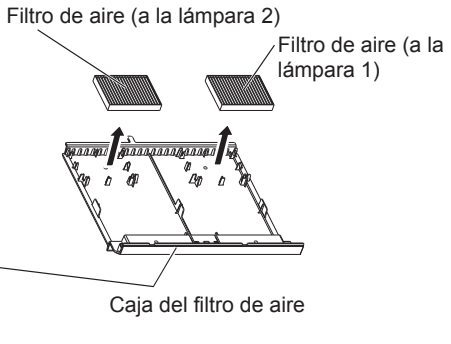

Figura 3

1) Quite la cubierta de la unidad de lámpara. (Figura 1)

- Use un destornillador Philips para girar el tornillo de sujeción de la cubierta de la unidad de lámpara (x1) en el sentido contrario al de las manecillas del reloj hasta que gire libremente y, después, abra lentamente la cubierta de la unidad de lámpara en la dirección de la flecha.
- Si abre la cubierta de la unidad de la lámpara demasiado rápido, podría estropearla.
- Si afloja el tornillo de sujeción de la cubierta de la unidad de lámpara con el proyector instalado hacia arriba en dirección vertical, la cubierta de la unidad de la lámpara podría ceder a su propio peso y la unidad de la lámpara podría caerse.

2) Extraiga la caja del filtro de aire. (Figura 2)

- Extraiga la caja del filtro de aire del proyector mientras pulsa el botón en el proyector.

3) Saque el filtro de aire de la caja del filtro de aire. (Figura 3)

Limpieza del filtro de aire

Extraiga el filtro de aire siguiendo el procedimiento descrito en “Extracción del filtro de aire”.

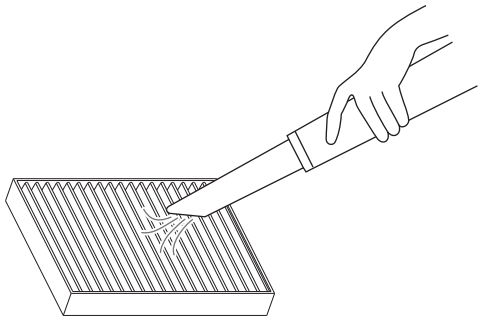

1) Limpie el filtro de aire.

- Limpie el polvo del filtro de aire con un aspirador.

Colocación del filtro de aire

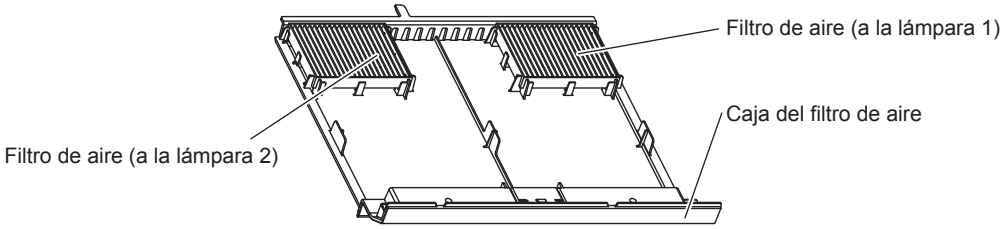

Figura 1

1) Coloque el filtro de aire. (Figura 1)

- Inserte el filtro de aire en el reborde de la caja de filtro con seguridad.

2) Acople la caja de filtro de aire al proyector.

- Inserte la caja del filtro de aire con seguridad hasta que oiga un clic.

3) Coloque la cubierta de la unidad de lámpara.

- Cierre la cubierta de la unidad de lámpara en el orden inverso del paso **1)** de “Extracción del filtro de aire”.
- Monte la cubierta de la unidad de la lámpara de modo que el conector de la cubierta de la unidad de la lámpara quede insertado de forma segura en el conector de alimentación del ventilador.
- Utilice un destornillador Philips para apretar firmemente el tornillo de la fijación de la unidad de la lámpara (x1).
- Asegúrese de montar la cubierta de la unidad de la lámpara con seguridad.

Nota

- Asegúrese de que la caja del filtro de aire esté colocada correctamente antes de usar el proyector. Si no está instalada acoplada, el proyector succionará la suciedad y el polvo provocando un funcionamiento erróneo.
- Si utiliza el proyector sin montar la caja del filtro de aire, el indicador de filtro <FILTER> parpadea en rojo y aparece un mensaje en la pantalla de proyección durante aproximadamente 30 segundos.
- No utilice agua al limpiar el filtro de aire. El lavado con agua puede reducir la capacidad de absorción de polvo.
- Si no ha conseguido eliminar todo el polvo con la limpieza, ha llegado el momento de cambiar el filtro de aire.
  El filtro de aire de sustitución (TMZX5209) es un accesorio opcional (pieza de recambio). Para adquirir el producto, póngase en contacto con su distribuidor.
  Se proporciona un filtro de aire para la Unidad de reemplazo de la lámpara opcional (núm. de modelo: ET-LAD120 (1 pz)) y la Unidad de reemplazo de la lámpara (para el modo retrato) opcional (núm. de modelo: ET-LAD120P (1 pz)) y dos filtros de aire con la Unidad de reemplazo de la lámpara opcional (núm. de modelo: ET-LAD120W (2 pzs)) y la Unidad de reemplazo de la lámpara (para el modo retrato) opcional (núm. de modelo: ET-LAD120PW (2 pzs)).

Reemplazo de la unidad

Unidad de lámpara

La lámpara es un componente consumible. Consulte “Cuándo se debe reemplazar la unidad de lámpara” (➡ página 165) para más detalles sobre el ciclo de sustitución.

Para comprar la Unidad de reemplazo de la lámpara opcional (núm. de modelo: ET-LAD120 (1 pz), ET-LAD120W (2 pzs)) y la Unidad de reemplazo de la lámpara (para el modo retrato) opcional (núm. de modelo: ET-LAD120P (1 pz), ET-LAD120PW (2 pzs)), póngase en contacto con su distribuidor.

Se recomienda que solicite a un técnico cualificado que cambie la unidad de lámpara. Póngase en contacto con su distribuidor.

Advertencia

Sustituya la unidad de la lámpara una vez que la lámpara se haya enfriado (después de esperar por lo menos una hora).
La elevada temperatura debajo de la cubierta puede provocar quemaduras.

Control de la unidad de la lámpara sustituida

1) Revise el estado de los indicadores de la lámpara <LAMP1>/<LAMP2>.

- La unidad de la lámpara correspondiente al indicador de la lámpara que se enciende en rojo debe sustituirse.

Notas sobre el reemplazo de la unidad de lámpara

- Es necesario un destornillador Philips para reemplazar la unidad de lámpara.
- Debido a que la lámpara luminosa está hecha de vidrio, puede romperse si se deja caer o si se golpea con un objeto duro. Manipúlela con cuidado.
- No desmonte o modifique la lámpara.
- Al sustituir la lámpara, asegúrese de sujetarla con la manija ya que su superficie es puntiaguda y su forma saliente.
- La lámpara puede romperse. Sustituya la lámpara con cuidado para evitar que los fragmentos de cristal se dispersen. Durante la instalación del proyector en el techo, no trabaje justo debajo de la lámpara ni realice operaciones mientras su cara esté situada cerca de la lámpara.
- La lámpara contiene mercurio. Al desechar las unidades de lámpara usadas, contacte a su autoridad local o a su comerciante para un método de desecho correcto.

Atención

- Panasonic no asume ninguna responsabilidad por ningún daño o error de funcionamiento del producto derivado del uso de unidades de lámpara no fabricadas por Panasonic. Utilice solo unidades de lámpara especificadas.
- Para el modo retrato, utilice la Unidad de reemplazo de la lámpara (para el modo retrato).
- No utilice la Unidad de reemplazo de la lámpara (para el modo retrato) y la unidad de la lámpara normal juntas.
- Utilice la Unidad de reemplazo de la lámpara (para el modo retrato) solamente cuando instale el proyector en el modo retrato.

Nota

- Los números de modelo de los accesorios y los accesorios opcionales están sujetos a cambios sin previo aviso.

Cuándo se debe reemplazar la unidad de lámpara

La lámpara es un componente consumible. Su brillo disminuye gradualmente con el tiempo, por lo que es necesario reemplazarla con regularidad. La duración estimada antes de su sustitución es de 3 000 horas, pero la lámpara puede fundirse antes de llegar a las 3 000 horas, en función de las características individuales de la lámpara, de las condiciones de uso y del entorno de la instalación. Se recomienda tener a punto una Unidad de reemplazo de la lámpara.
Si continúa utilizando la lámpara después de llegar a las 3 000 horas, la lámpara se apaga automáticamente después de aproximadamente 10 minutos, ya que puede provocar problemas de funcionamiento en el proyector.

	Menú en pantalla REEMPLAZAR LA LÁMPARA	**Indicador de la lámpara** 1 LAMP 2
Más de 2 800 horas	El mensaje se visualiza durante 30 segundos. Al pulsar cualquier botón en el panel de control o en el mando a distancia en los primeros 30 segundos se eliminará el mensaje.	El indicador se enciende de color rojo incluso durante el modo de espera. (Solamente se enciende la lámpara correspondiente.)
Más de 3 000 horas	El mensaje se visualiza hasta que pulse cualquier botón.	

Nota

- Para realizar una previsión sobre el momento de sustituir la lámpara, controle el tiempo de uso de la lámpara mostrado en [LÁMPARA1] y [LÁMPARA2] en [ESTADO] (➡ página 121).
- 3 000 horas son solamente una orientación para la sustitución y no un tiempo garantizado.
- La duración estimada antes de sustituir la Unidad de reemplazo de la lámpara (para el modo retrato) es de 1 000 horas. El mensaje en pantalla de sustitución de la lámpara aparece después de 800 horas.

Cómo sustituir la unidad de la lámpara

Atención

- Cuando se monte el proyector en el techo, no realice ninguna tarea con la cara cerca de la lámpara.
- Utilice el mismo tipo de unidad de la lámpara para ambas lámparas.
- Asegúrese de montar la lámpara y la cubierta de la unidad de lámpara de forma segura.
- Si la unidad de la lámpara no está instalada correctamente, quítela y después insértela lentamente. Si la inserta demasiado rápido o forzándola, el conector podría romperse.

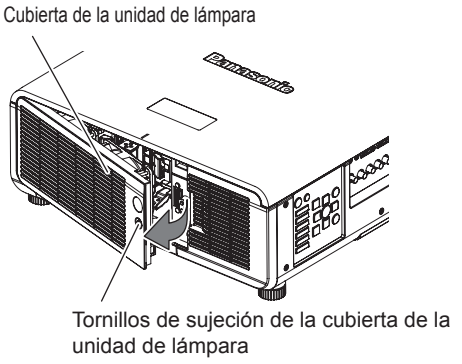

Figura 1

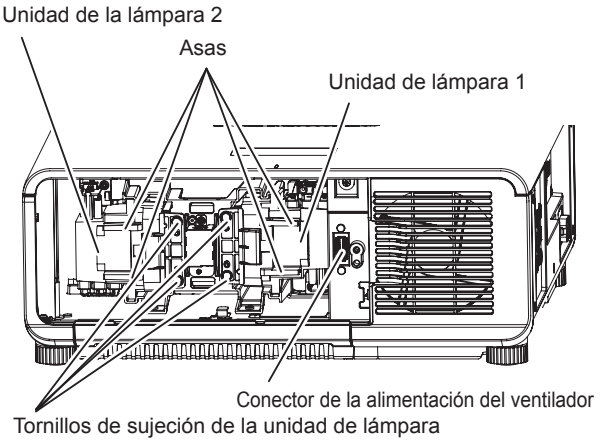

Figura 2

1) Sitúe el interruptor <MAIN POWER> en <OFF> y desconecte la toma de corriente de la clavija de alimentación.

- Espere por lo menos una hora y compruebe si la unidad de la lámpara se ha enfriado.

2) Quite la cubierta de la unidad de lámpara. (Figura 1)

- Use un destornillador Philips para girar el tornillo de sujeción de la cubierta de la unidad de lámpara (x1) en el sentido contrario al de las manecillas del reloj hasta que gire libremente y, después, abra lentamente la cubierta de la unidad de lámpara en la dirección de la flecha.
- Si abre la cubierta de la unidad de la lámpara demasiado rápido, podría estropearla.
- Si afloja el tornillo de sujeción de la cubierta de la unidad de la lámpara con el proyector instalado hacia arriba en dirección vertical, la cubierta de la unidad de la lámpara podría ceder a su propio peso y la unidad de la lámpara podría caerse.

3) Quite la unidad de la lámpara. (Figura 2)

- Utilice un destornillador Philips para girar los tornillos de sujeción de la unidad de la lámpara (x2) en el sentido contrario al de las manecillas del reloj hasta que giren libremente y, después, quite la unidad de la lámpara.
- Sujete las asas de la unidad de la lámpara y extráigala en línea recta.

4) Presione la nueva lámpara prestando atención a la posición de inserción.

- Si la unidad de la lámpara no está instalada correctamente, quítela y después insértela lentamente. Si la inserta demasiado rápido o forzándola, el conector podría romperse.

5) Utilice un destornillador Philips para apretar firmemente los tornillos de sujeción de la unidad de la lámpara (x2 cada uno).

- Asegúrese de montar la unidad de la lámpara con seguridad.

6) Coloque la cubierta de la unidad de lámpara.

i) Cierre la cubierta de la unidad de la lámpara en el paso **2)** en el orden inverso.

- Monte la cubierta de la unidad de la lámpara de modo que el conector de la cubierta de la unidad de la lámpara quede insertado de forma segura en el conector de alimentación del ventilador.

ii) Utilice un destornillador Philips para apretar firmemente el tornillo de la fijación de la unidad de la lámpara (x1).

- Asegúrese de montar la cubierta de la unidad de la lámpara con seguridad.

Nota

- Cuando reemplace la unidad de la lámpara por una nueva, el proyector reinicia el tiempo de uso total de la unidad de la lámpara automáticamente.

Filtro de aire

Cuando el polvo no desaparece después de la limpieza, indica que ha llegado la hora de cambiar el filtro.

El filtro de aire para la sustitución (TMZX5209) es uno de los accesorios opcionales (pieza de recambio). Para adquirir el producto, póngase en contacto con su distribuidor.

Al sustituir la lámpara, sustituya también el filtro de aire correspondiente.

Se proporciona un filtro de aire para la Unidad de reemplazo de la lámpara opcional (núm. de modelo: ET-LAD120 (1 pz)) y la Unidad de reemplazo de la lámpara (para el modo retrato) opcional (núm. de modelo: ET-LAD120P (1 pz)) y dos filtros de aire con la Unidad de reemplazo de la lámpara opcional (núm. de modelo: ET-LAD120W (2 pzs)) y la Unidad de reemplazo de la lámpara (para el modo retrato) opcional (núm. de modelo: ET-LAD120PW (2 pzs)).

Sustitución del filtro de aire

Atención

- Asegúrese de apagar la alimentación antes de sustituir el filtro de aire.
- Al montar el filtro de aire, asegúrese de que el proyector está colocado en una posición estable y realice la operación en un lugar seguro, donde la unidad no pueda sufrir daños aunque se le caiga el filtro de aire.

1) Quite el filtro de aire.

- Consulte “Extracción del filtro de aire” (➡ página 163).

2) Sustituya el filtro de aire por uno nuevo e instale la caja del filtro de aire en el proyector.

- Consulte “Colocación del filtro de aire” (➡ página 164).

Atención

- Al encender el proyector, asegúrese de que el filtro de aire está instalado. Si no está instalada acoplada, el proyector succionará la suciedad y el polvo provocando un funcionamiento erróneo.
- Si utiliza el proyector sin montar la caja del filtro de aire, el indicador de filtro <FILTER> parpadea en rojo y aparece un mensaje en la pantalla de proyección durante aproximadamente 30 segundos.

Solución de problemas

Revise los siguientes puntos. Para más detalles, consulte las páginas correspondientes.

Problemas	Puntos que se tienen que verificar	Página
La alimentación no se enciende.	• ¿Está insertada firmemente la clavija de alimentación en la toma de corriente?	—
	• ¿El interruptor <MAIN POWER> está establecido en <OFF>?	57
	• ¿Recibe electricidad la toma de corriente?	—
	• ¿Los disyuntores de circuito están activados?	—
	• ¿Se encienden o parpadean el indicador de la lámpara <LAMP1>/<LAMP2> o el indicador de temperatura <TEMP>?	161
	• ¿Está montada la cubierta de la unidad de la lámpara?	166
No se visualizan imágenes.	• ¿Ha realizado correctamente las conexiones a los dispositivos externos?	48
	• ¿Es correcto el ajuste de selección de entrada?	62
	• ¿El ajuste [BRILLO] está en el valor mínimo?	72
	• ¿El dispositivo externo que está conectado al proyector funciona correctamente?	—
	• ¿Se encuentra en uso la función shutter?	61
	• Si el indicador de alimentación <ON (G)/STANDBY (R)> parpadea en rojo, póngase en contacto con su distribuidor.	—
	• ¿Está la tapa de la lente todavía acoplada a la lente?	55
La imagen aparece borrosa.	• ¿Está correctamente ajustado el enfoque del lente?	58
	• ¿Es apropiada la distancia de proyección?	32
	• ¿Está sucia la lente?	18
	• ¿Está instalado el proyector de forma perpendicular a la pantalla?	—
El color es pálido o grisáceo.	• ¿Está [COLOR] o [TINTE] ajustado correctamente?	72
	• ¿Está ajustado correctamente el dispositivo externo conectado al proyector?	48
	• ¿Está el cable RGB dañado?	—
El mando a distancia no responde.	• ¿Se han agotado las pilas?	—
	• ¿Las pilas están bien colocadas teniendo en cuenta la polaridad?	28
	• ¿Hay obstrucciones entre el mando a distancia y el receptor de señales del mando a distancia del proyector?	24
	• ¿El mando a distancia se utiliza fuera de su margen de operación efectivo?	24
	• ¿Otro tipo de fuentes de luz, como luces fluorescentes, afectan la proyección?	25
	• ¿El ajuste [MANDO A DISTANCIA] en [CONTROL DE INICIO DE DISPOSITIVO] está establecido en [DESHABILITADO]?	134
	• ¿Se ha usado el terminal <REMOTE 2 IN> para el control de contacto?	181
	• ¿Se ha realizado correctamente la operación de ajuste del número de ID?	28
La pantalla de menú no aparece.	• ¿Se encuentra apagada la función de visualización de menú en pantalla (oculto)?	103
Los botones del panel de control no funcionan.	• ¿El ajuste [PANEL DE CONTROL] en [CONTROL DE INICIO DE DISPOSITIVO] está establecido en [DESHABILITADO]?	134
	• ¿Se ha usado el terminal <REMOTE 2 IN> para el control de contacto?	181
La imagen no se visualiza correctamente.	• ¿La selección de [SELECTOR DEL SISTEMA] es correcta?	76
	• ¿Existe un problema con la cinta de vídeo o con otras fuentes de imagen?	—
	• ¿Se está recibiendo una señal que no es compatible con el proyector?	183
No aparece la imagen enviada desde un ordenador.	• ¿Es demasiado largo el cable? (Utilice cables D-Sub de 10 m (32'10") o más cortos.)	—
	• ¿Está configurada correctamente la salida de vídeo externa del ordenador portátil? (Por ejemplo, los ajustes de la salida externa pueden modificarse pulsando “Fn” + “F3” o “Fn” + “F10” simultáneamente. Como el método varía dependiendo del tipo de ordenador, consulte el manual del usuario entregado con su ordenador.)	—
No aparece la imagen de la salida DVI-D del ordenador.	• ¿El ajuste [DVI-D IN] está establecido en [EDID3] o [EDID2:PC]?	101
	• Quizás sea necesario actualizar el controlador del acelerador de gráficos del ordenador a la última versión.	—
	• Es posible que tenga que reiniciar el ordenador después de realizar la configuración de [DVI-D IN].	101
El vídeo enviado desde un dispositivo compatible con HDMI no aparece o aparece alterado.	• ¿El cable HDMI está bien conectado?	48
	• Apague y encienda la alimentación del proyector y del dispositivo externo.	—
	• ¿Se está recibiendo una señal que no es compatible con el proyector?	183

Problemas	Puntos que se tienen que verificar	Página
No puede controlar el proyector con Art-Net.	• ¿Son correctas las conexiones entre el cable transmisor de par trenzado y el proyector o un dispositivo externo?	—
	• ¿El ajuste de [Art-Net] es [ENCENDIDO]?	140
	• ¿Los ajustes de [DIRECCIÓN PUERTO] y [DIRECCIÓN INICIO] son correctos?	140
La imagen de la entrada DIGITAL LINK no se visualiza.	• ¿Son correctas las conexiones entre el cable transmisor de par trenzado y el proyector o un dispositivo externo?	—
	• ¿Está [MODO DIGITAL LINK] ajustado en [AUTO] o [DIGITAL LINK]? ¿Está ajustado en [ETHERNET]?	137
	• ¿Está recibiendo una señal no compatible con un cable transmisor de par trenzado?	—
El modo 3D no funciona.	• ¿El ajuste [FORMATO ENTRADA 3D] de [AJUSTES 3D] es correcto?	92
	• Compruebe la configuración de las gafas 3D.	—
	• ¿Se está recibiendo una señal compatible con el proyector?	185
Se invierten las imágenes izquierdas y derechas (no se muestran correctamente).	• ¿Están sincronizados los dispositivos? Compruebe la configuración de las gafas 3D.	—
	• Cambie la configuración de [CONMUTAR IZDA / DCHA] de [AJUSTES 3D].	94
La imagen de las gafas 3D parpadea.	• ¿Está dentro del rango de recepción?	—
Las gafas 3D no funcionan.	• ¿Se han agotado las pilas de las gafas 3D? Si utiliza gafas 3D recargables, recárguelas. Si utiliza gafas 3D que funcionan con pilas, cámbielas.	—
	• ¿Es correcta la configuración de [AJUSTES 3D]?	91

Atención

- Si persisten los problemas después de verificar los puntos anteriores, póngase en contacto con su distribuidor.

Capítulo 6 Apéndice

Este capítulo está centrado en las especificaciones y el servicio posventa del proyector.

Información técnica

Protocolo PJLink

La función de red de este proyector es compatible con PJLink clase 1, y se puede usar el protocolo PJLink para realizar ajustes en el proyector, así como las operaciones de solicitud del estado del proyector desde un ordenador.

Comandos de control

La siguiente tabla detalla los comandos del protocolo PJLink que se pueden usar para controlar el proyector.

- Los caracteres x en tablas son caracteres no específicos.

Comando	Detalles de control	Cadena del parámetro/de vuelta	Información		
POWR	Control de suministro de energía	0 1	Modo en espera Encendido		
POWR?	Solicitud de estado de suministro de energía	0 1 2 3	Modo en espera Encendido Preparación para el apagado del proyector Calentamiento		
INPT	Selección de entrada	11 12 21 31 32 33 34	RGB1 RGB2 VIDEO DVI-D HDMI DIGITAL LINK SDI (sólo para PT-DZ870E)		
INPT?	Solicitud de selección de entrada				
AVMT	Control de shutter	30	Función del obturador apagada (obturador abierto)		
AVMT?	Solicitud de estado de shutter	31	Función del obturador activada (obturador cerrado)		
ERST?	Solicitud de estado de error	xxxxxx	1.er byte	Indica los errores del ventilador y muestra 0 - 2.	• 0 = ningún error detectado • 1 = advertencia • 2 = error
			2.º byte	Indica los errores de la lámpara y muestra 0 - 2.	
			3.er byte	Indica los errores de la temperatura y muestra 0 - 2.	
			4.º byte	Indica los errores de apertura de la cubierta y muestra 0 - 2.	
			5.º byte	Indica errores del filtro y muestra 0 - 2.	
			6.º byte	Indica otros errores y muestra 0 - 2.	
LAMP?	Solicitud de estado de lámpara	xxxxxxxxxxxx	Primeros dígitos (1 - 5): tiempo de uso de la lámpara 1 Segundo dígito: 0 = lámpara 1 apagada, 1 = lámpara 1 encendida Terceros dígitos (1 - 5): tiempo de uso de la lámpara 2 Cuarto dígito: 0 = lámpara 2 apagada, 1 = lámpara 2 encendida		
INST?	Solicitud de lista de selección de entrada	11 12 21 31 32 33 34	Sólo para PT-DZ870E		
		11 12 21 31 32 33	Sólo para PT-DW830E, PT-DX100E		
NAME?	Solicitud de nombre de proyector	xxxxx	Muestra el nombre configurado en [NOMBRE PROYECTOR] de [NETWORK SETUP].		
INF1?	Solicitud de nombre de fabricante	Panasonic	Muestra el nombre del fabricante.		
INF2?	Solicitud de nombre de modelo	DZ870 DW830 DX100	Muestra el nombre del modelo.		
INF0?	Otras solicitudes de información	xxxxx	Muestra información como el número de versión.		
CLSS?	Solicitud de información de clase	1	Muestra la clase de PJLink.		

Autenticación de seguridad de PJLink

La contraseña usada para PJLink es la misma que la contraseña configurada para control web.

Al usar el proyector sin la autenticación de seguridad, no establezca una contraseña para control web.

- Para obtener más información acerca de PJLink, visite el sitio web de “Japan Business Machine and Information System Industries Association”.

  URL http://pjlink.jbmia.or.jp/english/

Uso de la función Art-Net

La función de red del proyector es compatible con la función Art-Net y el protocolo Art-Net puede controlar el ajuste del controlador DMX, mientras que el ajuste del proyector se controla con el software de la aplicación.

DEFINICIÓN DEL CANAL

La tabla siguiente enumera las definiciones de canal usadas para controlar el proyector con la función Art-Net.

Canal	Detalles de control	Acción		Parámetro	Información
1	Control de shutter	OBTURADOR:ABRIR		0-63	
		Ninguna acción		64-191	
		OBTURADOR:CERRAR		192-255	
2	Selección de entrada	Ninguna acción		0-7	
		RGB1		8-15	
		RGB2		16-23	
		VIDEO		24-31	
		DVI-D		32-39	
		HDMI		40-47	
		DIGITAL LINK		48-55	
		SDI (sólo para PT-DZ870E)		56-63	
		Ninguna acción		64-127	
		Ejecución de P IN P, USUARIO1		128-135	
		Ejecución de P IN P, USUARIO2		136-143	
		Ejecución de P IN P, USUARIO3		144-151	
		Ninguna acción		152-255	
3	Selección de función de la lente	Ninguna acción		0-15	
		Desplazamiento H de la lente		16-31	Realice el ajuste junto con “Ajuste de la lente” del canal 4.
		Desplazamiento V de la lente		32-47	
		Enfoque de la lente		48-63	
		Zoom de la lente		64-79	
		Desplazamiento a la posición inicial		80-95	Realice el ajuste junto con “Ejecución de acción de control” del canal 4.
		Ninguna acción		96-255	
4	Control de la lente	Ajuste de la lente	(–) Alta velocidad	0-31	
			(–) Baja velocidad	32-63	
			(–) Ajuste preciso	64-95	
		Parada del ajuste		96-127	
		Ajuste de la lente	(+) Ajuste preciso	128-159	
			(+) Baja velocidad	160-191	
			(+) Alta velocidad	192-223	
		Ejecución de acción de control		224-255	
5	Control de suministro de energía	Modo en espera		0-63	
		Ninguna acción		64-191	
		Encendido		192-255	

Canal	Detalles de control	Acción	Parámetro	Información
6	Ajuste de volumen ligero	100 %	0	Puede configurarse en 256 pasos entre 100 % y 0 %.
		...	...	
		0 %	255	
7	Bloqueo	Operación no disponible	0-127	Cuando la opción “Operación no disponible” está ajustada, no pueden realizarse operaciones con ninguno de los canales.
		Operación disponible	128-255	
8	Ajuste del tiempo del fundido de entrada	0.0s	0-15	Realice el ajuste junto con el canal 1.
		0.5s	16-31	
		1.0s	32-47	
		1.5s	48-63	
		2.0s	64-79	
		2.5s	80-95	
		3.0s	96-111	
		3.5s	112-127	
		4.0s	128-143	
		5.0s	144-159	
		7.0s	160-175	
		10.0s	176-191	
		Ninguna acción	192-255	
9	Ajuste del tiempo del fundido de salida	0.0s	0-15	Realice el ajuste junto con el canal 1.
		0.5s	16-31	
		1.0s	32-47	
		1.5s	48-63	
		2.0s	64-79	
		2.5s	80-95	
		3.0s	96-111	
		3.5s	112-127	
		4.0s	128-143	
		5.0s	144-159	
		7.0s	160-175	
		10.0s	176-191	
		Ninguna acción	192-255	
10	Máscara personalizada	NO	0-31	Para utilizar esta función, hace falta el Kit de actualización opcional (núm. de modelo: ET-UK20).
		PC-1	32-63	
		PC-2	64-95	
		PC-3	96-127	
		Ninguna acción	128-255	
11	Geometría	NO	0-15	(Sólo para PT-DZ870E) Para utilizar PC-1, PC-2 o PC-3, es necesario el Kit de actualización opcional (núm. de modelo: ET-UK20).
		KEYSTONE	16-31	
		CURVATURA	32-47	
		PC-1	48-63	
		PC-2	64-79	
		PC-3	80-95	
		CORRECCIÓN ESQUINAS	96-111	
		Ninguna acción	112-255	

Nota

- Si el proyector se controla con el mando a distancia o el panel de control, o a través de comandos de control mientras se controla el proyector con la función Art-Net, el ajuste del controlador DMX y la aplicación informática pueden ser diferentes del estado del proyector. En este caso, configure el ajuste “Bloqueo” del canal 7 en “Operación no disponible” y, después, vuelva a seleccionar “Operación disponible”. Los controles de todos los canales se reflejarán al proyector.

Comandos de control mediante LAN

Cuando está configurada la contraseña de derechos de administrador de control web (modo de protección)

Conexiones

1) Obtenga la dirección IP y el número de puerto (valor inicial establecido = 1024) del proyector y solicite una conexión con el proyector.

- Puede obtener tanto la dirección IP como el número de puerto en la pantalla de menú del proyector.

Dirección IP	Consultar en el menú principal → [RED] → [ESTADO NETWORK]
Número de puerto	Consultar en el menú principal → [RED] → [NETWORK CONTROL] → [COMMAND PORT]

2) Compruebe la respuesta del proyector.

	Sección de datos	Blanco	Modo	Blanco	Sección de números aleatoria	Símbolo de terminación
Comando de ejemplo	“NTCONTROL” (cadena ASCII)	‘ ’ 0x20	‘1’ 0x31	‘ ’ 0x20	“zzzzzzzz” (número hexadecimal de código ASCII)	(CR) 0x0d
Longitud de datos	9 bytes	1 byte	1 byte	1 byte	8 bytes	1 byte

- Modo: 1 = modo de protección

3) Genere un valor hash de 32 bytes a partir de los siguientes datos usando el algoritmo MD5.

- “xxxxxx:yyyyy:zzzzzzzz”

xxxxxx	Nombre de usuario con derechos de administrador del control web (el nombre de usuario predeterminado es “admin1”)
yyyyy	Contraseña del usuario con derechos de administrador indicado arriba (la contraseña predeterminada es “panasonic”)
zzzzzzzz	Número aleatorio de 8 bytes obtenido en el paso **2)**

Método de transmisión de comando

Realice la transmisión usando los siguientes formatos de comando.

■ Datos transmitidos

	Encabezado			Sección de datos	Símbolo de terminación
Comando de ejemplo	Valor hash (Consulte el apartado “Conexiones” anterior).	‘0’ 0x30	‘0’ 0x30	Comandos de control (cadena ASCII)	(CR) 0x0d
Longitud de datos	32 bytes	1 byte	1 byte	Longitud indefinida	1 byte

■ Datos recibidos

	Encabezado		Sección de datos	Símbolo de terminación
Comando de ejemplo	‘0’ 0x30	‘0’ 0x30	Comandos de control (cadena ASCII)	(CR) 0x0d
Longitud de datos	1 byte	1 byte	Longitud indefinida	1 byte

■ Respuesta de error

	Cadena	Detalles	Símbolo de terminación
Mensaje	“ERR1”	Comando de control indefinida	(CR) 0x0d
	“ERR2”	Fuera del margen de parámetro	
	“ERR3”	Estado ocupado o período no aceptable	
	“ERR4”	Desconexión por tiempo o período no aceptable	
	“ERR5”	Longitud incorrecta de datos	
	“ERRA”	Contraseña incorrecta	
Longitud de datos	4 bytes	—	1 byte

Cuando no está configurada la contraseña de derechos de administrador de control web (modo sin protección)

Conexiones

1) Obtenga la dirección IP y el número de puerto (valor inicial establecido = 1024) del proyector y solicite una conexión con el proyector.

- Puede obtener tanto la dirección IP como el número de puerto en la pantalla de menú del proyector.

Dirección IP	Consultar en el menú principal → [RED] → [ESTADO NETWORK]
Número de puerto	Consultar en el menú principal → [RED] → [NETWORK CONTROL] → [COMMAND PORT]

2) Compruebe la respuesta del proyector.

	Sección de datos	Blanco	Modo	Símbolo de terminación
Comando de ejemplo	“NTCONTROL” (cadena ASCII)	‘ ’ 0x20	‘0’ 0x30	(CR) 0x0d
Longitud de datos	9 bytes	1 byte	1 byte	1 byte

- Modo: 0 = modo sin protección

Método de transmisión de comando

Realice la transmisión usando los siguientes formatos de comando.

■ Datos transmitidos

	Encabezado		Sección de datos	Símbolo de terminación
Comando de ejemplo	‘0’ 0x30	‘0’ 0x30	Comandos de control (cadena ASCII)	(CR) 0x0d
Longitud de datos	1 byte	1 byte	Longitud indefinida	1 byte

■ Datos recibidos

	Encabezado		Sección de datos	Símbolo de terminación
Comando de ejemplo	‘0’ 0x30	‘0’ 0x30	Comandos de control (cadena ASCII)	(CR) 0x0d
Longitud de datos	1 byte	1 byte	Longitud indefinida	1 byte

■ Respuesta de error

	Cadena	Detalles	Símbolo de terminación
Mensaje	“ERR1”	Comando de control indefinida	(CR) 0x0d
	“ERR2”	Fuera del margen de parámetro	
	“ERR3”	Estado ocupado o período no aceptable	
	“ERR4”	Desconexión por tiempo o período no aceptable	
	“ERR5”	Longitud incorrecta de datos	
	“ERRA”	Contraseña incorrecta	
Longitud de datos	4 bytes	—	1 byte

Terminal <SERIAL IN>/<SERIAL OUT>

El terminal <SERIAL IN>/<SERIAL OUT> del proyector está en conformidad con RS-232C de tal modo que el proyector se puede conectar y controlar desde un ordenador.

Conexión

● Proyector único

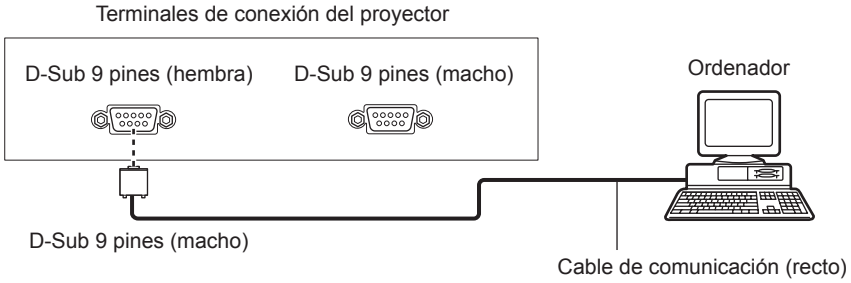

● Múltiples proyectores

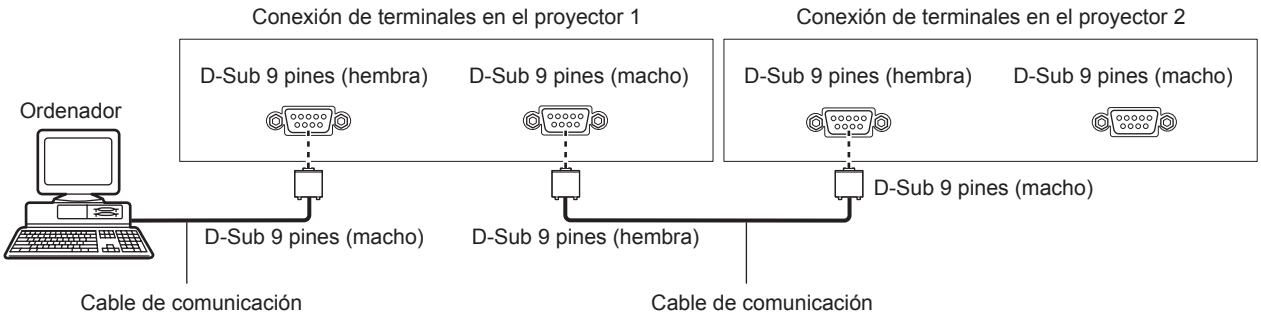

● Al establecer la conexión con dispositivos compatibles con DIGITAL LINK

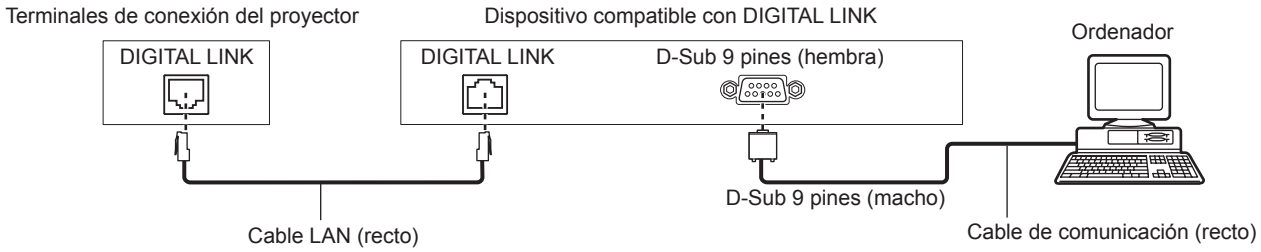

Nota

- El destino de [RS-232C] (➡ página 120) debe establecerse según el método de conexión.
- Al realizar la conexión con un dispositivo compatible con DIGITAL LINK, configure el ajuste del menú [SETUP PROYECTOR] → [MODO STANDBY] (➡ página 118) en [NORMAL] para controlar el proyector durante el modo en espera.
  Cuando [MODO STANDBY] está ajustado en [ECO], el proyector no puede controlarse durante el modo en espera.

Asignaciones de claves y nombres de señales

D-Sub 9 pines (hembra) Vista exterior	Núm. de pines	Nombre de señal	Detalles
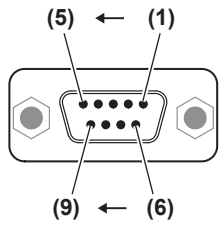	(1)	—	NC
	(2)	TXD	Datos transmitidos
	(3)	RXD	Datos recibidos
	(4)	—	NC
	(5)	GND	Masa
	(6)	—	NC
	(7)	CTS	Conectado internamente
	(8)	RTS	
	(9)	—	NC

D-Sub 9 pines (macho) Vista exterior	Núm. de pines	Nombre de señal	Detalles
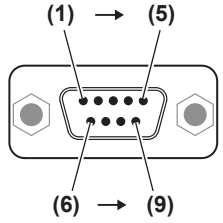	(1)	—	NC
	(2)	RXD	Datos recibidos
	(3)	TXD	Datos transmitidos
	(4)	—	NC
	(5)	GND	Masa
	(6)	—	NC
	(7)	RTS	Conectado internamente
	(8)	CTS	
	(9)	—	NC

Condiciones de comunicación (ajustes predeterminados de fábrica)

Nivel de señal	Conforme al estándar RS-232C
Método de sincronización	Asíncrona
Tasa de baudios	9 600 bps
Paridad	Ninguno
Longitud de caracteres	8 bits
Bit de parada	1 bit
Parámetro X	Ninguno
Parámetro S	Ninguno

Formato básico

La transmisión desde un ordenador empieza con STX y, después, se envían el ID, el comando, el parámetro y ETX, en este orden. Agregue parámetros teniendo en cuenta los detalles de control.

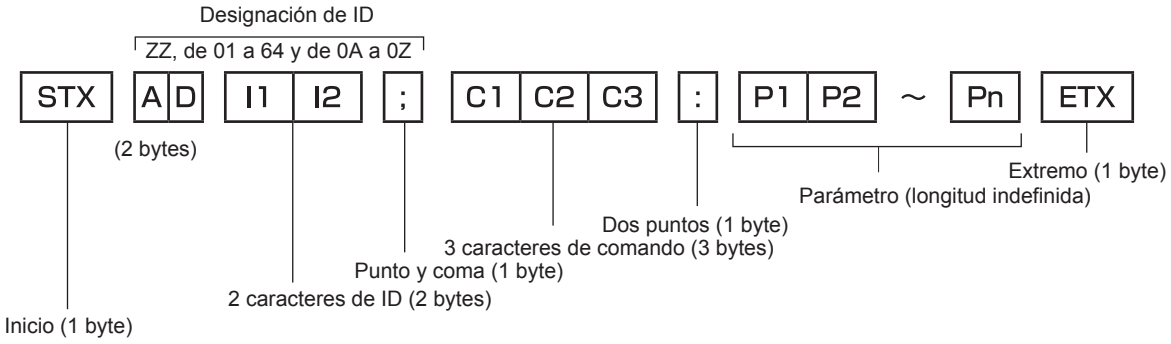

Formato básico (con comandos secundarios)

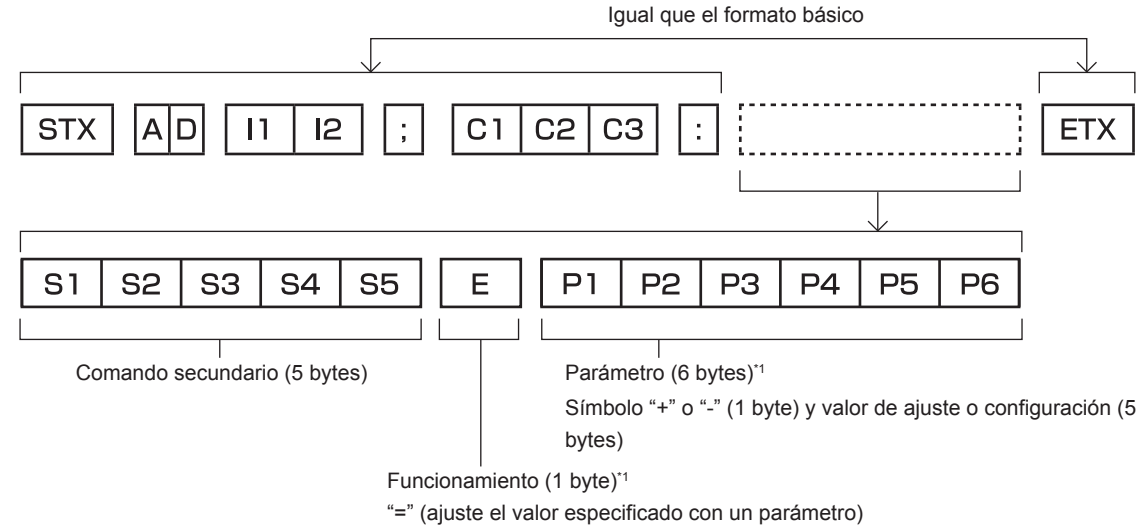

*1 Al transmitir un comando que no necesita ningún parámetro, la operación (E) y el parámetro no son necesarios.

Atención

- Cuando se envíe un comando después de que la lámpara empiece a iluminar, puede existir un retraso como respuesta o el comando podría no ejecutarse. Intente enviar o recibir cualquier comando después de 60 segundos.
- Al transmitir múltiples comandos, asegúrese de esperar hasta que hayan transcurrido 0,5 segundos después de haber recibido la respuesta del proyector antes de enviar el siguiente comando. Al transmitir un comando que no requiere un parámetro, los dos puntos (:) no son necesarios.

Nota

- Si no se puede ejecutar un comando, se envía la respuesta “ER401” del proyector al ordenador.
- Si se envía un parámetro no válido, se envía la respuesta “ER402” del proyector al ordenador.
- La transmisión de ID en RS-232C es compatible con ZZ (TODOS) y de 01 a 64, así como los grupos de 0A a 0Z.
- Si se envía un comando con un ID especificado, se enviará una respuesta al ordenador solamente en los casos siguientes.
  - Cuando coincide con el ID del proyector
  - El ajuste ID está establecido en TODOS y [RESPUESTA (ID TODO)] es [SÍ]
  - El ajuste ID está establecido en GRUPO y [RESPUESTA (ID GRUPO)] es [SÍ]
- STX y ETX son códigos de carácter. STX mostrado en hexadecimal es 02 y ETX mostrado en hexadecimal es 03.

Al controlarse múltiples proyectores

Al controlarse todos los múltiples proyectores

Al controlar múltiples proyectores juntos mediante RS-232C, realice los siguientes ajustes.

1) Ajuste un ID distinto para cada proyector.

2) Ajuste [RESPUESTA (ID TODO)] en [SÍ] solamente en un proyector.

3) Ajuste [RESPUESTA (ID TODO)] en [NO] en el resto de proyectores configurados en el paso 2).

Al controlarse todos los múltiples proyectores en unidad de grupo

Al controlar múltiples proyectores en unidad de grupo mediante RS-232C, realice los siguientes ajustes.

1) Ajuste un ID distinto para cada proyector.

2) Ajuste [RESPUESTA (ID GRUPO)] en [SÍ] solamente en un proyector.

3) Ajuste [RESPUESTA (ID GRUPO)] en [NO] en el resto de proyectores configurados en el paso 2).

Nota

- No habrá respuesta alguna si dos o más proyectores tienen [RESPUESTA (ID TODO)] ajustado en [SÍ].
- No habrá respuesta alguna si dos o más proyectores del mismo grupo tienen [RESPUESTA (ID GRUPO)] ajustado en [SÍ].
- Al ajustar múltiples proyectores, ajuste [RESPUESTA (ID TODO)] en [SÍ] solamente en un proyector de cada grupo.

Especificación del cable

Cuando se conecta a un ordenador

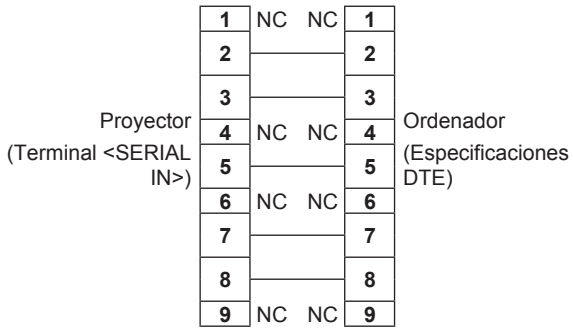

Al conectarse múltiples proyectores

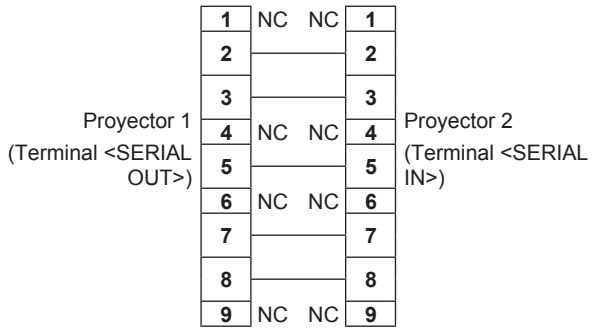

Comandos de control

La siguiente tabla muestra los comandos que se pueden usar para controlar el proyector usando un ordenador.

■ Comando de control del proyector

Comando	Detalles	Parámetro/cadena de respuesta	Información (parámetro)
PON	Encendido	—	Para verificar si la alimentación está encendida, use el comando “Solicitud de alimentación”.
POF	Alimentación en modo en espera		
QPW	Solicitud de alimentación	000 001	STANDBY Encendido
IIS	Cambio de la señal de entrada	VID RG1 RG2 DVI HD1 DL1 SD1	VIDEO RGB1 RGB2 DVI-D HDMI DIGITAL LINK SDI (sólo para PT-DZ870E)
QSL	Solicitud para seleccionar la lámpara	0 1 2 3	DUAL ÚNICA LÁMPARA1 LÁMPARA2
LPM	Selección de la lámpara	0 1 2 3	DUAL ÚNICA*1 LÁMPARA1 LÁMPARA2
Q$L	Solicitud de tiempo de uso acumulado de la lámpara	1 2	LÁMPARA1 LÁMPARA2 La respuesta es de 0000 a 4000.
OLP	Potencia de la lámpara	0 1	NORMAL ECO
OSH	Obturador	0	ABIERTO
QSH	Solicitud de estado de shutter	1	CERRADO
VSE	Cambio de relación de aspecto	0 1 2 5 6 9 10	ESTÁNDAR/VID AUTO 4:3 16:9 COMPLETO EXPANSIÓN H/V EXPANSIÓN H. EXPANSIÓN V.
QSE	Solicitud de configuración de relación de aspecto		
OPP	P IN P ejecutar	0 1 2 3	NO USUARIO1 USUARIO2 USUARIO3
QPP	P IN P solicitud de ajuste	0 1 2 3	NO USUARIO1 USUARIO2 USUARIO3
OCS	Cambio de memoria secundaria	01 - 96	Número de memoria secundaria
QSB	Solicitud de estado de memoria secundaria		

*1 Utilice la lámpara 1 o la lámpara 2, la que tenga un tiempo de uso más corto.

■ Comando de control del proyector (con comando secundario)

Comando	Comando secundario	Detalles	Información
VXX	RYCI1	RGB1 ajuste de entrada	+00000 = RGB/YP_BP_R, +00001 = Y/C

■ Comandos de control de la lente

Comando	Comando secundario	Detalles	Información
VXX	LNSI2	Desplazamiento de la lente H	+00000 = Ajuste preciso 1+, +00001 = Ajuste preciso 1–, +00100 = Ajuste preciso 2+, +00101 = Ajuste preciso 2–, +00200 = Ajuste aproximado+, +00201 = Ajuste aproximado–
VXX	LNSI3	Desplazamiento de la lente V	
VXX	LNSI4	Enfoque de la lente	
VXX	LNSI5	Zoom de la lente	

Terminal <REMOTE 2 IN>

Es posible controlar el proyector a distancia (por medio del contacto externo) desde un panel de control localizado lejos del proyector donde no se pueden alcanzar las señales del mando a distancia.

Utilice el terminal <REMOTE 2 IN> de los terminales de conexión del proyector para conectarlo en el panel de control.

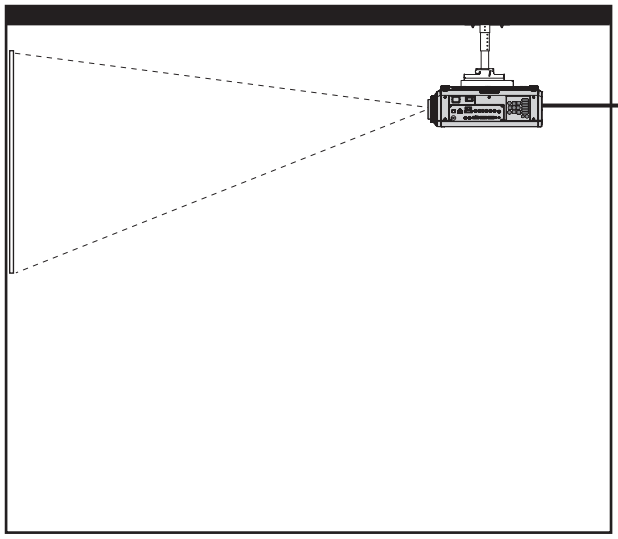

Instalación en salas de reunión, etc.

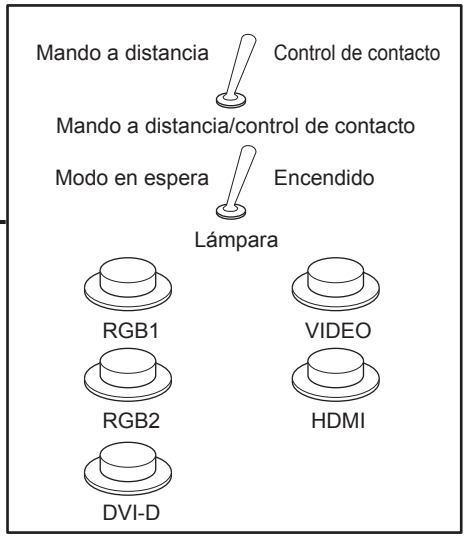

Tablero de control remoto en otra ubicación

Asignaciones de pines y nombres de señales

D-Sub 9 pines Vista exterior	Núm. de pines	Nombre de señal	Abierto (H)	Corto (L)
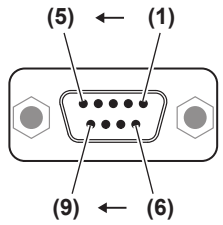	**(1)**	GND	—	GND
	(2)	POWER	APAGADO	ENCENDIDO
	(3)	RGB1	Otro	RGB1
	(4)	RGB2	Otro	RGB2
	(5)	VIDEO	Otro	VIDEO
	(6)	HDMI	Otro	HDMI
	(7)	DVI-D	Otro	DVI-D
	(8)	SHUTTER	APAGADO	ENCENDIDO
	(9)	RST/SET	Controlado con el mando a distancia	Controlado con el contacto externo

Atención

- Durante el control, asegúrese de puentear los pines (1) y (9).
- Cuando se puentean los pines (1) y (9), se deshabilitan los siguientes botones del panel de control y del mando a distancia. Los comandos de RS-232C y las funciones de red asociadas a estas funciones también se deshabilitan.
  - Botón de alimentación <|>, botón de modo en espera <⏻>, botón <SHUTTER>
- Cuando se puentean los pines (1) y (9), si se puentea cualquiera de los pines de (3) a (7) con el pin (1), se deshabilitan los siguientes botones del panel de control y del mando a distancia. Los comandos de RS-232C y las funciones de red asociadas a estas funciones también se deshabilitan.
  - Botón de alimentación <|>, botón de modo en espera <⏻>, botón <RGB1/RGB2>, botón <DVI-D>, botón <VIDEO>, botón <HDMI>, botón <DIGITAL LINK>, botón <SDI>, botón <SHUTTER>

Nota

- Para los ajustes del pin (2) al pin (8) , puede realizar cambios si ajusta [REMOTE2 MODO] en [USUARIO]. (➡ página 123)

Lista de combinación de pantalla de dos ventanas

		Ventana secundaria					
		RGB1			RGB2		VIDEO entrada
Ventana principal		RGB	Imágenes en movimiento*1	Y/C entrada	RGB	Imágenes en movimiento*1	
RGB1	RGB	—	—	—	✓	✓	✓
	Imágenes en movimiento*1	—	—	—	✓	▲	▲
	Y/C entrada	—	—	—	✓	▲	—
RGB2	RGB	✓	✓	✓	—	—	✓
	Imágenes en movimiento*1	✓	▲	▲	—	—	▲
VIDEO entrada		✓	▲	—	✓	▲	—
DVI-D	RGB*2	✓	✓	✓	✓	✓	✓
	Imágenes en movimiento*3	✓	▲	▲	✓	▲	▲
HDMI	RGB*2	✓	✓	✓	✓	✓	✓
	Imágenes en movimiento*3	✓	▲	▲	✓	▲	▲
SDI		✓	▲	▲	✓	▲	▲
DIGITAL LINK	RGB*2	—	—	—	—	—	—
	Imágenes en movimiento*3	—	—	—	—	—	—

		Ventana secundaria						
		DVI-D		HDMI		SDI	DIGITAL LINK	
Ventana principal		RGB*2	Imágenes en movimiento*3	RGB*2	Imágenes en movimiento*3		RGB*2	Imágenes en movimiento*3
RGB1	RGB	✓	✓	✓	✓	✓	—	—
	Imágenes en movimiento*1	✓	▲	✓	▲	▲	—	—
	Y/C entrada	✓	▲	✓	▲	▲	—	—
RGB2	RGB	✓	✓	✓	✓	✓	—	—
	Imágenes en movimiento*1	✓	▲	✓	▲	▲	—	—
VIDEO entrada		✓	▲	✓	▲	▲	—	—
DVI-D	RGB*2	—	—	✓	✓	✓	—	—
	Imágenes en movimiento*3	—	—	✓	▲	▲	—	—
HDMI	RGB*2	✓	✓	—	—	—	—	—
	Imágenes en movimiento*3	✓	▲	—	—	—	—	—
SDI		✓	▲	—	—	—	—	—
DIGITAL LINK	RGB*2	—	—	—	—	—	—	—
	Imágenes en movimiento*3	—	—	—	—	—	—	—

✓: la combinación P IN P (imagen en imagen) es posible

▲: la combinación P IN P (imagen en imagen) es posible a través de la misma frecuencia

—:la combinación P IN P (imagen en imagen) no es posible

*1 480i, 480p, 576i, 576p, 720/60p, 720/50p, 1080/60i, 1080/50i, 1080/24sF, 1080/24p, 1080/25p, 1080/30p, 1080/50p, 1080/60p

*2 VGA (640 x 480) - WUXGA (1 920 x 1 200)
Señal no entrelazada, frecuencia del reloj de puntos: 25 MHz a 162 MHz (la señal WUXGA solo es compatible con las señales VESA CVT RB (Reduced Blanking).)

*3 Solamente compatible con 480p, 576p, 720/60p, 720/50p, 1080/60i, 1080/50i, 1080/24sF, 1080/24p, 1080/25p, 1080/30p, 1080/50p, y 1080/60p

Contraseña del dispositivo de control

Para restablecer la contraseña, consulte con el distribuidor.

Kit de actualización

(Sólo para PT-DZ870E)

Si se aplica el Kit de actualización opcional (Núm. de modelo: ET-UK20), se amplían las funciones siguientes.

Función	Estado estándar	Al aplicar el Kit de actualización
Rango de ajuste de [KEYSTONE VERTICAL]	Máximo de ±40°*1	Máximo de ±45°*1
Rango de ajuste de [KEYSTONE HORIZONTAL]	Máximo de ±15°*1	Máximo de ±40°*1
Rango de ajuste de [CURVATURA]	Arco vertical, máximo ±50°*1 Arco horizontal, máximo ±50°*1	Arco vertical, máximo ±100°*1 Arco horizontal, máximo ±100°*1
[PERSONALIZAR MASCARA]	No puede utilizarse.	La imagen puede estar enmascarada en forma opcional.
[CORRECCION PC] de [UNIFORMIDAD]	No puede utilizarse.	El brillo y las irregularidades del color de toda la pantalla pueden corregirse.

*1 El rango de ajuste del menú. Consulte “Margen de proyección [GEOMETRÍA(2D)]” (➡ página 33) para obtener información acerca del rango de proyección posible.
Para más detalles, consulte las Instrucciones de operación incluidas en el CD-ROM del Kit de actualización opcional (Núm. de modelo: ET-UK20).

Lista de señales compatibles

La tabla siguiente especifica las señales de vídeo compatibles con el proyector.

- Los símbolos que indican formatos son los siguientes.
  - V: VIDEO, Y/C
  - R: RGB
  - Y: YC_BC_R/YP_BP_R
  - D: DVI-D
  - H: HDMI
  - S: SDI (sólo para PT-DZ870E)

Modo	Resolución (Puntos)	Frec. barrido		Frec. reloj puntos (MHz)	Formato	Conectar y reproducir*1				
		Horizontal (kHz)	Vertical (Hz)			RGB2	DVI-D			HDMI
							EDID1	EDID2	EDID3	
NTSC/NTSC4.43/ PAL-M/PAL60	720 x 480i	15,7	59,9	—	V	—	—	—	—	—
PAL/PAL-N/SECAM	720 x 576i	15,6	50,0	—	V	—	—	—	—	—
525i (480i)	720 x 480i	15,7	59,9	13,5	R/Y/S	—	—	—	—	—
625i (576i)	720 x 576i	15,6	50,0	13,5	R/Y/S	—	—	—	—	—
525i (480i)	720 (1440) x 480i*2	15,7	59,9	27,0	D/H	—	—	—	—	—
625i (576i)	720 (1440) x 576i*2	15,6	50,0	27,0	D/H	—	—	—	—	—
525p (480p)	720 x 483	31,5	59,9	27,0	R/Y/D/H	—	✓	—	✓	✓
625p (576p)	720 x 576	31,3	50,0	27,0	R/Y/D/H	—	✓	—	✓	✓
750 (720)/60p	1 280 x 720	45,0	60,0	74,3	R/Y/D/H/S	—	✓	—	✓	✓
750 (720)/50p	1 280 x 720	37,5	50,0	74,3	R/Y/D/H/S	—	✓	—	✓	✓
1125 (1080)/60i*3	1 920 x 1 080i	33,8	60,0	74,3	R/Y/D/H/S	—	✓	—	✓	✓
1125 (1080)/50i	1 920 x 1 080i	28,1	50,0	74,3	R/Y/D/H/S	—	✓	—	✓	✓
1125 (1080)/24p	1 920 x 1 080	27,0	24,0	74,3	R/Y/D/H/S	—	✓	—	✓	✓
1125 (1080)/24sF	1 920 x 1 080i	27,0	48,0	74,3	R/Y/D/H/S	—	—	—	—	—
1125 (1080)/25p	1 920 x 1 080	28,1	25,0	74,3	R/Y/D/H/S	—	✓	—	✓	—
1125 (1080)/30p	1 920 x 1 080	33,8	30,0	74,3	R/Y/D/H/S	—	—	—	—	—
1125 (1080)/60p	1 920 x 1 080	67,5	60,0	148,5	R/Y/D/H/S	—	✓	—	✓	✓
1125 (1080)/50p	1 920 x 1 080	56,3	50,0	148,5	R/Y/D/H/S	—	✓	—	✓	✓
VESA400	640 x 400	31,5	70,1	25,2	R/D/H	—	—	—	—	—
	640 x 400	37,9	85,1	31,5	R/D/H	—	—	—	—	—
VGA480	640 x 480	31,5	59,9	25,2	R/D/H	✓	✓	✓	✓	✓
	640 x 480	35,0	66,7	30,2	R/D/H	—	—	—	—	—
	640 x 480	37,9	72,8	31,5	R/D/H	✓	—	✓	✓	✓
	640 x 480	37,5	75,0	31,5	R/D/H	✓	—	✓	✓	✓
	640 x 480	43,3	85,0	36,0	R/D/H	—	—	—	—	—

Modo	Resolución (Puntos)	Frec. barrido		Frec. reloj puntos (MHz)	Formato	Conectar y reproducir*1				
		Horizontal (kHz)	Vertical (Hz)			RGB2	DVI-D			HDMI
							EDID1	EDID2	EDID3	
SVGA	800 x 600	35,2	56,3	36,0	R/D/H	✓	—	✓	✓	✓
	800 x 600	37,9	60,3	40,0	R/D/H	✓	—	✓	✓	✓
	800 x 600	48,1	72,2	50,0	R/D/H	✓	—	✓	✓	✓
	800 x 600	46,9	75,0	49,5	R/D/H	✓	—	✓	✓	✓
	800 x 600	53,7	85,1	56,3	R/D/H	—	—	—	—	—
MAC16	832 x 624	49,7	74,6	57,3	R/D/H	✓	—	✓	✓	✓
XGA	1 024 x 768	39,6	50,0	51,9	R/D/H	—	—	—	—	—
	1 024 x 768	48,4	60,0	65,0	R/D/H	✓	—	✓	✓	✓
	1 024 x 768	56,5	70,1	75,0	R/D/H	✓	—	✓	✓	✓
	1 024 x 768	60,0	75,0	78,8	R/D/H	✓	—	✓	✓	✓
	1 024 x 768	65,5	81,6	86,0	R/D/H	—	—	—	—	—
	1 024 x 768	68,7	85,0	94,5	R/D/H	—	—	—	—	—
	1 024 x 768	81,4	100,0	113,3	R/D/H*4	—	—	—	—	—
	1 024 x 768	98,8	120,0	139,1	R/D/H*4	✓	—	✓	✓	✓
MXGA	1 152 x 864	53,7	60,0	81,6	R/D/H	—	—	—	—	—
	1 152 x 864	64,0	70,0	94,2	R/D/H	—	—	—	—	—
	1 152 x 864	67,5	74,9	108,0	R/D/H	—	—	—	—	—
	1 152 x 864	77,1	85,0	119,7	R/D/H	—	—	—	—	—
MAC21	1 152 x 870	68,7	75,1	100,0	R/D/H	✓	—	✓	✓	✓
1280 x 720	1 280 x 720	37,1	49,8	60,5	R/D/H	—	—	—	—	—
	1 280 x 720	44,8	59,9	74,5	R/D/H	—	—	—	—	—
	1 280 x 720	76,3	100,0	131,8	R/D/H*4	—	—	—	—	—
	1 280 x 720	92,6	120,0	161,6	R/D/H*4	—	—	—	—	—
1280 x 768	1 280 x 768	39,6	49,9	65,3	R/D/H	—	—	—	—	—
	1 280 x 768	47,8	59,9	79,5	R/D/H	—	—	—	—	—
	1 280 x 768*5	47,4	60,0	68,3	R/D/H	—	—	—	—	—
	1 280 x 768	60,3	74,9	102,3	R/D/H	—	—	—	—	—
	1 280 x 768	68,6	84,8	117,5	R/D/H	—	—	—	—	—
1280 x 800	1 280 x 800	41,3	50,0	68,0	R/D/H	—	—	—	—	—
	1 280 x 800	49,7	59,8	83,5	R/D/H	✓*6	—	✓*6	✓*6	✓*6
	1 280 x 800*5	49,3	59,9	71,0	R/D/H	—	—	—	—	—
	1 280 x 800	62,8	74,9	106,5	R/D/H	—	—	—	—	—
	1 280 x 800	71,6	84,9	122,5	R/D/H	—	—	—	—	—
MSXGA	1 280 x 960	60,0	60,0	108,0	R/D/H	—	—	—	—	—
SXGA	1 280 x 1 024	52,4	50,0	88,0	R/D/H	—	—	—	—	—
	1 280 x 1 024	64,0	60,0	108,0	R/D/H	✓	—	✓	✓	✓
	1 280 x 1 024	72,3	66,3	125,0	R/D/H	—	—	—	—	—
	1 280 x 1 024	78,2	72,0	135,1	R/D/H	—	—	—	—	—
	1 280 x 1 024	80,0	75,0	135,0	R/D/H	✓	—	✓	✓	✓
	1 280 x 1 024	91,1	85,0	157,5	R/D/H	—	—	—	—	—
1366 x 768	1 366 x 768	47,7	59,8	85,5	R/D/H	—	—	—	—	—
	1 366 x 768	39,6	49,9	69,0	R/D/H	—	—	—	—	—
SXGA+	1 400 x 1 050	54,1	50,0	99,9	R/D/H	—	—	—	—	—
	1 400 x 1 050	64,0	60,0	108,0	R/D/H	—	—	—	—	—
	1 400 x 1 050	65,2	60,0	122,6	R/D/H	✓	—	✓	✓	✓
	1 400 x 1 050	65,3	60,0	121,8	R/D/H	—	—	—	—	—
	1 400 x 1 050	78,8	72,0	149,3	R/D/H	—	—	—	—	—
	1 400 x 1 050	82,2	75,0	155,9	R/D/H	—	—	—	—	—
WXGA+	1 440 x 900	55,9	59,9	106,5	R/D/H	—	—	—	—	—
	1 440 x 900	46,3	49,9	86,8	R/D/H	—	—	—	—	—
UXGA60	1 600 x 1 200	75,0	60,0	162,0	R/D/H	✓	—	✓	✓	✓
WSXGA+	1 680 x 1 050	65,3	60,0	146,3	R/D/H	—	—	—	—	—
	1 680 x 1 050	54,1	50,0	119,5	R/D/H	—	—	—	—	—

Modo	Resolución (Puntos)	Frec. barrido		Frec. reloj puntos (MHz)	Formato	Conectar y reproducir*1				
		Horizontal (kHz)	Vertical (Hz)			RGB2	DVI-D			HDMI
							EDID1	EDID2	EDID3	
1920 x 1080	1 920 x 1 080	55,6	49,9	141,5	R/D/H	—	—	—	—	—
	1 920 x 1 080*5	66,6	59,9	138,5	R/D/H	—	—	—	—	—
	1 920 x 1 080*7	67,2	60,0	173,0	R	—	—	—	—	—
WUXGA	1 920 x 1 200	61,8	49,9	158,3	R/D/H	—	—	—	—	—
	1 920 x 1 200*5	74,0	60,0	154,0	R/D/H	✓	—	✓	✓*8	✓*8
	1 920 x 1 200*7	74,6	59,9	193,3	R	—	—	—	—	—

*1 Las señales con un ✓ en las columnas Conectar y reproducir son señales descritas en EDID (datos de identificación de pantalla extendidos) del proyector. Las señales que no tienen un ✓ en las columnas Conectar y reproducir pero tienen una entrada en la columna Formato pueden recibirse. En el caso de las señales que no tienen un ✓ en las columnas Conectar y reproducir, la resolución no puede seleccionarse en el ordenador aunque sean compatibles con el proyector.
*2 Pixel-Repetition señal (frecuencia del reloj de puntos 27,0 MHz) solamente
*3 Cuando se recibe una señal 1125 (1035)/60i, se visualiza como una señal 1125 (1080)/60i.
*4 Cuando [FORMATO ENTRADA 3D] está ajustado en [AUTO], se muestran imágenes en 3D en sistema de cuadro secuencial. Para ver imágenes en 2D, ajuste [FORMATO ENTRADA 3D] en [NATIVO].
*5 Conforme al estándar VESA CVT-RB (Reduced Blanking)
*6 Sólo para PT-DW830E
*7 Muestra los píxeles en el circuito de procesamiento de imagen y la proyecta.
*8 Sólo para PT-DZ870E

Nota

- El punto de visualización de PT-DZ870E es 1 920 x 1 200, el punto de visualización de PT-DW830E es 1 280 x 800, y el punto de visualización de PT-DX100E es 1 024 x 768. Una señal con una resolución distinta se convierte en el número de puntos de visualización.
- La “i” al final de la resolución indica una señal entrelazada.
- Cuando se conectan señales entrelazadas, puede presentarse parpadeo en la imagen proyectada.
- Las señales compatibles con la entrada DIGITAL LINK son las mismas que las señales compatibles con la entrada HDMI.

Lista de señales 3D compatibles

La siguiente tabla especifica las señales de vídeo 3D compatibles que el proyector puede proyectar.

- Las abreviaciones de los formatos de entrada y los formatos 3D de la tabla tienen los significados siguientes.
  - FP: sistema compresión de cuadro
  - SBS: sistema lado a lado
  - TB: sistema arriba y abajo
  - LBL: sistema línea por línea
  - FS: sistema de cuadro secuencial
  - 3G: sistema simultáneo de nivel B 3G-SDI
  - H-D: sistema simultáneo de las entradas HDMI y DVI-D
  - R1-2: sistema simultáneo de las entradas RGB1 y RGB2

Señal 3D compatible	Resolución (Puntos)	Frec. barrido		Frec. reloj puntos (MHz)	HDMI				DVI-D			
		Horizontal (kHz)	Vertical (Hz)		FP	SBS*1	TB	FS	SBS*1	TB	LBL	FS
750 (720)/60p	1 280 x 720	45,0	60,0	74,3	✓	✓	✓	—	✓	✓	✓	—
750 (720)/50p	1 280 x 720	37,5	50,0	74,3	✓	✓	✓	—	✓	✓	✓	—
1080/60i	1 920 x 1 080i	33,8	60,0	74,3	✓	✓	—	—	✓	✓	—	—
1080/50i	1 920 x 1 080i	28,1	50,0	74,3	✓	✓	—	—	✓	✓	—	—
1080/24p	1 920 x 1 080	27,0	24,0	74,3	✓	✓	✓	—	✓	✓	—	—
1080/24sF	1 920 x 1 080i	27,0	48,0	74,3	—	—	—	—	✓	✓	—	—
1080/25p	1 920 x 1 080	28,1	25,0	74,3	—	—	—	—	✓	✓	—	—
1080/30p	1 920 x 1 080	33,8	30,0	74,3	—	—	—	—	✓	✓	—	—
1080/60p	1 920 x 1 080	67,5	60,0	148,5	—	✓	✓	—	✓	✓	—	—
1080/50p	1 920 x 1 080	56,3	50,0	148,5	—	✓	✓	—	✓	✓	—	—
VGA480	640 x 480	31,5	59,9	25,2	—	—	—	—	✓	—	—	—
SVGA	800 x 600	37,9	60,3	40,0	—	—	—	—	✓	—	—	—
XGA	1 024 x 768	39,6	50,0	51,9	—	—	—	—	✓	—	—	—
	1 024 x 768	48,4	60,0	65,0	—	—	—	—	✓	—	—	—
	1 024 x 768	81,4	100,0	113,3	—	—	—	✓	—	—	—	✓
	1 024 x 768	98,8	120,0	139,1	—	—	—	✓	—	—	—	✓
MXGA	1 152 x 864	53,7	60,0	81,6	—	—	—	—	✓	—	—	—

Señal 3D compatible	Resolución (Puntos)	Frec. barrido		Frec. reloj puntos (MHz)	HDMI				DVI-D			
		Horizontal (kHz)	Vertical (Hz)		FP	SBS*1	TB	FS	SBS*1	TB	LBL	FS
1280 x 720	1 280 x 720	37,1	49,8	60,5	—	—	—	—	✓	—	—	—
	1 280 x 720	44,8	59,9	74,5	—	—	—	—	✓	—	—	—
	1 280 x 720	76,3	100,0	131,8	—	—	—	✓	—	—	—	✓
	1 280 x 720	92,6	120,0	161,6	—	—	—	✓	—	—	—	✓
1280 x 768	1 280 x 768	39,6	49,9	65,3	—	—	—	—	✓	—	—	—
	1 280 x 768	47,8	59,9	79,5	—	—	—	—	✓	—	—	—
	1 280 x 768*2	47,4	60,0	68,3	—	—	—	—	✓	—	—	—
1280 x 800	1 280 x 800	41,3	50,0	68,0	—	—	—	—	✓	—	—	—
	1 280 x 800	49,7	59,8	83,5	—	—	—	—	✓	—	—	—
	1 280 x 800*2	49,3	59,9	71,0	—	—	—	—	✓	—	—	—
MSXGA	1 280 x 960	60,0	60,0	108,0	—	—	—	—	✓	—	—	—
SXGA	1 280 x 1 024	52,4	50,0	88,0	—	—	—	—	✓	—	—	—
	1 280 x 1 024	64,0	60,0	108,0	—	—	—	—	✓	—	—	—
1366 x 768	1 366 x 768	47,7	59,8	85,5	—	—	—	—	✓	—	—	—
	1 366 x 768	39,6	49,9	69,0	—	—	—	—	✓	—	—	—
SXGA+	1 400 x 1 050	54,1	50,0	99,9	—	—	—	—	✓	—	—	—
	1 400 x 1 050	64,0	60,0	108,0	—	—	—	—	✓	—	—	—
	1 400 x 1 050	65,2	60,0	122,6	—	—	—	—	✓	—	—	—
	1 400 x 1 050	65,3	60,0	121,8	—	—	—	—	✓	—	—	—
WXGA+	1 440 x 900	55,9	59,9	106,5	—	—	—	—	✓	—	—	—
	1 440 x 900	46,3	49,9	86,8	—	—	—	—	✓	—	—	—
UXGA60	1 600 x 1 200	75,0	60,0	162,0	—	—	—	—	✓	—	—	—
WSXGA+	1 680 x 1 050	65,3	60,0	146,3	—	—	—	—	✓	—	—	—
	1 680 x 1 050	54,1	50,0	119,5	—	—	—	—	✓	—	—	—
1920 x 1080	1 920 x 1 080	55,6	49,9	141,5	—	—	—	—	✓	—	—	—
	1 920 x 1 080*2	66,6	59,9	138,5	—	—	—	—	✓	—	—	—
WUXGA	1 920 x 1 200	61,8	49,9	158,3	—	—	—	—	✓	—	—	—
	1 920 x 1 200*2	74,0	60,0	154,0	—	—	—	—	✓	—	✓	—

*1 Compatible con la mitad.
*2 Conforme al estándar VESA CVT RB (Reduced Blanking)

Señal 3D compatible	Resolución (Puntos)	Frec. barrido		Frec. reloj puntos (MHz)	RGB1/RGB2				SDI*1				H-D	R1-2
		Horizontal (kHz)	Vertical (Hz)		SBS*2	TB	LBL	FS	SBS*2	TB	LBL	3G		
750 (720)/60p	1 280 x 720	45,0	60,0	74,3	✓	✓	✓	—	✓	✓	✓	✓	✓	✓
750 (720)/50p	1 280 x 720	37,5	50,0	74,3	✓	✓	✓	—	✓	✓	✓	✓	✓	✓
1080/60i	1 920 x 1 080i	33,8	60,0	74,3	✓	✓	—	—	✓	✓	—	✓	✓	✓
1080/50i	1 920 x 1 080i	28,1	50,0	74,3	✓	✓	—	—	✓	✓	—	✓	✓	✓
1080/24p	1 920 x 1 080	27,0	24,0	74,3	✓	✓	—	—	✓	✓	—	✓	✓	✓
1080/24sF	1 920 x 1 080i	27,0	48,0	74,3	✓	✓	—	—	✓	✓	—	✓	✓	✓
1080/25p	1 920 x 1 080	28,1	25,0	74,3	✓	✓	—	—	✓	✓	—	✓	✓	✓
1080/30p	1 920 x 1 080	33,8	30,0	74,3	✓	✓	—	—	✓	✓	—	✓	✓	✓
1080/60p	1 920 x 1 080	67,5	60,0	148,5	✓	✓	—	—	✓	✓	—	—	✓	✓
1080/50p	1 920 x 1 080	56,3	50,0	148,5	✓	✓	—	—	✓	✓	—	—	✓	✓
VGA480	640 x 480	31,5	59,9	25,2	✓	—	—	—	—	—	—	—	—	—
SVGA	800 x 600	37,9	60,3	40,0	✓	—	—	—	—	—	—	—	—	—
XGA	1 024 x 768	39,6	50,0	51,9	✓	—	—	—	—	—	—	—	✓	✓
	1 024 x 768	48,4	60,0	65,0	✓	—	—	—	—	—	—	—	✓	✓
	1 024 x 768	81,4	100,0	113,3	—	—	—	✓	—	—	—	—	—	—
	1 024 x 768	98,8	120,0	139,1	—	—	—	✓	—	—	—	—	—	—
MXGA	1 152 x 864	53,7	60,0	81,6	✓	—	—	—	—	—	—	—	—	—
1280 x 720	1 280 x 720	37,1	49,8	60,5	✓	—	—	—	—	—	—	—	—	—
	1 280 x 720	44,8	59,9	74,5	✓	—	—	—	—	—	—	—	—	—
	1 280 x 720	76,3	100,0	131,8	—	—	—	✓	—	—	—	—	—	—
	1 280 x 720	92,6	120,0	161,6	—	—	—	✓	—	—	—	—	—	—
1280 x 768	1 280 x 768	39,6	49,9	65,3	✓	—	—	—	—	—	—	—	—	—
	1 280 x 768	47,8	59,9	79,5	✓	—	—	—	—	—	—	—	—	—
	1 280 x 768*3	47,4	60,0	68,3	✓	—	—	—	—	—	—	—	—	—
1280 x 800	1 280 x 800	41,3	50,0	68,0	✓	—	—	—	—	—	—	—	✓	✓
	1 280 x 800	49,7	59,8	83,5	✓	—	—	—	—	—	—	—	✓	✓
	1 280 x 800*3	49,3	59,9	71,0	✓	—	—	—	—	—	—	—	✓	✓
MSXGA	1 280 x 960	60,0	60,0	108,0	✓	—	—	—	—	—	—	—	—	—
SXGA	1 280 x 1 024	52,4	50,0	88,0	✓	—	—	—	—	—	—	—	—	—
	1 280 x 1 024	64,0	60,0	108,0	✓	—	—	—	—	—	—	—	—	—
1366 x 768	1 366 x 768	47,7	59,8	85,5	✓	—	—	—	—	—	—	—	—	—
	1 366 x 768	39,6	49,9	69,0	✓	—	—	—	—	—	—	—	—	—
SXGA+	1 400 x 1 050	54,1	50,0	99,9	✓	—	—	—	—	—	—	—	—	—
	1 400 x 1 050	64,0	60,0	108,0	✓	—	—	—	—	—	—	—	—	—
	1 400 x 1 050	65,2	60,0	122,6	✓	—	—	—	—	—	—	—	—	—
	1 400 x 1 050	65,3	60,0	121,8	✓	—	—	—	—	—	—	—	—	—
WXGA+	1 440 x 900	55,9	59,9	106,5	✓	—	—	—	—	—	—	—	—	—
	1 440 x 900	46,3	49,9	86,8	✓	—	—	—	—	—	—	—	—	—
UXGA60	1 600 x 1 200	75,0	60,0	162,0	✓	—	—	—	—	—	—	—	—	—
WSXGA+	1 680 x 1 050	65,3	60,0	146,3	✓	—	—	—	—	—	—	—	—	—
	1 680 x 1 050	54,1	50,0	119,5	✓	—	—	—	—	—	—	—	—	—
1920 x 1080	1 920 x 1 080	55,6	49,9	141,5	✓	—	—	—	—	—	—	—	—	—
	1 920 x 1 080*3	66,6	59,9	138,5	✓	—	—	—	—	—	—	—	—	—
WUXGA	1 920 x 1 200	61,8	49,9	158,3	✓	—	—	—	—	—	—	—	✓	✓
	1 920 x 1 200*3	74,0	60,0	154,0	✓	—	✓	—	—	—	—	—	✓	✓

*1 Sólo para PT-DZ870E
*2 Compatible con la mitad.
*3 Conforme al estándar VESA CVT RB (Reduced Blanking)

Nota

- Las señales compatibles con la entrada DIGITAL LINK son las mismas que las señales compatibles con la entrada HDMI.

Especificaciones

Las especificaciones del proyector son las siguientes.

Suministro de energía		CA 120 V - 240 V, 50 Hz/60 Hz	
Consumo de energía		1 030 W (10 A - 5,2 A)	
		0,3 W cuando [MODO STANDBY] está ajustado [ECO] 3 W cuando [MODO STANDBY] está ajustado [NORMAL]	
Chip DLP	**Tamaño**	**PT-DZ870E**	17 mm (0,67") (relación de aspecto 16:10)
		PT-DW830E	16,5 mm (0,65") (relación de aspecto 16:10)
		PT-DX100E	17,8 mm (0,7") (relación de aspecto 4:3)
	Sistema de visualización	Chip DLP de 1 unidad, tipo DLP	
	Número de píxeles	**PT-DZ870E**	2 304 000 píxeles (1 920 x 1 200 puntos)
		PT-DW830E	1 024 000 píxeles (1 280 x 800 puntos)
		PT-DX100E	786 432 píxeles (1 024 x 768 puntos)
Lente[*1]	**Zoom eléctrico**	**PT-DZ870E**	1,7 - 2,4:1
		PT-DW830E, PT-DX100E	1,8 - 2,5:1
	Enfoque eléctrico	F = 1,7 - 1,9 f = 25,6 mm - 35,7 mm	
Lámpara luminosa		Lámpara UHM de 420 W x 2	
Emisión de luz[*2][*3]		**PT-DZ870E, PT-DW830E**	8 500 lm(ANSI)
		PT-DX100E	10 000 lm(ANSI)
Relación de contraste[*3]		10 000:1 (cuando [IRIS DINÁMICO] está ajustado en [3])	
Sistema de color		7 estándares (NTSC/NTSC4.43/PAL/PAL-N/PAL-M/SECAM/PAL60)	
Tamaño de la pantalla de proyección[*4]		1,27 m (50") a 15,24 m (600")	
Relación de aspecto de pantalla		**PT-DZ870E, PT-DW830E**	16:10
		PT-DX100E	4:3
Método de proyección		[FRONTAL/TECHO], [FRONTAL/MESA], [RETRO/TECHO], [RETRO/MESA]	
Longitud del cable de alimentación		3,0 m (118-1/8")	
Gabinete externo		Plástico moldeado	
Dimensiones	**Anchura**	498 mm (19-19/32")	
	Altura	200 mm (7-7/8") (con las patas en la posición más corta)	
	Profundidad	**PT-DZ870E, PT-DW830E, PT-DX100E**	556 mm (21-7/8") (incluida la lente de zoom estándar)
		PT-DZ870EL, PT-DW830EL, PT-DX100EL	513 mm (20-3/16") (lente opcional no incluida)
Peso		**PT-DZ870E, PT-DW830E, PT-DX100E**	Aproximadamente 18,3 kg (40 libras)[*5] (lente de zoom estándar incluida)
		PT-DZ870EL, PT-DW830EL, PT-DX100EL	Aproximadamente 17,6 kg (38,8 libras)[*5] (sin la lente opcional)
Nivel de ruido[*3]		40 dB	
Ambiente de funcionamiento	**Temperatura ambiental de operación**[*6]	0 °C (32 °F) a 45 °C (113 °F)	
	Humedad de entorno de operación	10 % - 80 % (sin condensación)	
Mando a distancia	**Alimentación**	CC 3 V (pila AAA/R03 x 2)	
	Rango de funcionamiento	Aproximadamente 30 m (98'5") (cuando se utiliza directamente delante de receptor de la señal)	
	Peso	102 g (3,6 onzas) (pilas incluidas)	
	Dimensiones	Anchura: 48 mm (1-7/8"), altura: 145 mm (5-23/32"), profundidad: 27 mm (1-1/16")	

*1 Para PT-DZ870EL, PT-DW830EL y PT-DX100EL, las lentes son accesorios opcionales.
*2 El valor hace referencia a la lente de zoom estándar suministrada. El valor varía dependiendo de la lente.
*3 Las mediciones, las condiciones de medición y el método de notación cumplen la norma internacional ISO21118.
*4 Cuando se utiliza la lente ET-DLE055, el tamaño máximo es 5,08 m (200").
*5 Valor medio. El peso varía en cada producto.
*6 Al usar el proyector en altitudes elevadas (1 400 m (4 593') o más – menos de 2 700 m (8 858') sobre el nivel del mar), la temperatura ambiental de operación debe ser de entre 0 °C (32 °F) - 40 °C (104 °F).
Si utiliza la Unidad de reemplazo de la lámpara (para el modo retrato), la temperatura ambiental de operación debe estar entre 0 °C (32 °F) y 40 °C (104 °F) al usar el proyector en elevaciones inferiores 1 400 m (4 593') sobre el nivel del mar y entre 0 °C (32 °F) y 35 °C (95 °F) al usar el proyector en altitudes elevadas.

Si el menú [SETUP PROYECTOR] → [SELECCIÓN DE LÁMPARA] está ajustado en [DUAL], [ALIM.LÁMPARA] está ajustado en [NORMAL] y la temperatura ambiental de operación alcanza 40 °C (104 °F) o más (35 °C (95 °F) o más cuando [MODO GRAN ALTITUD] está ajustado en [SÍ]), la emisión de luz podría disminuir en aproximadamente un 20 % para proteger el proyector.

■ Frecuencia de barrido aplicable

Consulte “Lista de señales compatibles” (➡ página 183) para conocer los tipos de señales de vídeo que pueden utilizarse con el proyector.

Para señal de vídeo (incluyendo señales Y/C)	Horizontal: 15,75 kHz/15,63 kHz, vertical: 50 Hz/60 Hz	
Para la señal RGB	Horizontal: 15 kHz a 100 kHz, vertical: 24 Hz a 120 Hz Sistema PIAS (Panasonic Intelligent Auto Scanning)	
	• Frecuencia de reloj de puntos: 162 MHz o menos	
Para la señal YC_BC_R/YP_BP_R	• 525i (480i) Horizontal: 15,75 kHz, vertical: 60 Hz • 525p (480p) Horizontal: 31,5 kHz, vertical: 60 Hz • 750 (720)/60p Horizontal: 45 kHz, vertical: 60 Hz • 1125 (1035)/60i Horizontal: 33,75 kHz, vertical: 60 Hz • 1125 (1080)/50i Horizontal: 28,13 kHz, vertical: 50 Hz • 1125 (1080)/24sF Horizontal: 27 kHz, vertical: 48 Hz • 1125 (1080)/30p Horizontal: 33,75 kHz, vertical: 30 Hz • 1125 (1080)/50p Horizontal: 56,25 kHz, vertical: 50 Hz	• 625i (576i) Horizontal: 15,63 kHz, vertical: 50 Hz • 625p (576p) Horizontal: 31,25 kHz, vertical: 50 Hz • 750 (720)/50p Horizontal: 37,5 kHz, vertical: 50 Hz • 1125 (1080)/60i Horizontal: 33,75 kHz, vertical: 60 Hz • 1125 (1080)/24p Horizontal: 27 kHz, vertical: 24 Hz • 1125 (1080)/25p Horizontal: 28,13 kHz, vertical: 25 Hz • 1125 (1080)/60p Horizontal: 67,5 kHz, vertical: 60 Hz
	• Los terminales SYNC/HD y VD no son compatibles con la SYNC de 3 valores.	
Para la señal DVI-D	525i (480i)*1, 625i (576i)*1, 525p (480p), 625p (576p), 750 (720)/60p, 750 (720)/50p, 1125 (1080)/60i, 1125 (1080)/50i, 1125 (1080)/24p, 1125 (1080)/24sF, 1125 (1080)/25p, 1125 (1080)/30p, 1125 (1080)/60p, 1125 (1080)/50p	
	• Resolución visualizable: de VGA a WUXGA (no entrelazada) • Frecuencia del reloj de puntos: de 25 MHz a 162 MHz	
Para la señal HDMI	525i (480i)*1, 625i (576i)*1, 525p (480p), 625p (576p), 750 (720)/60p, 750 (720)/50p, 1125 (1080)/60i, 1125 (1080)/50i, 1125 (1080)/24p, 1125 (1080)/24sF, 1125 (1080)/25p, 1125 (1080)/30p, 1125 (1080)/60p, 1125 (1080)/50p	
	• Resolución visualizable: de VGA a WUXGA (no entrelazada) • Frecuencia del reloj de puntos: de 25 MHz a 162 MHz	
Para la señal SDI (Sólo para PT-DZ870E)	**Señal SD-SDI**	Conforme con SMPTE ST 259 YC_BC_R 4:2:2 10-bits 480i, 576i
	Señal HD-SDI de enlace único	Conforme con SMPTE ST 292 YP_BP_R 4:2:2 10-bits 720/50p, 720/60p, 1035/60i, 1080/50i, 1080/60i, 1080/25p, 1080/24p, 1080/24sF, 1080/30p
	Señal 3G-SDI	Conforme con SMPTE ST 424 YP_BP_R 4:2:2 10-bits 1080/50p, 1080/60p RGB 4:4:4 12-bits/10-bits 1080/50i, 1080/60i, 1080/25p, 1080/24p, 1080/24sF, 1080/30p

*1 Pixel-Repetition señal (frecuencia del reloj de puntos 27,0 MHz) solamente

Nota

- Las señales compatibles con la entrada DIGITAL LINK son las mismas que las señales compatibles con la entrada HDMI.

■ Terminal

Terminal <RGB 1 IN>	1 juego (BNC x 5 (RGB/YP_BP_R/YC_BC_R/YC x 1))		
	Señal RGB	0,7 V [p-p] 75 Ω (SYNC ON GREEN: 1,0 V [p-p] 75 Ω)	
		SYNC/HD	Impedancia alta TTL, polaridad positiva/negativa automática compatible
		VD	Impedancia alta TTL, polaridad positiva/negativa automática compatible
	Señal YP_BP_R	Y: 1,0 V [p-p] incluida la señal de sincronización, P_BP_R: 0,7 V [p-p] 75 Ω	
	Señal Y/C	Y: 1,0 V [p-p], C: 0,286 V [p-p] 75 Ω	
Terminal <RGB 2 IN>	1 juego, alta densidad D-Sub 15 p (hembra)		
	Señal RGB	0,7 V [p-p] 75 Ω (SYNC ON GREEN: 1,0 V [p-p] 75 Ω)	
		SYNC/HD	Impedancia alta TTL, polaridad positiva/negativa automática compatible
		VD	Impedancia alta TTL, polaridad positiva/negativa automática compatible
	Señal YP_BP_R	Y: 1,0 V [p-p] incluida la señal de sincronización, P_BP_R: 0,7 V [p-p] 75 Ω	
Terminal <DVI-D IN>	1 juego, DVI-D 24 p, conformidad con DVI 1.0 de enlace único, compatible con HDCP		
Terminal <HDMI IN>	1 juego, HDMI 19 pines, compatible con HDCP, compatible con Deep Color compatible		
Terminal <VIDEO IN>	1 juego, BNC 1,0 V [p-p] 75 Ω		
Terminal <SDI IN> (Sólo para PT-DZ870E)	1 juego (BNC)		
	Señal SD-SDI	Conforme con SMPTE ST 259	
	Señal HD-SDI	Conforme con SMPTE ST 292	
	Señal 3G-SDI	Conforme con SMPTE ST 424	
Terminal <3D SYNC 1 IN/OUT>	1 juego (BNC)		
	Durante la configuración de la entrada	TTL alta impedancia	
	Durante la configuración de la salida	Salida TTL máxima 10 mA	
Terminal <3D SYNC 2 OUT>	1 juego (BNC)		
	Salida TTL máxima 10 mA		
Terminal <SERIAL IN>/<SERIAL OUT>	D-Sub 9 p, 1 juego, compatible con RS-232C, para control desde ordenador		
Terminal <REMOTE 1 IN>/<REMOTE 1 OUT>	Cable mini enchufe estéreo M3, 1 juego cada uno, para mando a distancia (cable)/control de enlace de proyector		
Terminal <REMOTE 2 IN>	1 juego, D-Sub 9 p, para control externo		
Terminal <DIGITAL LINK/LAN>	1 juego, red RJ-45, para conexión DIGITAL LINK, compatible con PJLink, 100Base-TX, compatible con Art-Net		

Nota

- Los números de modelo de los accesorios y los componentes opcionales están sujetos a cambio sin previo aviso.

Dimensiones

Unidad: mm

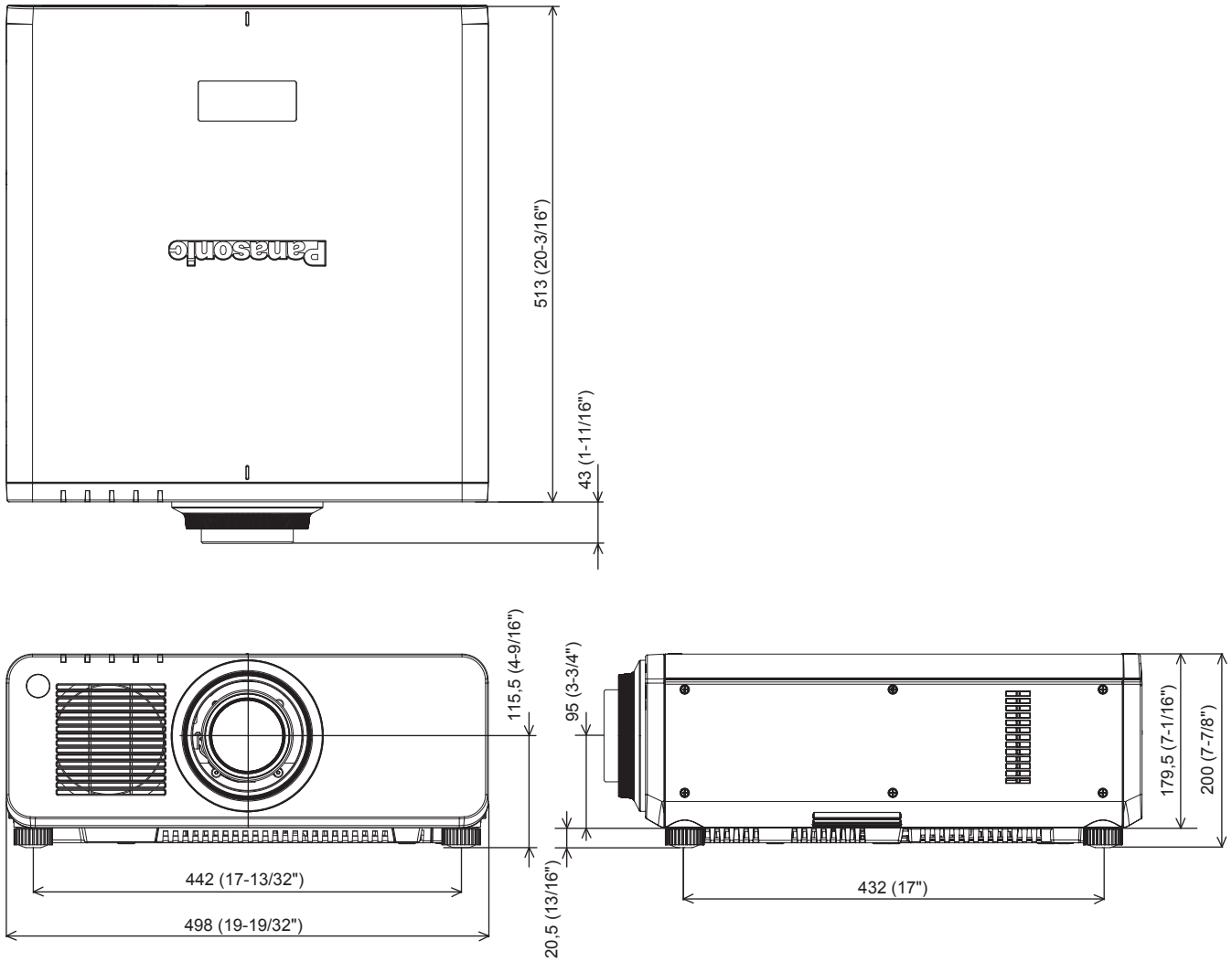

* Las dimensiones indicadas se obtienen con la lente de zoom estándar instalada.
* Las dimensiones reales pueden diferir dependiendo del producto.

Precauciones respecto al Soporte de montaje en el techo

- Cuando instale el proyector en el techo, asegúrese de usar el Soporte de montaje en el techo opcional especificado (núm. de modelo: ET-PKD120H (para techos altos), ET-PKD120S (para techos bajos), ET-PKD120B (Soporte de montaje de poryector)). Soporte de montaje en el techo (núm. de modelo: ET-PKD120H (para techos altos), ET-PKD120S (para techos bajos)) se utiliza en combinación con Soporte de montaje en el techo (núm. de modelo: ET-PKD120B (Soporte de montaje de poryector)).
- Cuando instale el proyector, coloque el kit anticaída suministrado con el Soporte de montaje en el techo.
  Cuando sea necesario el kit anticaída (núm. de modelo de servicio: TTRA0214), póngase en contacto con su distribuidor.
- Deje las tareas de instalación, como colocar el proyector en el techo, en manos de un técnico cualificado.
- Panasonic no se hace responsable de los daños ocasionados al proyector como consecuencia de usar un soporte de montaje en el techo no fabricado por Panasonic o por elegir un sitio inapropiado para la instalación, incluso si el periodo de garantía del proyector no ha expirado.
- Los productos no utilizados deben ser retirados rápidamente por un técnico cualificado.
- Use un destornillador dinamométrico o una llave Allen dinamométrica para apretar los tornillos a sus respectivos pares de torsión. No utilice desatornilladores eléctricos o desatornilladores de impacto.
- Consulte las Instrucciones de operación del Soporte de montaje en el techo para obtener más información.
- Los números de modelo de los accesorios y los accesorios opcionales están sujetos a cambios sin previo aviso.

Vista desde abajo

Núm. de modelo del Soporte de montaje en el techo: ET-PKD120H (para techos altos)
ET-PKD120S (para techos bajos)
ET-PKD120B (Soporte de montaje de poryector)

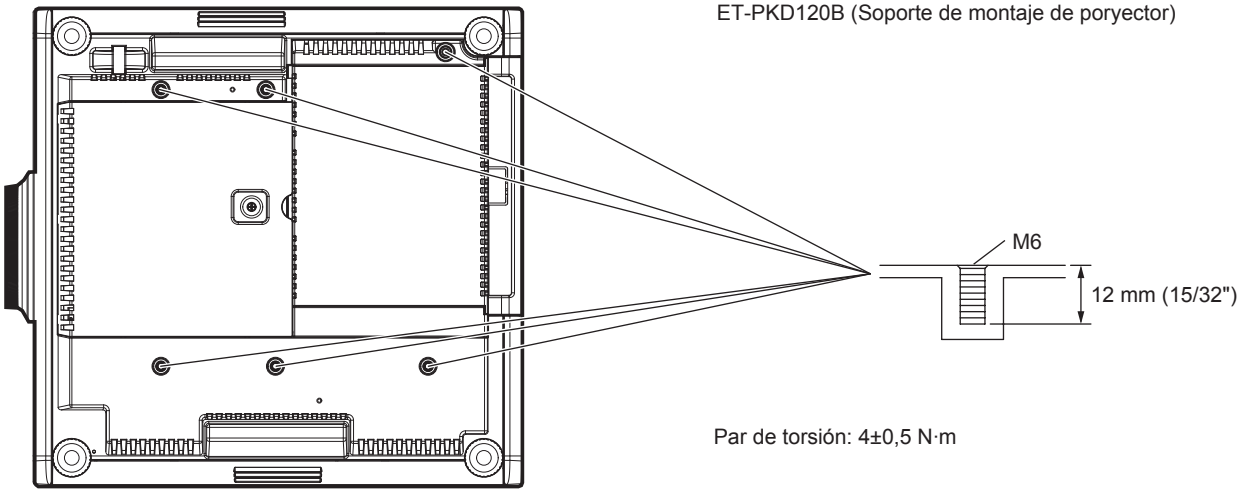

Par de torsión: 4±0,5 N·m

Índice

A

Accesorios ... 19
Accesorios opcionales ... 20
[AJUSTE Art-Net] ... 140
Ajuste del número de ID del mando a distancia ... 28
Ajuste del pie ajustable ... 45
[AJUSTE DEL SISTEMA 3D] ... 91
[AJUSTE DE PANTALLA] ... 134
[AJUSTE DIGITAL LINK] ... 137
Ajuste inicial ... 21
[AJUSTE PANTALLA] ... 98
[AJUSTES 3D] ... 68, 91
[AJUSTES CLOSED CAPTION] ... 104
[AJUSTES DE OBTURADOR] ... 106
[AJUSTE SINCRONISMO 3D] ... 91
[ALIM.LÁMPARA] ... 113
Apagado del proyector ... 57
[APAGA SIN SEÑAL] ... 123
Art-Net ... 18, 172
[ASPECTO] ... 78
[AUTO AJUSTE] ... 99
Aviso importante de seguridad ... 2
[AVISOS DE SEGURIDAD] ... 95

B

[BLOQUEO IMAGEN] ... 89
[BORDES ZONA BLENDING] ... 87
[BORRADO] ... 85
Botón <AUTO SETUP>
Cuerpo del proyector ... 26, 63
Mando a distancia ... 24, 63
Botón de encendido
cuerpo del proyector ... 26
mando a distancia ... 24
Botón <DEFAULT>
Mando a distancia ... 24, 66
Botón de función ... 63
[BOTÓN DE FUNCIÓN] ... 123
Botón de modo en espera
cuerpo del proyector ... 26
mando a distancia ... 24
Botón <DIGITAL LINK>
Cuerpo del proyector ... 26, 62
Mando a distancia ... 24, 62
Botón <DVI-D>
Cuerpo del proyector ... 26, 62
Mando a distancia ... 24, 62
Botón <ENTER>
Cuerpo del proyector ... 26
Mando a distancia ... 24
Botón <FOCUS>
Mando a distancia ... 24, 58
Botón <FUNCTION>
Mando a distancia ... 24, 63
Botón <HDMI>
Cuerpo del proyector ... 26, 62
Mando a distancia ... 24, 62
Botón <ID SET>
Mando a distancia ... 24, 28
Botón <LENS>
Cuerpo del proyector ... 26
Botón <MENU>
Cuerpo del proyector ... 26, 65
Mando a distancia ... 24, 65
Botón <ON SCREEN>
Mando a distancia ... 24, 61
Botón <RGB1/2>
Mando a distancia ... 24, 62
Botón <RGB1/RGB2>
Cuerpo del proyector ... 26, 62
Botón <SDI>
Cuerpo del proyector ... 26, 62
Mando a distancia ... 24, 62
Botón <SHIFT>
Mando a distancia ... 24, 58
Botón <SHUTTER>
Cuerpo del proyector ... 26, 61
Mando a distancia ... 24, 61
Botón <STATUS>
Mando a distancia ... 24, 62
Botón <TEST PATTERN>
Mando a distancia ... 24, 63
Botón <VIDEO>
Cuerpo del proyector ... 26, 62
Mando a distancia ... 24, 62
Botón <ZOOM>
Mando a distancia ... 24, 58
[BRILLO] ... 72

C

Cable de alimentación ... 54
[CALIBRACIÓN DE LENTES] ... 124
[CAMBIAR TEXTO] ... 134
[CAMBIO] ... 78
[CAMBIO DE CONTRASEÑA DE SEGURIDAD] ... 133
Cambio de la señal de entrada ... 62
Cambio de nombre de la señal registrada ... 130
[CAMBIO LAMP] ... 112
[CAMBIO PASSWORD CONTROL DEL EQUIPO] ... 136
[CARGAR DATOS USUARIO] ... 125
[COLOR] ... 72
[COLOR FONDO] ... 105
Conectando el cable de alimentación ... 54
Conexión ... 48
Conexión al proyector con un cable ... 29
Conexiones de red ... 140
Configuración ... 31
[CONGELADO] ... 107
[CONMUTAR IZDA / DCHA] ... 94
[CONTRASEÑA DE SEGURIDAD] ... 133
[CONTRASEÑA DE SERVICIO] ... 126
[CONTRASTE] ... 71
[CONTROL DE BRILLO] ... 113
[CONTROL DE INICIO DE DISPOSITIVO] ... 134
[CONTROL VENTILACIÓN] ... 111
[CORRECCIÓN DEL COLOR] ... 98
Crestron RoomView ... 140, 157
Cubierta de la unidad de lámpara ... 25
Cuerpo del proyector ... 25

D

[DEFINICION] ... 75
Desecho ... 18
[DIGITAL CINEMA REALITY] ... 85
[DIGITAL INTERFACE BOX] ... 139
DIGITAL LINK ... 17
[DIGITAL LINK IN] ... 102
Dimensiones ... 191
[DLP Link] ... 91
Dos ventanas ... 182
[DVI-D IN] ... 101

E

[ECUALIZACIÓN DE COLORES] ... 97
Elemento de menú ... 67
Eliminación de la señal registrada ... 130
Encendido del proyector ... 55
[ENTRADA DE INICIO] ... 119
Especificaciones ... 188
[ESTADO] ... 121
[ESTADO DIGITAL LINK] ... 138
[ESTADO NETWORK] ... 139
Expansión del rango de bloqueo de señal ... 131
Extracción/montaje de la lente de proyección ... 46

F

[FASE RELOJ] ... 80
[FECHA Y HORA] ... 123
Filtro de aire ... 163
[FORMATO ENTRADA 3D] ... 92
[FRAME DE RETRASO EN 3D] ... 94
Función de configuración automática ... 63
Función P IN P ... 127

G

[GAMMA] ... 74
[GANANCIA BLANCO] ... 74
[GEOMETRÍA(2D)] ... 80
[GUARDAR DATOS USUARIO] ... 125

H

[HDMI IN] ... 101
[HORARIO] ... 118

I

[ID DEL PROYECTOR] ... 110
Idioma de visualización ... 68, 90
[IMAGEN] ... 67, 71
Indicador de alimentación ... 54
Indicador de filtro ... 161
Indicador de la lámpara ... 161
Indicador de temperatura ... 161
[INICIALIZAR] ... 125
Interruptor de alimentación principal ... 26, 55
[IRIS DINÁMICO] ... 75

K

[KEYSTONE] ... 83
[KEYSTONE(3D)] ... 82
Kit de actualización ... 183

L

Lista de señales compatibles ... 183
[LISTA DE SEÑALES REGISTRADAS] ... 69, 130
[LOGO INICIAL] ... 105

M

Mando a distancia ... 24
Mantenimiento ... 163
[MEDIDAS DE SEGURIDAD] ... 96
Mem. secundaria ... 132
[MENÚ AVANZADO] ... 68, 85
Menú de pantalla ... 65
[MENU EN PANTALLA] ... 103
Menú principal ... 66
[MÉTODO DE PROYECCIÓN] ... 110
[MODO DE IMAGEN] ... 71
Modo de la instalación ... 31
[MODO DE PRUEBA 3D] ... 94
[MODO DIGITAL LINK] ... 137
[MODO GRAN ALTITUD] ... 111
[MODO STANDBY] ... 118
[MONITOR FORMA ONDA] ... 107

N

Navegación a través del menú ... 65
[NETWORK CONTROL] ... 139
[NETWORK SETUP] ... 138
[NIVEL DE COLORES RGB] ... 109

O

[OPCION DISPLAY] ... 68, 97
Operaciones del mando a distancia ... 61

P

[PATRÓN DE PRUEBA] ... 69, 129
[PATRON DE PRUEBA 3D] ... 95
[P IN P] ... 69, 127
[POSICIÓN] ... 67, 78
[POSICIÓN DE FIJACIÓN] ... 86
[POSICIÓN IMAGEN 3D 24Hz] ... 93
Precauciones durante el transporte ... 15
Precauciones durante el uso ... 18
Precauciones durante la instalación ... 15
Precauciones respecto al Soporte de montaje en el techo ... 192
Precauciones respecto al uso ... 15
Protección de la señal registrada ... 131
[PROYECCIÓN IMAGEN 3D 24Hz] ... 93
Proyectando ... 58

R

[RASTER POSITION] ... 89
[RED] ... 70, 137
[REDUCCIÓN DE RUIDO] ... 75
Reemplazo de la unidad ... 164
Reemplazo de la unidad de filtro de aire ... 166
Reemplazo de la unidad de lámpara ... 164
Registro de nuevas señales ... 130
[REMOTE2 MODO] ... 123
[RESOLUCIÓN DE ENTRADA] ... 86
[RESPUESTA DE FRAME] ... 88
Restablecer a los ajustes de fábrica ... 66
[RGB IN] ... 100
RoomView ... 157
[RS-232C] ... 120, 176

S

[SDI IN] ... 102
Seguridad ... 17
[SEGURIDAD] ... 69, 133
[SELECCIÓN DE LÁMPARA] ... 111
Selección de la señal de entrada ... 58
[SELECTOR DEL SISTEMA] ... 76
[SEÑAL AUTOMÁTICA] ... 99
[SETUP PROYECTOR] ... 69, 110
[SIMULTANEAR AJUSTE ENTRADA 3D] ... 92
Solución de problemas ... 168
Soporte de montaje en el techo ... 192
[SUB FASE DEL RELOJ] ... 94
[SYSTEM DAYLIGHT VIEW] ... 75

T

[TEMPERATURA COLOR] ... 72
Terminal <AC IN> ... 26, 54

Terminal <REMOTE 1 IN> 27
Terminal <REMOTE 1 OUT> 27
Terminal <REMOTE 2 IN> 181
Terminal <SERIAL IN> 176
Terminal <SERIAL OUT> 176
[TINTE] 72

U

[UNIFORMIDAD] 106

V

Vídeo compatible con sRGB 77

Z

[ZOOM] 79

Información para Usuarios sobre la Recolección y Eliminación de aparatos viejos y baterías usadas



Estos símbolos en los productos, embalajes y/o documentos adjuntos, significan que los aparatos eléctricos y electrónicos y las baterías no deberían ser mezclados con los desechos domésticos. Para el tratamiento apropiado, la recuperación y el reciclado de aparatos viejos y baterías usadas, por favor, observe las normas de recolección aplicables, de acuerdo a su legislación nacional y a las Directivas 2002/96/CE y 2006/66/CE.

Al desechar estos aparatos y baterías correctamente, Usted estará ayudando a preservar recursos valiosos y a prevenir cualquier potencial efecto negativo sobre la salud de la humanidad y el medio ambiente que, de lo contrario, podría surgir de un manejo inapropiado de los residuos.



Para mayor información sobre la recolección y el reciclado de aparatos y baterías viejos, por favor, contacte a su comunidad local, su servicio de eliminación de residuos o al comercio donde adquirió estos aparatos.

Podrán aplicarse penas por la eliminación incorrecta de estos residuos, de acuerdo a la legislación nacional.



Para usuarios empresariales en la Unión Europea
Si usted desea descartar aparatos eléctricos y electrónicos, por favor contacte a su distribuidor o proveedor a fin de obtener mayor información.

Informacion sobre la Eliminación en otros Países fuera de la Unión Europea
Estos símbolos sólo son válidos dentro de la Unión Europea. Si desea desechar estos objetos, por favor contacte con sus autoridades locales o distribuidor y consulte por el método correcto de eliminación.

Nota sobre el símbolo de la bateria (abajo, dos ejemplos de símbolos):
Este símbolo puede ser usado en combinación con un símbolo químico. En este caso, el mismo cumple con los requerimientos establecidos por la Directiva para los químicos involucrados.

Panasonic Corporation

Web Site : http://panasonic.net/avc/projector/

© Panasonic Corporation 2013
W0613NS3044 -YI