myprojectorlamps.com

**The most trusted, dependable name in projector lamp sales.**

http://www.myprojectorlamps.com

http://www.myprojectorlamps.ca

http://www.myprojectorlamps.eu

The following projector manual has not been modified or altered in any way.

JVC®

# D-ILA™ PROJECTOR

MANUEL D'INSTRUCTIONS : PROJECTEUR D-ILA™

# DLA-M2000LU
# DLA-M2000SCU

## INSTRUCTIONS

ENGLISH

FRANÇAIS

**For customer Use:**
Enter below the Serial No. which is located on the side panel of the cabinet. Retain this information for future reference.

**Pour l'utilisateur:**
Inscrivez ci-dessous le No de série situé sur le panneau latéral du coffret de l'appareil. Conservez cette information à titre d'information.

Model No.
No de modèle _____

Serial No.
No de série _____

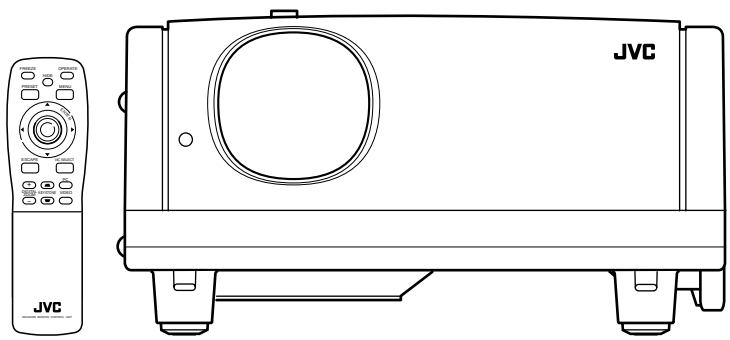


(Lenses are optional)

# INSTRUCTIONS

# D-ILA™ PROJECTOR

# DLA-M2000LU
# DLA-M2000SCU

ENGLISH

**Thank you for purchasing this projector. Before using it, read and follow all instructions carefully to take full advantage of the projector's capabilities.**

# SAFETY PRECAUTIONS

## IMPORTANT INFORMATION

### WARNING :

**TO PREVENT FIRE OR SHOCK HAZARDS, DO NOT EXPOSE THIS APPLIANCE TO RAIN OR MOISTURE.**

### CAUTION :

To reduce the risk of electric shock, do not remove cover.
Refer servicing to qualified service personnel.

This projector is equipped with a 3-blade grounding-type plug to satisfy FCC rule. If you are unable to insert the plug into the outlet, contact your electrician.

### FCC INFORMATION (U.S.A. only)

**CAUTION:** Changes or modification not approved by JVC could void the user's authority to operate the equipment.

**NOTE:**This equipment has been tested and found to comply with the limits for a Class A digital device, pursuant to Part 15 of the FCC Rules. These limits are designed to provide reasonable protection against harmful interference when the equipment is operated in a commercial environment. This equipment generates, uses, and can radiate radio frequency energy and, if not installed and used in accordance with the instruction manual, may cause harmful interference to radio communications. Operation of this equipment in a residential area is likely to cause harmful interference in which case the user will be required to correct the interference at his own expense.

### About burning-in of the D-ILA device

Do not allow the same still picture to be projected for a long time or an abnormally bright video picture to be projected. Do not project video images with high-intensity or high-contrast on a screen. The video image could be burned in to the D-ILA device.
Use special care when projecting video games or computer program images. There is no problem with ordinary video-cassette playback images.

### About the installation place

Do not install the projector in a place that cannot support its weight securely.
If the installation place is not sturdy enough, the projector could fall or overturn, possibly causing personal injury.

## IMPORTANT SAFEGUARDS

Electrical energy can perform many useful functions. This unit has been engineered and manufactured to assure your personal safety. But **IMPROPER USE CAN RESULT IN POTENTIAL ELECTRICAL SHOCK OR FIRE HAZARD**. In order not to defeat the safeguards incorporated into this product, observe the following basic rules for its installation, use and service. Please read these "Important Safeguards" carefully before use.

– All the safety and operating instructions should be read before the product is operated.

– The safety and operating instructions should be retained for future reference.

– All warnings on the product and in the operating instructions should be adhered to.

– All operating instructions should be followed.

– Place the projector near a wall outlet where the plug can be easily unplugged.

– Unplug this product from the wall outlet before cleaning. Do not use liquid cleaners or aerosol cleaners. Use a damp cloth for cleaning.

– Do not use attachments not recommended by the product manufacturer as they may be hazardous.

– Do not use this product near water. Do not use immediately after moving from a low temperature to high temperature, as this causes condensation, which may result in fire, electric shock, or other hazards.

– Do not place this product on an unstable cart, stand, or table. The product may fall, causing serious injury to a child or adult, and serious damage to the product. The product should be mounted according to the manufacturer's instructions, and should use a mount recommended by the manufacturer.

– When the product is used on a cart, care should be taken to avoid quick stops, excessive force, and uneven surfaces which may cause the product and cart to overturn, damaging equipment or causing possible injury to the operator.

– Slots and openings in the cabinet are provided for ventilation. These ensure reliable operation of the product and protect it from overheating. These openings must not be blocked or covered. (The openings should never be blocked by placing the product on bed, sofa, rug, or similar surface. It should not be placed in a built-in installation such as a bookcase or rack unless proper ventilation is provided and the manufacturer's instructions have been adhered to.)

For proper ventilation, separate the product from other equipment, which may prevent ventilation and keep / distance more than 23-5/8" (60 cm).

– This product should be operated only with the type of power source indicated on the label. If you are not sure of the type of power supply to your home, consult your product dealer or local power company.

– This product is equipped with a three-wire plug. This plug will fit only into a grounded power outlet. If you are unable to insert the plug into the outlet, contact your electrician to install the proper outlet. Do not defeat the safety purpose of the grounded plug.

– Power-supply cords should be routed so that they are not likely to be walked on or pinched by items placed upon or against them. Pay particular attention to cords at doors, plugs, receptacles, and the point where they exit from the product.

– For added protection of this product during a lightning storm, or when it is left unattended and unused for long periods of time, unplug it from the wall outlet and disconnect the cable system. This will prevent damage to the product due to lightning and power line surges.

– Do not overload wall outlets, extension cords, or convenience receptacles on other equipment as this can result in a risk of fire or electric shock.

– Never push objects of any kind into this product through openings as they may touch dangerous voltage points or short out parts that could result in a fire or electric shock. Never spill liquid of any kind on the product.

– Do not attempt to service this product yourself as opening or removing covers may expose you to dangerous voltages and other hazards. Refer all service to qualified service personnel.

– Unplug this product from the wall outlet and refer service to qualified service personnel under the following conditions:

  a) When the power supply cord or plug is damaged.

  b) If liquid has been spilled, or objects have fallen on the product.

  c) If the product has been exposed to rain or water.

  d) If the product does not operate normally by following the operating instructions. Adjust only those controls that are covered by the Operation Manual, as an improper adjustment of controls may result in damage and will often require extensive work by a qualified technician to restore the product to normal operation.

  e) If the product has been dropped or damaged in any way.

  f ) When the product exhibits a distinct change in performance – this indicates a need for service.

– When replacement parts are required, be sure the service technician has used replacement parts specified by the manufacturer or with same characteristics as the original part. Unauthorized substitutions may result in fire, electric shock, or other hazards.

– Upon completion of any service or repairs to this product, ask the service technician to perform safety checks to determine that the product is in proper operating condition.

– The product should be placed more than one foot away from heat sources such as radiators, heat registers, stoves, and other products (including amplifiers) that produce heat.

– When connecting other products such as VCR's, and personal computers, you should turn off the power of this product for protection against electric shock.

– Do not place combustibles behind the cooling fan. For example, cloth, paper, matches, aerosol cans or gas lighters that present special hazards when over heated.

– Do not look into the projection lens while the illumination lamp is turned on. Exposure of your eyes to the strong light can result in impaired eyesight.

– Do not look into the inside of this unit through vents (ventilation holes), etc. Do not look at the illumination lamp directly by opening the cabinet while the illumination lamp is turned on. The illumination lamp also contains ultraviolet rays and the light is so powerful that your eyesight can be impaired.

– Do not drop, hit, or damage the light-source lamp (lamp unit) in any way. It may cause the light-source lamp to break and lead to injuries. Do not use a damaged light-source lamp. If the light-source lamp is broken, ask your dealer to repair it. Fragments from a broken light-source lamp may cause injures.

– Xenon gas is enclosed with high pressure inside the light-source lamp (lamp unit) of this projector. If you drop or impart a shock to the lamp, or discard it as is, there is the possibility of explosion, leading to personal injury. Use special care when handling the lamp. For any unclear points, consult your product dealer.

– Do not "ceiling-mount" the projector to a place which tends to vibrate; otherwise, the attaching fixture of the projector could be broken by the vibration, possibly causing it to fall or overturn, which could lead to personal injury.

– Use only the accessory cord designed for this product to prevent shock.

  The power supply voltage rating of this product is AC 120 V, the power cord attached conforms to the following power supply voltage. Use only the power cord designated by our dealer to ensure Safety and EMC.

  When it is used by other power supply voltage, power cable must be changed.

  Ensure that the power cable used for the projector is the correct type for the AC outlet in your country.

  Consult your product dealer.

**Power cord**

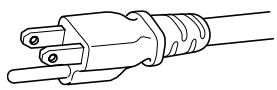

Power supply voltage: AC 120 V

*** DO NOT allow any unqualified person to install the unit.**

Be sure to ask your dealer to install the unit (eg. attaching it to the ceilling) since special technical knowledge and skills are required for installation.
If installation is performed by an unqualified person, it may cause personal injury or electrical shock.

ENGLISH

# Contents


**SAFETY PRECAUTIONS ..... 2**
**Contents ..... 4**
**Accessories ..... 5**
**Controls and Features ..... 6**
Front Side / Top Surface / Right Side .....6
Left-hand Side / Rear Side.....7
Bottom Surface .....8
Control Panel on the Projector.....9
Connector Panel .....11
Remote Control Unit.....12
Installing Batteries.....14
Precautions for using batteries.....14
**Installing the Projector..... 15**
Precautions for Installation.....15
Adjusting the Inclination of the Projector.....16
Installing the Projector against the Screen.....17
Projection Distance and Screen Size.....18
Setting the Amount of Lens Shifting.....19
Effective Range and Distance of the Remote Control Unit.....20
Setting the Position Selecting Screw for Ceiling Mounting .....21
When installing (adjusting / setting) the unit.....21
**Connecting to Various Devices.... 22**
Signals that Can Be Input to the Projector.....22
Connecting to Video Devices.....24
Connecting to Hi-Vision Devices / DVD Players ...25
Connecting to Other Devices .....26
Connecting to Devices which Control the Projector.....27
Connecting to Computer Devices .....28
Connecting the Power Cord.....30
Removing the Lens Cap.....30
**Basic Operations ..... 31**
1. Turning on the Power.....31
2. Select the Input source to be Projected .....32
3. Adjust the Screen Size (Zooming) .....32
4. Adjust Focus .....33
5. Adjusting Sound Volume.....33
Turning off Image and Sound (HIDE).....34
Removing the Trapezoidal Distortion of the Image .....34
Quick Alignment Function (QUICK ALIGN.).....35
Displaying a Still Picture (FREEZE).....36
Zooming a Part of the Image (DIGITAL ZOOM +/–).....36
**Menu Operations ..... 37**
Basic Menu Operation.....42
Changing the Color System (Video Menu Mode Only) .....44
Changing the Language Display.....45
Changing the Screen aspect ratio/HDTV format (Video Menu Mode Only) .....45
Adjusting Tracking / Phase .....46
Adjusting Picture Quality.....47
Adjusting Color temperature .....48
Adjusting the Video Screen/Menu Position ..... 49
Changing the Image Tone/Aspect Ratio (Video Menu Mode Only) ..... 50
Changing the Image Size - Resize Function (PC Menu Mode Only)..... 51
Changing the Clamp pulse position (PC Menu Mode Only)..... 51
Setting and Adjusting Other Functions (OPTIONS)..... 52
Getting Information..... 54
**Replacing the Fuse .....55**
**Replacing the Light-Source Lamp .....56**
**Cleaning and Replacing the Filter Cover .....60**
**Troubleshooting.....61**
**Warning Indication.....63**
**Warning Messages .....64**
**Specifications.....66**
Outside dimensions..... 67
Pin assignment (Specifications for terminals) ..... 68
**RS-232C external control .....69**
**Appendix.....71**

# Accessories

**The following accessories are included with this projector. Check for them; if any item is missing, please contact your dealer.**

■ **Remote control unit (RM-M2000G)**

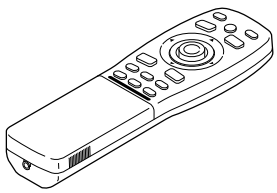

■ **AA/R6-size dry cell battery (×2)**
(for checking operation)

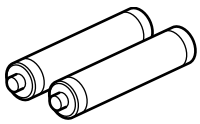

■ **Power cord**
**[approx. 8.2 ft (approx. 2.5 m)]**

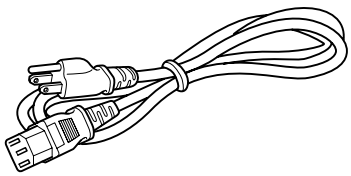

■ **Hex. wrench**

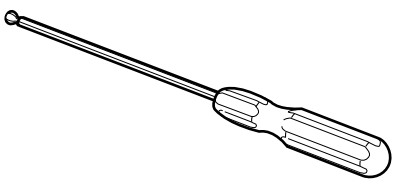

■ **Personal computer connection cable**
**[approx. 6.56 ft (approx. 2 m)]**
(D-sub, 3-row 15 pin)

Type : QAM 0104-002

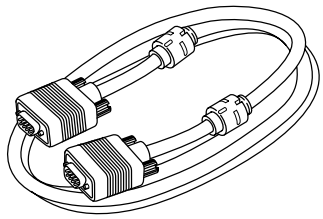

■ **AV connection cable**
**[approx. 6.56 ft (approx. 2 m)]**

Type : QAM 0303-001

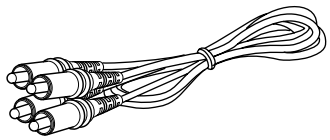

■ **Remote cable**
**[approx. 9.84 ft (approx. 3 m)]**
(3.5 mm dia. stereo mini plug)

Type : QAM 0363-001

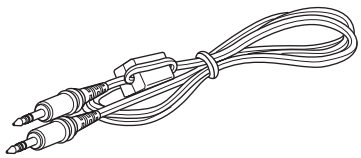

■ **Conversion adapter for Mac**
(for Macintosh)

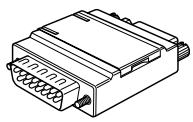

■ **BNC-RCA Conversion plug**

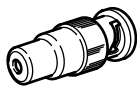

ENGLISH

# Controls and Features

## *Front Side / Top Surface / Right Side*

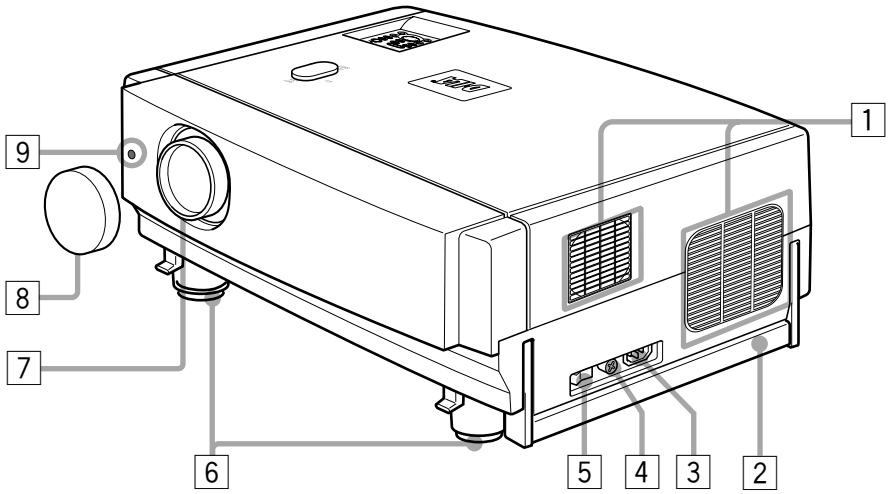


1 **Exhaust vents**
Vents for cooling fans through which warm air comes out.

**CAUTION**

- Do not block the exhaust vents, or heat will build up inside, possibly causing a fire. Also, do not touch the vents, or this could give you a low-temperature burn.

2 **Carrying handle**
Raise this handle when carrying the projector.

**CAUTIONS**

- When carrying the projector, do not transmit shocks to it. Also be careful to keep it balanced.
- Do not carry it while the light-source lamp is on or the cooling fan is operating. This could cause personal injury.

3 **AC IN (power input) terminal**
This is the power input terminal where the supplied power cord is connected. For details, refer to page 30.

4 **Fuse holder**
A fuse rated 15A/250V is installed. (Power source protection)
To replace the fuse, refer to page 55.

**CAUTION**

- When replacing the fuse, use the same rating and type. Otherwise, a fire may occur and/or the projector may be damaged.

5 **MAIN POWER switch**
This is the main power switch. When it is turned on, the projector goes into stand-by state, and the STAND BY indicator on the control panel comes on. (Refer to page 31.)
ON [ | ]: The main power turns on.
OFF [◯]: The main power turns off.

6 **Adjustable feet (for adjusting the height and angle)**
By extending the feet, the projector angle can be adjusted up to +7°.
For details, refer to “Adjusting the Inclination of the Projector” on page 16.

7 **Lens**
One of the optional lens units should be installed before using the projector.
A lens-hole blind cover (black one) is installed when the projector is shipped from the factory.
For details on the types of optional lenses available, refer to page 18.

**CAUTION**

- Please consult your authorized dealer or service center for information about attaching an optional lens.

8 **Lens cap**
This is the lens cap provided for the optional lens.
When you are not using the projector, attach the lens cap to protect the lens from dirt or being damaged. (Refer to page 30.)

9 **Remote sensor**
When operating with the remote control, aim it toward this sensor. (Refer to page 20.)

# Left-hand Side / Rear Side

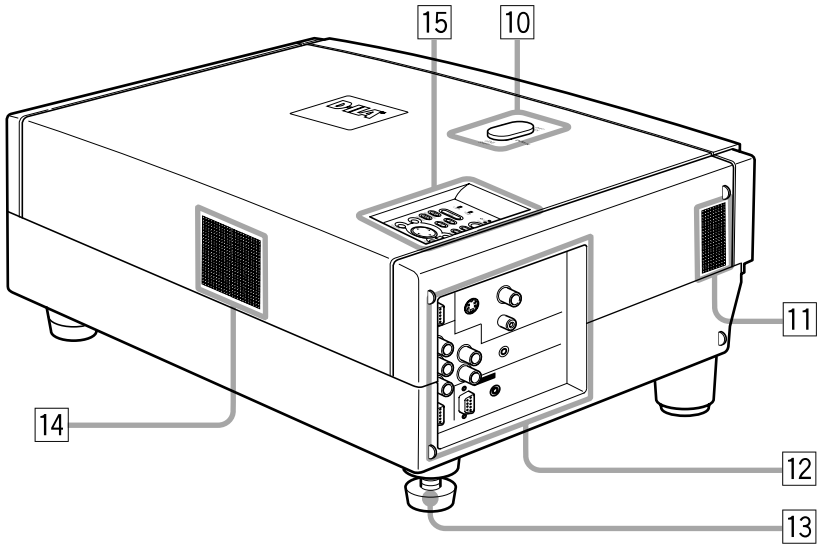


10 **Lens shift knob cap**
When you have mounted a lens that uses the lens shift function, open this cap and rotate the lens shift knob to move the lens position. For more information, refer to “Setting the Amount of Lens Shifting” on page 19.

11 **Speaker**
This is the location of the built-in speaker.

12 **Connector panel**
For details, refer to “Connector Panel” on page 11.

13 **Rear adjustable foot (for leveling the projector)**
It is set at the shortest position when shipped from the factory. Turn the foot to make the projector level. Adjustment can be made in the range of +1.5° and –1.5° from the horizontal position. For details, refer to “Adjusting the Inclination of the Projector” on page 16.

14 **Air inlet**
This is the air inlet. Do not cover or obstruct this slot.

15 **Control panel**
For details, refer to “Control Panel on the Projector” on page 9.

ENGLISH

# Bottom Surface

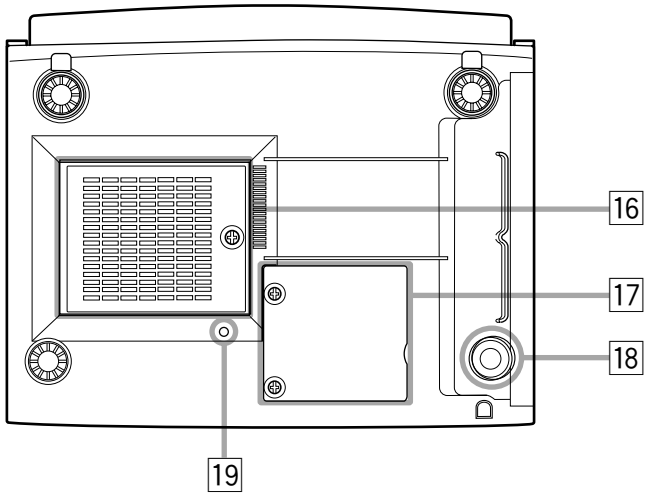


16 **Air inlet (filter)**
Air is taken in through the filter to cool the light-source lamp. If the filter is blocked or if something that obstructs the flow of air is placed around the projector, heat may build up inside and could cause a fire. For required space, refer to “Precautions for Installation” on page 15.

**CAUTIONS**

- Be careful as paper, cloth or soft cushion could be drawn in if placed nearby. Do not block the filter, or heat may build up and could cause a fire.
- Clean the filter periodically. For details, refer to “Cleaning and Replacing the Filter Cover” on page 60. Deposition of dirt on the filter reduces the cooling effect, causing heat to build up inside, which could cause a fire or malfunction.

17 **Opening for replacing the light-source lamp**
For replacing the light-source lamp, refer to “Replacing the Light-Source Lamp” on page 56.

18 **Fixing foot**

19 **Position selecting screw for ceiling mounting**
When using the projector in an upside-down, ceiling-mounted position (inverted top-to-bottom and right-to-left), the “position selecting screw for ceiling mounting” must be turned to switch to ceiling mounting.
This will correct variance in color images (shading), which otherwise would occur in ceiling mounting.
For more information, refer to “Setting the Position Selecting Screw for Ceiling Mounting” on page 21.

**CAUTION**

- To ceiling-mount and adjust the projector, special expertise and technique are necessary. Be sure to ask your dealer or specialist to perform this work.

# Control Panel on the Projector

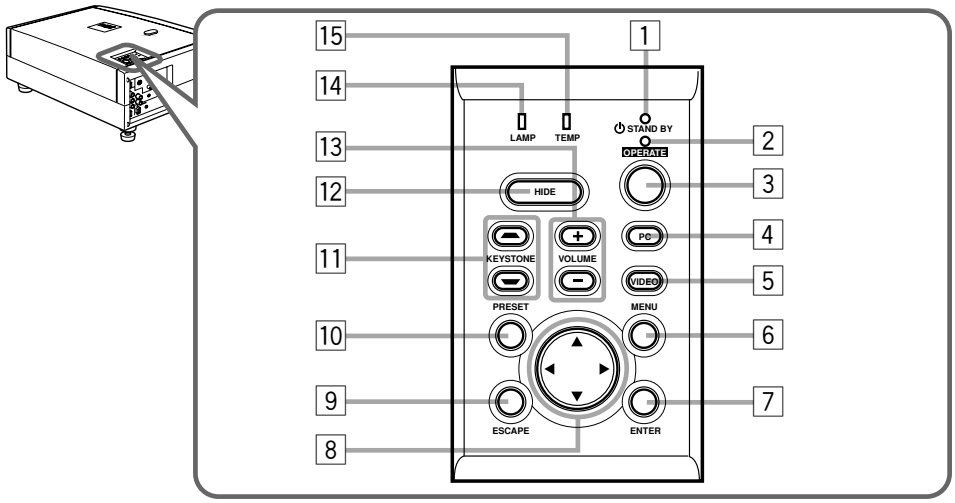


1 **STAND BY Indicator**

**ON** : When in stand-by mode.
**Blinking**: When in cool-down mode.

**Memo**

**About the cool-down mode:**
This projector has a function to cool down the heated lamp for a fixed period of time (approx. 120 seconds) after projection is finished. This feature is referred to as the cool-down mode. The purpose of the cool-down mode is to prevent inner parts from being deformed or broken by heat from the heated lamp as well as to prolong the life of the lamp.

**CAUTIONS**

- Do not turn off the MAIN POWER switch while in the cool-down mode.
- Do not place the projector on its side or stand it upright while in the cool-down mode; this may block the vents.

2 **OPERATE indicator**

**ON** : When the projector is in operation (projecting).
**OFF** : When the projector is not in operation (not projecting).

3 **OPERATE button**

When the projector is in the stand-by mode, press this button one second or more, and the projector is turned on, causing the OPERATE indicator to light.
Press it one second or more again, and the projector goes into the cool-down mode, then stand-by mode. (Refer to page 31.)

** You cannot use the OPERATE button for about one minute after the lamp blinks. Press the button after a minute or longer has elapsed.*

**Memo**

**While in the cool-down mode (STAND BY indicator is blinking):**
Even if you press the OPERATE button, the projector is not turned on. Wait until the projector enters stand-by mode (STAND BY indicator stays lit).

4 **PC button**

Use this button to select a device connected to the PC 1 or PC 2 terminals. Each time you press the button, the selection alternates between PC 1 and PC 2.

** "PC1" or "PC2" will be displayed on the top right of the projected image. (This function can be disabled by the menu.)*

5 **VIDEO button**

Use this button to select a device such as a video deck connected to the AV IN (Y/C or VIDEO) terminal of the projector. Each time you press the button, the selection alternates between Y/C and VIDEO.

** "Y/C" or "VIDEO" will be displayed on the top right of the projected image. (This function can be disabled by the menu.)*

6 **MENU button**

Use this button to enter or exit the menu mode. The main menu appears or disappears at the screen. For details, refer to "Basic Menu Operation" on page 42.

7 **ENTER button**

This button will be used in the menu mode. Use to display the hierarchical menus. Also use when "ENTER" is displayed against the item on the menu screen or when the "All reset" selection is confirmed. For details, refer to "Basic Menu Operation" on page 42.

8 **Cursor buttons ▲/▼/◄/►**

These buttons will be used in the menu mode to select an item, or to set or adjust the value. For details, refer to "Basic Menu Operation" on page 42.

ENGLISH

9 **ESCAPE button**

This button will be used in the menu mode to return to the previous menu. When the main menu is displayed, this button will cause the menu to disappear. For details, refer to “Basic Menu Operation” on page 42.

10 **PRESET button**

This PRESET button only works as a reset button for the direct button adjustment of the VOLUME button and KEYSTONE button of the control panel and the VOLUME button and DIGITAL ZOOM button of the remote control. When adjusting the volume, keystone or digital zoom (when the setting is displayed on the screen) the adjusted value is reset to that which was set when the projector was shipped from the factory. Of the menu items, this button only works for the keystone setting screen.

11 **KEYSTONE ▬/▲ buttons**

Use these buttons to correct a trapezoidal distortion of the projected image. (Refer to page 34.)

12 **HIDE button**

Use this button to turn off the image on the screen and audio sound temporarily. Pressing it again restores the image and audio sound to resume. (Refer to page 34.)

13 **VOLUME +/– buttons**

Use these buttons to adjust the sound volume:
+ : Increase the volume level. (0 → 50)
– : Decrease the volume level. (50 → 0)
(Refer to page 33.)

14 **LAMP indicator**

**ON** : After the light-source lamp has been used for more than approx. 900 hours.
**Blinking** : After the light-source lamp has been used for more than approx. 1000 hours. Replace the light-source lamp. Refer to “Replacing the Light-Source Lamp” on page 56.

15 **TEMP indicator**

**Blinking** : The temperature inside the projector has risen abnormally.

**Note**

- While the TEMP indicator is blinking (during abnormal temperature), the power is automatically cut off.

# Connector Panel

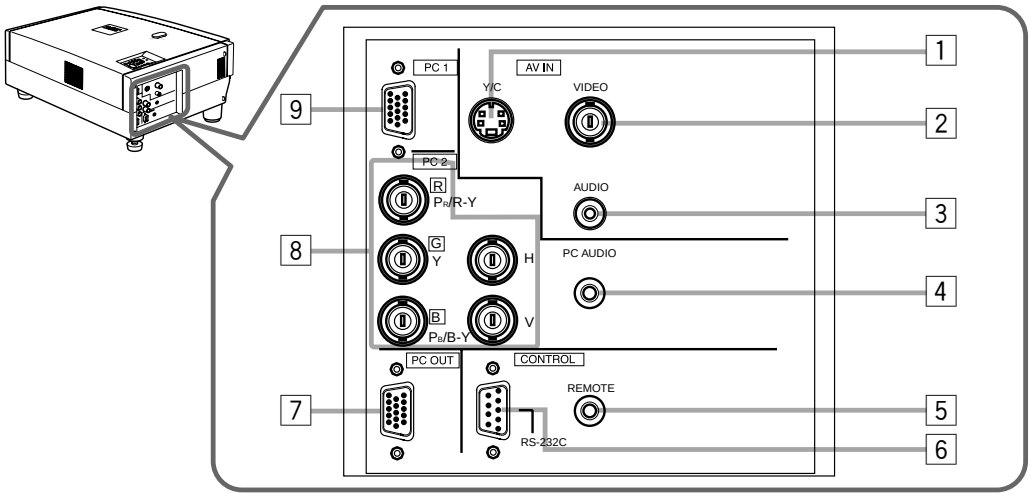


1 **Y/C (S-video) input terminal (Mini DIN 4 pin)**
Connect this terminal to the S-video output terminal of a video deck, etc.

2 **VIDEO (composite video) input terminal (BNC)**
Connect this terminal to the composite video output terminal of a video deck, etc.

3 **AUDIO input terminal (RCA pin jack)**
This is a monaural-audio input terminal for devices connected to the VIDEO IN terminals, such as a video deck, etc. Connect the audio output signal of a device to be used to this terminal. The input audio signal is reproduced by the speaker of the projector.

**Note**

- When the video signal source (Y/C or VIDEO) is switched with the VIDEO button, it is necessary to reconnect the audio cable to the active device since the projector has only a single AUDIO input terminal.

4 **PC AUDIO (computer audio) input terminal (mini jack)**
This is an monaural-audio input terminal for a device connected to the PC 1 or PC 2 terminals. Connect the audio output signal of a device to be used to this terminal. The input audio signal is reproduced by the speaker of the projector.

**Note**

- When the PC input terminal signal source (PC1 or PC2) is switched with the PC button, it is necessary to reconnect the audio cable to the active device since the projector has only a single PC AUDIO input terminal.

5 **REMOTE terminal (stereo mini jack)**
To use the remote control as a wired unit, connect the supplied remote cable between the remote control's terminal and this jack. (Refer to page 20.)
** The remote sensor will stop working when the cable is connected to the remote terminal.*

6 **RS-232C CONTROL terminal (D-sub 9 pin)**
This is the RS-232C interface-specified terminal. The projector can be controlled by a computer connected externally.
** For details, refer to page 27 and 69.*

7 **PC (computer) OUT terminal (D-sub 3-row 15 pin)**
This is the terminal for video output from the monitor of the computer connected to PC1 or PC2.
The computer input signal projected on the screen is output. A display monitor can be used by connecting it to this terminal.

8 **PC (computer) 2 input terminals (BNC × 5)**
These are multipurpose video input terminals that allow input of the following signals.

- Analog RGB signals, vertical sync (V) signals, and horizontal sync (H) signals / composite signals (Cs). (Devices which have analog RGB signal output terminals can be connected.)
  ** Input of external sync signals is automatically detected. Detection of H/V signals or Cs signals causes automatic switching to external sync. The priority order is H/V > Cs.*
- Component signals (Y, B-Y, R-Y) or DTV-format (Y, $P_B$, $P_R$) signals. (Devices which have component output terminals can be connected.)
  ** For details about DTV-format signals (480i, 480p, 720p, 1080i) compatible with this unit, refer to page 22.*

**Notes**

- In order to use this terminal, the input signal must be used to select the "PC 2 (BNC)" setting in the option items of the menu. Use the input signal to change the setting. (Refer to page 52.)
- When computer-related signals are input, the uppermost edge of the image may appear to bow if the sync signal input is composite sync (Cs) or G on sync signal. In this case, use separate sync signals for vertical sync (V) and horizontal sync (H).

9 **PC (computer) 1 input terminal (D-sub 3-row 15 pin)**
This is an input terminal dedicated to computer signals (RGB video signals and sync signals).
Connect the display output terminal of the computer to this terminal. When a Macintosh computer is to be connected, use the supplied conversion adapter for Mac.

**Note**

- When computer-related signals are input, the uppermost edge of the image may appear to bow if the sync signal input is composite sync (Cs) or G on sync signal. In this case, use separate sync signals for vertical sync (V) and horizontal sync (H).

ENGLISH

# Remote Control Unit

On the remote control, the same buttons as on the control panel of the projector are provided except for the following buttons. For the same buttons, operation is the same in principle.

***For remote control only:***

DIGITAL ZOOM +/-, QUICK ALIGN., FREEZE, ZOOM T/W, FOCUS +/-

**Notes**

- The ZOOM T/W buttons work only if the lens unit with a zooming function is used.
- The following buttons are not used with this projector. VIC SELECT, SHIFT U/D, SHUTTER

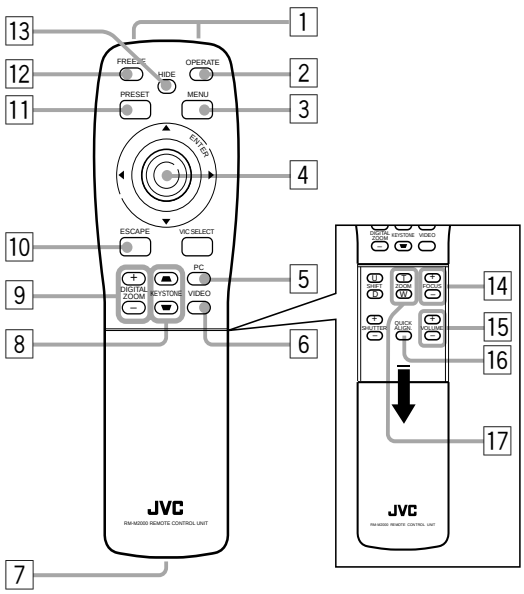


1 **Remote control's signal transmitter**

2 **OPERATE button**

When the projector is in the stand-by mode, press this button one second or more, and the projector is turned on, causing the OPERATE indicator to light.
Press it one second or more again, and the projector goes into the cool-down mode, then stand-by mode. (Refer to page 31.)

** The OPERATE button will not work for approximately 1 minute from when the light-source lamp is turned on. Use the button after approximately 1 minute.*

**Memo**

**While in the cool-down mode (STAND BY indicator is blinking):**

Even if you press the OPERATE button, the projector is not turned on. Wait until the projector enters stand-by mode (STAND BY indicator stays lit).

3 **MENU button**

Use this button to enter or exit the menu mode. The main menu appears or disappears at the screen. For details, refer to "Basic Menu Operation" on page 42.

4 **Cursor (▲/▼/◄/►) /ENTER button**

When using this as the cursor button, press it in the ▲/▼/◄/► directions to select menu items or adjust settings. When using it as the ENTER button, press the button straight down.
ENTER is used in the menu mode. Use to display the hierarchical menus. Also use when "ENTER" is displayed against the item on the menu screen or when the "All reset" selection is confirmed. For details, refer to "Basic Menu Operation" on page 42.

5 **PC button**

Use this button to select a device connected to the PC 1 or PC 2 terminals. Each time you press the button, the selection alternates between PC 1 and PC 2. (Refer to page 32.)

** "PC 1" or "PC 2" will be displayed on the top right of the projected image. (This function can be disabled using the menu.)*

6 **VIDEO button**

Use this button to select a device such as a video deck connected to the AV IN terminal (VIDEO or Y/C input terminal) of the projector. Each time you press the button, the selection alternates between Y/C and VIDEO. (Refer to page 32.)

** "Y/C" or "VIDEO" will be displayed on the top right of the projected image. (This function can be disabled by the menu.)*

7 **Wired remote control terminal**

To use the remote control as a wired unit, connect the supplied remote cable between this terminal and the REMOTE terminal on the back of the projector. (Refer to page 20.)

** The remote control's signal transmitter will stop working when the cable is connected to this terminal.*

8 **KEYSTONE ▬/▲ buttons**

Use these buttons to correct a trapezoidal distortion of the projected image. (Refer to page 34.)

9 **DIGITAL ZOOM +/– buttons**

A part of image can be magnified up to four times on the screen.
Each time the + or – button is pressed, the image is enlarged or the enlarged image is reduced by a certain degree. (Refer to page 36.)

** Images which are enlarged with the digital zoom become less clear.*

** Depending on the video signal source (UXGA, etc.), this button does not work.*

10 **ESCAPE button**

This button is used in the menu mode to return to the previous menu. When the main menu is displayed, this button will cause the menu to disappear. For details, refer to "Basic Menu Operation" on page 42.

### 11 PRESET button

This PRESET button only works as a reset button for the direct button adjustment of the VOLUME button and KEYSTONE button of the control panel and the VOLUME button and DIGITAL ZOOM button of the remote control. When adjusting the volume, keystone or digital zoom (when the setting is displayed on the screen) the adjusted value is reset to that which was set when the projector was shipped from the factory. Of the menu items, this button only works for the keystone setting screen.

### 12 FREEZE button

During projection of an image on the screen, press this button to obtain a still picture.
To restore normal projection, press it again. (Refer to page 36.)

** Depending on the video signal source (UXGA, etc.), this button does not work.*

### 13 HIDE button

Use this button to turn off the image on the screen and audio sound temporarily. Pressing it again makes the image and audio sound to resume. (Refer to page 34.)

### 14 FOCUS +/– buttons

Use these buttons to adjust the focus of the projected video image.
+: The focus point becomes more distant.
–: The focus point becomes nearer.

### 15 VOLUME +/– buttons

Use these buttons to adjust the sound volume:
+ : Increase the volume level. (0 → 50)
– : Decrease the volume level. (50 → 0)
(Refer to page 33.)

### 16 QUICK ALIGN. (Quick Alignment) button

Use this button to automatically align “Horizontal and vertical position”, “Tracking” and “Phase” for the projected image.
During the automatic alignment, “Quick Alignment” appears on the screen, and disappears after alignment is finished. (Refer to page 35.)

** The “Quick Alignment” function only works when the signal is input from the input terminal of either PC 1 or PC 2. It does not work when the signal is input from the VIDEO IN terminal (VIDEO or Y/C input terminal).*

**CAUTION**

- Automatic alignment with the quick alignment function should be carried out on a bright still-picture. This function may not work correctly on a dark picture or motion-picture. If adjustment with this function is not satisfactory, adjust “Horizontal and vertical position”, “Tracking” and “Phase” in the menu mode.

### 17 ZOOM T/W buttons

Use these buttons to adjust the projected screen size. (They work only if the lens unit with a zooming function is used.)
T (Tele): The projected screen size decreases.
W (Wide): The projected screen size increases.

ENGLISH

# Installing Batteries

**Install batteries in the remote control. If the remote control has started to work erratically, replace the batteries.**

## 1 Open the back cover.

Open the back cover in the direction of the arrow.

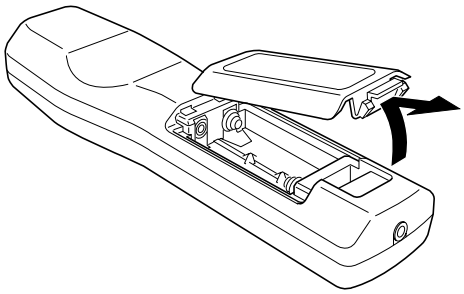

## 2 Install the batteries.

Place the two supplied batteries (AA/R6-size) in the remote control as illustrated below.

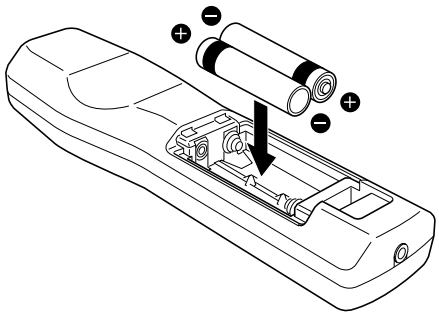

## 3 Close the back cover.

First fit the claws on the back cover in the case, then close the back cover in the direction of the arrow.

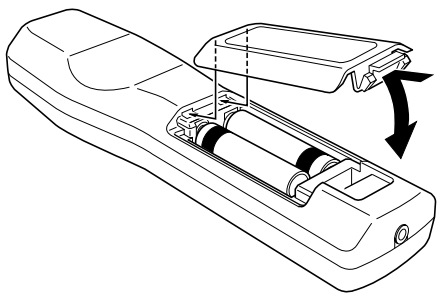

### Precautions for using batteries

**If batteries are used incorrectly, they may crack or leak liquid. This could cause a fire, burn, malfunction, or staining or damaging of the surroundings.**

**Beware of the following:**

- Do not mix new and old batteries.
- Do not mix different types of batteries as they differ in characteristics.
- Place batteries so they match the polarities indicated: (+) to (+) and (–) to (–).
- Be sure to put the minus (–) end in first to avoid short-circuiting.
- Use only designated batteries.
- Remove the batteries if the remote is not to be used for a prolonged period.
- When the batteries are exhausted, replace them immediately. Otherwise, liquid could leak, or malfunction could occur due to leaking liquid. If the leaked liquid contacts the skin, wipe it off with a cloth, otherwise the skin could become rough.
- Do not put batteries into a fire or try to recharge them.
- Batteries run for six months to one year in normal use. However, the batteries supplied are for confirming operation and may not run that long. When the remote control starts failing to work properly, replace the batteries with new ones.

# Installing the Projector

## *Precautions for Installation*

**CAUTIONS**

**1. Before instalation, do not connect the projector's power cord.**

**2. Do not install the projector in the following places:**

- Where there is water, humidity or dust.
- Where the projector may be subjected to oil, smoke or cigarette smoke.
- On a soft surface such as a carpet or cushion.
- Where the projector may be subjected to direct sunlight.
- Where temperature is high or humidity is low.
  Allowable operation temperature range: 41°F to 95°F (+5°C to +35°C)
  Allowable relative humidity range: 20% to 80% (no condensation)
  Allowable storage temperature range: 14°F to 140°F (–10°C to +60°C)

### ■ When installing the projector, observe the following:

- Do not use the projector placed on its side.
  Avoid using the projector placed on its side. This could cause a malfunction.
- Use the projector within the specified angle.
  Do not use the projector inclined ±30° horizontally (left/right). This could cause color variation or shorten the lamp life.
- Do not block the exhaust vents.
  Do not use a cover which encloses the projector air-tight or blocks the exhaust vents. Allow sufficient space around the projector. When the projector is enclosed in a space of the following dimensions, use an air conditioner so the temperature inside becomes equal to the outside temperature.

**Allowable minimum space required**

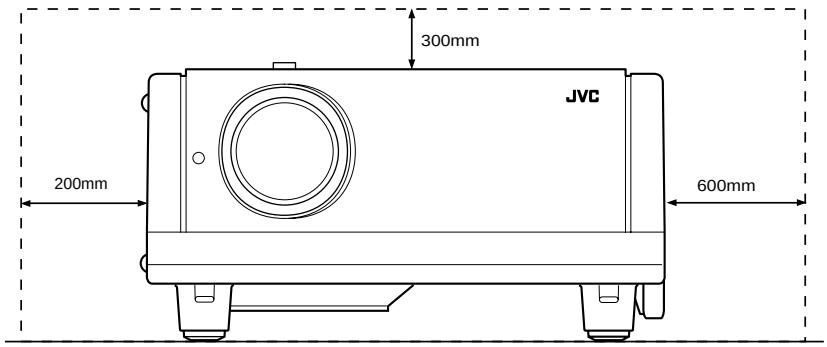


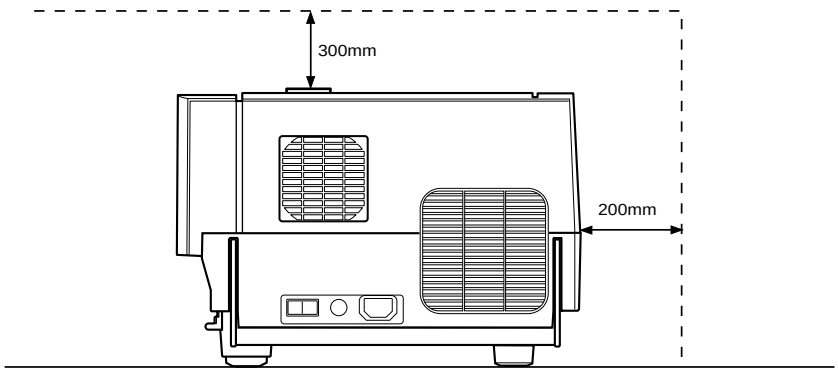


ENGLISH

# Adjusting the Inclination of the Projector

The vertical angle and the leveling of the projector can be adjusted with the adjustable feet at the bottom of the projector.

## ■ Adjusting the vertical angle of the projector

While pushing the levers on both sides upward, raise the projector. The adjustable feet automatically extend.
To retract the feet, push the levers and lower the projector slowly; the projector is fixed at the position where you release the levers.

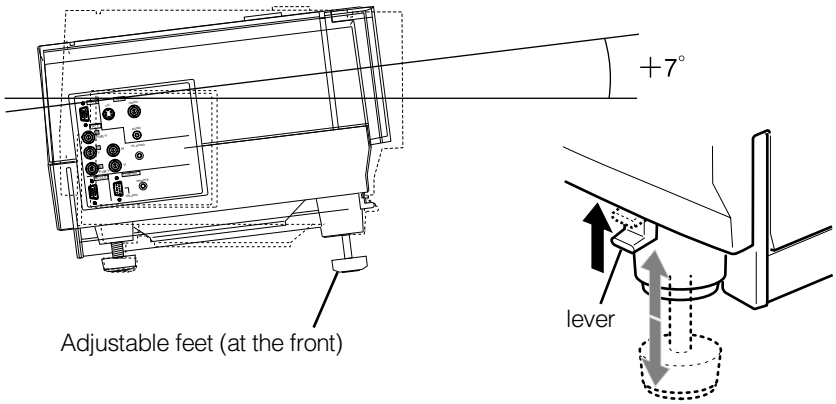


## ■ Leveling the projector

Lift the projector, rotate the rear adjustable foot, and adjust the horizontal angle until the projector is level.

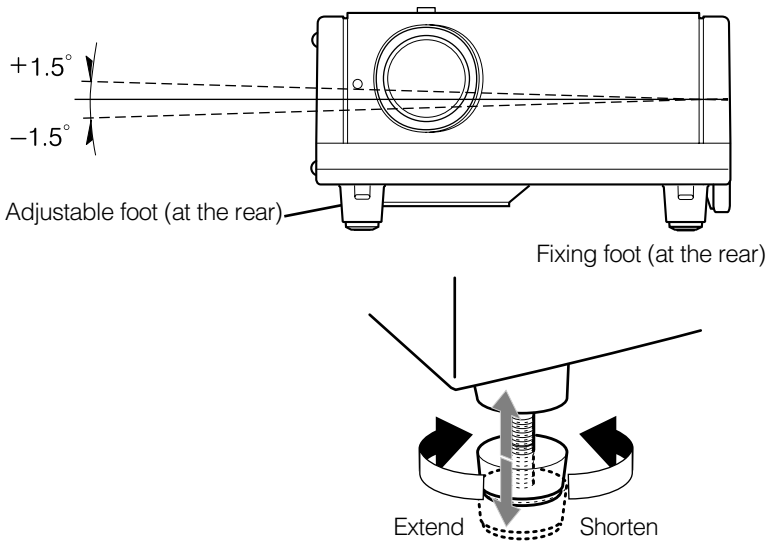

# Installing the Projector against the Screen

The projector should be placed so that the center line of the lens is at a right angle to the screen as shown in the following figures.

## ■ Side view

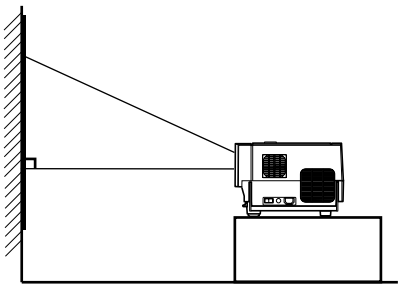

## ■ Top view

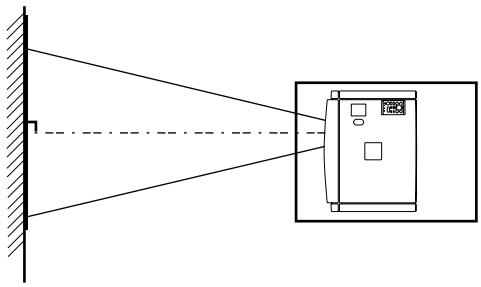

## ■ Trapezoidal-distortion correctable maximum angle

The projector has a function to correct the trapezoidal distortion of the projected image on the screen.
To correct this distortion, use the KEYSTONE buttons on the projector. (Refer to “Removing the Trapezoidal Distortion of the Image” on page 34.) Also, correction is possible by using the “Keystone” menu. (Refer to “Setting and Adjusting Other Functions (OPTIONS)” on page 52.)

**Correctable angle:**

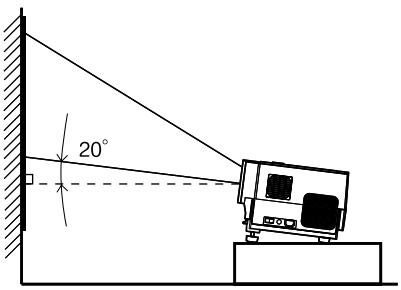


Up to approx. 20° upward from the horizontal line

**Correctable angle:**

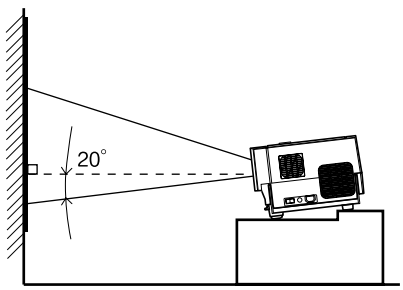


Up to approx. 20° downward from the horizontal line

ENGLISH

# Projection Distance and Screen Size

• The range of projection distances that can be focused depends on the lens unit (optional) to be used. When the aspect ratio of the screen is 4:3, the range is as follows and you need to install the projector within this range.

| Lens type | Approximate projection distance |
|---|---|
| GL-M2910G | 0.77 m to 4.03 m |
| GL-M2915SG | 1.76 m to 4.50 m |
| GL-M2920ZG | 2.77 m to 19.71 m |
| GL-M2930SZG | 4.74 m to 29.87 m |

*: The value for projection distance is a guide (reference) one. The projected image size may vary depending on the manufacturing tolerance of the projection lens.

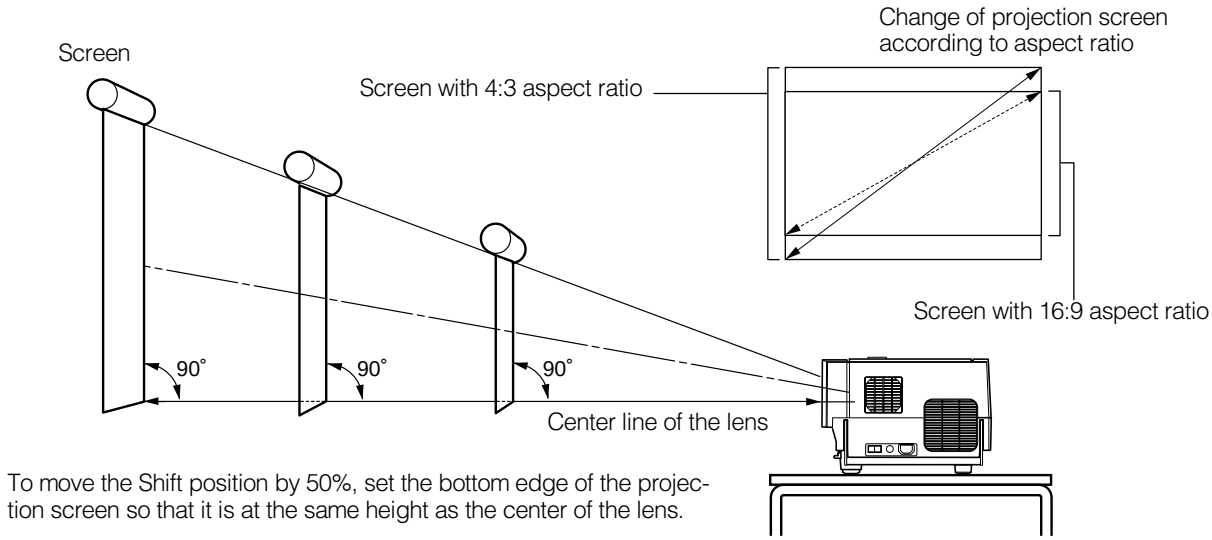


**Notes**

• For detailed relationship between projection distances and projection screen sizes, refer to Appendix A. The relationships for both 4:3 and 16:9 ratios are listed there.
• When installing a screen, use a 4:3 aspect-ratio picture.
• (A 16 : 9 aspect-ratio picture is projected based on the width of the range in which a 4:3 aspect-ratio picture is projected.)
• The diagonal length of a 16:9 aspect-ratio screen is about 91.8% that of a 4:3 aspect-ratio screen. This value is only a guide (reference).
• If sunlight or lamp light strikes the projection screen directly, the picture tends to become pale and dim. Use a curtain or other means to shield the light.
• Set the projector horizontally on a surface that is within the range of adjustable angles (up/down adjustment angle: +7° ; horizontal adjustment angle: ±1.5°).
• If the keystone is adjusted, the projected screen becomes smaller.
• When hanging from the ceiling, use a dedicated hanging fixture (not supplied).

## ■ Optional Lenses

This projector does not include a lens. You can select one of the optional lenses to adjust the projection distance. Please ask your authorized dealer or service center to install the lens.

| Lens model | Function |
|---|---|
| GL-M2910G | Powered focus for rear projection, short focal length (subject ratio 1:1), 0% influence. |
| GL-M2915SG | Powered focus, short focal length (subject ratio 1.5:1), powered image adjustment (2% zoom), includes manual vertical shift function, 30%-55% influence |
| GL-M2920ZG | Powered zoom/powered focus lens (subject ratio 2:1-3:1), 50% influence. |
| GL-M2930SZG | Powered zoom/powered focus long focal length lens (subject ratio 2.9:1-5.5:1), includes manual vertical shift function, 30%-55% influence. |

# Setting the Amount of Lens Shifting

When the lens unit (optional) with the lens shifting function is used, the projected screen can be shifted up and down in position.

**Notes**

- The amount of shifting is within the range of approx. 30% to 55%.
- After finishing the lens shift setting, tighten the SHIFT LOCK fixing bolt firmly so that the lens will not move.

## 1 Turn the cap on the top of the projector to open it.

## 2 Loosen the SHIFT LOCK fixing bolt.

Use the hex. wrench supplied.

## 3 Rotate the LENS SHIFT knob to adjust the position (shift amount) of the projected screen.

Rotate it to the right: The lens shifts upward.
Rotate it to the left: The lens shifts downward.

## 4 Tighten the SHIFT LOCK fixing bolt firmly.

Use the hex. wrench supplied.

## 5 Turn the cap to close it.

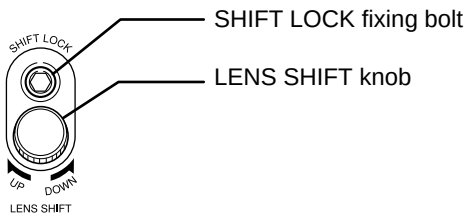


### ■ Projected screen position image by amount of shift

* The projected screen position can only shift in an up-and-down direction.
The illustration shows the screen shifted sidewise for the purpose of explanation.

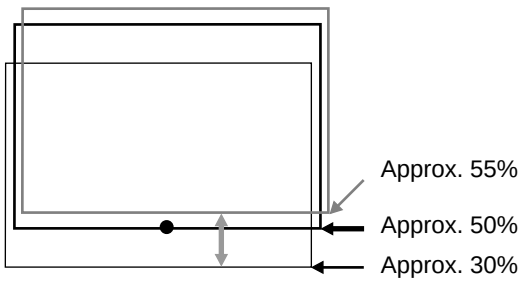


ENGLISH

# Effective Range and Distance of the Remote Control Unit

The remote control unit can be used as either a wireless remote control unit or a wired one.

## ■ Using as a wireless remote control unit

Aim the remote control unit toward the remote sensor on the front or the rear of the projector.
The operable distance of the remote control unit is about 10 m for direct reception. The remote control unit can be used by having it reflected on the screen. In this case, the total distance of “A+B” should be about 10 m or less. The operable angles of the remote control unit are 15° right and left, and 15° up and down.

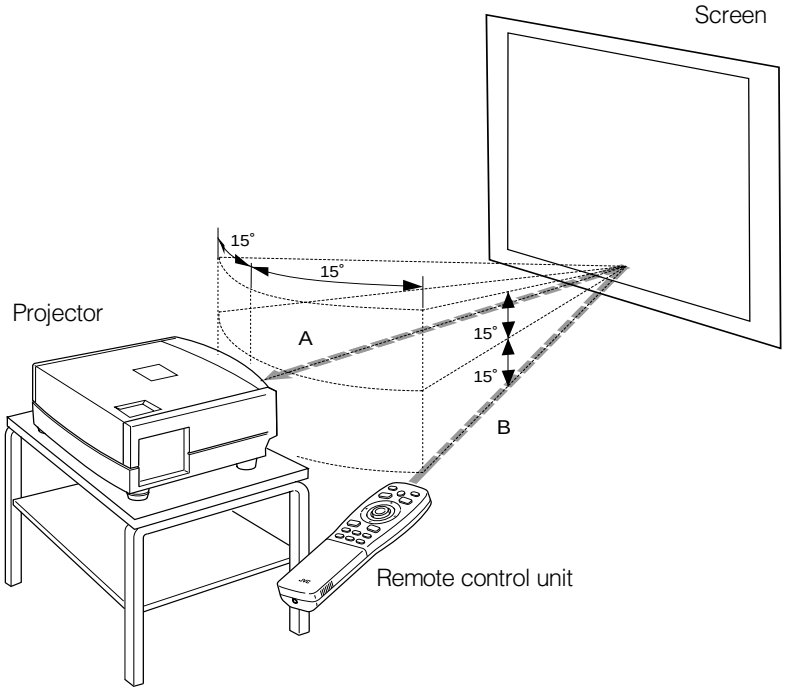


## ■ Using as a wired remote control unit

Connect the supplied remote cable between the wired terminal of the remote control unit and the REMOTE terminal on the rear of the projector.
Connect the plug which has the remote cable core to the projector (unit) remote terminal.
Using it as a wired remote control, you do not have to worry about the operative angle of the unit, though the operative distance is limited by the length of the remote cable (approx. 9.84 ft (approx. 3 m)).

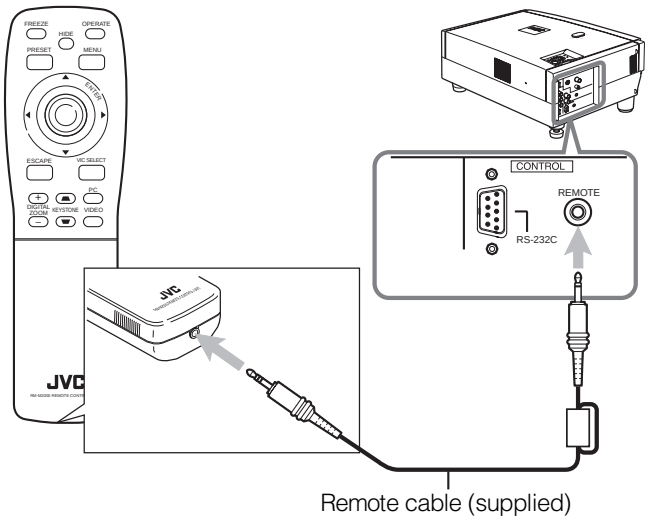


**Note**

• When the remote control unit is used as a wired unit, its signal transmitter and the projector’s remote sensor do not work.

**CAUTION**

• Do not extend the remote cable. Doing so could cause a malfunction of the projector.

# Setting the Position Selecting Screw for Ceiling Mounting

When using the projector in an upside-down, ceiling-mounted position (inverted top-to-bottom and right-to-left), the “position selecting screw for ceiling mounting” must be turned to switch to ceiling mounting.
This will correct variance in color images (shading), which otherwise would occur in ceiling mounting.
To revert to normal desktop setting, turn the “position selecting screw for ceiling mounting” back to the initial position (factory-shipped).

**When using the projector in an upside-down, ceiling-mounted position:**
Turn the “position selecting screw for ceiling mounting” fully counterclockwise (until it is turning idly).

**To again use the projector in a normal desktop setting:**
Turn the “position selecting screw for ceiling mounting” fully clockwise (until it firmly tightens).

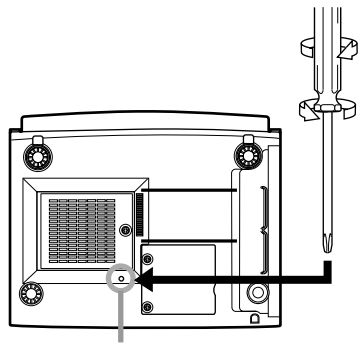


**For normal desktop mounting:**
Turn the screw clockwise.
**For upside-down, ceiling-mounting:**
Turn the screw counterclockwise.

**CAUTIONS**

- To ceiling-mount and adjust the projector, special expertise and technique are necessary. Be sure to ask your dealer or a specialist to perform this work.
- To turn the “position selecting screw for ceiling mounting”, use a Philips screwdriver with a 30-mm or longer shank.
  The screw is located in the hole shown in the illustration.

**Note**

- When using the projector in a ceiling-mounted position, you should reverse the projected image by changing the settings of Right Left rev. and Top Bottom inv. menus. For details, refer to page 52. You can also change these settings without receiving a video signal. In this case, refer to “Menu Transition Diagram in No signal Menu Mode” on page 37.

# When installing (adjusting / setting) the unit

- **When using “Top Bottom inv.” on the “Options” menu, reset the unit by following the procedure below.**
- **This reset procedure must be performed before operating the unit.**
  1. Change the “Top Bottom inv.” Setting on the “Options” menu.
  2. Press the OPERATE button to enter the unit into the stand-by mode.
  3. Press the OPERATE button again to turn on the unit.
- **Adjust the focus after projecting a picture for 30 minutes or longer.**

ENGLISH

# Connecting to Various Devices

**Before connection, be sure to turn off the projector and connected devices.**
**Read the manual which comes with each device thoroughly.**

## *Signals that Can Be Input to the Projector*

The following signals can be input to the projector:

### ■ Video signals

**(1) Response to color systems**

| Color systems / Input terminal | NTSC | NTSC4.43 | PAL | SECAM |
|---|---|---|---|---|
| VIDEO | ○ | ○ | ○ | ○ |
| Y/C | ○ | ○*1 | ○ | - - - - - |
| Y, $P_B$/B-Y, $P_R$/R-Y*3 | ○*2 | ○*2 | ○*2 | ○*2 |
| G, B, R, H/$C_S$, V*4 | ○*2 | ○*2 | ○*2 | ○*2 |

**1:Responds if Y/C output is available.*
**2:Signifies that component signals ("Y, $P_B$, $P_R$" / "Y, B-Y, R-Y" / "G, B, R, H/$C_S$, V") conform to the signal timing (synchronization and video period) of each color system. The color systems are used for convenience only.*
**3:To use these signals, it is required to set the "PC2 (BNC)" item in the submenu Options 1 to "$YP_BP_R$". (Refer to page 52.)*
**4:To use these signals, it is required to set the "PC2 (BNC)" item in the submenu Options 1 to "RGB". (Refer to page 52.)*

**(2) Response to double density (*5), high-vision signals**

| Input terminal | NTSC*6 | NTSC*7 | High-vision signal |
|---|---|---|---|
| Y, $P_B$/B-Y, $P_R$/R-Y*8 | ○ | ○ | ○ |
| G, B, R, H/$C_S$, V*9 | ○ | ○ | ○ |

**5:Signals whose density of scanning lines/field is twice as high.*
**6:Responds to signals whose horizontal scanning frequency is 31.5 kHz. NTSC can be made twice as dense by a line doubler (separately available: recommended article). Also, possible to respond to fully-specified, decoded wide-clear-vision signal and decoded 525P progressive signal.*
**7:Responds to signals whose horizontal scanning frequency is 33.5 kHz. PAL can be made twice as dense by a line doubler (separately available: recommended article).*
**8:To use these signals, it is required to set the "PC2 (BNC)" item in the submenu Options 1 to "$YP_BP_R$". (Refer to page 52.)*
**9:To use these signals, it is required to set the "PC2 (BNC)" item in the submenu Options 1 to "RGB". (Refer to page 52.)*

**(3) Response to DTV-format signals**

DTV-format signals (480i, 480p, 720p, 1080i) can be input to the Y, $P_B$/B-Y, $P_R$/R-Y*10 input terminals.
**10:To use these signals, it is required to set the "PC2 (BNC)" item in the submenu Options 1 to "$YP_BP_R$". (Refer to page 52.)*

### ■ Computer signals

Signals with the following scanning frequencies can be input to the PC 1 or PC 2 (G, B, R, H/$C_S$, V) terminals.

| | |
|---|---|
| **Horizontal scanning frequency** | 15kHz - 105kHz |
| **Vertical scanning frequency** | 50Hz - 100Hz |

Be sure that the computer to be used suffices the following conditions:

- The computer has the video signal output port.
  Be sure that the computer has the video signal output port by reading the instruction book of the computer.
  The video signal output port is generally called as "RGB port", "monitor port", or "video port". If the computer-monitor hybrid type or note type is used, it may need to prepare for an external output port. Also, there will be the type to which an external output port cannot be installed.
- The resolution and the scanning frequencies are within the range specified in the table on page 23.
  Be sure that the resolution and the scanning frequencies of the video signal are within the range. A video signal out of range cannot be used. (Even signals out of the range could be projected. However, it may not sharp enough. On the other hand, even some of the signals within the range may require adjustment depending on the video board used.)
  When a signal other than listed in the table on page 23 is input, the image could be partially erased or an unneeded fold-over image could appear.
  Even signals in the frequency range that can be input may not be displayed normally depending on the type of the signal.
  Composite sync ($C_S$) and G on Sync signals cannot be handled depending on the devices connected.

## ■ Allowable input signals

| Signal | | | Horizontal resolution Hor [Pixels] | Vertical resolution Ver [Lines] | Horizontal frequency H [kHz] | Vertical frequency V [Hz] |
|---|---|---|---|---|---|---|
| PC system | PC98 | VESA350 | 640 | 350 | 37.86 | 84.13 |
| | PC/AT | PC98 | 640 | 400 | 24.83 | 56.42 |
| | DOS/V | VGA 60Hz | 640 | 480 | 31.47 | 59.94 |
| | | VGA 72Hz | 640 | 480 | 37.86 | 72.81 |
| | | VGA 75Hz | 640 | 480 | 37.50 | 75.00 |
| | | VGA 85Hz | 640 | 480 | 43.27 | 85.01 |
| | | SVGA 56Hz | 800 | 600 | 35.16 | 56.25 |
| | | SVGA 60Hz | 800 | 600 | 37.88 | 60.32 |
| | | SVGA 72Hz | 800 | 600 | 48.08 | 72.19 |
| | | SVGA 75Hz | 800 | 600 | 46.88 | 75.00 |
| | | SVGA 85Hz | 800 | 600 | 53.67 | 85.06 |
| | | XGA 43Hz | 1024 | 768/2 | 35.52 | 43.48 |
| | | XGA 60Hz | 1024 | 768 | 48.36 | 60.00 |
| | | XGA 70Hz | 1024 | 768 | 56.48 | 70.07 |
| | | XGA 75Hz | 1024 | 768 | 60.02 | 75.03 |
| | | XGA 85Hz | 1024 | 768 | 68.68 | 85.00 |
| | | SXGA 43Hz | 1280 | 1024/2 | 46.43 | 43.44 |
| | | SXGA 60Hz | 1280 | 1024 | 63.98 | 60.02 |
| | | SXGA 75Hz | 1280 | 1024 | 79.98 | 75.03 |
| | | SXGA 85Hz | 1280 | 1024 | 91.15 | 85.02 |
| | | UXGA 60Hz | 1600 | 1200 | 75.00 | 60.00 |
| | Mac | MAC13 | 640 | 480 | 35.00 | 66.67 |
| | | MAC16 | 832 | 624 | 49.73 | 74.55 |
| | | MAC19 | 1024 | 768 | 60.24 | 74.93 |
| | | MAC21 | 1152 | 870 | 68.68 | 75.06 |
| Video system | Video | HDTV (1035i) 60Hz | | | 33.75 | 60.00 |
| | | HDTV (1035i) 59Hz | | | 33.72 | 59.94 |
| | | 480p | 720 | 483 | 31.47 | 59.94 |
| | | 720p 60Hz | 1280 | 720 | 45.00 | 60.00 |
| | | 720p 59Hz | 1280 | 720 | 44.96 | 59.94 |
| | | 1080i 60Hz | 1920 | 1080/2 | 33.75 | 60.00 |
| | | 1080i 59Hz | 1920 | 1080/2 | 33.72 | 59.94 |
| | | 1080 24sF* | 1920 | 1080 | 27.00 | 24.00 |
| | | NTSC | | | 15.734 | 60 |
| | | PAL | | | 15.625 | 50 |
| | | SECAM | | | 15.625 | 50 |

** : Only for DLA-M2000SCU*

**Notes**

- The resolution for the input signals is listed in the above table.
- Even signals in the frequency range that can be input may not be displayed normally depending on the type of the signal.
- When a signal other than listed above is input, the image could be partially erased or an unneeded fold-over image could appear.
- Some signals other than listed above can be displayed. But they may require adjustment.
- Even some of the signals listed above may require adjustment depending on the video board used.
- Composite sync (Cs) and G on Sync signals cannot be handled depending on the devices connected.
- The VGA signal of the PC system could be displayed in 480p mode of the VIDEO system. (In this case, the projector enters video menu mode when the MENU button is pressed.)

ENGLISH

# Connecting to Video Devices

**Before connection, be sure to turn off both the projector and video device.**

- Read thoroughly the manual that comes with each video device.
- Use the supplied AV connection cable. An AV connection cable with an S-video (Y/C) terminal is not supplied.

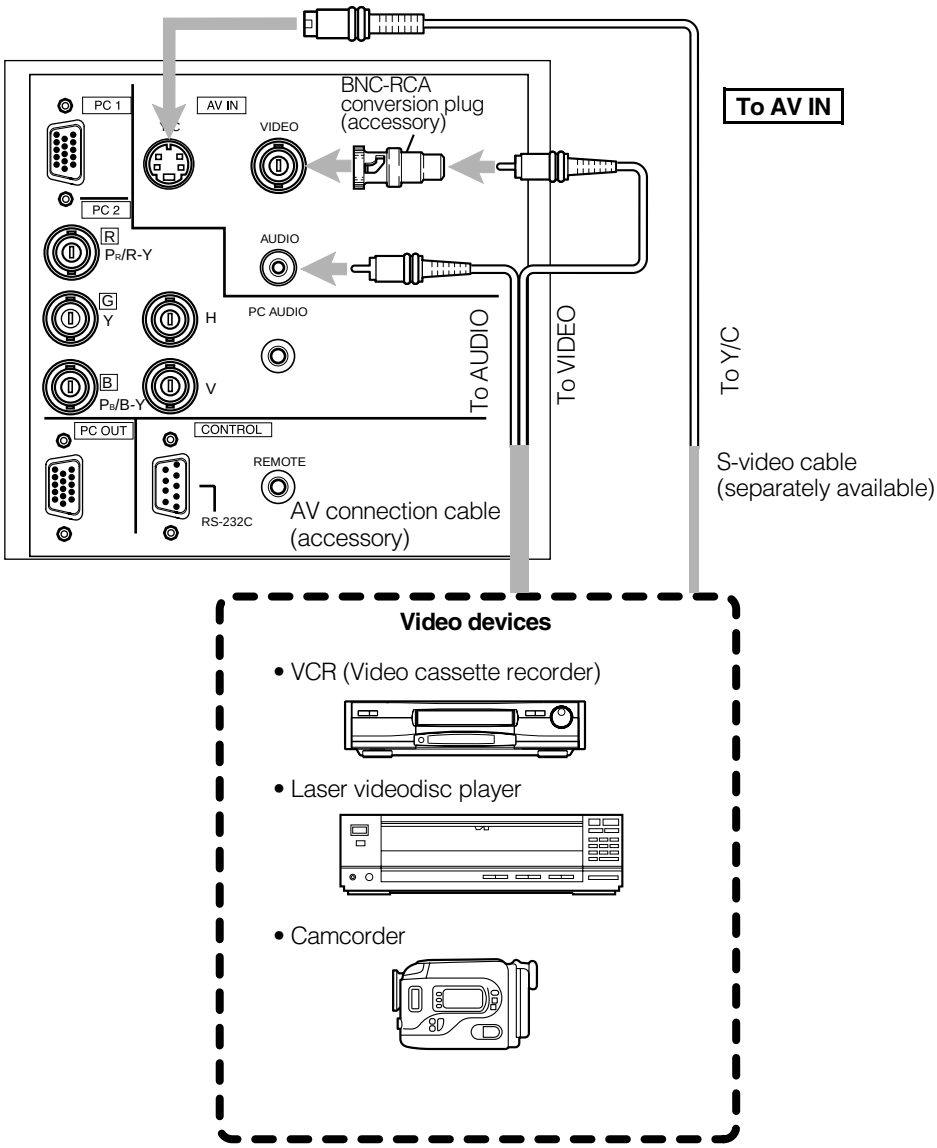


**Notes**

- Connect a composite image signal output device or Y/C (S-video) image output device.
- When an image signal is input to the AV IN (VIDEO or Y/C) terminal, input the sound signal to the AUDIO terminal of the AV IN terminals.

**Memo**

- When connecting a video device, use a TBC along with it, or one which has a built-in TBC.
- Use of an extension cable to connect a video device and the projector could cause video degradation.
- When a signal with much jitter is reproduced on a VCR, or special-effect playback is performed, the upper part of the image or the image itself may be erased or distorted.

# Connecting to Hi-Vision Devices / DVD Players

**Before connection, be sure to turn off both the projector and Hi-Vision devices / DVD players.**

- Read thoroughly the manual that comes with each Hi-Vision device or DVD player.
- Use separately available BNC cables and audio cables to connect Hi-Vision devices and DVD players.

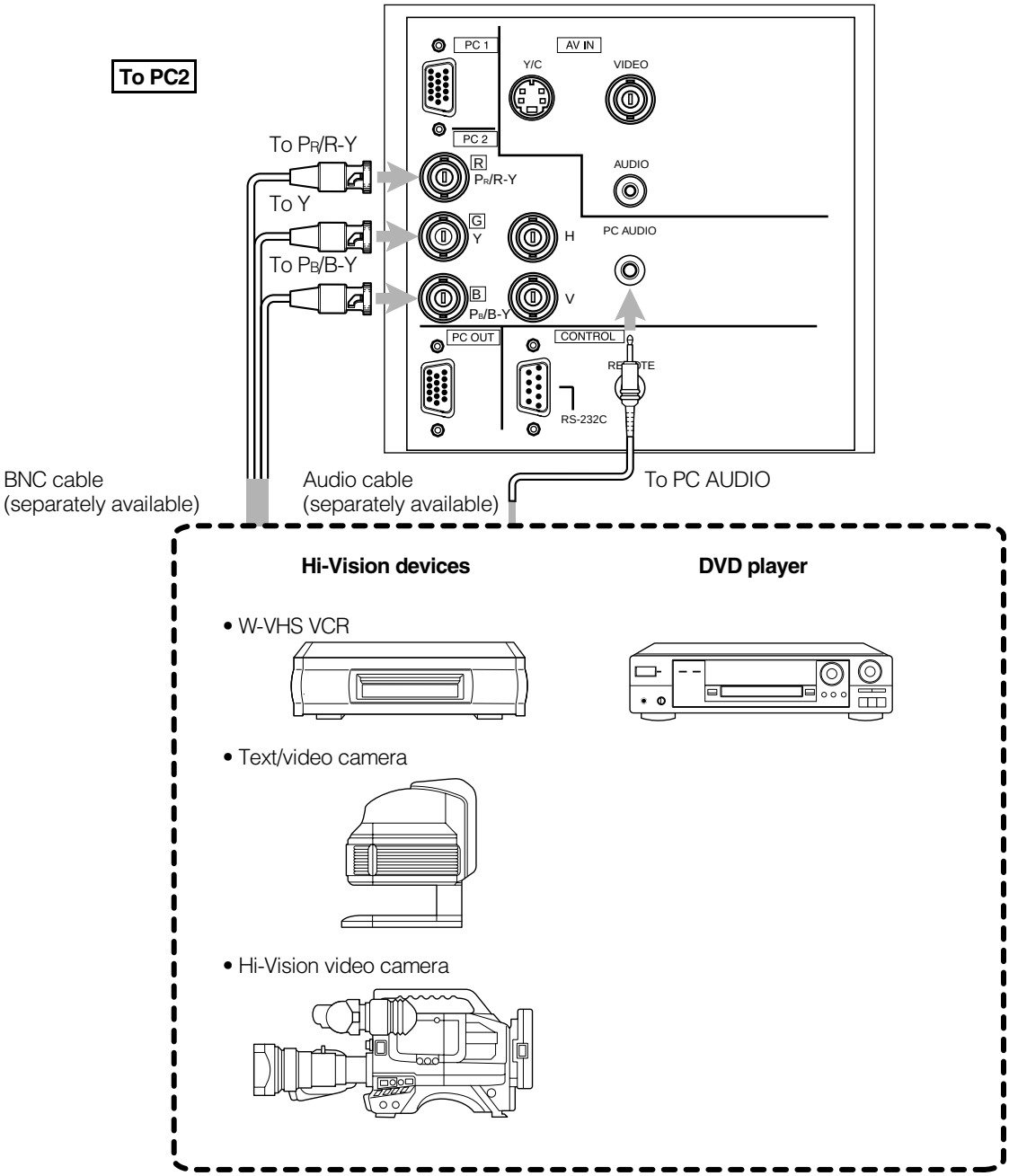


**Notes**

- Connect a component signal output device or DTV-format signal output device.
- When the PC2 input terminal is used, “PC2 (BNC)” must be selected from the menu options. Refer to “Setting and Adjusting Other Functions (OPTIONS)” on page 52.
- When the image signal is input to the PC2 input terminal, input the sound signal to the PC AUDIO terminal.

**Memo**

- Other devices with component signal output terminals (DVD player (NTSC), etc.) can be connected. (*DVD: Digital Video Disc)
- DTV-format signals (480i, 480p, 720p, 1080i) can be input. For DTV-format signals which can be handled, refer to “Video signals” on page 22.

ENGLISH

# Connecting to Other Devices

**Before connection, be sure to turn off both the projector and other devices to be connected.**

• Read thoroughly the manual that comes with the device to be connected.
• Use the supplied AV connection cable or the cable supplied with the game device.

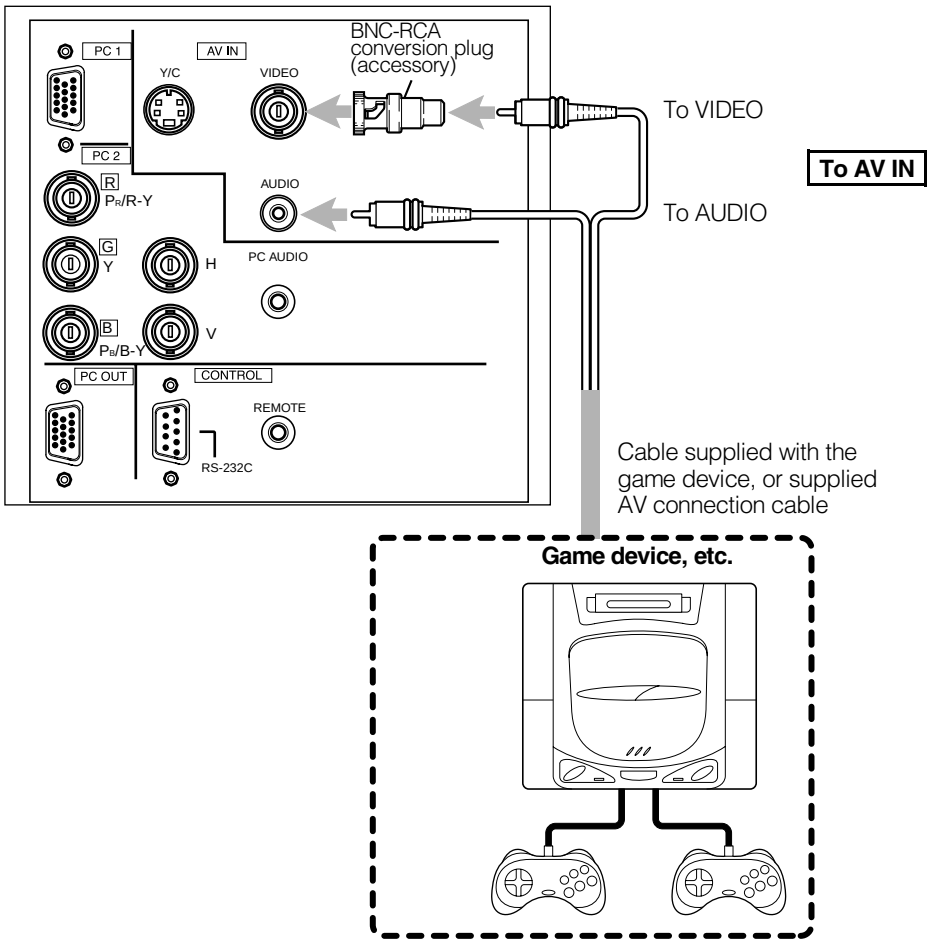

# Connecting to Devices which Control the Projector

**Before connection, be sure to turn off both the projector and devices to be connected.**

- Read thoroughly the manual that comes with each device to be connected.
- By connecting a computer to the RS-232C terminal, you can control the projector.

** Obtain connection cables as required. Use a reverse connection cable.*
** For details, refer to "RS-232C external control" on page 69.*
** For further details, consult your dealer or an authorized service center.*

- The supplied remote control can be used as a wired remote control. Use the supplied remote cable to connect the REMOTE terminal of the main unit with the wired remote control terminal of the remote control. (Refer to page 20.)

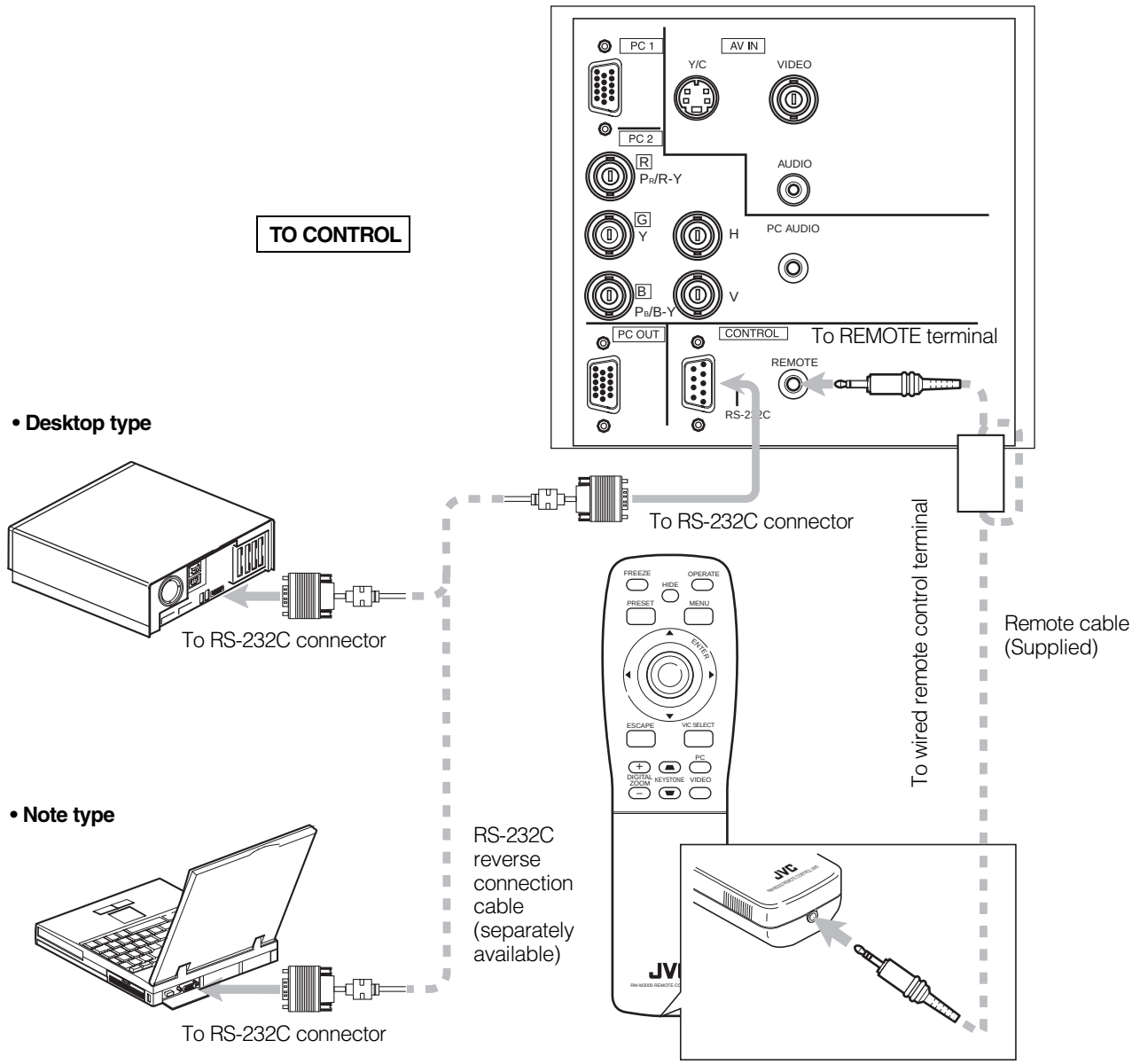


ENGLISH

# Connecting to Computer Devices

**Before connection, be sure to turn off both the projector and computer devices.**

• Read thoroughly the manual that comes with each device.

## ■ Connection to an IBM PC or IBM-compatible computer

• Use the supplied personal computer connection cable. Also, prepare cables required for connecting the devices connected.

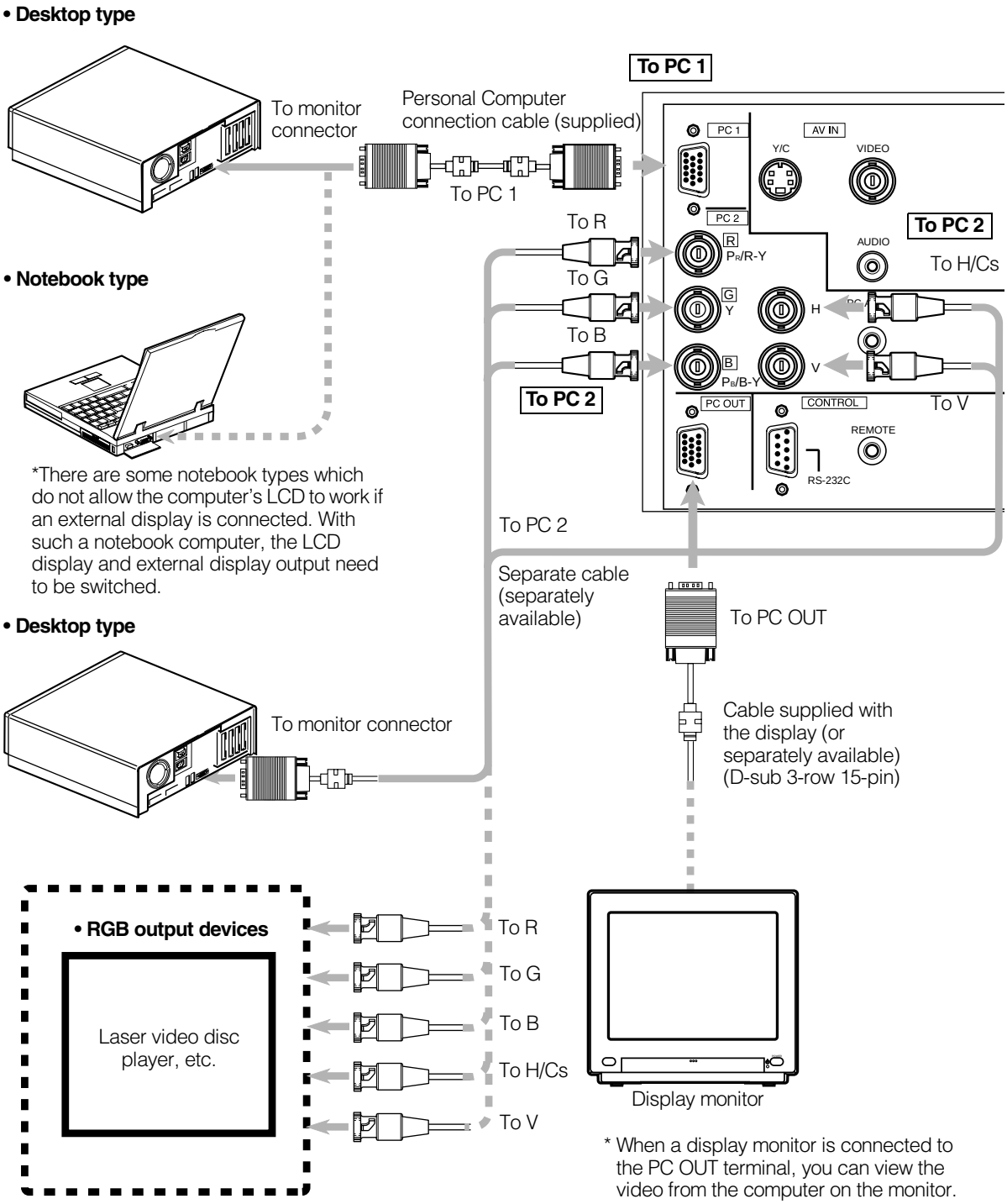


**Notes**

• When connecting an audio output terminal such as a computer sound source to the projector, connect to the PC AUDIO terminal using the separately available audio cable.

• When the PC2 input terminal is used, "PC2 (BNC)" must be selected from the menu options. Refer to "Setting and Adjusting Other Functions (OPTIONS)" on page 52.

# Connecting to Computer Devices (Cont.)

**Before connection, be sure to turn off both the projector and computer devices.**

• Read thoroughly the manual that comes with each device.

## ■ Connection to Macintosh

• Use the supplied Personal computer connection cable and the supplied conversion adapter for Mac.

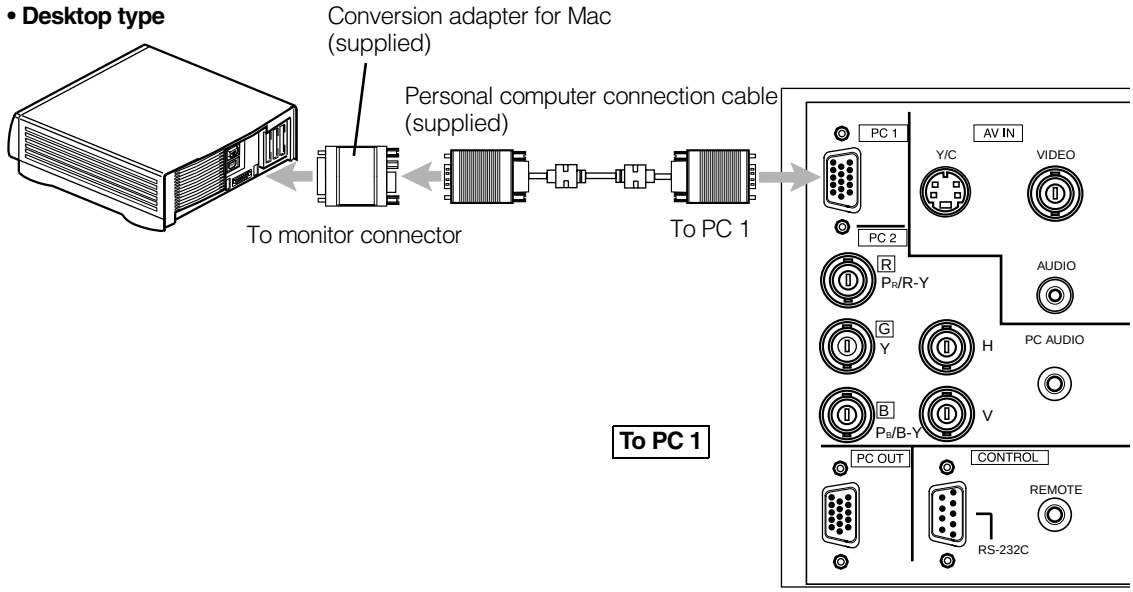


**Notes**

• When connecting an audio output terminal such as a computer sound source to the projector, connect to the PC AUDIO terminal using the separately available audio cable.

• Other connections are the same as in the connection example for IBM PC or IBM compatible PCs.

ENGLISH

# Connecting the Power Cord

After all devices have been finished being connected, connect the supplied power cord. At this time, **do not yet turn on the MAIN POWER switch**.

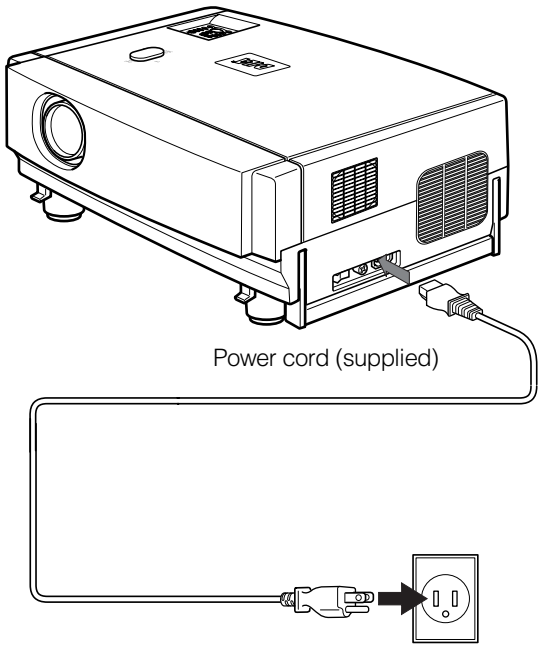


**1 Insert the supplied power cord into the power input terminal of the projector.**

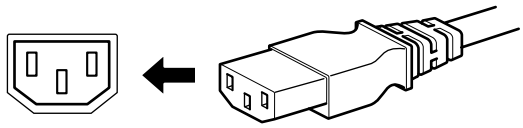

**2 Insert the main plug of the supplied power cord into a suitable wall outlet.**

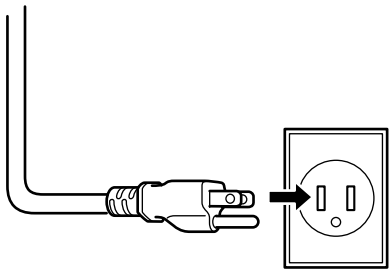

**CAUTIONS**

**To prevent fire and electric shock, observe the following:**

- When you do not use devices, pull out their power cords from wall outlets.
- Do not connect the devices with power cords other than those supplied.
- Do not use mains voltage other than the power voltage indicated.
- Do not scar, damage, or work on the power cords. Also, do not put a heavy object on, heat, or stretch the power cords, otherwise they may be damaged.
- Do not insert or pull out the plugs with a wet hand.

**CAUTIONS**

- Do not turn on the projector without installing the lens unit (optional). Doing so can cause the lens-hole blind cover (black one) initially installed to be deformed by heart from the light-source lamp.
- Since the power requirement of the projector is high, insert the power plug directly into a wall outlet.
- Use the supplied power cord with the ferrite core only.
- Do not remove the ferrite core from the supplied power cord; Otherwise, there may be a possibility that a harmful interference occurs.

# Removing the Lens Cap

Remove the lens cap before using the projector.

**Notes**

- The lens cap is supplied with the lens unit (optional). It should be attached to the lens when the projector is not used.
- Do not operate the projector with the lens cap attached. Doing so can deform the lens cap because of the heat. A metallic lens cap can get hot and cause injury.

# Basic Operations

## ■ Projector's buttons

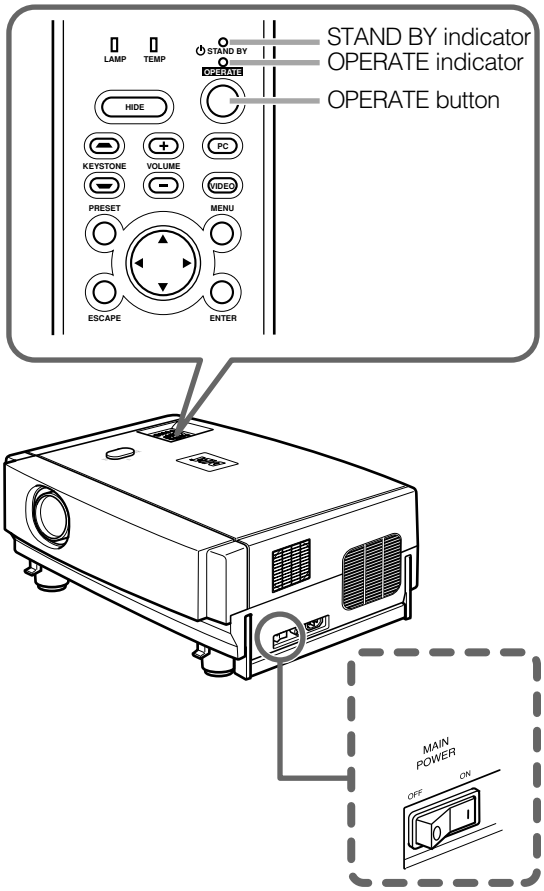


## ■ Remote control unit

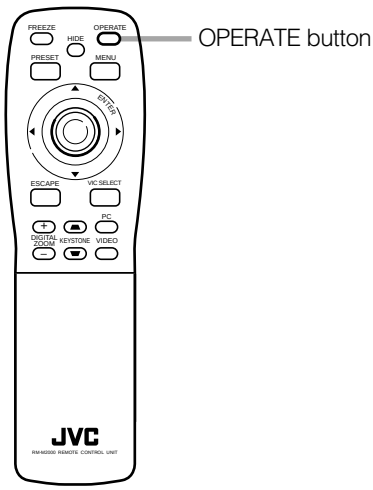


The following describes the basic procedure for normal use of the projector.

## 1. Turning on the Power

### 1 Turn on the MAIN POWER switch.

**ON [ I ]** : The main power turns on and the STAND BY indicator comes on.

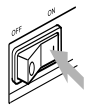


**Projector's indicator**

### 2 Press the OPERATE button for one second or more.

- The OPERATE indicator lights and the projected screen slowly appears.

**Remote control unit**

or

**Projector**

**Notes**

- After the power is turned on, the image may be jumbled for a few seconds, but this is not a malfunction.
- After the indicator comes on, it can take a minute or so for the lamp to warm up and operate consistently.

## ■ Turning off the Power

### 1 Press the OPERATE button for one second or more.

- The STAND BY indicator changes to blinking, and the projector goes into cool-down mode. The cool-down mode will continue for approximately 120 seconds.

**Remote control unit**

**Projector** (Blinking)

**Note**

- The OPERATE button will not work for approximately 1 minute from when the light-source lamp is turned on. Use the button after approximately 1 minute.

### 2 Turn off the MAIN POWER switch after the STAND BY indicator changes to steady on.

**OFF [O]** : The MAIN POWER switch turns off and the STAND BY indicator goes off.

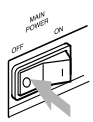


**Projector**

**CAUTION**

- Do not turn off the MAIN POWER switch during cool-down mode (the STAND BY indicator blinking). Turn it off after the STAND BY indicator becomes on (stand-by mode).

ENGLISH

## ■ Projector's buttons

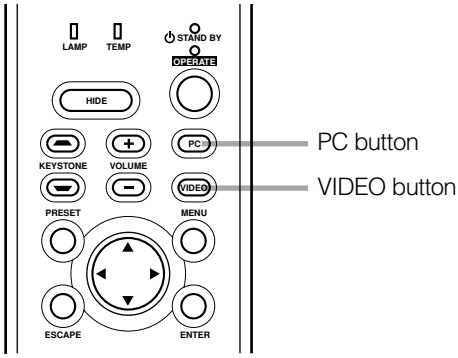


## ■ Remote control unit

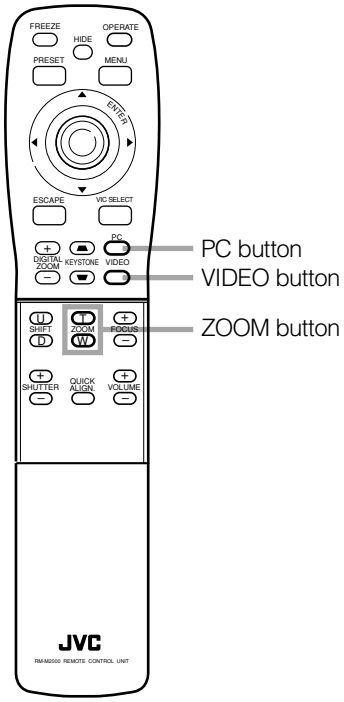


## ■ Language display

The display languages of the menus, direct buttons (DIGITAL ZOOM, KEYSTONE, VOLUME, etc) and messages is set to "ENGLISH" when the projector is bought. The display language can be selected from the following 6 languages: "日本語 (Japanese)", "English (English)", "Deutsch (German)", "Español (Spanish)", "Italiano (Italian)" and "Français (French)". (Refer to page 45.) However, some words (VIDEO, NTSC, Quick Alignment, etc) are only displayed in English.

## 2. Select the Input source to be Projected

**Press the VIDEO button or the PC button to switch the input.**

- Each time you press either button, the selected input changes as follows. The selected name appears on the top right of the image on the screen for five seconds. (Called line display.)

***When you press the VIDEO button:***

Y/C ↔ VIDEO

***When you press the PC button:***

PC1 ↔ PC2

**Remote control unit** **Projector**

**[Screen display]**

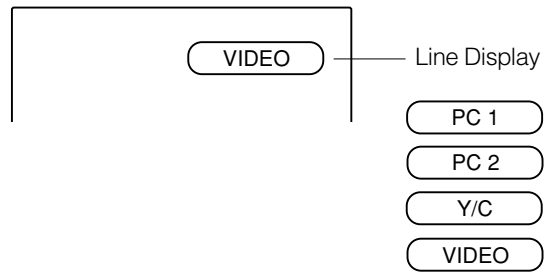


** To show the line display (Y/C, VIDEO, PC1, or PC2) or not is selectable by the menu. Refer to "Setting and Adjusting Other Functions (OPTIONS)" on page 52.*

**Notes**

- When the AV IN (Y/C or VIDEO input) terminal input signal source is switched with the VIDEO button, it is necessary to reconnect the audio cable to the active device since the projector has only a single AUDIO input terminal.
- When the PC1 or PC2 input terminal signal source is switched with the PC button, it is necessary to reconnect the audio cable to the active device since the projector has only a single PC AUDIO input terminal.
- When no image signal is input to the selected input terminal, the message "No Input" is displayed on the screen. (Refer to page 64.)
- When the PC2 input terminal is used, "PC2 (BNC)" must be selected from the menu options. (Refer to page 52.)

## 3. Adjust the Screen Size (Zooming)

How to adjust the projected screen size differs depending on the lens unit (optional) you are using.

***GL-M2910G (without zooming function):***

The projected screen size cannot be changed.

***GL-M2915SG/GL-M2920ZG/GL-M2930SZG (with zooming function):***

Adjust the projected screen size with the following buttons on the remote control unit.

## ■ Projector's buttons

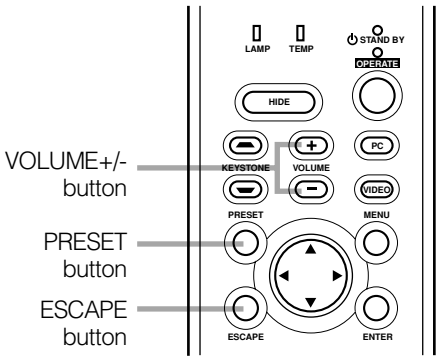


## ■ Remote control unit

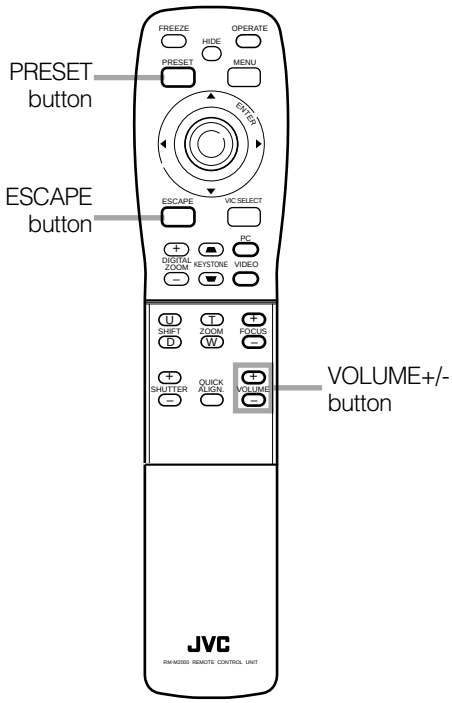


**Note**

- The function of GL-M2915SG is to adjust the view angle zooming by 2%. (For fine view angle adjustment)

**To enlarge the projected screen size**

Press the ZOOM W (Wide) button.

**To reduce the screen size**

Press the ZOOM T (Tele) button.

**Remote control unit**

## 4. Adjust Focus

Adjust focus with the following buttons on the remote control unit.

***To focus on farther points***

Press the FOCUS + button.

***To focus on nearer points***

Press the FOCUS – button.

**Remote control unit**

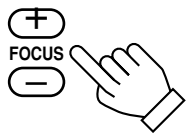


## 5. Adjusting Sound Volume

Adjust sound volume with the VOLUME +/– buttons. When the VOLUME + or – button is pressed, "Audio-Vol" appears on the screen together with the level bar and set value (0 to 50). When "15 sec." is displayed in the menu, "Audio-Vol" will appear in approximately 15 seconds.

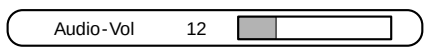


***When you press the VOLUME + button:***

The sound volume becomes higher. (0 → 50)

***When you press the VOLUME – button:***

The sound volume becomes lower. (50 → 0)

** When the volume is set to 0, no sound will be heard from the built-in speaker.*

**Remote control unit**

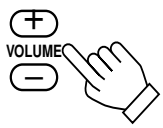


**Projector**

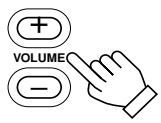


**Notes**

- When "Audio-Vol" is displayed on the screen, pressing the PRESET button resets the set value to "0".
- Press the ESCAPE button to immediately remove the volume display.

ENGLISH

## ■ Projector's buttons

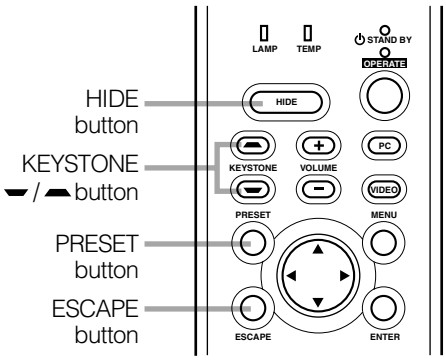


## ■ Remote control unit

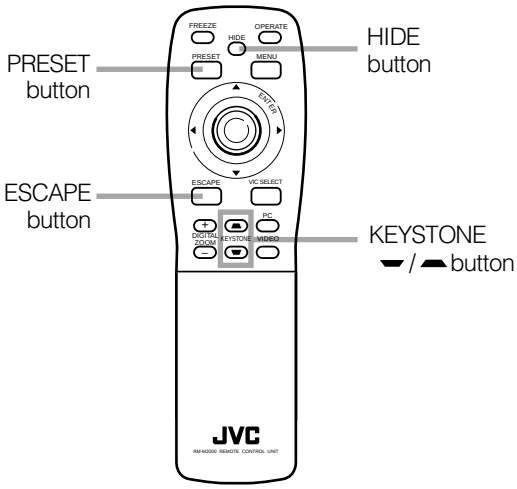


## Turning off Image and Sound (HIDE)

Video image and audio sound can be temporarily turned off.

***Press the HIDE button once:***
Video image and audio sound instantly turn off.

***Press the HIDE button again:***
Video image and audio sound come on again.

**Note**

- When the projected image input is changed, the HIDE function is canceled and the image and sound return.

## Removing the Trapezoidal Distortion of the Image

If the image projected on the screen is distorted in trapezoid form, correct it with the KEYSTONE buttons on the projector. When the KEYSTONE button is pressed, "Keystone" appears on the screen together with the level bar and set value (–80 to 128). When "15 sec." is displayed in the menu, "Keystone" will appear in approximately 15 seconds.

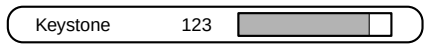


***When you press the KEYSTONE ▬ button:***
The trapezoid form is corrected as shown in the figure.

***When you press the KEYSTONE ▲ button:***
The top bottom inverted trapezoid form is corrected as shown in the figure.

** To cancel correction and restore the original screen, press the PRESET button.* (Adjusted value:0)
** Press the ESCAPE button to immediately remove the keystone display.*

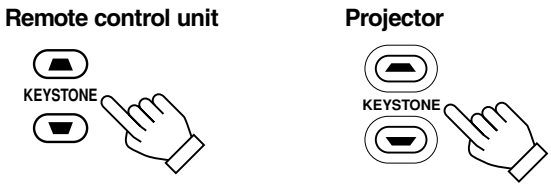


Projected image with trapezoidal distortion

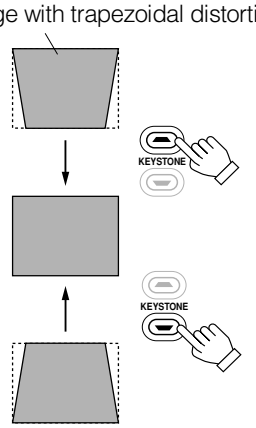


**Notes**

- The trapezoidal distortion (keystone) can be adjusted from the option menu. (Refer to page 52.)
- The range of the trapezoidal distortion adjustment is approximately 20° in the vertical direction.
- Interference patterns may appear on the screen when adjusting the keystone. This is not a malfunction.
- Depending on the type of signal, some noise may appear in the picture when the keystone is adjusted.
  This is not a malfunction.

## ■ Remote control unit

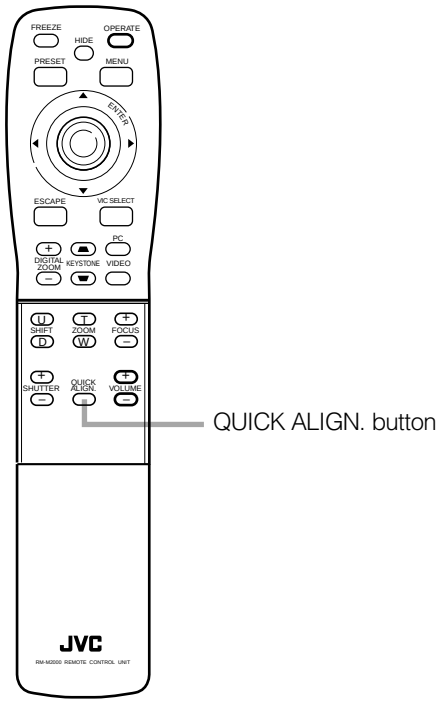


## Quick Alignment Function (QUICK ALIGN.)

The Quick Alignment function automatically adjusts (sets) the screen settings of the image input from the PC1 or PC2 input terminals. This can only be performed from the remote control.

While projecting an image on the screen, press the QUICK ALIGN. button on the remote control.
Quick alignment is conducted to obtain best image.
** During the automatic alignment, "Quick Alignment" appears on the screen, and then disappears when the alignment is completed.*

**Remote control unit**

**[Screen display]**

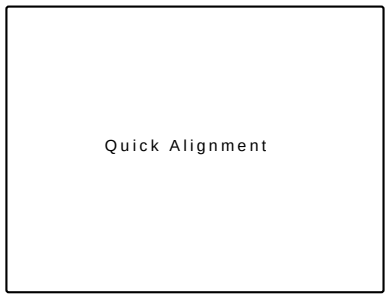


**Notes**

- This only works for the signals input from the PC1 or PC2 input terminals. It does not work for the signals input from the AV IN terminal (VIDEO or Y/C input terminal).
- The quick alignment function is used to automatically adjust the "Horizontal and vertical position", "Phase" and "Tracking" of the projected image.
- When using the quick alignment function to automatically adjust the image, use a bright, still-picture. It may not function correctly on a dark or motion picture. If the results obtained with the quick alignment function are not satisfactory, manually adjust the "Horizontal and vertical position", "Phase" and "Tracking" of the projected image.

ENGLISH

## ■ Remote control unit

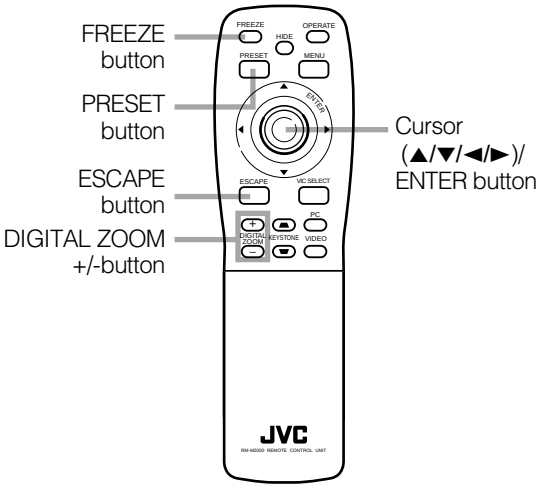


**FREEZE message**

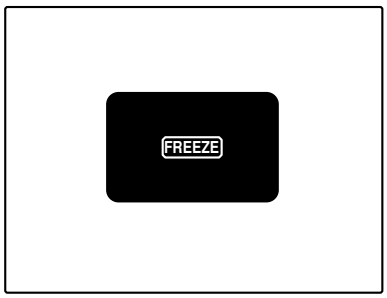


**FREEZE inhibit message**

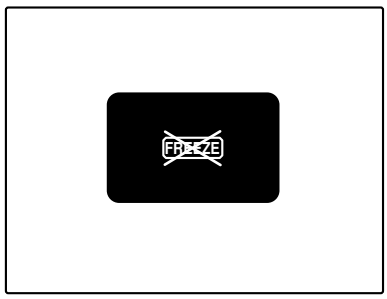


**DIGITAL ZOOM inhibit message**

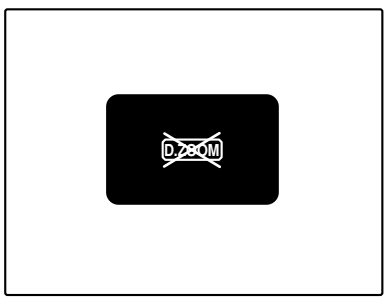


## Displaying a Still Picture (FREEZE)

While projecting an image, a still picture is obtained at any time by using the FREEZE button on the remote control.

***When you press the FREEZE button:***

"FREEZE" appears on the screen for a few seconds and then the still picture is shown on the screen. Refer to the FREEZE message shown on the left of this page.

** To forcibly clear "FREEZE", press the ESCAPE button.*

***When you press the FREEZE button again.***

The original image resumes.

**Remote control unit**

**Notes**

- During freezing, the picture sent from the signal source is lost.
- If any of the inoperative buttons ("MENU", "QUICK ALIGN.", "KEYSTONE") are pressed while displaying a still picture, "FREEZE" is displayed on the screen.
- This function will not work with some signal sources (UXGA, etc). In this case, the FREEZE inhibit message appears for a few seconds, as shown on the left. To forcibly clear this message, press the ESCAPE button.

## Zooming a Part of the Image (DIGITAL ZOOM +/–)

A part of the image being projected can be digitally magnified up to four times. When the DIGITAL ZOOM + or – button is pressed, "Digital zoom" appears on the screen together with the level bar and magnifying power (×1.0, ×1.2, ×1.4, ×1.6, ×2.0, ×2.5, ×3.2, ×4.0). When "15 sec." is displayed in the menu, "Digital zoom" will appear in approximately 15 seconds.

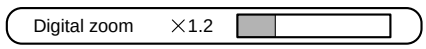


- To zoom up or zoom down, press the DIGITAL ZOOM + or – button on the remote control.

**Remote control unit**

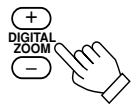


***Moving the zoomed image:***

While "Digital zoom" appears on the screen, you can move the zoomed image with the cursor (▲/▼/◄/►)/ENTER button on the remote control.

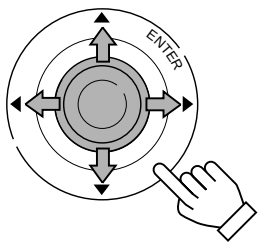


▲: Upper part of the image will be displayed.
▼: Lower part of the image will be displayed.
◄: Left side part of the image will be displayed.
►: Right side part of the image will be displayed.

**Notes**

- This function will not work with some signal sources (UXGA, etc). In this case, the DIGITAL ZOOM inhibit message appears for a few seconds, as shown on the left. To forcibly clear this message, press the ESCAPE button.
- The quality of the zoomed image reduces in comparison with the original one.
- To return to the original size (×1.0) and original position, press the PRESET button while "Digital zoom" is displayed on the screen.

# Menu Operations

You can adjust picture quality, set functions, get information on the input video signal, etc. using the menus. From the following menu transition diagrams, you can see the overall menus and basic button operation in menu mode. Note that there are three menu modes, No signal menu mode, video menu mode and PC menu mode. When the MENU button is pressed, the projector enters one of these modes by judging the input signal being received.

## ■ Menu Transition Diagram in No signal Menu Mode

This is displayed if there is no signal from the selected input terminal.

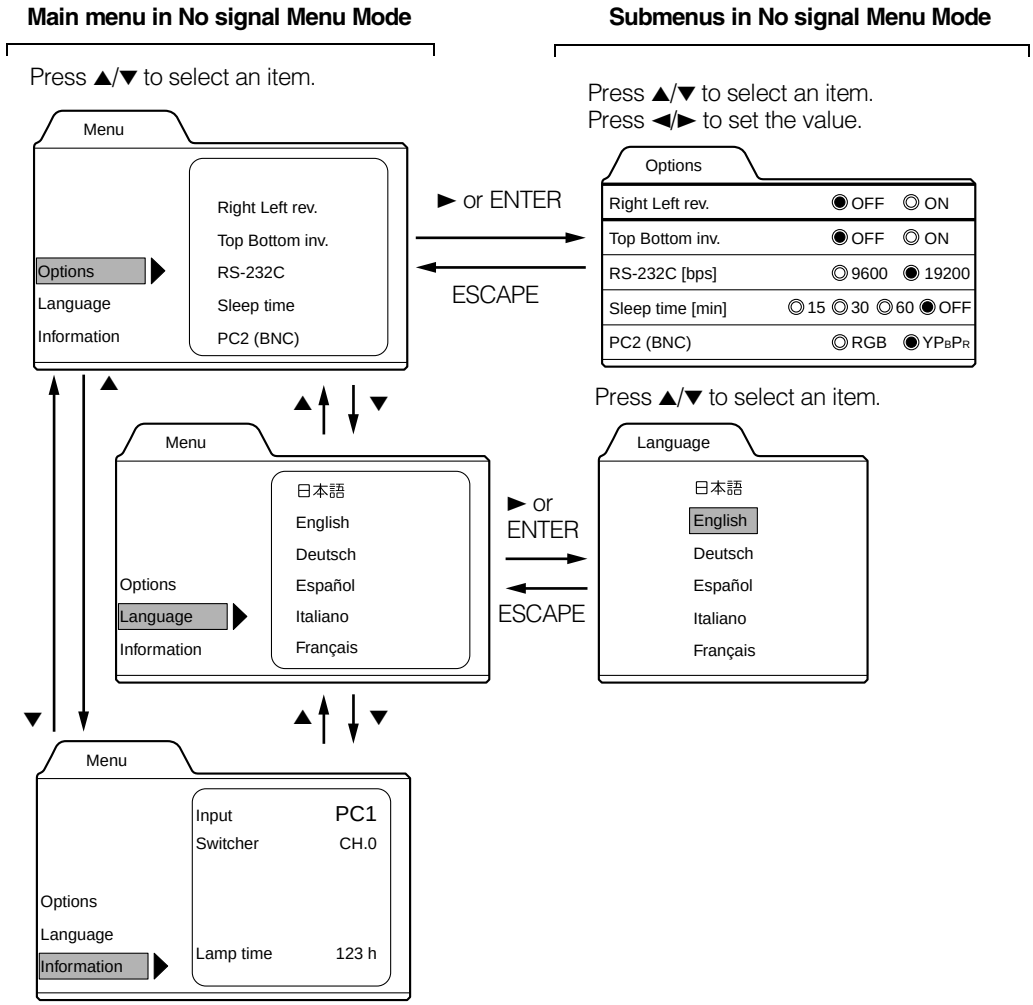


## ■ Quick Reference Guide for No signal Menu Mode

Main Menu in No signal Menu Mode

- Options
  - Right Left rev.: OFF* / ON (Select for upside-down hanging on the ceiling.)
  - Top Bottom inv.: OFF* / ON (Select for upside-down hanging on the ceiling.)
  - RS-232C [bps]: Selectable baud rate (transmission speed). 9600 / 19200*
  - Sleep time [min:] Selectable sleep times. If no-signal condition continues for the period of selected time (Unit: Minutes), the projector enters the stand-by mode. 15 / 30 / 60 / OFF*
  - PC2 (BNC): RGB* or $YP_BP_R$. Set to RGB when a computer device with analog RGB, V, H/Cs signals is connected to the PC2 terminals. Set to $YP_BP_R$ when a device with component signals (Y, B-Y, R-Y) or DTV-format signals (Y, $P_B$, $P_R$) are connected to the PC2 terminals.
- Language: Language for on-screen display.
  - Japanese / English* / German / Spanish / Italian / French
- Information
  - Input: Shows the terminal name selected by the VIDEO or PC button. (Y/C, VIDEO, or PC2)
  - Switcher: Has no meaning. This display currently has no meaning. (“CH.0” is usually displayed to indicate that it is not being used.)
  - Lamp time: Accumulated used hours of the light-source lamp.

ENGLISH

## ■ Menu Transition Diagram in Video Menu Mode

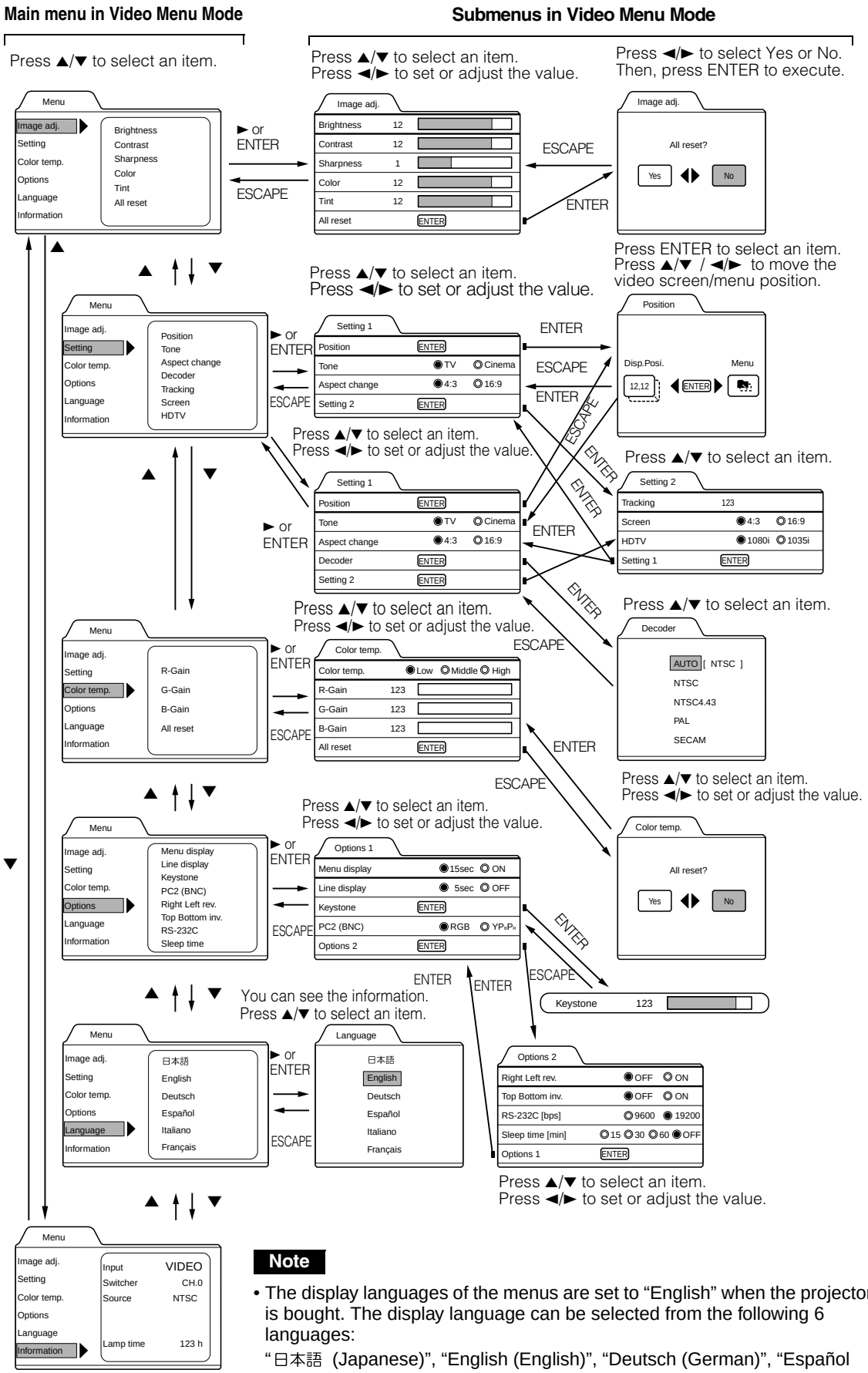


**Note**

- The display languages of the menus are set to “English” when the projector is bought. The display language can be selected from the following 6 languages:
  “日本語 (Japanese)”, “English (English)”, “Deutsch (German)”, “Español (Spanish)”, “Italiano (Italian)” and “Français (French)”. (Refer to page 45.)
  The language settings in the section are explained in “English”.

## ■ Quick Reference Guide for Video Menu Mode

Main Menu in Video Menu Mode (While receiving video-device-related signals)

- Image adj. → (Refer to page 47)
  - Brightness: Brightness of the video image being projected can be adjusted. (–30 to +30, 0*)
  - Contrast: Contrast of the video image being projected can be adjusted. (–30 to +30, 0*)
  - Sharpness: Sharpness of the video image being projected can be adjusted. (–5 to +5, 0*)
  - Color: Color density of the video image being projected can be adjusted. (–30 to +30, 0*)
  - Tint: Tint of the video image being projected can be adjusted. (–30 to +30, 0*)
  - All reset: Resets above items to the factory set values.
    - Yes / No
- Setting 1
  - Position: Video screen position and menu position can be adjusted. → (Refer to page 49)
    - Disp. Posi. / Menu
  - Tone: Image tone can be changed. TV*/Cinema (Suitable for the cinema programes)→ (Refer to page 50)
  - Aspect change: Selectable aspect ratio, 4:3*/16:9. → (Refer to page 50)
  - Decoder: Selectable color systems, Normally, set to AUTO. (Refer to page 44) (This item is displayed only when inputting VIDEO or Y/C.)
    - AUTO*/NTSC/NTSC4.43/PAL/SECAM
  - Setting 2: Press ENTER to enter the Setting 2 submenu
    - Tracking: Normally, no adjustment is required. The lateral size and display area of video image can be adjusted. (–128 to + 127) → (Refer to page 46)
    - Screen: Selectable screen's aspect ratio. 4:3*/16:9 → (Refer to page 45)
    - HDTV: Selectable HDTV format. Normally, set to 1080i, 1080i*/1035i → (Refer to page 45)
    - Setting 1: Press ENTER to return to "Setting 1" submenu.
- Color temp.
  - Color temp.: Adjustable color temperature, Low/Middle*/High. Will be adjusted to correct reddish or blueish image.
  - R-Gain: Adjusts the red leve. (0 to 255, the adjustable range varies depending on signals)
  - G-Gain: Adjusts the green leve. (0 to 255, the adjustable range varies depending on signals)
  - B-Gain: Adjusts the blue leve. (0 to 255, the adjustable range varies depending on signals)
  - All-reset: Reset above items to the factory set values.
    - Yes/No
- Options → (Refer to page 52)
  Options 1
  - Menu display: 15sec* (Menu disappears in 15 seconds.) / ON (Menu stays on.)
  - Line display: 5sec* (Line display such as "VIDEO", "Y/C", "PC1", or "PC2" appears on top right of the screen for 5 seconds when the VIDEO or PC button is pressed.) / OFF (Line display does not appear.)
  - Keystone: Press ENTER to enter the Keystone submenu.
    - Keystone: Adjust to correct the trapezoidal distortion of the projected image. (–80 to +128, 0*)
  - PC2 (BNC): RGB* or $YP_BP_R$. Set to RGB when a computer device with analog RGB, V, H/Cs signals is connected to the PC2 terminals. Set to $YP_BP_R$ when a device with component signals (Y, B-Y, R-Y) or DTV-format signals (Y, $P_B$, $P_R$) are connected to the PC2 terminals.
  - Options 2: Press ENTER to enter the "Option 2" submenu.
    - Right Left rev.: OFF* / ON (Select for upside-down hanging on the ceiling.)
    - Top Bottom inv.: OFF* / ON (Select for upside-down hanging on the ceiling.)
    - RS-232C [bps]: Selectable baud rate (transmission speed). 9600 / 19200*
    - Sleep time [min:] Selectable sleep times. If no-signal condition continues for the period of selected time (Unite: Minutes), the projector enters the stand-by mode. 15 / 30 / 60 / OFF*
    - Options 1: Press ENTER to return to the "Option 1" submenu.
- Language Language for on-screen display. → (Refer to page 45)
  - Japanese / English* / German / Spanish / Italian / French
- Information → (Refer to page 54)
  - Input: Shows the terminal name selected by the VIDEO or PC button. (Y/C, VIDEO, or PC2)
  - Switcher: Has no meaning. This display currently has no meaning, ("CH.0" is usually displayed to indicate that it is not being used.)
  - Source: Shows the projected image's type of video signal.
  - Lamp time: Accumulated used hours of the light-source lamp.

** : Factory set value.*

ENGLISH

## ■ Menu Transition Diagram in PC Menu Mode

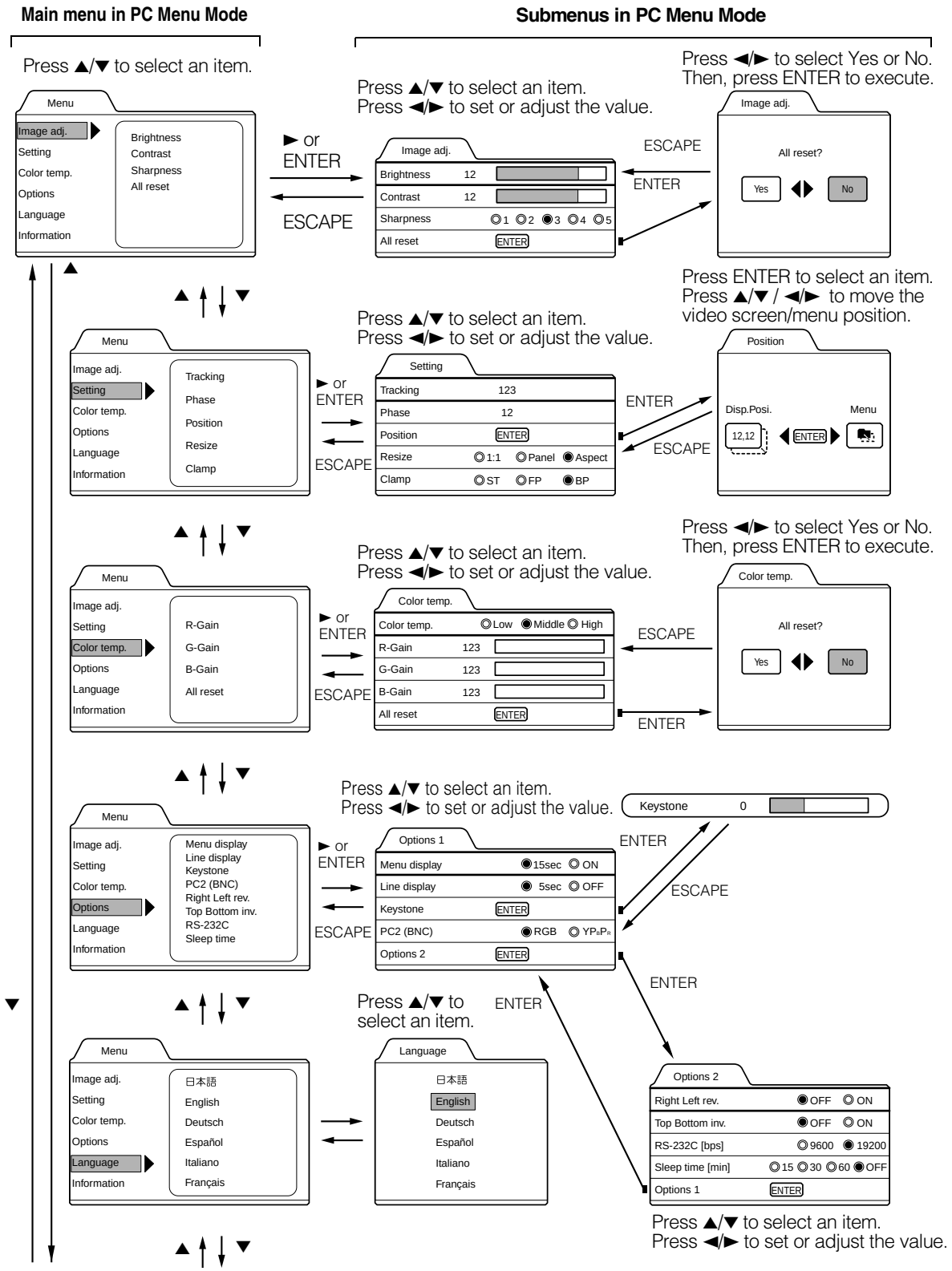


**Note**

- The display languages of the menus are set to “English” when the projector is bought. The display language can be selected from the following 6 languages: “日本語 (Japanese)”, “English (English)”, “Deutsch (German)”, “Español (Spanish)”, “Italiano (Italian)” and “Français (French)”. (Refer to page 45.) The language settings in the section are explained in “English”.

## ■ Quick Reference Guide for PC Menu Mode

Main Menu in PC Menu Mode (While receiving computer-related signals)

- Image adj. → (Refer to page 47)
  - Brightness: Brightness of the picture image being projected can be adjusted. (–30 to +30, 0*)
  - Contrast: Contrast of the picture image being projected can be adjusted. (–30 to +30, 0*)
  - Sharpness: Adjust the outline of letters etc. (1 / 2 / 3 / 4 / 5, 3*)
  - All reset: Resets above items to the factory set values.
    - Yes / No
- Setting
  - Tracking: The lateral size and display area of picture image can be adjusted. (–128 to +127) → (Refer to page 46)
  - Phase: Flickering or dim picture image can be adjusted. (0 to 31) → (Refer to page 46)
  - Position: Video screen position and menu position can be adjusted. → (Refer to page 49)
    - Disp. Posi. / Menu
  - Resize: The relationship between the number of pixels (resolution) and the screen can be selected. → (Refer to page 51)
    - "1:1": Picture image is projected with its original size.
    - Panel: Picture image is enlarged to the full size.
    - Aspect*: Picture image is enlarged while maintaining the original aspect ratio.
  - Clamp: Selectable clamp position. Normally, set to "BP". ST / FP / BP*
- Color temp.
  - Color temp.: Adjustable color temperature, Low/Middle* /High. Will be adjusted to correct reddish or blueish image.
  - R-Gain: Adjusts the red level. (o to 255, the adjustable range varies depending on signals)
  - G-Gain: Adjusts the green level. (o to 255, the adjustable range varies depending on signals)
  - B-Gain: Adjusts the blue level. (o to 255, the adjustable range varies depending on signals)
  - All-reset: Reset above items to the factory set values.
    - Yes/No
- Options → (Refer to page 52)

  Options 1
  - Menu display: 15sec* (Menu disappears in 15 seconds.) / ON (Menu stays on.)
  - Line display: 5sec* (Line display such as "PC1" or "PC2" appears on top right of the screen for 5 seconds when the VIDEO or PC button is pressed.) / OFF (Line display does not appear.)
  - Keystone: Press ENTER to enter the Keystone submenu.
    - Keystone: Adjust to correct the trapezoidal distortion of the projected image. (–80 to +128, 0*)
  - PC2 (BNC): RGB* or $YP_BP_R$. Set to RGB when a computer device with analog RGB, V, H/Cs signals is connected to the PC2 terminals. Set to $YP_BP_R$ when a device with component signals (Y, B-Y, R-Y) or DTV-format signals (Y, $P_B$, $P_R$) are connected to the PC2 terminals.
  - Options 2: Press ENTER to enter the "Option 2" submenu.
    - Right Left rev.: OFF* / ON (Select for upside-down hanging on the ceiling.)
    - Top Bottom inv.: OFF* / ON (Select for upside-down hanging on the ceiling.)
    - RS-232C [bps]: Selectable baud rate (transmission speed). 9600 / 19200*
    - Sleep time [min:] Selectable sleep times. If no-signal condition continues for the period of selected time (Unite: Minutes), the projector enters the stand-by mode. 15 / 30 / 60 / OFF*
    - Options 1: Press ENTER to return to the "Option 1" submenu.
- Language Language for on-screen display. → (Refer to page 45)
  - Japanese / English* / German / Spanish / Italian / French
- Information → (Refer to page 54)
  - Input: Shows the terminal name selected by the PC button. (PC1or PC2)
  - Switcher: This display currently has no meaning. ("CH.0" is usually displayed to indicate that it is not being used.)
  - Resolution: Shows the resolution of the input signal being received. (Horizontal × Vertical) It may not be displayed correctly with some input signals.
  - Frequency H: Shows the horizontal frequency of the input signal being received. ( kHz)
  - Frequency V: Shows the vertical frequency of the input signal being received. ( Hz)
  - Lamp time: Accumulated used hours of the light-source lamp.

** : Factory set value.*

ENGLISH

# Basic Menu Operation

When the MENU button is pressed, the projector enters Video or PC menu mode by responding to the input signal being received.

***Video menu mode:***
Enters this mode when video-device-related signals are input from the following devices.
- Video devices connected to the VIDEO IN (Y/C and VIDEO) terminals.
- A video device connected to the PC 2 terminals, which outputs component signals (Y, B-Y, R-Y) or DTV-format signals (Y, $P_B$, $P_R$).

***PC menu mode:***
Enters this mode when computer-related signals are input from the following devices.
- A computer connected to the PC 1 terminal.
- A computer connected to the PC 2 terminal, which outputs analog RGB, V, H/Cs signals.

## 1 Press the MENU button.

The main menu is displayed on the screen.

**Remote control unit** **Projector**

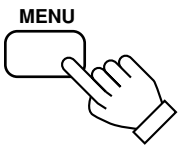


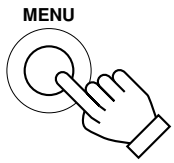


## 2 Press the cursor button ▲ or ▼ to select an item in the main menu.

**Remote control unit** **Projector**

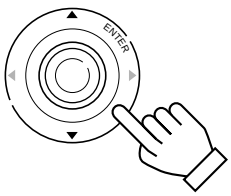


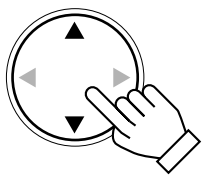

## 3 Press the cursor button ► or the ENTER button to enter the submenu.

The submenu corresponding to the item selected in step 2 is displayed on the screen.

** When you selected "Information" in step 2, no submenu is available.*

**Remote control unit** **Projector**

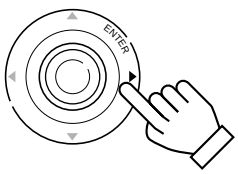


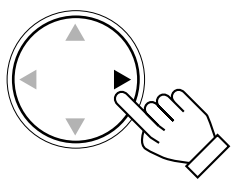

## 4 Press the cursor button ▲ or ▼ to select an item in the submenu.

When a "Language" has been selected in step 2, press to set the language.

**Remote control unit** **Projector**

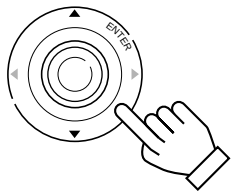


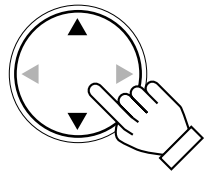

## 5 Press the cursor button ◄ or ► to set or adjust the value.

**Remote control unit** **Projector**

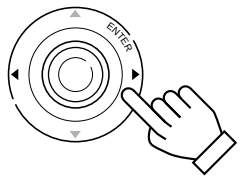


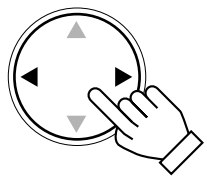

When an item which has the "ENTER" message has been selected in step 4, press the ENTER button to move to the next submenu.
- All reset → (Refer to page 47)
- Position → (Refer to page 49)
- Decoder → (Refer to page 44)
- Keystone → (Refer to page 52)
- Options 1 → (Refer to page 52)
- Options 2 → (Refer to page 52)

***To exit the main menu:***
- While the main menu is displayed, press the MENU button. The main menu disappears and the original picture image resumes.

***To exit the submenu:***
- While the submenu is displayed, press the ESCAPE button.
  The menu returns to the previous menu.
- To exit the menu mode directly, press the MENU button. The submenu disappears and the original video image is restored.

# Basic Menu Operation (Cont.)

## ■ Basic Button Functions in the Menu Mode

| Button | Function |
|---|---|
| MENU | Enters the main menu or exits the menu mode. |
| Cursor button ▲/▼ | Selects an item in the menu. Pressing ▼ or ▲ will scroll the item in the menu. |
| Cursor button ◄/► | Sets or adjusts the value. |
| PRESET | If pressed while the keystone setting submenu is displayed, the value is set to “0”. |
| ESCAPE | Returns to the previous menu. |
| ENTER | Used to enter the submenu from the main menu.<br>Used to enter the next submenu if “ENTER” is displayed in the selected item. |

## ■ Remote control unit

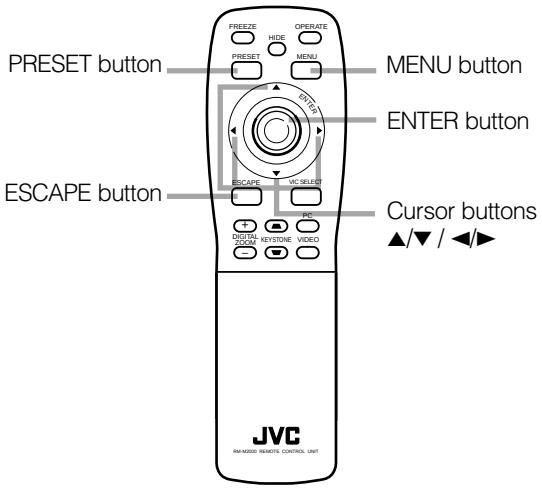


## ■ Projector

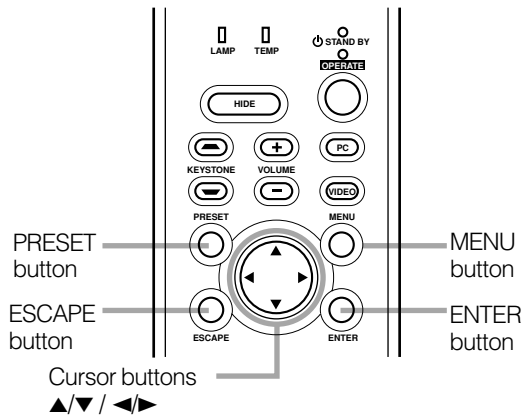


## ■ Video menu mode

**Video main menu**

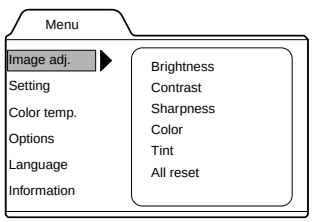


Press ▲/▼ to select an item.

► or ENTER →

← ESCAPE

**Video submenu**

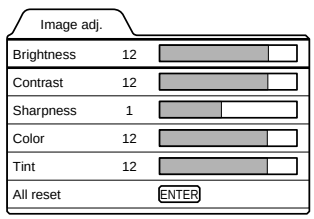


Press ▲/▼ to select an item.
Press ◄/► to set or adjust the value.

## ■ PC menu mode

**PC main menu**

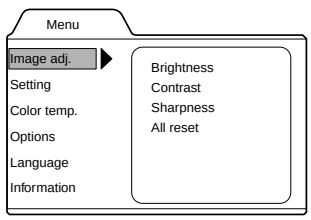


Press ▲/▼ to select an item.

► or ENTER →

← ESCAPE

**PC submenu**

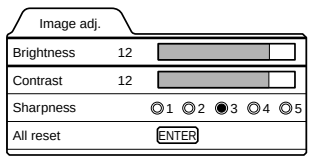


Press ▲/▼ to select an item.
Press ◄/► to set or adjust the value.

ENGLISH

# Changing the Color System (Video Menu Mode Only)

This function is available only in Video menu mode.
The menu is only displayed when there is a signal for the AV IN (Y/C and VIDEO) terminal, and not displayed when there is a signal for the PC2 terminal.
Normally, use the color system in AUTO. If operation in AUTO is unstable, such as color not being shown, set to a dedicated color system in accordance with the color system of the video signal being input.

## 1 Press the MENU button.

The main menu appears on the screen.

## 2 Select “Setting” with the cursor button ▲ or ▼, and press ► or the ENTER button.

The “Setting 1” submenu appears on the screen.

## 3 Select “Decoder” with the cursor button ▲ or ▼, and press the ENTER button.

The “Decoder” submenu appears on the screen.

**Video submenus**

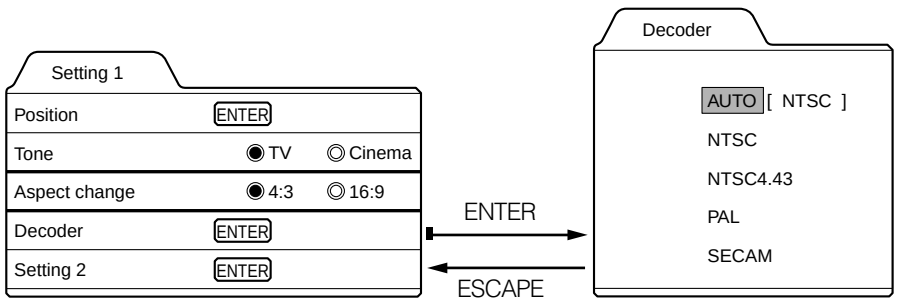


## 4 Set the color system with the cursor button ▲ or ▼.

AUTO: Normally, set to “AUTO”. (Factory set value)
The color system of a video signal being input is automatically identified and displayed in [ ].
In [ ], B/W (Black & White), NTSC, NTSC4.43, PAL or SECAM will be displayed. (It is not always displayed.)
For example, AUTO [ NTSC ] shows that the NTSC signal is being received.
NTSC: Dedicated to NTSC.
NTSC4.43: Dedicated to NTSC4.43.
PAL: Dedicated to PAL.
SECAM: Dedicated to SECAM.

## 5 Press the ESCAPE button to return to the previous menu or press the MENU button to exit the menu mode.

## Changing the Language Display

The on-screen language is set to “English” when shipped from the factory. When you want to change to another language, set it as follows.

**1 Press the MENU button.**

The main menu appears on the screen.

**2 Select “Language” with the cursor button ▲ or ▼, and press ► or the ENTER button.**

The “Language” submenu appears on the screen.

| | | |
|---|---|---|
| 日本語 | : | Japanese |
| English | : | English |
| Deutsch | : | German |
| Español | : | Spanish |
| Italiano | : | Italian |
| Français | : | French |

**3 Set the language with the cursor button ▲ or ▼.**

**4 Press the ESCAPE button to return to the previous menu or press the MENU button to exit the menu mode.**

**Memo**

**About language display**

Some words in the menu and messages such as “Quick Alignment”, “Keystone”, “VIDEO” and “NTSC” are shown only in English.

## Changing the Screen aspect ratio/HDTV format (Video Menu Mode Only)

**1 Press the MENU button.**

The main menu appears on the screen.

**2 Select “Setting” with the cursor button ▲ or ▼, and press ► or the ENTER button.**

The “Setting 1” submenu appears on the screen.

**3 Select “Setting 2” with the cursor button ▲ or ▼, and press ► or the ENTER button.**

The “Setting 2” submenu appears on the screen.

**4 Select “Screen” or “HDTV” with the cursor button ▲ or ▼.**

**5 Adjust the Screen aspect ratio or HDTV format with the cursor button ◄ or ►.**

To adjust multiple items, repeat 4 and 5.

| Adjustment item | Button | Adjustment content |
|---|---|---|
| Screen | ◄ or ► | Select according to the aspect ratio of the screen used.<br>4:3 16:9 |
| HDTV | ◄ or ► | Set the number of effective scanning lines. Normally, select 1080i.<br>1080i: 1035i: |

**6 Press the ESCAPE button to return to the previous menu or press the MENU button to exit the menu mode.**

ENGLISH

# Adjusting Tracking / Phase

Normally, tracking and phase adjustments are automatically carried out when a video signal is input to the projector for the first time, or when the QUICK ALIGN. button on the remote control is pressed.
However, you can manually adjust the tracking and phase on the menu.

Both tracking and phase can be adjusted in PC menu mode. In Video menu mode, only tracking is adjustable, though this adjustment is not normally required.
If a wide stripe appears on the screen, adjust the lateral size of the picture image and the display area (tracking adjustment) so the stripe disappears.
Also, if text projected on the screen appears flickers or appears dim, adjust phase adjustment so it becomes clear.

## 1 Press the MENU button.

The main menu appears on the screen.

## 2 Select “Setting” with the cursor button ▲ or ▼, and press ► or the ENTER button.

The “Setting 1” (video mode) or “Setting” submenu appears on the screen.
In video mode: Select setting 2 with the cursor ▼ or ▲, and press ENTER button.
The “Setting 2” submenu appears on the screen.

**Video submenu**

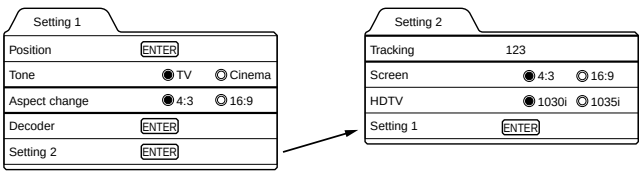


Decoder is only displayed when there is a signal for the AV IN terminal.

**PC submenu**

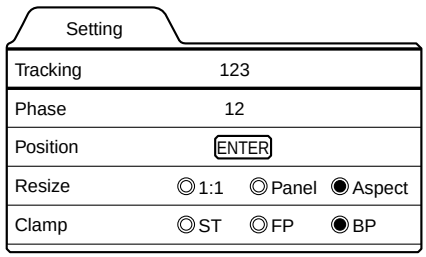


## 3 Select “Tracking” or “Phase” with the cursor button ▲ or ▼.

**“Phase” is shown only in PC submenu.*

## 4 Adjust the tracking or phase with the cursor ◄ or ►.

Adjust the tracking and phase of the picture image being projected. To adjust the phase, first check for correct tracking adjustment.
**To adjust multiple items, repeat 3 and 4.*

| Adjustment item | Button | Adjustment content |
|---|---|---|
| Tracking | ◄ or ► | The picture image shrinks laterally (right-to-left) or extends laterally (left-to-right). (–128 ↔ +127) |
| Phase | ◄ or ► | Set to a position where text appears clear. (PC menu mode only) (0 ↔ 31) |

## 5 Press the ESCAPE button to return to the previous menu or press the MENU button to exit the menu mode.

**Note**

- A dim image could be caused by insufficient adjustment of brightness and contrast. Before adjusting phase, make sure that brightness and contrast are correctly adjusted. To adjust them, refer to “Adjusting Picture Quality” on page 47.

# Adjusting Picture Quality

In the “Image adj.” submenu, adjust brightness, contrast, sharpness, etc. to obtain the desired picture quality. Note that the adjustment items differ in Video menu mode and PC menu mode.

## 1 Press the MENU button.

The main menu appears on the screen.

## 2 Select “Image adj.” with the cursor button ▲ or ▼, and press ► or the ENTER button.

The “Image adj.” submenu appears on the screen.

**Video submenu**

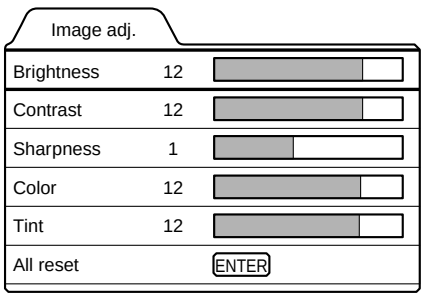


**PC submenu**

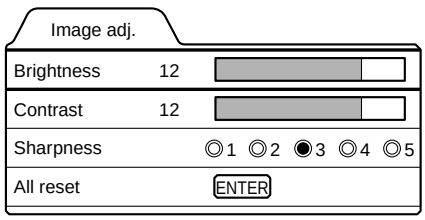


## 3 Select the item to be adjusted with the cursor button ▲ or ▼.

**“Color” and “Tint” are shown in Video submenu only.*

## 4 Make adjustment with the cursor ◄ or ►.

**To adjust multiple items, repeat 3 and 4.*

| Adjustment item | Button | Adjustment content |
|---|---|---|
| Brightness | ◄ or ► | Gets darker/brighter. (–30 ↔ 0* ↔ +30) |
| Contrast | ◄ or ► | Gets lower/higher. (–30 ↔ 0* ↔ +30) |
| Sharpness | ◄ or ► | Gets softer/sharper.<br>• Video menu mode: (–5 ↔ 0* ↔ +5)<br>• PC menu mode: (1 ↔ 3* ↔ 5)<br>**Note**<br>• When in the PC menu mode, if the resize function in the PC submenu is set to “1:1”, the image quality will not change even if the value is changed. |
| Color | ◄ or ► | Gets softer/deeper. (–30 ↔ 0* ↔ +30)<br>(Video menu mode only) |
| Tint | ◄ or ► | Gets reddish/greenish. (–30 ↔ 0* ↔ +30)<br>(Video menu mode only) |
| All reset | ENTER | Resets above items to the factory set values. How to operate is mentioned below (next page). |

** : Factory set value*

## ■ To perform All Reset

- In the Image adj. submenu, select “All reset” with the cursor button ▲ or ▼, and press the ENTER button. Then, the “All reset” submenu appears on the screen.
- Press the cursor button ◄ to select “Yes”, and then press the ENTER button.
- All items in the “Image adj.” submenu are reset to the factory set values and the menu returns to the previous one.
  To exit the “All reset” submenu without performing All reset, select “No” with the cursor button ► and, press the ENTER button.

(To be continued on the next page)

ENGLISH

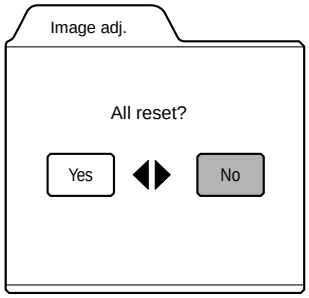


**5 Press the ESCAPE button to return to the previous menu or press the MENU button to exit the menu mode.**

**Memo**

In some adjustments, the level bar changes according to the set value. (The setting value is also displayed at the left of the level bar.)

## *Adjusting Color temperature*

**1 Press the MENU button.**

The main menu appears on the screen.

**2 Select "Color temp." with the cursor button ▲ or ▼, and press ► or the ENTER button.**

The "Color temp." submenu appears on the screen.

**3 Select "Color temp." with the cursor button ▲ or ▼.**

**4 Adjust the color temperature with the cursor button ◄ or ►.**

Low: Color temperature decreases (image becoming reddish).
Middle: Results in middle color temperature. (Factory set position).
High: Color temperature increases (image becoming blueish).

**5 Select "R-Gain" or "G-Gain" or "B-Gain" with the cursor button ▲ or ▼.**

**6 Fine adjust the color temperature with the cursor button ◄ or ►.**

To adjust multiple items, repeat 5 and 6.

| Adjustment item | Button | Adjustment content |
|---|---|---|
| R-Gain | ◄ or ► | Adjusts the red level. (0 to 255) |
| G-Gain | ◄ or ► | Adjusts the green level. (0 to 255) |
| B-Gain | ◄ or ► | Adjusts the blue level. (0 to 255) |

### ■ To perform All Reset

- In the Color temp. submenu, select "All reset" with the cursor button ▲ or ▼, and press the ENTER button. Then, the "All reset" submenu appears on the screen.
- Press the cursor button ◄ to select "Yes", and then press the ENTER button.
- All items in the Color temp. submenu are reset to the factory set values and the menu returns to the previous one.
  To exit the "All reset" submenu without performing All reset, select "No" with the cursor button ► and, press the ENTER button.

**7 Press the ESCAPE button to return to the previous menu or press the MENU button to exit the menu mode.**

# Adjusting the Video Screen/Menu Position

The position of the video screen and the menu on the video screen can be adjusted. You can finely adjust the video screen position. The menu will move widely on the video screen.

## 1 Press the MENU button.

The main menu appears on the screen.

## 2 Select “Setting” with the cursor button ▲ or ▼, and press ► or the ENTER button.

The “Setting 1” or “Setting” submenu appears on the screen.

**Video submenu (“Setting 1” submenu)**

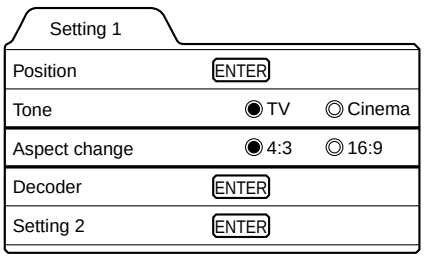


Decoder is only displayed when there is a signal for the Video IN terminal.

**PC submenu (“Setting” submenu)**

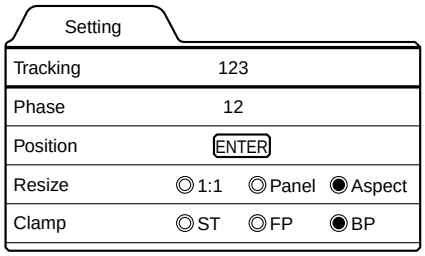


## 3 Select “Position” with the cursor button ▲ or ▼, and press the ENTER button.

The “Position” submenu appears on the screen.

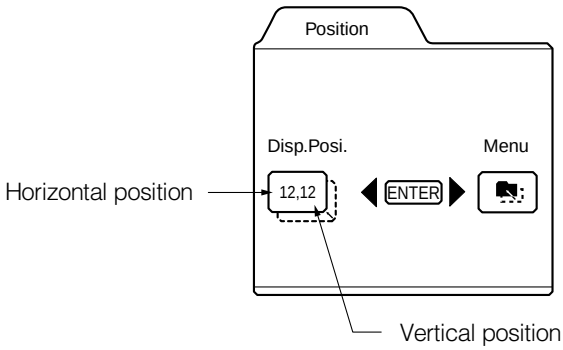


## 4 Press the ENTER button to select “Disp.Posi.” or “Menu”.

Disp.Posi. (Display Position):The video screen position (display position) can be adjusted.
Menu:The menu position can be adjusted.

## 5 Press the cursor button ▲, ▼, ◄, or ► to move the video screen (display) or the menu.

**Repeat 4 and 5 to move both video screen (display) and menu positions.*

| Adjustment item | Button | Adjustment content |
|---|---|---|
| Disp.Posi. - H | ◄ or ► | The video screen moves to the left or right. (–30 ↔ +30) |
| Disp.Posi. - V | ▲ or ▼ | The video screen moves up or down. (–30 ↔ +30) |
| Menu - H | ◄ or ► | The menu moves to the left or right. (Left, center*, right) |
| Menu - V | ▲ or ▼ | The menu moves up or down. (Top, center*, bottom) |

** : Factory set value*

## 6 Press the ESCAPE button to return to the previous menu or press the MENU button to exit the menu mode.

ENGLISH

# Changing the Image Tone/Aspect Ratio (Video Menu Mode Only)

The image tone (TV or Cinema) and the aspect ratio (4:3 or 16:9) are selectable in Video menu mode.

## 1 Press the MENU button.

The main menu appears on the screen.

## 2 Select “Setting” with the cursor button ▲ or ▼, and press ► or the ENTER button.

The “Setting 1” submenu appears on the screen.

**Video submenu**

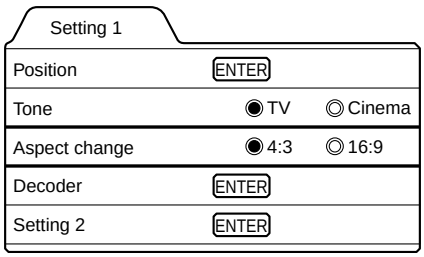


Decoder is only displayed when there is a signal for the Video IN terminal.

## 3 Select “Tone” or “Aspect change” with the cursor button ▲ or ▼.

## 4 Adjust the image tone or aspect ratio with the cursor ◄ or ►.

**To adjust multiple items, repeat 3 and 4.*

| Adjustment item | Button | Adjustment content |
|---|---|---|
| Tone | ◄ or ► | The image tone projected on the screen can be changed.<br>TV* : Suitable for projecting the video programs.<br>Cinema : Suitable for projecting the cinema programs. |
| Aspect change | ◄ or ► | Sets the vertical-to-horizontal ratio (4:3 or 16:9) of the video image projected.<br>“4:3*” : The aspect ratio of the projected image becomes 4:3. Set it to 4:3 for video of NTSC, NTSC4.43, PAL, SECAM.<br>“16:9” : The aspect ratio of projected image becomes 16:9. Set it to 16:9 for Hi-Vision devices (W-VHS VCR, etc.). |

** : Factory set value*

## 5 Press the ESCAPE button to return to the previous menu or press the MENU button to exit the menu mode.

# Changing the Image Size - Resize Function (PC Menu Mode Only)

The picture image projected can be selectable with the Resize function which is available only in PC menu mode. You can choose the video image size projected from the following: (Factory setting is “Aspect”.)

**“1:1”:** The image is displayed at the input resolution. The picture image projected is not enlarged even if its number of pixels (resolution) is smaller than that of the projector’s D-ILA element (1365 pixels × 1024 pixels).

**Resize: 1:1**

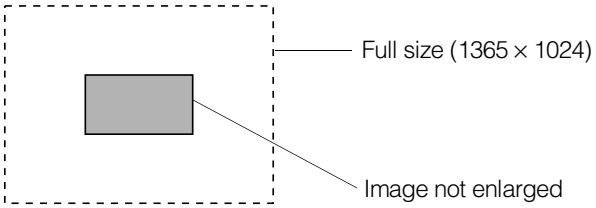


**Panel:** The picture image projected is virtually enlarged to the full size (1365 pixels × 1024 pixels). The horizontal and vertical enlargement ratio will differ depending on the original image and the image will be deformed.

**Resize: Panel**

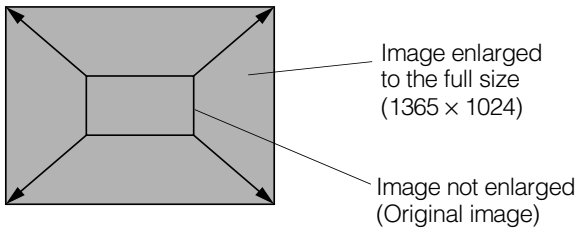


**Aspect:** While maintaining the original aspect ratio, the video image projected is virtually enlarged until either the horizontal or vertical side reaches the full size (1365 pixels × 1024 pixels).

**Resize: Aspect**

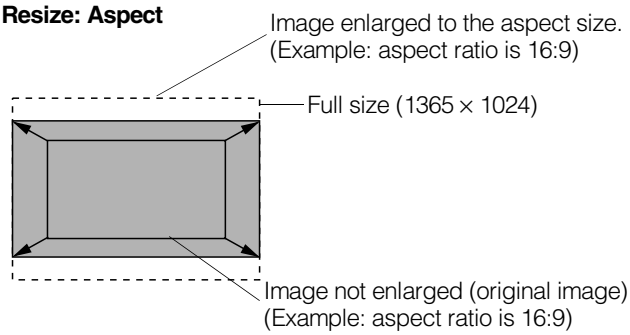


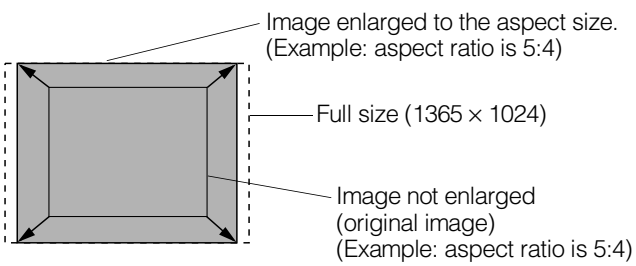


**1 Press the MENU button.**

The main menu appears on the screen.

**2 Select “Setting” with the cursor button ▲ or ▼, and press ► or the ENTER button.**

The “Setting” submenu appears on the screen.

**PC submenu**

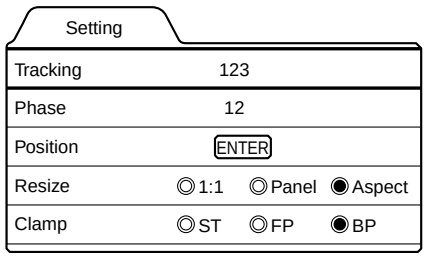


**3 Select “Resize” with the cursor button ▲ or ▼.**

**4 Choose “1:1”, “Panel”, or “Aspect” with the cursor button ◄ or ►.**

**5 Press the ESCAPE button to return to the previous menu or press the MENU button to exit the menu mode.**

## Changing the Clamp pulse position (PC Menu Mode Only)

When the image is too dark or bright, or when the image is unstable, switching the position may improve the image quality. Normally, set to “BP”.

**1 Press the MENU button.**

The main menu appears on the screen.

**2 Select “Setting” with the cursor button ▲ or ▼, and press ► or the ENTER button.**

The “Setting” submenu appears on the screen.

**3 Select “Clamp” with the cursor button ▲ or ▼.**

**4 Choose “ST”, “FP”, or “BP” with the cursor button ◄ or ►.**

**5 Press the ESCAPE button to return to the previous menu or press the MENU button to exit the menu mode.**

ST: Sync Tip FP: Front Porch BP: Back Porch

ENGLISH

# Setting and Adjusting Other Functions (OPTIONS)

Various functions are provided as shown in the “Options 1” and “Options 2” submenus.
You can set or adjust each function, as required.

## 1 Press the MENU button.

The main menu appears on the screen.

## 2 Select “Options” with the cursor button ▲ or ▼, and press ► or the ENTER button.

The “Options 1” submenu appears on the screen.

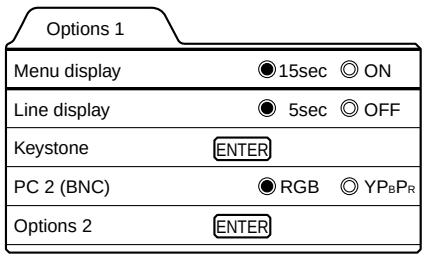


## 3 Select the item to be adjusted with the cursor button ▲ or ▼.

## 4 Make adjustment with the cursor ◄ or ►.

- While the keystone item is selected, press the ENTER button to display the “Keystone” submenu.
- To enter the “Options 2” submenu, select “Options 2” with the cursor button ▲ or ▼, and press the ENTER button.
- To return to the “Options 1” submenu from the “Options 2” submenu, select “Options 1” with the cursor button ▲ or ▼, and press the ENTER button.

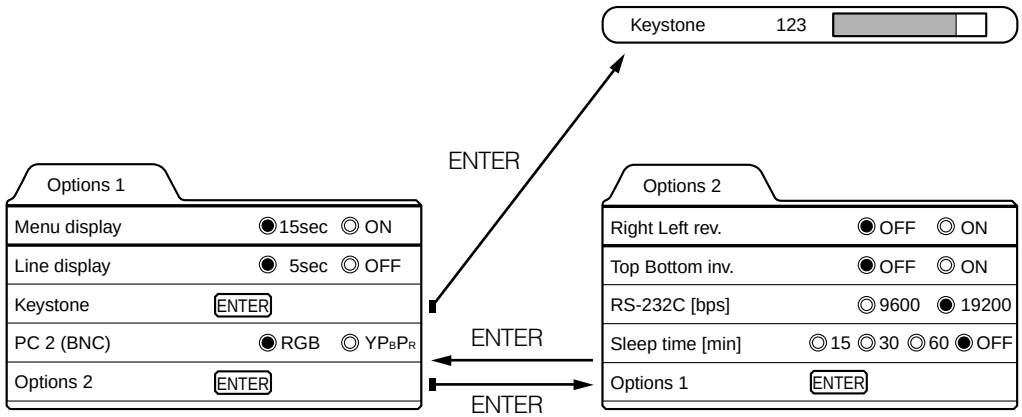


*To adjust multiple items, repeat 3 to 4.*
*To reset the keystone (trapezoidal distortion of the picture image) to the original setting, press the PRESET button when the “Keystone” submenu appears on the screen.*

| Adjustment item | Button | Adjustment content |
|---|---|---|
| Menu display | ◄ or ► | Sets whether to clear the menu display automatically or not.<br>15sec* : Clears the display automatically in about 15 seconds.<br>ON : Does not automatically clear the menu display. |
| Line display | ◄ or ► | Sets whether to show the line display (Y/C, VIDEO, PC1, or PC2) on top right of the screen or not when the VIDEO or PC button is pressed.<br>5sec* : Shows the line display for about 5 seconds.<br>OFF : Does not show the line display. |
| Keystone | ENTER | Press the ENTER button to enter the keystone submenu.<br>In the keystone submenu, press ◄ or ► to correct trapezoidal distortion of the projected image. (–80 ↔ 0* ↔ +128)<br>To reset the keystone (trapezoidal distortion of the picture image) to the original setting (factory set value: 0), press the PRESET button when the “Keystone” submenu appears on the screen.<br>To exit the keystone submenu, press the ESCAPE button. |
| PC2 (BNC) | ◄ or ► | Sets the input signal source according to the device connected to the PC 2 terminals. However, the input will be RGB irrespective of the PC signal setting.<br>RGB* : For a device with analog RGB, V, H/Cs signals<br>$YP_BP_R$ : For a device with component (Y, B-Y, R-Y) or DTV-format (Y, $P_B$, $P_R$) signals |
| Right Left rev. | ◄ or ► | Reverses image right-to-left.<br>OFF* : For the front method.<br>ON : For upside-down hanging from the ceiling. |
| Top Bottom inv. | ◄ or ► | Inverses image upside-down.<br>OFF* : For normal setup.<br>ON : For upside-down hanging from the ceiling. |
| RS-232C [bps] | ◄ or ► | Sets the baud rate for transmission.<br>9600 : 9600 bps<br>19200* : 19200 bps |
| Sleep time [min] | ◄ or ► | Sets the length of sleep time which automatically brings the projector into stand-by state. You can select one of the sleep times: 15, 30, 60 and 0 (OFF*) minutes. |

** Factory set value*

## 5 Press the ESCAPE button to return to the previous menu or press the MENU button to exit the menu mode.

**Note**

• Refer to “Removing the Trapezoidal Distortion of the Image” on page 34 for more details about adjusting the keystone.

**CAUTION**

• Correctly set the “PC2 (BNC)” according to the device connected to the PC2 terminals. However, when the PC signal is input, RGB input is used irrespective of which setting ($YP_BP_R$) is made.

ENGLISH

# Getting Information

You can get information on the input signal, accumulated used hours of light-source lamp, etc.

## 1 Press the MENU button.

The main menu appears on the screen.

## 2 Select “Information” with the cursor button ▲ or ▼.

The “Information” will be displayed in the main menu.
**No submenu can be selected.*

**Video main menu**

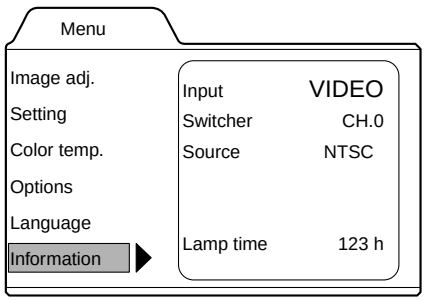


**PC main menu**

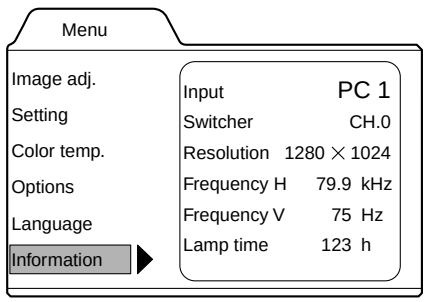


| | |
|---|---|
| Input: | Shows the terminal name selected by the VIDEO or PC button. (Y/C or VIDEO, or PC1 or PC2) |
| Switcher: | This display currently has no meaning. This is reserved for future use. (“CH.0” is usually displayed to indicate that it is not being used.) |
| Source: | Shows the projected image’s type of video signal. (Video menu mode) |
| Resolution: | Shows the resolution of the video signal being received. (PC menu mode)<br>It may not be displayed correctly with some input signals. |
| Frequency H: | Shows the horizontal frequency of the video signal being received. (PC menu mode) |
| Frequency V: | Shows the vertical frequency of the video signal being received. (PC menu mode) |
| Lamp time: | Accumulated used hours of the light-source lamp. |

## 3 Press the MENU button to exit the menu mode.

# Replacing the Fuse

A fuse is used to protect the power source of the projector. If the fuse is blown, replace it. When the power switch is turned on but no power is supplied to the projector, check the fuse. If there are any unclear points, contact the dealer where you purchased your projector, or consult the Service center.

**CAUTION**

- When replacing the fuse, use the same rating and type (15A 250V). Otherwise, a fire may occur and/or the projector may be damaged.

**1 Turn off the main power switch and disconnect the power cord from both the projector and the wall outlet.**

In stand-by state (the STAND BY indicator lights on), place the MAIN POWER switch of OFF [◯] position.

**2 Loosen the fuse holder to remove it.**

To loosen the fuse holder, use a Philips screwdriver.

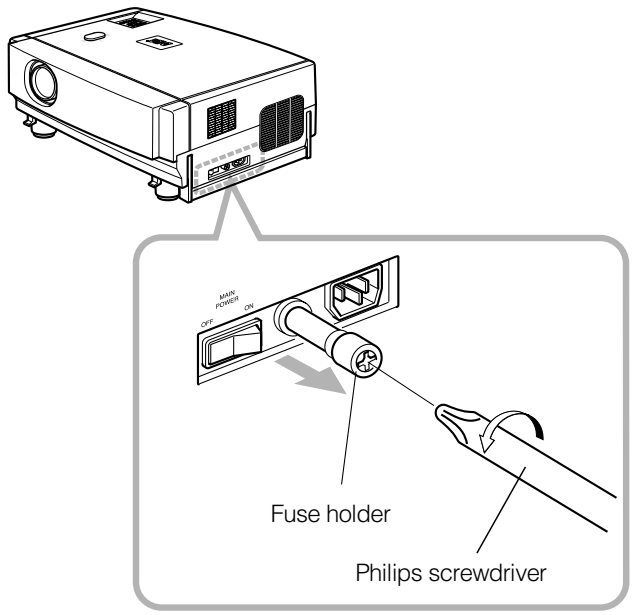


**3 Remove the fuse from the fuse holder you just removed.**

**4 Install the new fuse (not supplied) into the fuse holder.**

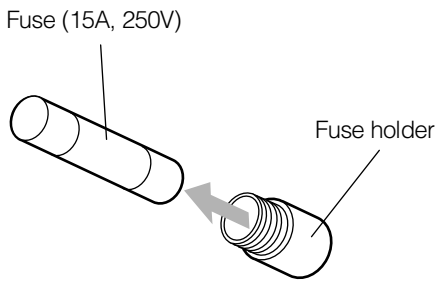


**5 Reinstall the fuse holder into the projector.**

To reinstall the fuse holder, use a Philips screwdriver.

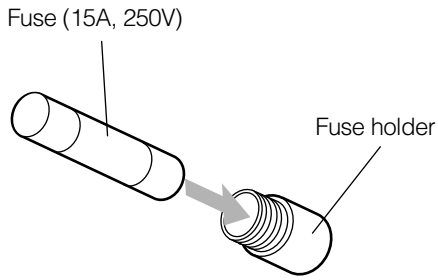


ENGLISH

# Replacing the Light-Source Lamp

**The light-source lamp has a service life of approximately 1000 hours.**
When the light-source lamp approaches the end of its service life, degradation progresses rapidly.
The LAMP indicator and the message on the screen warn you that replacement of the lamp is required, as follows:

Accumulated used hours
of the light-source lamp

**900 hours**

- The LAMP indicator lights up on the projector.
- On the screen, “Lamp replacement” appears in red.
  To cancel this message, press the ESCAPE button.
- Arrange for a new light-source lamp or replace the light-source lamp a little earlier.

** Every time the projector is turned on, the message appears.*

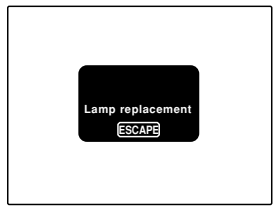


**1000 hours**

- The LAMP indicator blinks on the projector.
- On the screen, “Warning Lamp replacement” appears in red and the word “Warning” blinks.
  Replace the light-source lamp.
  To cancel this message, press the ESCAPE button. However, the same message will appear every one hour.

** Only OPERATE button to stop the projector and the ESCAPE button are operative.*
** Once the projector is turned off, the projector does not turn on unless the light-source lamp is replaced with new one.*

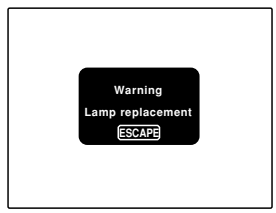


**1010 hours**

- The projector is forcibly shut off.

** The projector does not turn on unless the light-source lamp is replaced with new one.*

**Purchase a new light-source lamps (Part No. : BHL5003-SU) from the authorized dealer where you purchased the projector, or consult the Service Center.**

**CAUTIONS**

- If the projector is set up in a constricted place which is unsuitable for work, and if you perform replacement work there, this could cause injury. Move the projector to a place large enough for work, and then replace the light-source lamp.
- Use a genuine product for the light-source lamp. If you use other than a genuine product, this could cause a malfunction. Also, never use an old light-source lamp. This could cause marked degradation in performance or explode, possibly causing the projector to malfunction or broken pieces to injure you.
- Do not replace the light-source lamp immediately after the projector has been used. The temperature of the light-source lamp is still high and could cause a burn. Allow a cooling period of one hour or more before performing replacement.
- Before starting light-source lamp replacement work, turn off the MAIN POWER switch, and disconnect the power cord from the wall outlet. If you perform the replacement work with the power cord connected, this could cause injury or electric shock.
- The light-source lamp used in this projector is a high pressure mercury lamp. Be careful when disposing of the light-source lamp. If anything is unclear, please consult your dealer.

## ■ Be sure that the power cord is unplugged from the wall outlet.

### 1 Remove the lamp-replacement opening cover by loosening screws.

Loosen the two screws with a flat-end screwdriver.

**Note**

- The screws are fitted so that they do not come off the lamp-replacement opening cover.

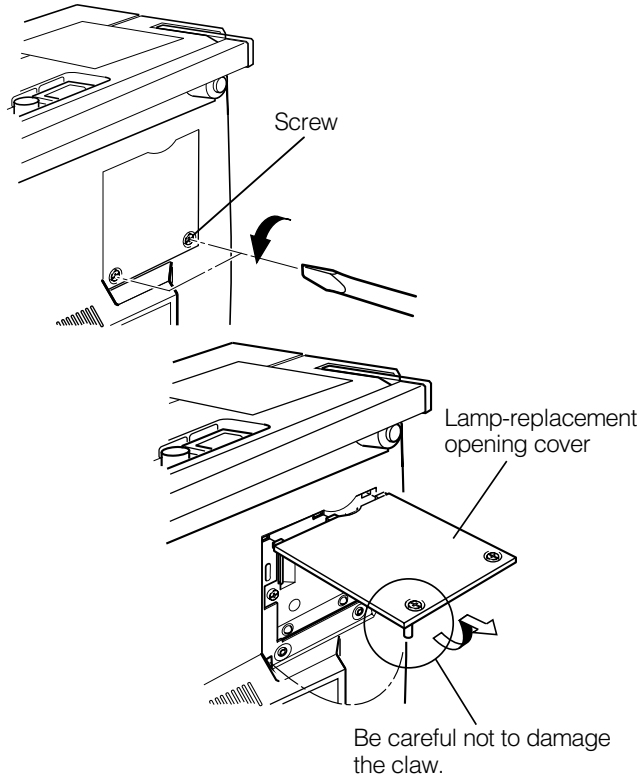


### 2 Loosen the screws, raise the handle, and pull out the light-source lamp.

Loosen the two screws with a flat-end screwdriver.

**Note**

- The screws are fitted so that they do not come off the light-source lamp.

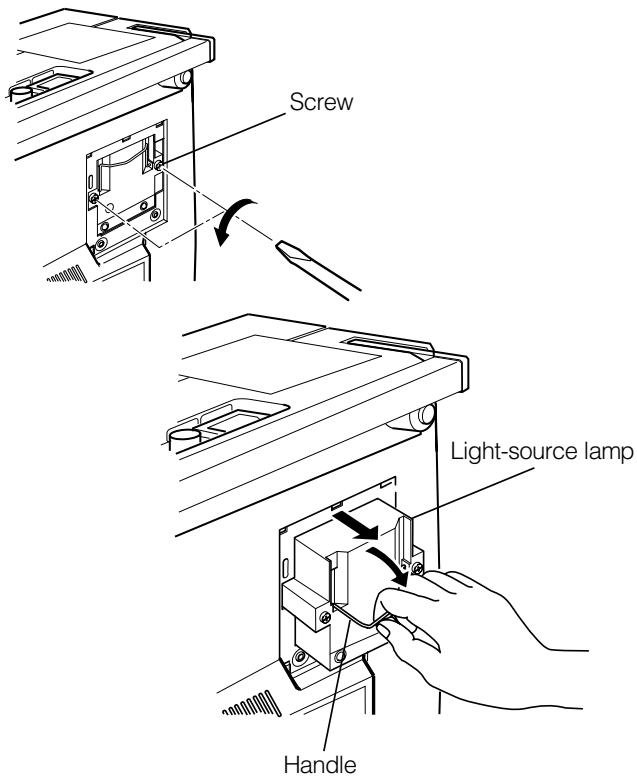


(To be continued on the next page)

ENGLISH

## 3 Insert the new light-source lamp fully inside and fasten the screws.

Fasten the two screws with a flat-end screwdriver.

**CAUTION**

- Do not touch the glass surface of the light-source lamp directly with your hand as well as staining it. If you touch with a bare hand, oils and other substances on your hand may adhere to the lamp, possibly preventing it from performing as specified and therefore giving a shortened lamp life, a darkened screen, etc. To handle a new light-source lamp, hold it by the plastic part. Never touch the metal part or the front glass surface.

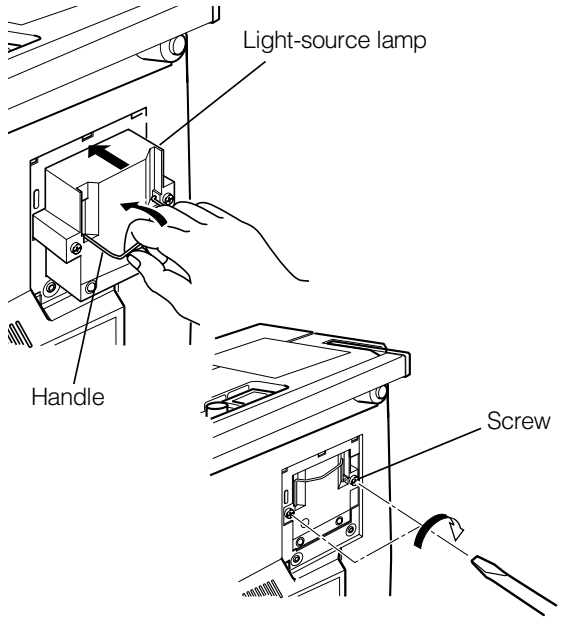


## 4 Replace the lamp-replacement opening cover and fasten the screws.

Fasten the two screws with a flat-end screwdriver.

**CAUTIONS**

- Install the light-source lamp and close the lamp-replacement opening cover correctly; otherwise, a safety switch is activated to prevent the projector from operating.
- If the claw on the lamp-replacement opening cover is damaged, the projector may not possibly operate. Then, replace with a new lamp-replacement opening cover.

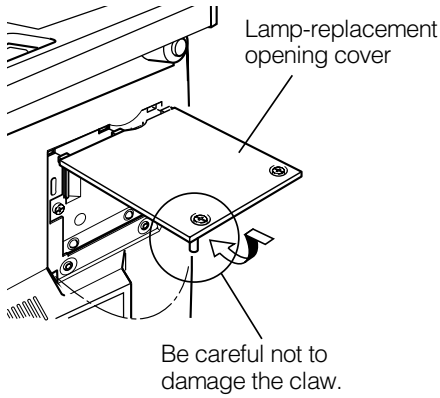


## 5 Reset the lamp use time.

Perform “Resetting the Lamp Use Time” on page 59.

## ■ Resetting the Lamp Use Time

After replacing with a new light-source lamp, reset the lamp-time counter inside the projector to clear the accumulated lamp time to zero (0). After resetting, a new count will start for the new light-source lamp.

## ■ Projector's button

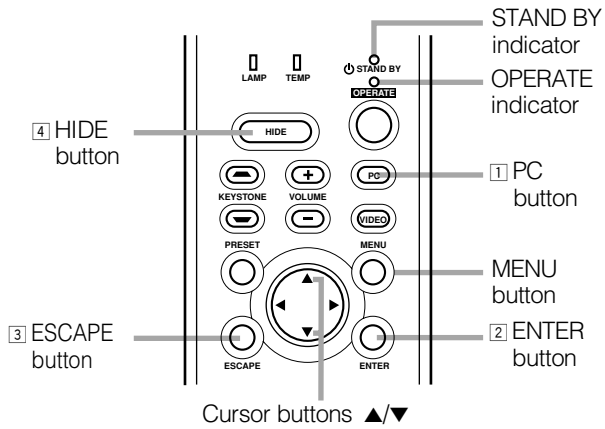


### 1 Turn on the MAIN POWER switch to go into stand-by mode.

In stand-by mode, the STAND BY indicator on the projector lights up.

### 2 Press the following buttons on the projector, sequentially.

1 **Momentary press the PC button.**

2 **Momentary press the ENTER button.**

3 **Momentary press the ESCAPE button.**

4 **Press and hold the HIDE button for two seconds or more.**

** During this sequence, the STAND BY and OPERATE indicators alternately blink about every approx. 3 seconds. After completion of the sequence, the STAND BY indicator alone stays on.*

** Buttons must be pressed within 2 seconds of the previous button.*

** When you make a mistake in button operations, return to the beginning of the sequence.*

** To check the lamp time on the menu, press the MENU button and select "Information" with the cursor button ▲ or ▼. The lamp use time is indicated in the item "Lamp time".*

**Video main menu**

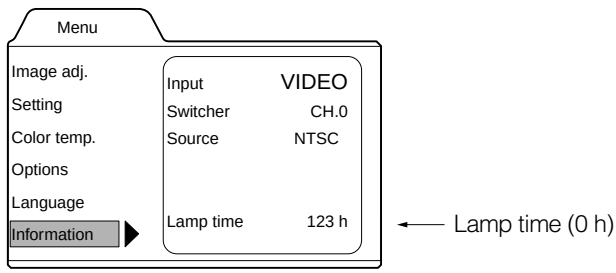


**PC main menu**

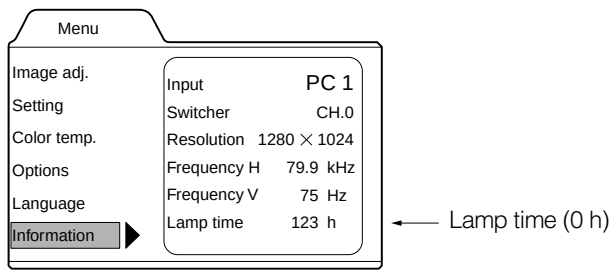


**CAUTION**

- Reset the lamp use time only when you have replaced with a new light-source lamp. Never reset it during lamp life, otherwise the replacement time may become unclear, and lead to degraded performance or lamp explosion.

ENGLISH

# Cleaning and Replacing the Filter Cover

Clean the filter regularly. If the filter is heavily stained and does not clean, or if it is damaged, replace the filter with a new filter. Otherwise, dirt may get inside and appear on the screen, preventing you from fully enjoying the video image. If dirt gets inside or if you need information about the filter, consult authorized dealer where you purchased the projector or the nearest Service Center.

## 1 Turn off the MAIN POWER switch.

After the projector goes into stand-by state with the STAND BY indicator on, turn off the MAIN POWER switch and pull out the power cord from the projector and the wall outlet.

## 2 Remove the filter.

Loosen the screw with a flat-end screwdriver.

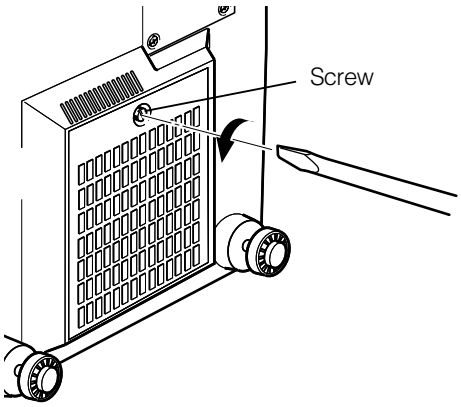


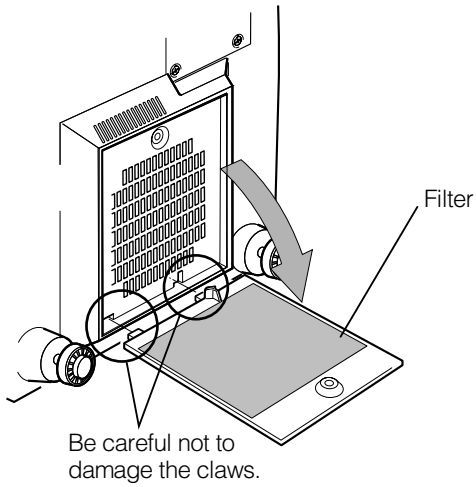


**Notes**

- The screw is fitted so that it does not come off the filter.
- If the filter is clogged with dirt, etc., the projector goes into an warning state (the OPERATE and STAND BY indicator blink. etc.). Therefore regularly, clean the filter. For the warning indication, refer to page 64.

## 3 Clean the filter.

Clean the filter with a neutral detergent, wash it in water, and then dry it in the shade.

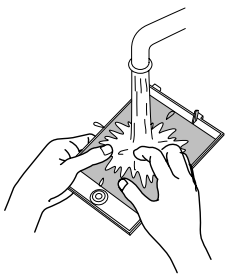

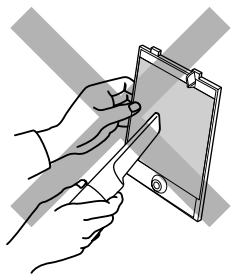

**CAUTIONS**

- Put on rubber gloves when using neutral detergent.
- After you have washed the filter in water, make sure the filter is completely dry before reinstalling it, otherwise an electric shock or malfunction could occur.
- Do not clean the filter using a vacuum cleaner. Since the filter is soft, it may be sucked into the vacuum cleaner or damaged.

## 4 Reinstall the filter.

Fasten the screw with a flat-end screwdriver.

**Notes**

- Install the filter correctly. Otherwise, the projector does not operate. (Goes into an warning state (For the warning indication, Refer to page 63).)
- If the filter's claws (in particular the claw which is hidden behind the filter cover knob) are damaged, the projector may not operate. Then, replace with a new filter.

# Troubleshooting

Solutions to common problems related to your projector are described here. If none of the solutions presented here solves the problem, unplug the projector and consult an authorized dealer or Service Center.

| Symptom | Probable cause | Corrective action | Page |
|---|---|---|---|
| **Power is not supplied.** | • Is the power cord disconnected? | • Insert the power cord (plug) firmly. | 30 |
| | • Is the MAIN POWER switch turned on? | • Turn on the MAIN POWER switch. | 31 |
| | • Is the fuse blown? | • Turn off the MAIN POWER switch and check the fuse.<br>If it is blown, replace it | 55 |
| | • Is the lamp-replacement opening cover closed correctly? | • Turn off the MAIN POWER switch, close the lamp-replacement opening cover correctly, and turn on the MAIN POWER switch again. | 7, 31, 56 |
| | • Is the filter closed correctly? | • Turn off the MAIN POWER switch, fit the filter correctly, and turn on the MAIN POWER switch again. | 7, 31, 60 |
| | • Has the lamp life expired? (Has the lamp use time reached 1000 hours?) | • Turn off the MAIN POWER switch, replace with a new light-source lamp, and turn on the MAIN POWER switch.<br>Reset the lamp use time after replacing with a new lamp. | 31, 56, 59 |
| **Light is not emitted, or light level is low.** | • Is the lens cap removed? | • Remove the lens cap. | 30 |
| | • Is the lamp life near its end? | • Check the lamp use time on the menu, and if the lamp life is near its end, arrange for a replacement lamp, or replace a little earlier. | 54, 56 |
| **With power on, operation starts but stops in a few minutes.** | • Is the air intake or exhaust area blocked? | • Turn off the MAIN POWER switch, remove any blocking objects, and turn on the MAIN POWER switch again. | 6, 7, 31 |
| **Video image does not appear, or audio sound does not occur.** | • Is the correct input selected? | • Select the correct input with the VIDEO and PC buttons. | 9, 12, 13 |
| | • Are devices connected correctly? | • Connect devices correctly. | 11, 22 |
| | • Are signals being supplied from the connected devices? | • Set connected devices correctly. | – |
| | • Are input signals (scanning frequency, etc.) appropriate? | • Check if the signal is appropriate (scanning frequency, etc.) and input the appropriate signal. | 22, 23 |
| | • Is the correct color system selected? | • Set the color system to AUTO or to the correct dedicated color system. | 44 |
| | • Is brightness adjusted correctly? | • Adjust brightness on the menu. | 47 |
| | • Is volume set at minimum? | • Adjust volume with the VOLUME +/– buttons. | 10, 13, 33 |
| | • Are video and audio turned off by pressing the HIDE button? | • Press the HIDE button to turn video and audio on. | 10, 13, 34 |
| **Video image dims.** | • Is focus adjusted correctly? | • Adjust focus. | 13, 33 |
| | • Is distance too short or too long? | • Set the projector at the correct distance. | 18, 71, 72 |
| | • Are Tracking and Phase adjusted correctly? | • If satisfactory results are not obtained by pressing the QUICK ALIGN. button to conduct quick alignment, adjust Tracking and Phase on the menu. | 13, 35, 46 |
| **Video image is abnormally dark or bright.** | • Is picture quality (Brightness, etc.) adjusted correctly? | • Adjust picture quality on the menu. | 47 |
| **Video image freezes.** | • Was the FREEZE button on the remote control pressed? | • Press the FREEZE button to release freezing. | 13, 36 |
| **A part of image is magnified.** | • Was the DIGITAL ZOOM + button on the remote control pressed? | • Press the PRESET button to restore the original video screen. | 13, 36 |

| Symptom | Probable cause | Corrective action | Page |
|---|---|---|---|
| **Color is poor or unstable.** | • Is picture quality (color density, etc.) adjusted correctly? | • Adjust picture quality on the menu. | 47 |
| | • Is the correct color system selected? | • Set the color system to AUTO or to the correct dedicated color system. | 44 |
| | • Are signals (scanning frequency, etc.) of the connected devices appropriate? | • Check if the signal is appropriate (scanning frequency, etc.), and input the appropriate signal. | 22 |
| | • Is the PC2 input terminal being used? | • When the PC2 input terminal is being use, “PC 2(BNC)” must be selected from the menu options. Set it correctly with the input signal. | 11, 52 |
| **The upper part of the video image bows or distorts.** | • While computer system signal is input, isn’t a sync signal for composite sync (Cs) or G on sync being input? | • Input separate sync signals for vertical sync (V) and horizontal sync (H) signals. | 11, 28 |
| | • Isn’t signal with much jitter or skew distortion being input from a video deck? | • Input signals with little jitter or distortion. Use a TBC or a device with a built-in TBC. | – |
| **Video image and audio sound suddenly go out.** | • Are video picture and audio turned off by pressing the HIDE button? | • Turn on video picture and audio by pressing the HIDE button. | 10, 13, 34 |
| **Remote control unit does not work.** | • Are batteries installed correctly? | • Match the polarities of batteries correctly (+ to + and – to –). | 14 |
| | • Are batteries exhausted? | • Replace with new batteries. | 14 |
| | • Is there a shielding object between the remote control unit and the remote sensor? | • Remove any shielding objects. | 20 |
| | • Is the distance too long? | • Use the remote control unit at a nearer point. | 20 |
| | • Is either side of remote cable disconnected? | • Firmly insert the remote cable when using the remote control unit as the wired one. | 20 |

** This device uses a computer. External noise may cause it to malfunction. If this happens, turn the power off, remove the electric plug from the wall outlet. Then insert the electric plug back into the wall outlet, turn the power back on and check the operation.*

## ■ When warning indication is shown by the blinking indicators:

The warning status will be notified by the combination lighting of the projector’s indicators.
For the warning contents and the action to be taken, refer to “Warning Indication” on page 63.

## ■ Maintenance

• Stains on the cabinet
These should be wiped off with a soft cloth. If the cabinet is heavily stained, wipe it with a cloth soaked in water-diluted neutral detergent and wring well, then wipe clean with a dry cloth.
• Since the cabinet may deteriorate in quality, become damaged, or show paint peeled, note the following:
– Do not wipe with rough cloth.
– Do not wipe vigorously.
– Do not wipe with thinner or benzene.
– Do not apply any volatile substance such as insecticides.
– Do not allow any rubber or vinyl article to remain in contact with the cabinet for a long time.
• Stains on the lens
These should be cleaned off with commercially available lens blowers or lens cleaning paper (for cleaning glasses and cameras).
Do not use liquid cleaning agents. This could cause the surface coating to be removed.
Do not rub, scratch or hit the lens as its surface is prone to damage.

# Warning Indication

If something abnormal has occurred with the projector, the warning status will be indicated by the combination of lighting the indicators on the control panel as shown in the following table. Then, the projector automatically stops projection and runs the cooling fan for about 120 seconds.

**Warning indication table:**

| No. | Indicator | | | | Warning content |
|---|---|---|---|---|---|
| | LAMP | TEMP | STAND BY | OPERATE | |
| 1 | Blink | | Blink | | The light-source lamp does not light and projection is not made. |
| 2 | Blink | | | Blink | The light-source lamp has suddenly gone off during projecting an image. |
| 3 | Blink | Blink | | | Circuit operation is abnormal. |
| 4 | | | Blink | Blink | The filter is displaced. |
| 5 | | Blink | | | The internal temperature is too high. (Sensor 1) |
| 6 | | Blink | Blink | | The internal temperature is too high. (Sensor 2) |
| 7 | Blink | Blink | Blink | Blink | The cooling fan has stopped (locked). |

** For individual indicator lighting, refer to page 56.*

## ■ Action to be taken for warning indication

### *Stopping the projector:*

After the cooling fan has stopped, take the following action.

No. 1 : Chek that the cover for replacing the light-source lamp and the front panel are securely attached, and then, press the OPERATE button for one second or more to turn on the projector for retrying.
No. 2 : Chek that the cover for replacing the light-source lamp and the front panel are securely attached, and then, press the OPERATE button for one second or more to turn on the projector for retrying.
No. 3 : Press the OPERATE button for one second or more to turn on the projector for retrying.

Nos. 4-7 : Follow the next steps.

1. Turn off the MAIN POWER switch and unplug the power cord from the wall outlet.
2. Take an action according to the number.
   No. 4 : Set the filter in place.Then, leave the projector until it cools down.
   No. 5 : Check that nothing is blocking the air inlet nor outlet, and wait until the inside cools down.
   No. 6 : Check that nothing is blocking the air inlet nor outlet, and wait until the inside cools down.
   No. 7 : Leave the projector until it cools down.
3. Plug in the power cord again, turn on the MAIN POWER switch, and press the OPERATE button for one second or more to turn on the projector for retrying.

### *Retrying operation:*

Plug in the power cord again and operate the projector.
If the same warning indication is observed again, after the cooling fan has stopped, turn off the MAIN POWER switch, unplug the power cord, and call your dealer for repair.

# Warning Messages

The following shows the warning messages that can be displayed on the screen. When a warning message is displayed, take the corrective action described here.

| Message | Cause | Corrective action | Page |
|---|---|---|---|
| PC 1<br>No Input | • No device is connected to the input terminal.<br>• The terminal is connected but no signal is output from the connected device.<br>* *The selected input mode (input terminal) name is shown in the first line of the massage.* | • Connect a device to the selected terminal.<br>• Operate the connected device and output a signal. | 9, 11, 24 ~ 29, 32 |
| PC 1<br>Frequency of image signal is out of range. | • The frequency of the input video signal is out of range.<br>• The selected input mode (input terminal) name is shown in the first line of the message. | • Input the video signals whose frequency is within the projector's specifications. | 22, 23, 66 |
| PC 1<br>No image signal is shown for this type. | • Though the frequency of the input video signal is within the acceptable range, other items such as resolution are out of the projector's specifications.<br>• The selected input mode (input terminal) name is shown in the first line of the message. | • Input the video signals that satisfies the projector's specifications. | 22, 23, 66 |
| FREEZE | • When the FREEZE button is pressed, this message appears for a few seconds.<br>• When a button not acceptable is pressed during freezing, this message appears for a few seconds to notify that the image is being frozen. | • To release freezing, press the FREEZE button on the remote control. | 13, 36 |
| ~~FREEZE~~ | • When the FREEZE button is pressed for the video signals that cannot be frozen (UXGA, etc.), this message appears for a few seconds to notify that the image cannot be frozen.<br>* *To forcibly clear the message, press the ESCAPE button.* | • Freeze function does not work for the inputted video signals.<br>To use this function, input the video signals that can be frozen. | 13, 36 |

| Message | Cause | Corrective action | Page |
|---|---|---|---|
| D.ZOOM | • When the DIGITAL ZOOM button is pressed for the video signals that cannot be zoomed (UXGA, etc.), this message appears for a few seconds to notify that the image cannot be digitally zoomed.<br>* *To forcibly clear the message, press the ESCAPE button.* | • Digital-zoom function does not work for the inputted video signals.<br>To use the this function, input the video signals that can be digitally zoomed. | 12, 36 |
| Lamp replacement<br>ESCAPE | • The accumulated lamp use time reaches 900 hours.<br>* *Every time the projector is turned on, this message appears on the screen.* | • Press the ESCAPE button to clear the massage.<br>(This display can be cleared with the MENU button or other buttons.)<br>• Arrange for a new light-source lamp or replace the light-source lamp a little earlier. | 10, 12, 54 ,56 |
| Warning<br>Lamp replacement<br>ESCAPE | • The accumulated lamp use time reaches 1000 hours.<br>The word “Warning” blinks.<br>* *The message can be cleared by pressing the ESCAPE button. However, the same message will appear every one hour.*<br>* *Once the projector is turned off, the projector does not turn on unless the light-source lamp is replaced with new one.*<br>* *When the accumulated lamp use time reaches 1010 hours, the projector is forcibly shut off.* | • Replace the light-source lamp and reset the lamp use time. | 56 ~ 59 |

**Memo**

The message display language corresponds to the menu display language setting. This is set to “English (English)” when the projector is bought. The display language can be selected from 6 languages. (Refer to page 45.) However, the input mode (PC1, PC2,Y/C, VIDEO) and button indications (FREEZE, D.ZOOM, ESCAPE) are only displayed in English irrespective of the display language setting.
The language settings in the section are explained in “English”.

ENGLISH

# Specifications

## ■ Optical mechanism system

- Projection method — D-ILA™ (Direct Drive Image Light Amplifier) method (Reflective-type active-matrix method)
- D-ILA™ device — 0.9" (2.3 cm) measured diagonally (1365 pixels × 1024 pixels) × 3 (Total number of pixels : 4,193,280)
- Projecting lens
  - GL-M2910G: 1:1
  - GL-M2915SG: 1.5:1 (with ±2% zooming/shift function)
  - GL-M2920ZG: × 1.5 zoom lens (2:1 to 3:1) (zooming function)
  - GL-M2930SZG: × 1.9 zoom lens (2.9 to 5.5:1) (zooming/shift function)
- Screen size
  - GL-M2910G: Refer to page 71.
  - GL-M2915SG: Refer to page 71.
  - GL-M2920ZG: Refer to page 72.
  - GL-M2930SZG: Refer to page 72.
- Projection distance
  - GL-M2910G: Refer to page 71.
  - GL-M2915SG: Refer to page 71.
  - GL-M2920ZG: Refer to page 72.
  - GL-M2930SZG: Refer to page 72.
- Light-source lamp — 550 W xenon lamp

## ■ Electrical system

- Color system — NTSC, NTSC4.43, PAL, SECAM (Automatic switching / manual switching)
- Resolution — 1365 dots × 1024 dots (S-XGA full resolution, during RGB input)
  1000 TV lines (Horizontal resolution, aspect ratio 4 : 3, during video input)
- Scanning frequency
  - Horizontal frequency : 15 kHz ~ 105 kHz
  - Vertical frequency : 50 Hz ~ 100 Hz
- Audio power output — 1 W (monaural), 1-5/8" (4 cm) round type micro-speaker × 1

## ■ Input terminals

**[AV IN]**

- Y/C — 1-line, mini-DIN 4 pin × 1 (for S-video)
- VIDEO — 1-line, BNC × 1 (for composite video)
- AUDIO — 1-line, RCA pin × 1 (for Y/C or VIDEO IN)

**[PC 1]**

- R, G, B, H, V — 1-line, D-sub 3-row 15 pin × 1 (for computer)

**[PC 2]**

1-line, BNC × 5 (for computer, DTV or video)

- Y, B-Y, R-Y — Component (Y, B-Y, R-Y) signal
- Y, $P_B$, $P_R$ — DTV-format (Y, $P_B$, $P_R$) signal
- R, B, G — Analog RGB signal
- H/$C_S$, V — Horizontal (H) sync/composite ($C_S$) sync, Vertical (V) sync signal
- PC AUDIO — 1-line, mini-jack × 1 (for PC 1 or PC 2)

**[CONTROL]**

- RS-232C — 1-line, D-sub 9-pin × 1
  ** RS-232C-interface specified control terminal for controlling this projector with a personal computer.*
- REMOTE — 1-line, stereo mini-jack × 1
  ** Remote terminal for connecting with the remote control unit.*

## ■ Output terminal

- PC OUT — 1-line, D-sub 3-row 15-pin × 1 (output for display monitor)

## ■ General

- Power requirements — 120 V AC, 60 Hz
- Power consumption — 9 A
- Allowable operation temperature — 41°F to 95°F (+ 5°C to + 35°C)
- Allowable relative humidity — 20% to 80% (no condensation)
- Allowable storage temperature — 14°F to 140°F (– 10°C to + 60°C)
- Dimensions — Approx. 20" × 10-1/2" × 15-1/2" (Approx. 505 mm × 265 mm × 393 mm)
  [Carrying band, Excluding protrusions]
  (Width × Height × Depth)
- Weight — Approx. 34.32 lbs. (Approx. 15.6 kg )
- Accessories — (Refer to page 5.)

** Design and specifications are subject to change without notice.*
** D-ILA devices are manufactured with a very high-precision technology, allowing 99.99% of the pixels to be effective. Only 0.01% or less of the pixels are missing or always on.*
** For easy understanding, pictures and illustrations maybe emphasized, composed or have omissions and may be more or less different from actual products.*
** TRADEMARKS*
*D-ILA is a trademark of Victor Company of Japan, Limited.*
*IBM and IBM PC are registered trademarks of International Business Machines Corporation. Macintosh is a registered trademarks of Apple Computer, Inc.*
*VESA is a trademark of the non-profit organization Video Electronics Standards Association.*
*All other product names mentioned herein are used for identification purposes only, and may be the trademarks or registered trademarks of their respective companies.*

# Outside dimensions

## ■ Top

**Unit: inch (mm)**

*1: Protrusion excluded
*2: Lens excluded

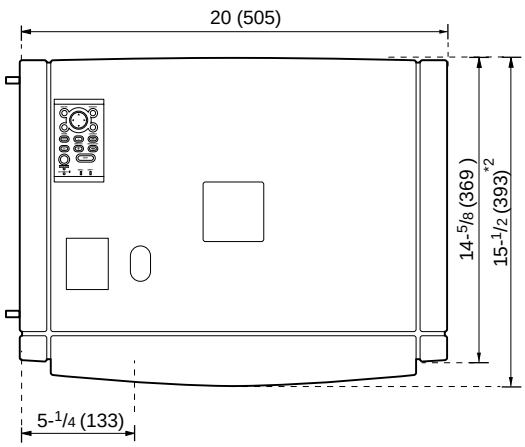


## ■ Front

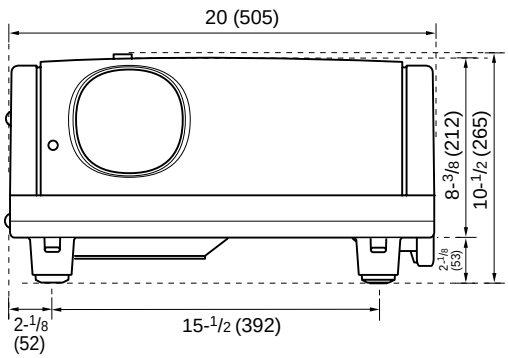


## ■ Side

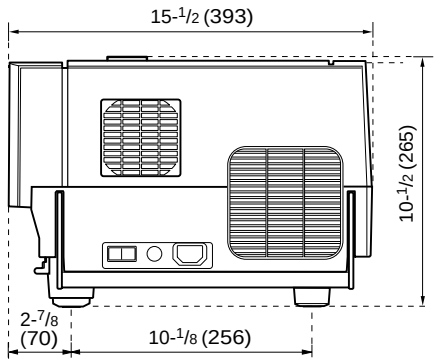


ENGLISH

# Pin assignment (Specifications for terminals)

## ■ Y/C terminal

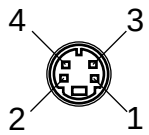


| Pin number | Signal name |
|---|---|
| 1 | GND (Y) |
| 2 | GND (C) |
| 3 | Y |
| 4 | C |

## ■ RS-232C terminal

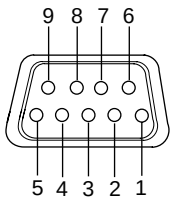


| Pin number | Signal name | Pin number | Signal name |
|---|---|---|---|
| 1 | N/C | 6 | N/C |
| 2 | RD | 7 | N/C |
| 3 | TD | 8 | N/C |
| 4 | N/C | 9 | N/C |
| 5 | GND | | |

## ■ PC1 terminal/PC OUT terminal

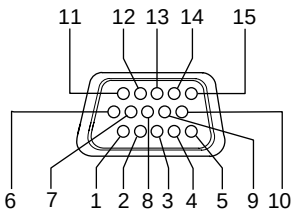


| Pin number | Signal name | Pin number | Signal name |
|---|---|---|---|
| 1 | Red | 9 | N/C |
| 2 | Green | 10 | GND (SYNC) |
| 3 | Blue | 11 | GND |
| 4 | N/C | 12 | N/C |
| 5 | N/C | 13 | H.SYNC |
| 6 | GND (Red) | 14 | V.SYNC |
| 7 | GND (Green) | 15 | N/C |
| 8 | GND (Blue) | | |

# RS-232C external control

By connecting a computer to the RS-232C terminal, you can control the projector. Use a reverse connection cable as the RS-232C connection cable.
The commands to control the projector and the response data against the received commands are explained here.
For further information, please consult the dealer where you purchased your projector or consult the Service Center.

## 1. Communication Specifications

The communication specifications are as follows:

| | |
|---|---|
| Baud rate | 9600bps / 19200bps* |
| Data length | 8 bits |
| Parity | None |
| Stop bit | 1 bit |
| Flow control | None |

** Factory set value. To change the value, refer to "Setting and Adjusting Other Functions (OPTIONS)" on page 52.*

## 2. Command Format

### *2-1. Command data format (from the computer to the projector)*

When sending a control command, use the following data format.

Header | ID | SP | Command | [ SP | Parameter ] | CR

Header: Designates the head of data and the kind of data.
"!" (21h): Control command to the projector
"?" (3Fh): Query to the projector (Asking command)
ID: "1" (fixed)
SP: Designates the delimiter for ID, Command, and Parameter. (20h)
CR: Designates the terminal of the data. (0Dh)
** [ ] is not necessary when Asking command.*

### *2-2. Response data format (from the projector to the computer)*

Upon executing the received control command, the projector sends back the following response data to the computer.

Header | ID | SP | Normal Termination Status | SP | Parameter | CR

Header: Designates the head of data.
"@" (40h): Fetches data from the projector.
ID: "1" (fixed)
SP: Designates the delimiter for ID, Command, and Parameter (20h)
Normal Termination Status: "0" (30h)
CR: Designates the terminal of the data (0Dh)

ENGLISH

## 2-3 Parameters used for the data format

The following three kinds of parameters are prepared for the control command and response data.

### (1) Numeric value

Designates the 2-byte hexadecimal value with the sign as the 4-digit (byte) characters.
Designation allowable range: “8000” to “7FFF”

### (2) ON/OFF

Designates the status (ON/OFF) of the projector, such as POWER and HIDE.

| Character | Hex. | Meaning |
|---|---|---|
| “0” | 30 | OFF |
| “1” | 31 | ON |

### (3) Special parameters

**Input switching parameters:**

| Character | Hex. | Meaning |
|---|---|---|
| “0” | 30 | Y/C |
| “1” | 31 | VIDEO |
| “3” | 33 | PC1 |
| “4” | 34 | PC2 |

**Operation mode parameters:**

| Character | Hex. | Meaning |
|---|---|---|
| “0000” | 30h, 30h, 30h, 30h | Stand-by mode |
| “0001” | 30h, 30h, 30h, 31h | Power-on mode |
| “0002” | 30h, 30h, 30h, 32h | Cool-down mode |
| “0004” | 30h, 30h, 30h, 34h | Warning mode |

## 3. Control command table

The control commands that can be sent from the computer are as follows:

| Function | Command | Asking | | Kind of data | | |
|---|---|---|---|---|---|---|
| | | Power ON | ELSE | Numeric Value | ON/OFF | Special Data |
| OPERATE | U0F | – | – | – | ✓ | – |
| HIDE | U00 | ✓ | – | – | ✓ | – |
| Right Left rev. | U17 | ✓ | – | – | ✓ | – |
| Top Bottom inv. | U18 | ✓ | – | – | ✓ | – |
| Keystone | U40 | ✓ | – | ✓ | – | – |
| Input | U1A | ✓ | – | – | – | Y/C, VIDEO, PC1, PC2 |
| Operation mode | Z03 | ✓ | ✓ | – | – | Stand-by, Power-on, Cool-down, Warning |

** Keystone: Numeric value can range from “FF80” to “0080”*
** Operation mode: Only Asking command is possible*

# Appendix

## ■ Relationship between Projection Distances and Projection Screen Sizes

**Notes**

- The relationship between the projection distances and projection screen sizes differs depending on the lens unit (optional) you are using.
- The projection distance and projection screen sizes listed here are only for a guide. Use them as reference when setting the projector.

### For lens unit GL-M2910G (1:1):

| Projection screen size (Diagonal length) | Approximate projection distance unit: ft (m) | |
|---|---|---|
| | For 4:3 aspect-ratio screens | For 16:9 aspect-ration screens |
| 36.7" (approx. 93.2 cm) | --- | 2.53 (0.77) |
| 40" (approx. 101.6 cm) | 2.53 (0.77) | 2.76 (0.84) |
| 50" (approx. 127.0 cm) | 3.18 (0.97) | 3.48 (1.06) |
| 60" (approx. 152.4 cm) | 3.84 (1.17) | 4.20 (1.28) |
| 70" (approx. 177.8 cm) | 4.53 (1.38) | 4.95 (1.51) |
| 80" (approx. 203.2 cm) | 5.18 (1.58) | 5.68 (1.73) |
| 90" (approx. 228.6 cm) | 5.87 (1.79) | 6.40 (1.95) |
| 100" (approx. 254.0 cm) | 6.53 (1.99) | 7.12 (2.17) |
| 110" (approx. 279.4 cm) | 7.22 (2.20) | 7.87 (2.40) |
| 120" (approx. 304.8 cm) | 7.87 (2.40) | 8.60 (2.62) |
| 130" (approx. 330.2 cm) | 8.53 (2.60) | 9.32 (2.84) |
| 140" (approx. 355.6 cm) | 9.22 (2.81) | 10.04 (3.06) |
| 150" (approx. 381.0 cm) | 9.88 (3.01) | 10.79 (3.29) |
| 160" (approx. 406.4 cm) | 10.56 (3.22) | 11.52 (3.51) |
| 170" (approx. 431.8 cm) | 11.22 (3.42) | 12.24 (3.73) |
| 180" (approx. 457.2 cm) | 11.88 (3.62) | 12.96 (3.95) |
| 190" (approx. 482.6 cm) | 12.57 (3.83) | 13.68 (4.17) |
| 200" (approx. 508.0 cm) | 13.22 (4.03) | --- |

### For lens unit GL-M2915SG (1.5:1):

| Projection screen size (Diagonal length) | Approximate projection distance unit: ft (m) | |
|---|---|---|
| | For 4:3 aspect-ratio screens | For 16:9 aspect-ration screens |
| 55" (approx. 139.7 cm) | --- | 6.00 (1.83) |
| 60" (approx. 152.4 cm) | 5.77 (1.76) | 6.30 (1.92) |
| 65" (approx. 165.1 cm) | 6.27 (1.91) | 6.82 (2.08) |
| 70" (approx. 177.8 cm) | 6.76 (2.06) | 7.38 (2.25) |
| 75" (approx. 190.5 cm) | 7.28 (2.22) | 7.91 (2.41) |
| 80" (approx. 203.2 cm) | 7.78 (2.37) | 8.46 (2.58) |
| 85" (approx. 215.9 cm) | 8.27 (2.52) | 9.02 (2.75) |
| 90" (approx. 228.6 cm) | 8.76 (2.67) | 9.55 (2.91) |
| 95" (approx. 241.3 cm) | 9.28 (2.83) | 10.10 (3.08) |
| 100" (approx. 254.0 cm) | 9.78 (2.98) | 10.63 (3.24) |
| 105" (approx. 266.7 cm) | 10.27 (3.13) | 11.19 (3.41) |
| 110" (approx. 279.4 cm) | 10.76 (3.28) | 11.75 (3.58) |
| 115" (approx. 292.1 cm) | 11.25 (3.43) | 12.27 (3.74) |
| 120" (approx. 304.8 cm) | 11.78 (3.59) | 12.83 (3.91) |
| 125" (approx. 317.5 cm) | 12.27 (3.74) | 13.35 (4.07) |
| 130" (approx. 330.2 cm) | 12.76 (3.89) | 13.91 (4.24) |
| 135" (approx. 342.9 cm) | 13.25 (4.04) | 14.44 (4.40) |
| 140" (approx. 355.6 cm) | 13.75 (4.19) | --- |
| 145" (approx. 368.3 cm) | 14.27 (4.35) | --- |
| 150" (approx. 381.0 cm) | 14.76 (4.50) | --- |

**For lens unit GL-M2920ZG (2 to 3:1):**

| Projection screen size (Diagonal length) | Approximate projection distance unit: ft (m) | | | |
|---|---|---|---|---|
| | For 4:3 aspect-ratio screens | | For 16:9 aspect-ration screens | |
| | Wide end | Tele end | Wide end | Tele end |
| 40" (approx. 101.6 cm) | --------- | --------- | --------- | 8.53 (2.60) |
| 42" (approx. 106.7 cm) | --------- | 8.23 (2.51) | --------- | 9.96 (2.73) |
| 50" (approx. 127.0 cm) | --------- | 9.74 (2.97) | --------- | 10.60 (3.23) |
| 60" (approx. 152.4 cm) | --------- | 11.65 (3.55) | 8.50 (2.59) | 12.66 (3.86) |
| 70" (approx. 177.8 cm) | 9.09 (2.77) | 13.55 (4.13) | 9.84 (3.00) | 14.73 (4.49) |
| 80" (approx. 203.2 cm) | 10.33 (3.15) | 15.42 (4.70) | 11.22 (3.42) | 16.80 (5.12) |
| 100" (approx. 254.0 cm) | 12.83 (3.91) | 19.23 (5.86) | 13.94 (4.25) | 20.90 (6.37) |
| 150" (approx. 381.0 cm) | 19.09 (5.82) | 28.71 (8.75) | 20.77 (6.33) | 31.23 (9.52) |
| 200" (approx. 508.0 cm) | 25.33 (7.72) | 38.16 (11.63) | 27.59 (8.41) | 41.54 (12.66) |
| 240" (approx. 609.6 cm) | 30.35 (9.25) | 45.73 (13.94) | 33.04 (10.07) | 49.80 (15.18) |
| 250" (approx. 635.0 cm) | 31.59 (9.63) | 47.64 (14.52) | 34.38 (10.48) | 51.87 (15.81) |
| 300" (approx. 762.0 cm) | 37.86 (11.54) | 57.09 (17.40) | 41.21 (12.56) | 62.17 (18.95) |
| 310" (approx. 787.4 cm) | 39.11 (11.92) | 58.99 (17.98) | 42.59 (12.98) | 64.24 (19.58) |
| 320" (approx. 812.8 cm) | 40.35 (12.30) | 60.89 (18.56) | 43.93 (13.39) | --------- |
| 330" (approx. 838.2 cm) | 41.60 (12.68) | 62.76 (19.13) | 45.31 (13.81) | --------- |
| 340" (approx. 863.6 cm) | 42.85 (13.06) | 64.67 (19.71) | 46.65 (14.22) | --------- |
| 350" (approx. 889.0 cm) | 44.09 (13.44) | --------- | 48.03 (14.64) | --------- |
| 400" (approx. 1016.0 cm) | 50.36 (15.35) | --------- | 54.86 (16.72) | --------- |
| 450" (approx. 1143.0 cm) | 56.63 (17.26) | --------- | 61.65 (18.79) | --------- |
| 470" (approx. 1193.8 cm) | 59.12 (18.02) | --------- | 64.37 (19.62) | --------- |
| 480" (approx. 1219.2 cm) | 60.37 (18.40) | --------- | --------- | --------- |
| 500" (approx. 1270.0 cm) | 62.89 (19.17) | --------- | --------- | --------- |
| 521" (approx. 1323.3 cm) | 65.52 (19.97) | --------- | --------- | --------- |

**For lens unit GL-M2930SZG (2.9 to 5.5:1):**

| Projection screen size (Diagonal length) | Approximate projection distance unit: ft(m) | | | |
|---|---|---|---|---|
| | For 4:3 aspect-ratio screens | | For 16:9 aspect-ration screens | |
| | Wide end | Tele end | Wide end | Tele end |
| 40" (approx. 101.6 cm) | --------- | 14.83 (4.52) | --------- | 16.11 (4.91) |
| 50" (approx. 127.0 cm) | --------- | 18.44 (5.62) | --------- | 20.05 (6.11) |
| 60" (approx. 152.4 cm) | --------- | 22.05 (6.72) | --------- | 23.98 (7.31) |
| 70" (approx. 177.8 cm) | --------- | 25.66 (7.82) | 14.83 (4.52) | 27.92 (8.51) |
| 80" (approx. 203.2 cm) | 15.55 (4.74) | 29.30 (8.93) | 16.93 (5.16) | 31.86 (9.71) |
| 100" (approx. 254.0 cm) | 19.36 (5.90) | 36.52 (11.13) | 21.06 (6.42) | 39.76 (12.12) |
| 150" (approx. 381.0 cm) | 28.87 (8.80) | 54.59 (16.64) | 31.43 (9.58) | 59.45 (18.12) |
| 200" (approx. 508.0 cm) | 38.39 (11.70) | 72.67 (22.15) | 41.77 (12.73) | 79.17 (24.13) |
| 240" (approx. 609.6 cm) | 45.96 (14.01) | 87.14 (26.56) | 50.07 (15.26) | 94.91 (28.93) |
| 250" (approx. 635.0 cm) | 47.86 (14.59) | 90.78 (27.67) | 52.13 (15.89) | --------- |
| 260" (approx. 660.4 cm) | 49.77 (15.17) | 94.39 (28.77) | 54.20 (16.52) | --------- |
| 270" (approx. 685.8 cm) | 51.67 (15.75) | 97.99 (29.87) | 56.27 (17.15) | --------- |
| 280" (approx. 711.2 cm) | 53.58 (16.33) | --------- | 58.33 (17.78) | --------- |
| 300" (approx. 762.0 cm) | 57.38 (17.49) | --------- | 62.50 (19.05) | --------- |
| 350" (approx. 889.0 cm) | 66.90 (20.39) | --------- | 72.83 (22.20) | --------- |
| 400" (approx. 1016.0 cm) | 76.41 (23.29) | --------- | 83.20 (25.36) | --------- |
| 470" (approx. 1193.8 cm) | 89.70 (27.34) | --------- | 97.70 (29.78) | --------- |
| 480" (approx. 1219.2 cm) | 91.60 (27.92) | --------- | --------- | --------- |
| 500" (approx. 1270.0 cm) | 95.41 (29.08) | --------- | --------- | --------- |
| 510" (approx. 1295.4 cm) | 97.31 (29.66) | --------- | --------- | --------- |

# MANUEL D'INSTRUCTIONS

# PROJECTEUR D-ILA™

# DLA-M2000LU
# DLA-M2000SCU

**Merci d'avoir acheté ce projecteur. Avant de l'utiliser, lisez et respectez attentivement toutes les instructions pour profiter au maximum des capacités du projecteur.**

FRANÇAIS

# IMPORTANTES MESURES DE SÉCURITÉ

## INFORMATIONS IMPORTANTES

### AVERTISSEMENT :

**POUR ÉVITER TOUT RISQUE D'INCENDIE OU D'ÉLECTROCUTION, N'EXPOSEZ PAS CET APPAREIL À LA PLUIE OU À L'HUMIDITÉ.**

### ATTENTION :

Pour réduire les risques d'électrocution, ne retirez pas le couvercle de l'appareil.
Référez-vous à un technicien qualifié.

Ce projecteur est équipé d'une fiche avec mise à la terre à trois broches qui respecte le règlement FCC. Si vous ne pouvez pas insérer la fiche dans la prise secteur, contactez votre électricien.

### INFORMATION FCC (États-Unis seulement)

**ATTENTION:** Tout changement ou modification non approuvés par JVC peut annuler l'autorisation de l'utilisateur d'utiliser l'appareil.

**REMARQUE:** Cet appareil a été testé et trouvé conforme avec les limites des appareils numériques de Classe A, conformément à la section 15 du règlement FCC. Ces limites sont conçues pour offrir une protection raisonnable contre les interférences nuisibles quand l'appareil est utilisé dans un environnement commercial. Cet appareil produit. utilise et peut émettre de l'énergie radiofréquence et peut causer des interférences nuisibles aux communications radio s'il n'est pas utilisé conformément au mode d'emploi. L'utilisation de cet appareil dans une zone résidentielle peut causer des interférences nuisibles et dans ce cas, l'utilisateur doit corriger ces interférences à ses propres frais.

### À propos de la brûlure du dispositif D-ILA

Ne projetez pas la même image fixe pendant longtemps non plus qu'une image vidéo anormalement brillante.
Ne projetez pas d'images vidéo avec une intensité ou un contraste élevé sur un écran. L'image vidéo pourrait brûler le dispositif D-ILA.
Faites particulièrement attention lors de la projection d'images de jeux vidéo de programmes informatiques. Il n'y a pas de problème avec les images de lecture de cassettes vidéo.

### À propos du choix de l'emplacement

N'installez pas le projecteur dans un endroit qui ne peut pas soutenir son poids en toute sécurité.
Si l'emplacement de l'installation n'est pas suffisamment solide, le projecteur risque de tomber ou de se renverser et de blesser quelqu'un.

## IMPORTANTES MESURES DE SÉCURITÉ

L'énergie électrique peut remplir beaucoup de fonctions utiles. Cet appareil a été conçu et fabriqué pour assurer votre propre sécurité. Mais **UNE UTILISATION INCORRECTE PEUT ENTRAÎNER UN RISQUE POTENTIEL D'ÉLECTROCUTION OU D'INCENDIE.** Afin de ne pas annuler les dispositifs de sécurité incorporés dans cet appareil, observez les règles fondamentales suivantes pour son installation, son utilisation et sa réparation. Veuillez lire attentivement ces "Importantes mesures de sécurité" avant d'utiliser l'appareil.

- Toutes les instructions de sécurité et de fonctionnement doivent être lues avant l'utilisation de l'appareil.
- Les instructions de sécurité et de fonctionnement doivent être conservées à titre d'information.
- Tous les avertissements sur l'appareil et dans le mode d'emploi doivent être compris et acceptés.
- Toutes les instructions de fonctionnement doivent être suivies.
- Mettre le projecteur près d'une prise de courant, de façon à pouvoir le brancher et débrancher facilement.
- Débranchez cet appareil de la prise murale avant de le nettoyer. Ne pas utiliser de nettoyant ou en aérosol. Utilisez un chiffon humide pour le nettoyage.
- N'utilisez pas d'accessoires non recommandés par le fabricant de l'appareil car ils pourraient être dangereux.
- N'utilisez pas ce produit près de l'eau. Ne pas l'utiliser non plus après l'avoir déplacé d'une basse température à une température élévée. Cela produit une condensation d'humidité qui peut entraîner un incendie, une électrocution ou d'autres dangers.
- Ne placez pas cet appareil sur un chariot, une table ou tout autre support instable. L'appareil pourraît tomber, et ainsi blesser gravement un enfant ou un adulte, ainsi qu'être lui même sérieusement endommagé. L'appareil doit être monté conformément aux instructions du fabricant et doit utiliser un support recommandé par le fabricant.
- Quand vous utilisez l'appareil sur un chariot, faites attention aux arrêts brusques, aux forces excessives et aux surfaces accidentées qui pourraient causer un renversement de l'appareil, risquant de l'endommager ou de blesser l'opérateur.

- Les fentes et les ouvertures du coffret sont nécessaires pour la ventilation. Elles assurent un fonctionnement sûr de l'appareil et le protège d'une surchauffe. Ces ouvertures ne doivent pas être bloquées ou recouvertes. (Les ouvertures ne doivent jamais être bloquées en plaçant l'appareil sur un lit, un divan, un tapis ou une surface similaire. Il ne doit pas être encastré dans un emplacement comme une bibliothèque ou un bâti sauf si une ventilation correcte existe et si les instructions du fabricant ont été respectées.)

  Pour une ventilation correcte, séparez cet appareil de tout autre appareil pouvant empêcher cette ventilation.

  Conservez un espacement entre appareil de plus de 23-5/8 pouces (60 cm).

– Cet appareil doit être alimenté uniquement avec le type d'alimentation indiquée sur l'étiquette. Si vous n'êtes pas sûr du type d'alimentation secteur de votre maison, consultez le revendeur de l'appareil ou votre compagnie d'électricité.
– Cet appareil est équipé d'une fiche à trois broches. Elle ne peut être branchée que dans une prise secteur avec mise à la terre. Si vous ne pouvez pas insérer la fiche dans la prise, contactez votre électricien afin qu'il installe une prise correcte. N'essayez pas de défaire le principe de sécurité de la fiche avec mise à la terre.
– Les cordons d'alimentation doient être positionnés de façon à ce qu'ils ne soient pas écrasés ou coincés par des objets placés sous ou contre eux. Faites particulièrement attention aux cordons au niveau des portes, des fiches et prises ainsi qu'au niveau de la sortie de l'appareil.
– Pour une meilleure protection pendant un orage ou quand il est laissé sans surveillance ou n'est pas utilisé pendant une longue période de temps, débranchez-le de la prise secteur murale et déconnectez le système de câbles. Cela évitera qu'il soit endommagé du fait d'un éclair ou d'une surtension.
– Ne surchargez pas les prises murales, les cordons prolongateurs ou les prises de courant sur les autres appareils car cela pourrait entraîner un risque d'incendie ou d'électrocution.
– Ne jamais insérer d'objet d'aucune sorte à l'intérier de cet appareil à travers les ouvertures car ils pourraient toucher des points de tension dangeureuse ou créer un court circuit qui pourrait entraîner un incendie ou une éléctrocution. Ne jamais verser de liquide d'aucune sorte sur l'appareil.
– N'essayez pas de réparer cet appareil vous-même car l'ouvrir ou retirer les couvercles peut vous exposer à des tensions dangeureuses ou à d'autres dangers. Référez-vous à un personnel qualifié pour toute réparation.
– Débranchez l'appareil de la prise secteur murale et contactez un réparateur qualifié dans les conditions suivantes :
  a) Quand le cordon ou la fiche d'alimentation secteur est endommagé.
  b) Si un liquide a coulé ou si un objet est tombé à l'intérieur de l'appareil.
  c) Si l'appareil a été exposé à la pluie ou à l'eau.
  d) Si l'appareil ne fonctionne pas normalement en suivant les instructions de fonctionnement. Ajustez uniquement les commandes couvertes par le mode d'emploi, car un ajustement incorrect des commandes peut endommager l'appareil et demandera souvent beaucoup de temps à un technicien qualifié pour ramener l'appareil en état de fonctionnement normal.
  e) Si le produit est tombé ou a été endommagé de n'importe quelle autre façon.
  f ) Quand l'appareil montre un changement évident dans ses performances, cela indique qu'il doit être réparé.
– Quand le remplacement des pièces est nécessaire, assurez-vous que le réparateur a utilisé les pièces de rechange spécifiées par le fabricant ou possédant les mêmes caractéristiques que la pièce originale. Un remplacement non autorisé peut entraîner un incendie, une électrocution ou autres dangers.
– Après que cet appareil a subit une réparation ou un entretien, demandez au réparateur de réaliser les vérifications de sécurité pour déterminer si l'appareil est en état de fonctionnement correct.
– L'appareil doit être placé à plus de trente centimètres de sources de chaleur, comme un radiateur, un accumulateur de chaleur, un fourneau ou tout autre appareil (amplificateurs inclus) produisant de la chaleur.
– Lors d'un raccordement avec un magnétoscope ou un ordinateur personnel, vous devez mettre cet appareil hors tension pour éviter tout choc électrique.
– Ne placez pas de produits combustibles derrière le ventilateur de refroidissement. Par exemple, du tissu, du papier, des allumettes, une bombe aérosol ou un briquet à gaz qui présentent des dangers particuliers s'ils sont chauffés.
– Ne regardez pas dans l'objectif de projection quand la lampe du projecteur est allumée. Une exposition des yeux à une forte lumière peut affaiblir votre vue.
– Ne regardez pas à l'intérieur de l'appareil au travers de évents (orifices de ventilation), etc. Ne regardez pas directement la lampe de projection en ouvrant le coffret pendant que celle-ci est allumée. La lampe de projection émet aussi des rayons ultraviolets et la lumière est si forte que votre vue pourrait être affaiblie.
– Ne pas laisser tomber, frapper ou autrement endommager la source de lumière (module lampe). La source de lumière peut se briser et entraîner des blessures. Ne jamais utiliser de lampe endommagée. Si la source de lumière est cassée, demandez à votre revendeur d'effectuer la réparation. Des fragments provenants d'une lampes brisée pourraient causer des blessures.
– Du gaz xénon est contenu sous haute pression à l'intérieur de la lampe source de lumière (module lampe) de ce projecteur. Si vous la laissez tomber, la frappez ou la jetez, il y a un risque d'explosion pouvant entraîner des blessures personnelles. Faites très attention lors de la manipulation de la lampe. S'il y a quelque chose que vous ne comprenez pas, contactez votre revendeur.
– N'effectuez pas de "montage au plafond" du projecteur dans endroit soumis à beaucoup de vibrations. Les fixations pourraient se défaire du fait des vibrations causant ainsi la chute de l'appareil et une éventuelle blessure physique.
– Utilisez uniquement le cordon fourni conçu pour cet appareil afin d'éviter tout choc électrique.

  La tension d'alimentation secteur de cet appareil est de 120 V CA. Le cordon d'alimentation fourni est conforme à ces tensions. N'utilisez que le cordon d'alimentation désigné par nos revendeurs pour la sécurité et la compatibilité électromagnétique (EMC).

  Si l'appareil est utilisé avec une tension d'alimentation secteur différente, le cordon d'alimentation doit être changé.

  Assurez-vous que le cordon d'alimentation utilisé pour le projecteur correspond bien au type de prise de votre pays.

  Consultez votre revendeur.

**Cordon d'alimentation**

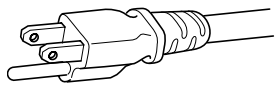

Tension d'alimentation secteur : 120 V CA

*** NE LAISSEZ PAS une personne non qualifiée installer l'appareil.**
Demandez au revendeur d'installer l'appareil (par exemple, la fixation au plafond) car cela demande des connaissances et des techniques spéciales.
Si l'installation est réalisée par une personne non qualifiée, cela pourrait entraîner des blessures personnelles ou une électrocution.

FRANÇAIS

# Table des matières


**IMPORTANTES MESURES DE SÉCURITÉ ..... 2**

**Table des matières ..... 4**

**Accessoires ..... 5**

**Commandes et fonctions..... 6**

Face avant / Dessus / Côté droit.....6
Face arrière / Côté gauche .....7
Dessous .....8
Panneau de commande du projecteur .....9
Panneau du connecteur .....11
Télécommande .....12
Mise en place des piles.....14
Précautions pour l'utilisation des piles .....14

**Installation du projecteur..... 15**

Précautions pour l'inclinaison.....15
Réglage de l'inclination du projecteur .....16
Installation du projecteur par rapport à l'écran.....17
Distance de projection et taille de l'écran.....18
Réglage du décalage de l'objectif .....19
Distance de fonctionnement effectif de la télécomande.....20
Réglage de la vis de sélection de position pour un montage au plafond .....21
Lors de l'installation (ajustements/réglages) de l'appareil.....21

**Raccordement avec différents appareils..... 22**

Signaux pouvant être entrés dans le projecteur....22
Raccordement à des appareils vidéo.....24
Raccordement à des appareils Hi-Vision/ lecteurs DVD. .....25
Raccordement à d'autres appareils .....26
Raccordement à des appareils qui contrôlent le projecteur .....27
Raccordement aux ordinateurs.....28
Branchement du cordon d'alimentation.....30
Dépose du capuchon d'objectif .....30

**Fonctionnement de base ..... 31**

1. Mise sous tension .....31
2. Sélection de la source d'entrée à projeter.....32
3. Réglage du format d'écran (zoom).....32
4. Ajustement de la mise au point .....33
5. Ajustement du volume sonore.....33
Pour couper l'image et le son (HIDE).....34
Suppression de la distorsion trapézoïdale de l'image .....34
Fonction d'alignement rapide (QUICK ALIGN.).....35
Affichage d'une image fixe (FREEZE) .....36
Zoom sur une partie de l'image (DIGITAL ZOOM +/–) .....36

**Fonctionnement du Menu ..... 37**

Fonctionnement du menu de base..... 42
Changement du système de couleur (mode menu vidéo uniquement)..... 44
Changement de l'affichage de la langue ..... 45
Changement du format d'écran /HDTV (mode menu vidéo uniquement)..... 45
Ajustement de l'alignement / Phase ..... 46
Ajustement de la qualité de l'image..... 47
Réglage de la température de couleur ..... 48
Ajustement de la position du menu / écran vidéo ... 49
Changement de la tonalité de l'image / format d'image (mode menu vidéo uniquement) ..... 50
Changement du format d'image - fonction de Redimension (mode menu PC uniquement) ..... 51
Changement de la position de l'attache d'impulsion (mode menu PC uniquement) ..... 51
Réglage et ajustement d'autres fonctions (OPTIONS)..... 52
Pour obtenir des informations ..... 54

**Remplacement du fusible ..... 55**

**Remplacement de la lampe de projection..... 56**

**Nettoyage et remplacement du filtre du couvercle..... 60**

**Dépannage..... 61**

**Indication d'avertissement..... 63**

**Messages d'avertissement ..... 64**

**Spécifications..... 66**

Dimensions extérieures..... 67
Affectation des broches (Spécifications pour les prises) ..... 68

**Commande externe RS-232C..... 69**

**Annexe ..... 71**

# Accessoires

**Les accessoires suivants sont fournis avec le projecteur. Vérifiez s'ils sont bien tous présents. Si l'un de ces accessoires manquait, veuillez contacter votre revendeur.**

■ **Télécommande (RM-M2000G)**

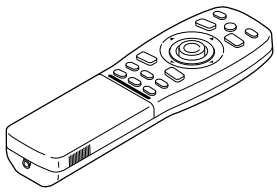

■ **Piles sèches AA/R6 ( ×2)**
(pour vérifier le fonctionnement)

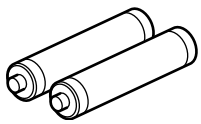

■ **Cordon d'alimentation**
**[environ 8,2 pieds (environ 2,5 m)]**

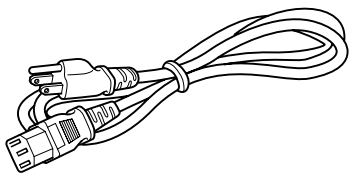

■ **Tournevis à bout hexagonal**

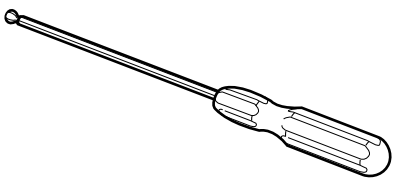

■ **Cordon de raccordement à l'ordinateur personnel**
**[environ 6,56 pieds (environ 2 m)]**
(D-sub, 15 broches sur 3 rangées)

Type : QAM 0104-002

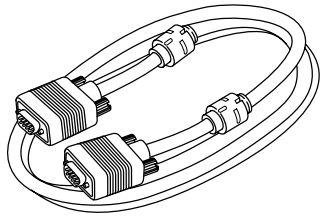

■ **Câble de connexion audio / vidéo**
**[environ 6,56 pieds (environ 2 m)]**

Type : QAM 0303-001

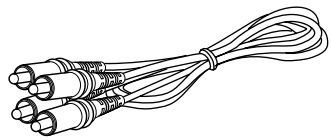

■ **Câble de télécommande**
**[environ 9,84 pieds (environ 3 m)]**
(3,5 mm dia. mini-fiche stéréo)

Type : QAM 0363-001

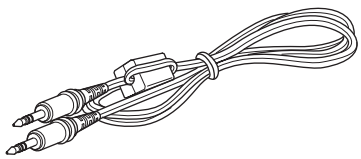

■ **Adaptateur**
(pour Macintosh)

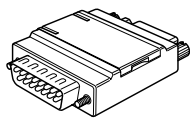

■ **Prise de conversion BNC - RCA**

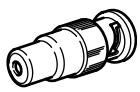

FRANÇAIS

# Commandes et fonctions

## *Face avant / Dessus / Côté droit*

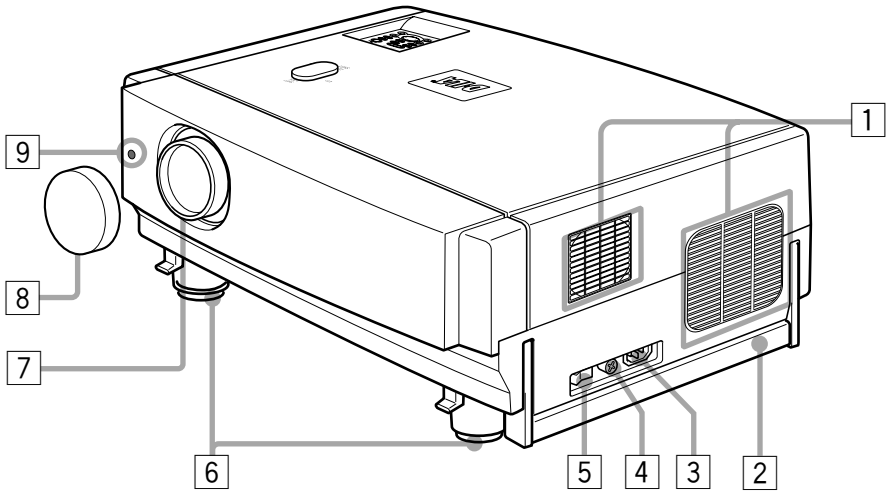


1 **Évents de ventilation**
Évents par lesquels l'air chaud venant du ventilateur est extrait.

**PRECAUTION**

- Ne pas obstruer les orifices de ventilation. Sinon, le chaleur risque de trop augmenter à l'intérieur de l'appareil et un risque d'incendie est alors possible. Ne pas toucher les orifices de ventilation car un risque de petite brûlure est possible.

2 **Poignée de transport**
Soulevez cette poignée pour transporter le projecteur.

**PRECAUTIONS**

- Lors du transport de l'appareil, faire attention à ne pas le cogner. Faire attention à bien le tenir.
- Ne le déplacez pas quand la lampe est allumée ou quand le ventilateur fonctionne. Cela pourrait blesser quelqu'un.

3 **Prise d'entrée d'alimentation (AC IN)**
C'est la prise d'entrée d'alimentation où le cordon d'alimentation est connecté. Pour plus de détails, référez-vous à la page 30.

4 **Porte fusible**
Un fusible de 15 A / 250 V est présent (protection du circuit d'alimentation électrique).
Pour remplacer le fusible, reportez-vous en page 55.

**PRECAUTION**

- Lors du remplacement du fusible, utiliser un fusible de même ampérage et type. Dans le cas contraire, un feu pourrait se produire et/ou le projecteur pourrait être endommagé.

5 **Interrupteur MAIN POWER**
C'est l'interrupteur d'alimentation principal. Lorsque le projecteur est mis sous tension, il se met en mode d'attente et le témoin STAND BY sur le panneau de commande s'allume. (Voir page 31.)
**ON [ | ]** : L'interrupteur d'alimentation principal est enclenché.
**OFF [○]** : L'interrupteur d'alimentation principal est désenclenché.

6 **Pieds réglables (pour le réglage de la hauteur et de l'angle)**
En rallongeant les pieds, l'angle de projection peut être ajusté de +7°.
Pour plus de détails, reportez-vous à "Réglage de l'inclination du projecteur" à la page 16.

7 **Objectif**
Un des objectifs en option doit être installé avant d'utiliser le projecteur.
Un couvercle (noir) couvre l'ouverture de l'orifice porte objectif en sortie d'usine.
Pour plus de détails, référez-vous aux types d'objectifs en option disponibles en page 18.

**PRECAUTION**

- Consultez un revendeur autorisé ou un centre de service pour obtenir plus d'informations sur la mise ne place d'un objectif en option.

8 **Capuchon d'objectif**
Ce capuchon d'objectif est fourni avec l'objectif en option.
Lorsque le projecteur n'est pas utilisé, mettre le capuchon sur l'objectif pour le protéger de toute poussière ou dommage (voir en page 30).

9 **Capteur de la télécommande**
Pour utiliser la télécommande, la diriger vers le capteur. (Voir page 20.)

# Face arrière / Côté gauche

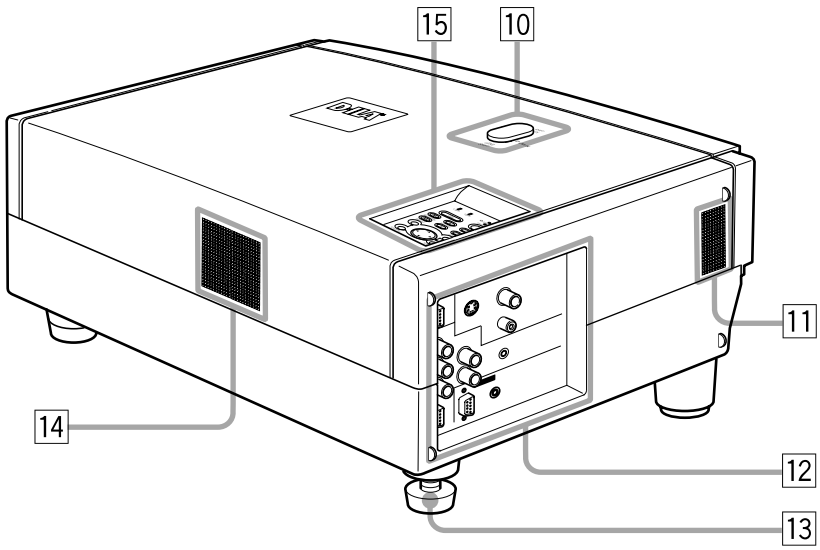


10 **Volet de protection du bouton de décalage de l'objectif**
Lorsqu'un objectif utilisant la fonction de décalage est monté, ouvrir ce volet et tourner le bouton de décalage de l'objectif pour déplacer la position de l'objectif. Pour plus d'informations, référez-vous à "Réglage du décalage de l'objectif" à la page 19.

11 **Haut-parleur**
Emplacement du haut-parleur intégré.

12 **Panneau du connecteur**
Pour plus de détails, référez-vous à "Panneau du connecteur" à la page 11.

13 **Pied arrière réglable (Pour la mise à niveau du projecteur)**
Il est réglé sur la position la plus basse en sortie d'usine. Tourner le pied pour mettre le projecteur de niveau. Le réglage peut être effectué sur une plage de +1,5° et –1,5° à partir de la position horizontale. Pour plus de détail, référez-vous à "Réglage de l'inclination du projecteur" à la page 16.

14 **Entrée d'air**
Orifice d'entrée d'air. Ne pas le couvrir ou l'obstruer.

15 **Panneau de commande**
Pour plus de détails, se référez-vous à "Panneau de commande du projecteur" à la page 9.

FRANÇAIS

# Dessous

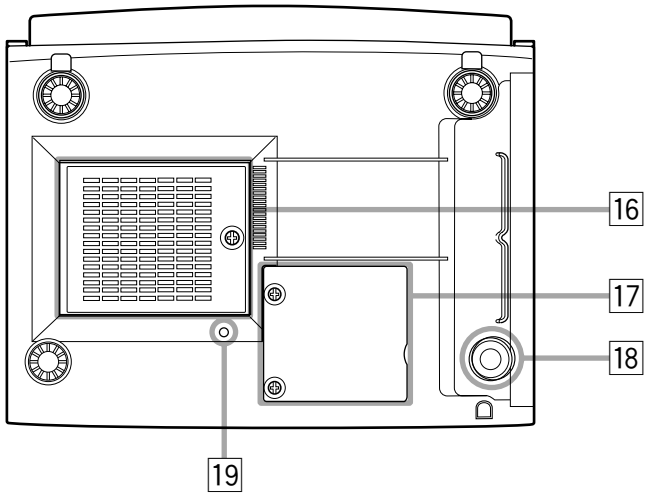


16 **Arrivée d'air (filtre)**

L'air passe au travers du filtre pour refroidir la lampe. Si le couvercle du filtre est bloqué ou si quelque chose empêche le passage de l'air, une surchauffe interne peut se produire avec un risque d'incendie. Pour l'espace minimum requis, référez-vous à "Précautions pour l'inclinaison" à la page 15.

**PRECAUTIONS**

- Faire attention car tout papier, tissu ou coussin léger se trouvant près de l'appareil peut être aspiré. Ne pas bloquer le couvercle du filtre. Une surchauffe pourrait se produire avec un risque d'incendie.
- Nettoyer le filtre périodiquement. Pour plus de détails, référez-vous à "Nettoyage et remplacement du filtre du couvercle" à la page 60. Une couche de poussière sur le filtre peut être la cause d'une surchauffe interne, avec un risque d'incendie ou de mauvais fonctionnement de l'appareil.

17 **Ouverture pour remplacer la lampe source de lumiére**

Pour le remplacement de la source de lumière, se référer à "Remplacement de la lampe de projection" à la page 56.

18 **Pied de fixation**

19 **Vis de sélection de position pour un montage au plafond**

Lorsque le projecteur est utilisé en position inversée avec un montage au plafond (inversion haut-bas et droite-gauche), la "vis de sélection de position pour un montage au plafond" doit être tournée pour passer au montage au plafond.
Ceci va corriger les discordances dans la couleur des images (ombres), qui sinon se produisent dans le cas d'un montage au plafond. Pour plus d'informations, référez-vous à "Réglage de la vis de sélection de position pour un montage au plafond" à la page 21.

**PRECAUTION**

- Un montage au plafond et un réglage du projecteur demande une connaissance spécifique et une technique particulière. Demandez à votre revendeur ou à un spécialiste d'effectuer ce travail.

# Panneau de commande du projecteur

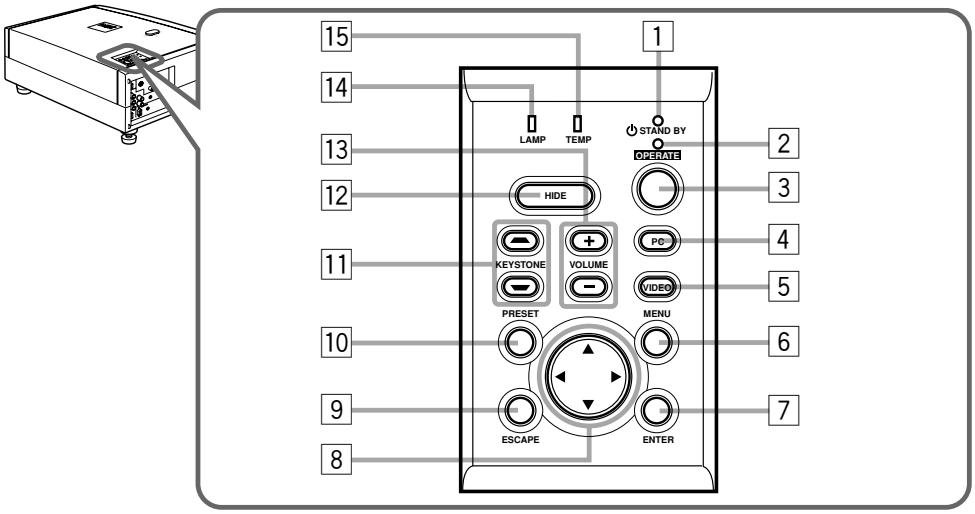


1 **Indicateur STAND BY**

**Allumé** : Quand l'appareil est en mode d'attente.
**Cligotant** : Quand l'appareil est en mode de refroidissement.

**Mémo**

**À propos du mode de refroidissement:**
Ce projecteur a une fonction pour refroidir la lampe qui a chauffé pendant une période fixe de temps (environ 120 secondes) après que la projection est finie. Cette fonction est appelée le mode de refroidissement.
Le but du mode de refroidissement est d'éviter aux pièces intérieures d'être déformées ou cassées par la chaleur de la lampe, de même que de prolonger la vie de la lampe.

**PRECAUTIONS**

- Ne mettez pas le commutateur MAIN POWER hors tension pendant le mode de refroidissement.
- De plus, ne placez pas le projecteur sur le côté ni debout; cela bloquerait les évents de sortie d'air.

2 **Indicateur OPERATE**

**Allumé** : Quand le projecteur fonctionne (pendant la projection).
**Eteint** : Quand le projecteur ne fonctionne pas (pas de projection en cours).

3 **Touche OPERATE**

Quand le projecteur est en mode d'attente, appuyez sur cette touche une seconde fois ou plus pour mettre l'appareil sous tension, l'indicateur OPERATE s'allume. Appuyez une seconde fois ou plus pour mettre le projecteur en mode de refroidissement, puis en mode d'attente. (Voir page 31.)

** La touche OPERATE ne fonctionne pas pendant environ une minute après que le témoin clignote. Appuyez sur cette touche après qu'une minute ou plus se soit écoulée.*

**Mémo**

**Pendant le mode de refroidissement (l'indicateur STAND BY clignote):**
Même si vous appuyez sur la touche OPERATE, le projecteur n'est pas mis sous tension. Attendre jusqu'à ce que le projecteur passe en mode d'attente (l'indicateur STAND BY reste allumé).

4 **Touche PC**

Utilisez cette touche pour sélectionner un appareil raccordé aux bornes PC 1 ou PC 2. Chaque fois que vous appuyez sur cette touche, la sélection alterne entre PC 1 et PC 2.

** "PC1" ou "PC2" est affiché en haut et à droite de l'image projetée. (Cette fonction peut être désactivée avec le menu.)*

5 **Touche VIDEO**

Utilisez cette touche pour sélectionner un appareil comme un équipement vidéo raccordé à la prise AV IN (Y/C ou VIDEO) du projecteur. Chaque fois que vous appuyez sur cette touche, la sélection alterne entre Y/C et VIDEO.

** "Y/C" ou "VIDEO" est affiché en haut et à droite de l'image projetée. (Cette fonction peut être désactivée avec le menu.)*

6 **Touche MENU**

Utilisez cette touche pour entrer ou sortir du menu. Le menu principal apparaît sur l'écran. Pour plus de détail, référez-vous à "Fonctionnement du menu de base" à la page 42.

7 **Touche ENTER**

Cette touche est utilisée avec le mode menu. Pour afficher les menus hiérarchiques. Également utilisée lorsque "ENTER" est affiché contre cet élément sur le menu écran ou lorsque la sélection "Raz" est confirmée. Pour plus de détails référez-vous à "Fonctionnement du menu de base" à la page 42.

8 **Touches de curseur ▲/▼/◄/►**

Ces touches sont utilisées avec le mode menu pour sélectionner un élément, pour un réglage ou l'ajustement d'une valeur. Pour plus de détails référez-vous à "Fonctionnement du menu de base" à la page 42.

FRANÇAIS

9 **Touche ESCAPE**
Cette touche est utilisée avec le mode menu pour revenir au menu précédent. Lorsque le menu principal est affiché, cette touche permet de le faire disparaître. Pour plus de détails référez-vous à “Fonctionnement du menu de base” à la page 42.

10 **Touche PRESET**
Cette touche PRESET ne fonctionne que comme une touche de remise à zéro pour les touches de réglage direct VOLUME et KEYSTONE du panneau de commande ainsi que les touches VOLUME et DIGITAL ZOOM de la télécommande. Lors du réglage du volume, de la distorsion ou du zoom numérique (lorsque le réglage est affiché à l’écran) la valeur ajustée est remise au niveau de la valeur fixée en sortie d’usine. Sur les éléments du menu, cette touche ne fonctionne que pour le réglage écran de la distorsion.

11 **Touches KEYSTONE ▬/▲**
Utilisez ces touches pour corriger une distorsion trapézoïdale de l’image projetée. (Voir page 34.)

12 **Touche HIDE**
Utilisez cette touche pour couper temporairement le son et l’image. Une nouvelle action sur cette touche fait revenir le son et l’image. (Voir page 34.)

13 **Touches VOLUME +/–**
Utilisez ces touches pour le réglage du volume sonore:
+ : Augmente le volume sonore. (0 → 50)
– : Diminue le volume sonore. (50 → 0)
(Voir page 33.)

14 **Indicateur LAMP**
**Allumé** : Après que la lampe soit de lumière ait été utilisée plus de 900 heures.
**Clignotant**: Après que la lampe soit de lumière ait été utilisée plus de 1000 heures. Remplacer la lampe source de lumière. Référez-vous à “Remplacement de la lampe de projection” à la page 56.

15 **Indicateur TEMP**
**Clignotant**: La température intérieure du projecteur s’est anormalement élevée.

**Remarque**

- Lorsque l’indicateur TEMP clignote (pendant une élévation anormale de la température), l’alimentation est automatiquement coupée.

# Panneau du connecteur

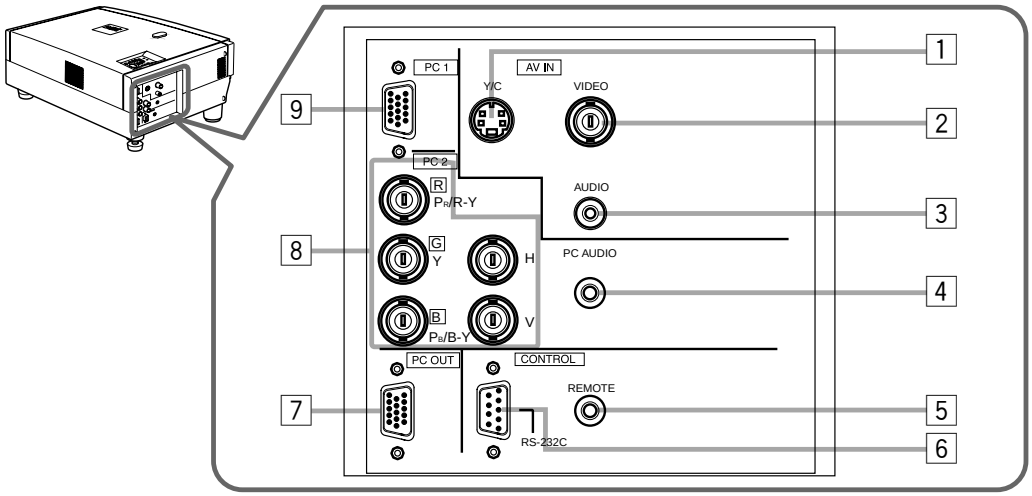


1 **Prise d'entrée Y/C (S-vidéo) (Mini DIN 4 broches)**
Raccordez cette prise à la prise de sortie S-Vidéo d'un magnétoscope, etc.

2 **Prise d'entrée VIDEO (vidéo composite) (BNC)**
Raccordez cette prise à la prise de sortie vidéo d'un magnétoscope, etc.

3 **Prise d'entrée AUDIO (RCA prise à broche)**
C'est une prise d'entrée audio monophique pour les appareils raccordés aux prises VIDEO IN, comme un magnétoscope, etc. Raccordez le signal de sortie audio d'un appareil à utiliser avec cet appareil. Le signal d'entrée audio est sorti par le haut-parleur du projecteur.

**Remarque**

- Lorsque la source du signal vidéo (Y/C ou VIDEO) est commutée avec la touche VIDEO, il est nécessaire de reconnecter le câble audio à l'appareil actif du fait que le projecteur ne possède qu'une prise d'entrée AUDIO.

4 **Prise d'entrée PC AUDIO (audio de l'ordinateur) (mini prise)**
C'est une prise d'entrée audio monophonique pour un appareil raccordé aux prise PC1 ou PC2. Raccordez le signal de sortie audio d'un appareil devant être utilisé avec cette prise. Le signal d'entrée audio est sorti par le haut-parleur du projecteur.

**Remarque**

- Lorsque la source du signal d'entrée du PC (PC1 ou PC2) est commutée avec la touche PC, il est nécessaire de reconnecter le câble audio à l'appareil actif étant donné que le projecteur ne possède qu'une prise d'entrée PC AUDIO.

5 **Prise d'entrée REMOTE (prise stéréo mini)**
Pour utiliser la télécommande avec le câble, raccorder le câble fourni entre la prise de la télécommande et cette prise. (Voir page 20.)
** Le capteur de la télécommande ne fonctionne plus lorsque le câble est raccordé à la prise de commande à distance.*

6 **Prise RS-232C CONTROL (D-sub 9 broches)**
C'est un terminal d'interface RS-232C spécifique. Le projecteur peut être contrôlé par un ordinateur raccordé en externe.
** Pour plus de détails référez-vous aux pages 27 et 69.*

7 **Prise de sortie ordinateur (PC OUT) (D-sub 3 rangées 15 broches)**
Cette prise correspond à la sortie vidéo du moniteur pour l'ordinateur raccordé sur PC1 ou sur PC2.
Le signal d'entrée de l'ordinateur projeté sur l'écran est sorti ici. Un moniteur de contrôle peut être utilisé en le raccordant sur cette prise.

8 **Prises d'entrée PC (ordinateur) 2 (BNC × 5)**
Ces prises sont des prises vidéo multiusage permettant l'entrée des signaux suivants.
- Signaux analogiques RGB, signaux de synchronisation verticale (V) et horizontale (H) / signaux composites (Cs). (Les appareils possédant des bornes de sortie de signal analogique RGB peuvent être raccordés.)
  ** L'entrée des signaux de synchronisation externe est automatiquement détectée. La détection des signaux H/V ou Cs enclenche la bascule automatique sur la synchronisation externe. L'ordre de priorité est H/V > Cs.*
- Composants avec des signaux (Y, B-Y, R-Y) ou signaux de format DTV (Y, $P_B$, $P_R$). (Les appareils qui ont des bornes de sortie de composants.)
  ** Pour plus de détails sur les signaux de format DTV (480i, 480p, 720p, 1080i) compatibles avec cet appareil, référez-vous à page 22.*

**Remarques**

- Pour pouvoir utiliser cette prise, le signal entré doit être utilisé pour sélectionner le réglage "PC 2 (BNC)" dans les options du menu. Utilisez le signal entré pour modifier le réglage. (Voir page 52.)
- Lorsque les signaux venant de l'ordinateur relié sont entrés, le bord supérieur de l'image peut apparaître courbé si les signaux de synchronisation entrés sont composite (Cs) ou sur G. Dans ce cas, utilisez des signaux de synchronisation séparés pour les synchronisations horizontale (H) et verticale (V).

9 **Prise d'entrée PC (ordinateur) 1 (D-sub 3-rangées 15 broches)**
C'est une prise d'entrée destinée aux signaux venant de l'ordinateur (signaux vidéo RGB et de synchronisation). Raccordez la borne de sortie du moniteur de l'ordinateur à cette prise. Lorsqu'un ordinateur Macintosh doit être raccordé, utilisez l'adaptateur de conversion pour Mac fourni.

**Remarque**

- Lorsque les signaux venant de l'ordinateur sont entrés, le bord supérieur de l'image peut être arrondi si l'entrée du signal de synchronisation est de type composite (Cs) ou G. Dans ce cas, utilisez des signaux de synchronisation séparés pour la verticale (V) et l'horizontale (H).

FRANÇAIS

# Télécommande

Sur la télécommande, on trouve les même touches que sur le panneau de commande, excepté les touches suivantes. Pour les même touches, le fonctionnement est en principe identique.

***Pour la commande à distance uniquement:***
DIGITAL ZOOM +/–, QUICK ALIGN., FREEZE, ZOOM T/W, FOCUS +/–

**Remarques**

- Les touches ZOOM T/W ne fonctionnent que si un objectif avec fonction zoom est utilisé.
- Les touches VIC SELECT, SHIFT U/D, SHUTTER ne sont pas utilisées avec ce projecteur.

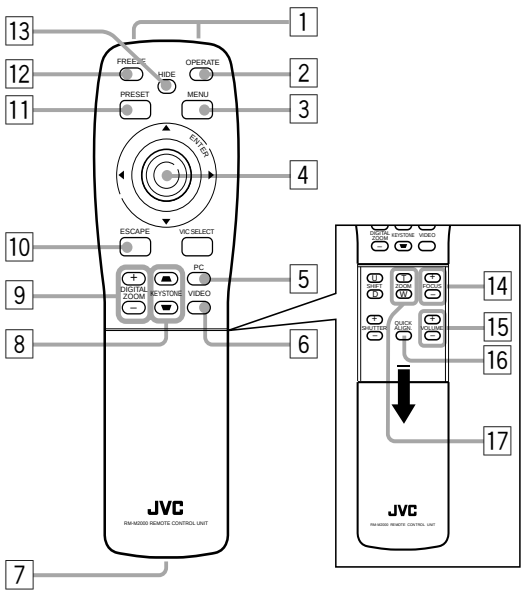


1 **Emetteur de signal pour la télécommande**

2 **Touche OPERATE**
Lorsque le projecteur est en mode d'attente, appuyez sur cette touche pendant une seconde ou plus. Le projecteur est mis sous tension et l'indicateur OPERATE s'allume. Appuyez sur cette touche une deuxième fois ou plus et le projecteur se met en mode de refroidissement puis en mode d'attente. (Voir page 31.)
** La touche OPERATE ne fonctionnera pas pendant environ 1 minute après la mise sous tension de la lampe. Utilisez cette touche après environ 1 minute.*

**Mémo**

**Pendant le mode de refroidissement (l'indicateur STAND BY clignote) :**
Même si la touche OPERATE est actionnée, le projecteur n'est pas mis sous tension. Attendre jusqu'à ce que le projecteur entre en mode d'attente (l'indicateur STAND BY reste allumé).

3 **Touche MENU**
Utilisez cette touche pour entrer ou sortir du mode menu. Le menu principal apparaît ou disparaît de l'écran. Pour plus de détail, référez-vous à "Fonctionnement du menu de base" à la page 42.

4 **Curseur (▲/▼/◄/►) Touche ENTER**
Lors de l'utilisation en tant que curseur, appuyez sur ▲/▼/◄/► en fonction de la direction de sélection des items du menu ou des réglages à effectuer.
Lors de l'utilisation en tant que touche ENTER, actionner cette touche directement.
La touche ENTER est utilisée dans le mode menu. Pour afficher les menus hiérarchiques. Également utilisée lorsque "ENTER" est affiché contre l'élément sur le menu écran ou lorsque la sélection "Raz" est confirmée. Pour plus de détail, référez-vous à "Fonctionnement du menu de base" à la page 42.

5 **Touche PC**
Utilisez cette touche pour sélectionner un appareil raccordé aux prises PC 1 ou PC 2. A chaque action sur la touche, la sélection alterne entre PC 1 et PC 2. (Voir page 32.)
** "PC 1" ou "PC 2" est affiché sur le bord supérieur droit de l'image projetée. (Cette fonction peut être annulée en utilisant le menu.)*

6 **Touche VIDEO**
Utilisez cette touche pour sélectionner un appareil, comme un magnétoscope, raccordé à la prise AV IN (prise d'entrée VIDEO ou Y/C) du projecteur. A chaque fois que cette touche est actionnée, la sélection alterne entre Y/C et VIDEO. (Voir page 32.)
** "Y/C" ou "VIDEO" est affiché en haut à droite de l'image projetée. (Cette fonction peut être enlevée avec le menu.)*

7 **Prise de commande à distance par câble**
Pour utiliser la télécommande avec son câble, raccordez le câble de télécommande fourni avec cette prise et la prise REMOTE sur l'arrière du projecteur. (Voir page 20.)
** L'émetteur du signal de télécommande ne fonctionne plus lorsque le câble est raccordé à cette prise.*

8 **Touches KEYSTONE ▬/▲**
Utilisez ces touches pour corriger une distorsion trapézoïdale de l'image projetée (voir en page 34).

9 **Touches DIGITAL ZOOM +/–**
Une partie de l'image peut être agrandie jusqu'a quatre fois à l'écran.
A chaque action sur la touche + ou –, l'image est agrandie ou l'image agrandie est de nouveau agrandie ou réduite d'un certain degré. (Voir page 36.)
** Les images agrandies avec le zoom numérique deviennent moins lumineuses.*
** En fonction de la source vidéo (UXGA, etc.), cette touche ne fonctionne pas.*

10 **Touche ESCAPE**
Cette touche est utilisée dans le mode menu pour revenir au menu précédent. Lorsque le menu principal est affiché, cette touche permet de faire disparaître le menu. Pour plus de détail, référez-vous à "Fonctionnement du menu de base" à la page 42.

11 **Touche PRESET**
Cette touche PRESET ne fonctionne que comme touche de réinitialisation pour les touches de réglage direct VOLUME et KEYSTONE du panneau de commande et les touches VOLUME et DIGITAL ZOOM de la télécommande. Lors du réglage du volume, de la distorsion ou du zoom numérique (lorsque le réglage est affiché sur l'écran), la valeur ajustée est réinitialisée à celle qu'elle était en sortie d'usine du projecteur. Dans les éléments du menu, cette touche ne fonctionne que pour le réglage écran de la distorsion.

12 **Touche FREEZE**
Pendant la projection d'une image sur l'écran, appuyez sur cette touche pour effectuer un arrêt sur image. Pour revenir à la projection normale, appuyez de nouveau sur cette touche. (Voir page 36.)
** Suivant la source du signal vidéo (UXGA, etc.), cette touche ne fonctionne pas.*

13 **Touche HIDE**
Utilisez cette touche pour arrêter temporairement l'image et le son. Une nouvelle action sur cette touche restaure l'image et le son. (Voir page 34.)

14 **Touches FOCUS +/–**
Utilisez ces touches pour effectuer la mise au point de l'image vidéo projetée.
+ : La mise au point est se fait plus loin.
– : La mise au point se fait plus près.

15 **Touches VOLUME +/–**
Utilisez ces touches pour régler le volume sonore:
+ : Augmente le niveau du volume sonore. (0 → 50)
– : Diminue le niveau du volume sonore. (50 → 0)
(Voir page 33.)

16 **Touche QUICK ALIGN. (alignement rapide)**
Utilisez cette touche pour régler automatiquement la "Position horizontale et veticale", le "Track" et la "Phase" de l'image projetée.
Pendant l'alignement automatique, "Quick Alignment" apparaît sur l'écran puis disparaît une fois l'alignement terminé. (Voir page 35.)
** La fonction "Quick Alignment" n'est possible que lorsque le signal est entré par la prise d'entrée PC 1 ou PC 2. Elle n'est pas possible lorsque le signal est entré par la prise VIDEO IN (prise d'entrée VIDEO ou Y/C).*

**PRECAUTION**

- L'alignement automatique avec la fonction d'alignement rapide doit être effectué sur une image fixe et brillante. Cette fonction risque de ne pas fonctionner correctement sur une image sombre ou en mouvement. Si le réglage avec cette fonction n'est pas satisfaisant, réglez la "Position horizontale et veticale", le "Track" et la "Phase" dans le mode menu.

17 **Touches ZOOM T/W**
Utilisez ces touches pour régler la taille de l'écran projeté (ces touches ne fonctionnent que si un objectif avec fonction zoom est utilisé).
T (télé) : La taille de l'écran projeté diminue.
W (large) : La taille de l'écran projeté augmente.

FRANÇAIS

# Mise en place des piles

**Mettez les piles dans la télécommande. Si la télécommande à tendance à fonctionner de façon irrégulière, remplacez les piles.**

## 1 Ouvrir le couvercle arrière.

Ouvrir le couvercle arrière en le déplaçant dans la direction de la flèche.

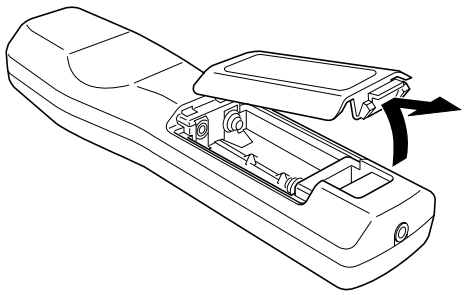

## 2 Mettez les piles en place.

Mettez les deux piles fournies dans la télécommande (format AA/R6), comme illustré ci-après.

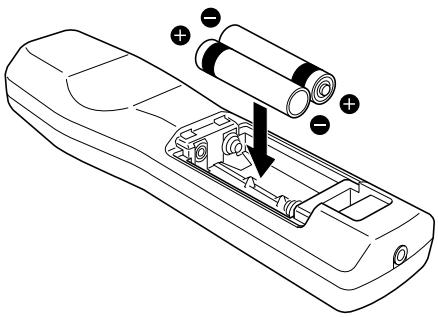

## 3 Refermez le couvercle arrière.

Enclencher tout d'abord les griffes du couvercle arrière dans le coffret puis refermer en déplaçant le couvercle dans la direction de la flèche.

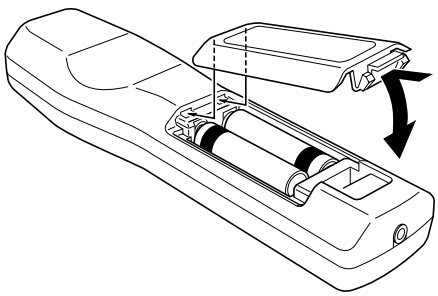

## Précautions pour l'utilisation des piles

**Si les piles sont incorrectement utilisées, elles peuvent se fissurer ou fuir. Ceci peut être la cause d'un feu, d'une brûlure, un mauvais fonctionnement, une salissure ou un endommagement de l'environement.**

**Faites attention à ce qui suit:**

- N'utilisez pas en même temps une pile neuve et une vieille pile.
- N'utilisez pas en même temps différents types de piles car elles ont des caractéristiques diférentes.
- Placez les piles de façon qu'elles respectent les polarités indiquées: (+) à (+) et (–) à (–).
- Assurez-vous de mettre la borne moins (–) en premier pour éviter les court-circuits.
- Utilisez uniquement les piles indiquées.
- Retirez les piles si elles ne sont pas utilisées pendant une longue période de temps.
- Quand les piles sont usées, remplacez-les immédiatement. Sinon, elles pourraient fuir, ou un mauvais fonctionnement pourrait se produire à cause de la fuite d'électrolyte.
- Si le liquide qui fuit des piles entre en contact avec la peau, essuyez-le avec un chiffon, sinon la peau pourrait devenir rêche.
- Les piles ont une durée de vie de six mois à un an lors d'une utilisation normale.
  Les piles fournies servent á vérifier le fonctionnement et risquent de ne pas durer si longtemps. Quand la télécommande commence à ne pas fonctionnement correctement, remplacez les piles par des neuves.

# Installation du projecteur

## *Précautions pour l'inclinaison*

**PRECAUTIONS**

**1. Avant l'installation, ne pas brancher le cordon d'alimentation du projecteur.**

**2. N'installez pas le projecteur dans les endroits suivants:**

- Où il y a beaucoup d'eau, d'humidité ou de poussière.
- Où le projecteur peut être sujet à de la fumée grasse ou à de la fumée de cigarette.
- Sur une surface molle telle qu'un tapis ou un coussin.
- Où le projecteur peut être sujet à la lumière directe du soleil.
- Où la température est élevée ou l'humidité faible.
  Plage de température de fonctionnement admissible: 41°F à 95°F (+5°C à +35°C)
  Plage d'humidité relative admissible: 20% à 80% (sans condensation)
  Plage de température de stockage admissible: 14°F à 140°F (–10°C à +60°C)

### ■ Lors de l'installation du projecteur, respectez les points suivants:

- N'utilisez pas le projecteur couché sur le côté. Cela entraînerait un mauvais fonctionnement.
- Utilisez le projecteur à l'intérieur de l'angle d'installation spécifié.
  Ne pas utiliser le projecteur incliné horizontalement de ±30° (à gauche ou à droite). Cela causerait une variation de couleur et réduirait la durée de vie de la lampe.
- Ne bloquez pas les évents de sortie d'air.
  N'utilisez rien qui puisse enfermer le projecteur en bloquant les évents de sortie d'air. Laissez suffisamment d'espace autour du projecteur. Si le projecteur est enfermé dans un espace aux dimensions indiquées ci-après, utilisez une climatisation pour que la température à l'intérieur de l'espace soit égale à la température extérieure.

**Espace minimum requis**

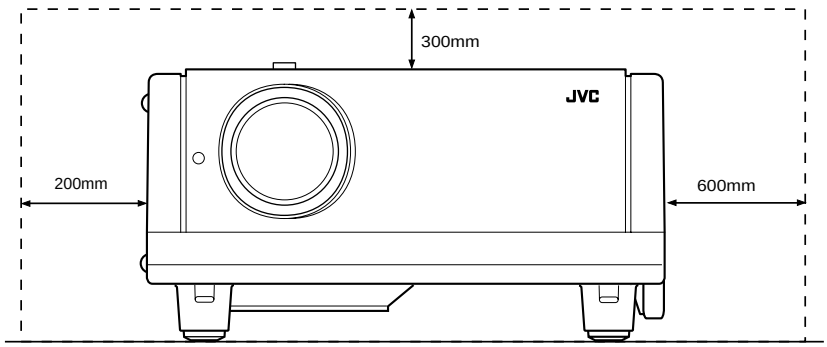


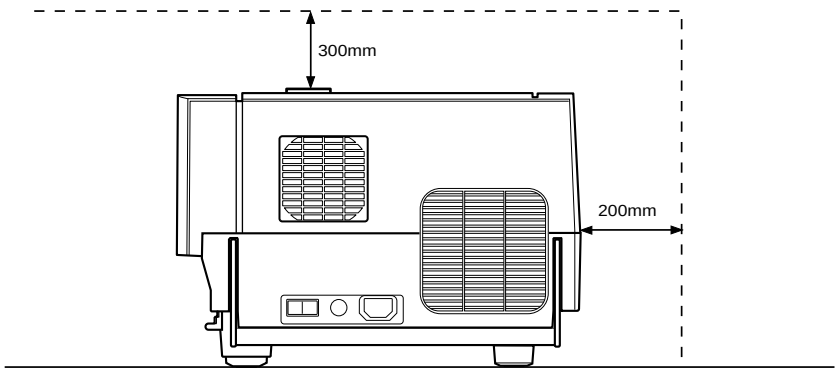


FRANÇAIS

# Réglage de l'inclination du projecteur

L'angle vertical ainsi que le niveau du projecteur peuvent être réglés à l'aide des pieds réglables du projecteur.

## ■ Réglage de l'angle vertical du projecteur

Tout en poussant le levier vers le haut, soulevez le projecteur. Les pieds réglables avant sortent automatiquement.
Pour rentrer les pieds, poussez sur les leviers et abaissez lentement le projecteur. Le projecteur est maintenu à la hauteur à laquelle vous relâchez les pieds. Là où le levier à été relâché.

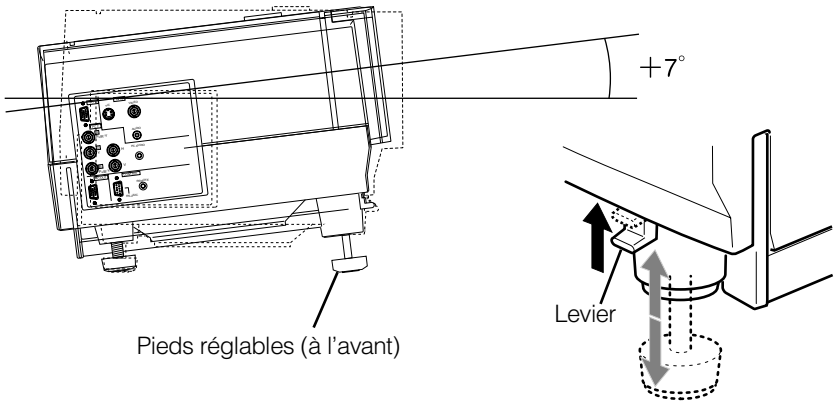


## ■ Mise à niveau du projecteur

Soulevez le projecteur, tournez le pied réglable arrière et ajustez l'angle horizontal jusqu'à ce que le projecteur soit de niveau.

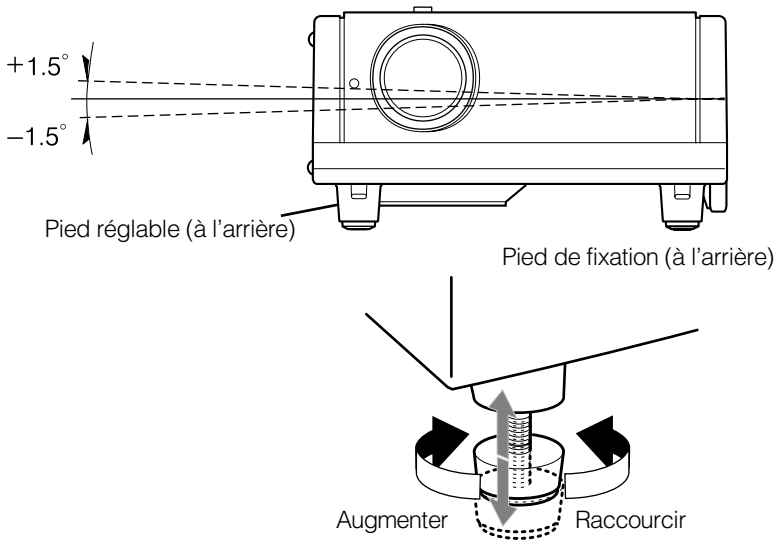

# Installation du projecteur par rapport à l'écran

Le projecteur doit être placé de façon à ce que la ligne centrale de l'objectif soit à angle droit avec l'écran, comme montré sur les figures suivantes.

## ■ Vue de côté

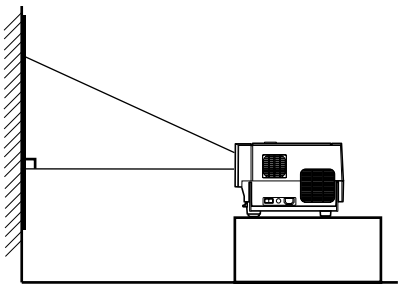

## ■ Vue du dessus

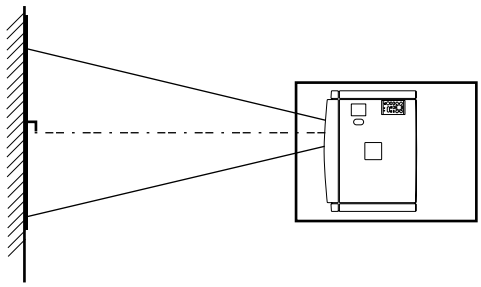

## ■ Angle maximum de correction de distorsion tarpézoïdale

Le projecteur à la fonction de corriger la distorsion trapézoïdale de l'image projetée sur l'écran.
Pour corriger cette distorsion, utilisez les touches KEYSTONE sur le projecteur. (Référez-vous à "Suppression de la distorsion trapézoïdale de l'image" à la page 34.) Il est également possible d'effectuer la correction à l'aide du menu "Keystone". (Référez-vous à "Réglage et ajustement d'autres fonctions (OPTIONS)" à la page 52.)

**Angle corrigeable:**

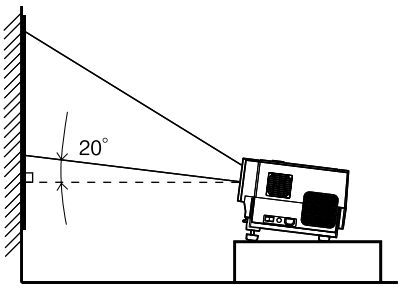


Jusqu'à environ 20° vers le haut à partir de la ligne horizontale

**Angle corrigeable:**

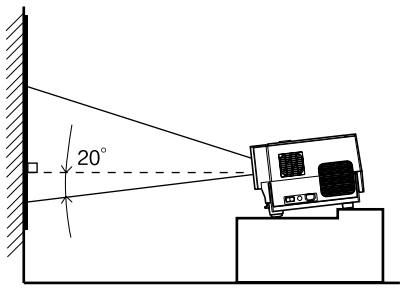


Jusqu'à environ 20° vers le bas à partir de la ligne horizontale

FRANÇAIS

# Distance de projection et taille de l'écran

• La distance de projection sur laquelle la mise au point est possible dépend de l'objectif utilisé (en option). Lorsque le format de l'image est de 4:3, la distance est comme montré ci-après et il est nécessaire d'installer le projecteur à l'intérieur de ces limites.

| Type d'objectif | Distance approximative de projection |
|---|---|
| GL-M2910G | 0,77 m à 4,09 m |
| GL-M2915SG | 1,76 m à 4,50 m |
| GL-M2920ZG | 2,77 m à 19,71 m |
| GL-M2930SZG | 4,74 m à 29,87 m |

* : La valeur de la distance de projection est indicative (une référence). La taille de l'image projetée peut varier suivant la tolérance de fabrication de l'objectif de projection.

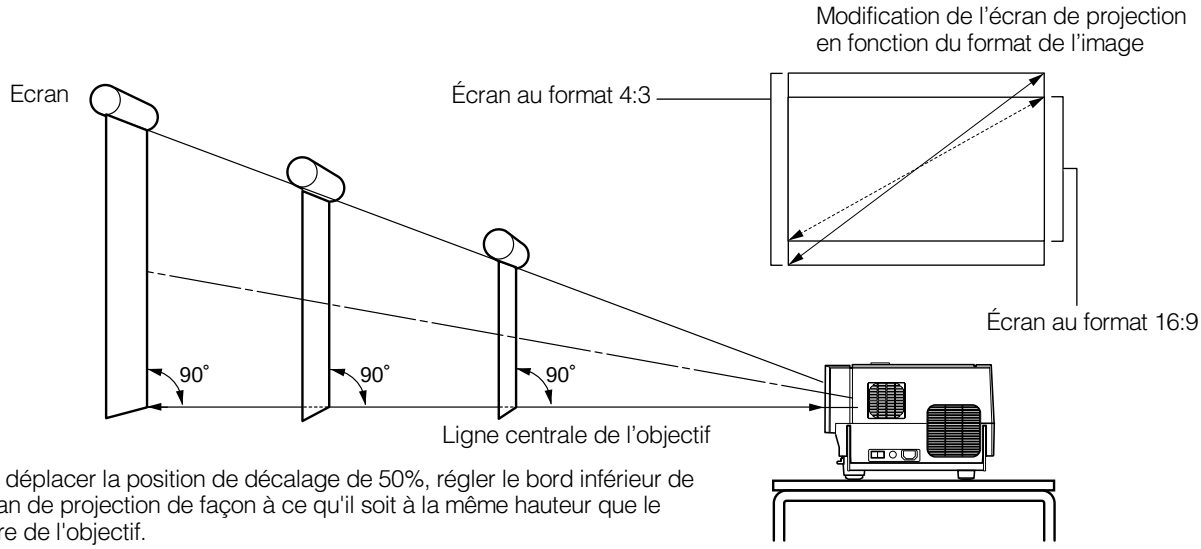


**Remarques**

• Pour plus de détails en ce qui concerne la relation entre les distances de projection et les formats de l'écran, référez-vous à l'annexe A. Les relations pour les formats 4:3 et 16:9 sont décrits là.
• Lors de l'installation d'un écran, utilisez un format d'image 4:3.
• (Un format d'image 16:9 est projeté sur la base de la largeur projetée d'un format d'image de 4:3.)
• La diagonale d'un écran au format 16:9 est d'environ 91.8% par rapport à celle d'un format d'écran 4:3. Cette valeur n'est qu'un guide (une référence).
• Si la lumière du soleil ou d'une lampe frappe directement l'écran, l'image aura tendance à être pâle et atténuée. Utilisez un rideau, etc. pour bloquer la lumière.
• Placez le projecteur horizontalement sur une surface comprise à l'intérieur de la plage des angles d'ajustement (angle d'ajustement vertical: +7°; angle d'ajustement horizontal: ±1,5°).
• Si la distorsion est ajustée, l'écran devient plus petit.
• Lors d'un montage au plafond, utilisez un système de fixation adapté (non fourni).

## ■ Objectifs en option

Ce projecteur n'est pas livré avec un objectif. Vous pouvez sélectionner l'un des objectifs en option pour régler la distance de projection. Demandez à votre revendeur autorisé ou à un centre de service de vous installer un objectif.

| Modèle d'objectif | Fonction |
|---|---|
| GL-M2915SG | Mise au point électrique pour projection arrière, longueur focale courte (rapport 1:1), influence 0%. |
| GL-M2910G | Mise au point électrique, longueur focale courte (rapport 1,5:1), réglage de l'image électrique (zoom 2%), fonction de décalage vertical manuel inclue, influence 30-55%. |
| GL-M2920ZG | Zoom électrique/mise au point électrique (rapport 2:1-3/1), influence 50%. |
| GL-M2930SZG | Zoom électrique/mise au point électrique, longueur focale longue (rapport 2,9:1-5,5/1), fonction de décalage vertical manuel inclue, influence 30%-55%. |

# Réglage du décalage de l'objectif

Lorsqu'un objectif (en option) avec la fonction de décalage de l'objectif est utilisé, l'écran projeté peut être décalé vers le haut ou le bas.

**Remarques**

- Le décalage se fait dans une fourchette de 30% à 55%.
- Après en avoir terminé avec le décalage, bien serrer le boulon de fixation SHIFT LOCK de façon à ce que l'objectif ne bouge plus.

**1 Tourner le couvercle sur le dessus du projecteur pour l'ouvrir.**

**2 Desserrer le boulon de fixation SHIFT LOCK.**

Utiliser le tournevis à bout hexagonal fourni.

**3 Tourner le bouton LENS SHIFT pour régler la position (le montant du décalage) de l'écran projeté.**

Vers la droite : Décalage de l'objectif vers le haut
Vers la gauche : Décalage de l'objectif vers le bas

**4 Bien resserrer le boulon de fixation SHIFT LOCK.**

Utiliser le tournevis à bout hexagonal fourni.

**5 Tourner le couvercle pour le refermer.**

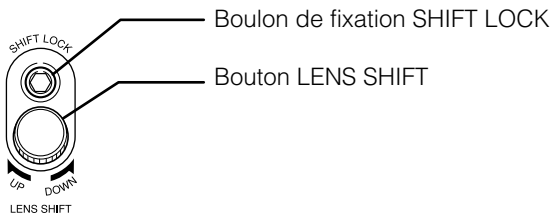


## ■ Position de l'image de l'écran projeté par montant de décalage

* La position de l'écran projeté ne peut être décalée que vers le haut ou le bas.
L'illustration montre l'écran décalé vers le bas pour les besoins de l'explication.

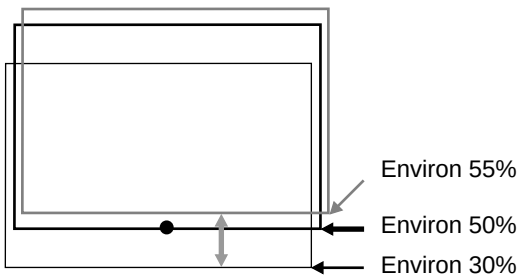


FRANÇAIS

# Distance de fonctionnement effectif de la télécomande

La télécommande peut être utilisée sans ou avec fil.

## ■ Utilisation en tant que télécommande sans fil

Dirigez la télécomande vers un des capteurs avant ou arrière de télécommande sur le projecteur.
La distance de fonctionnement de la télécommande est d'environ 10 m en réception directe. La télécommande peut être utilisée en reflexion sur l'écran. Dans ce cas, la distance totale de "A+B" doit être d'environ 10 m ou moins. La télécommande peut fonctionner dans un angle de 15° vers la droite ou la gauche et de 15° vers le haut ou le bas.

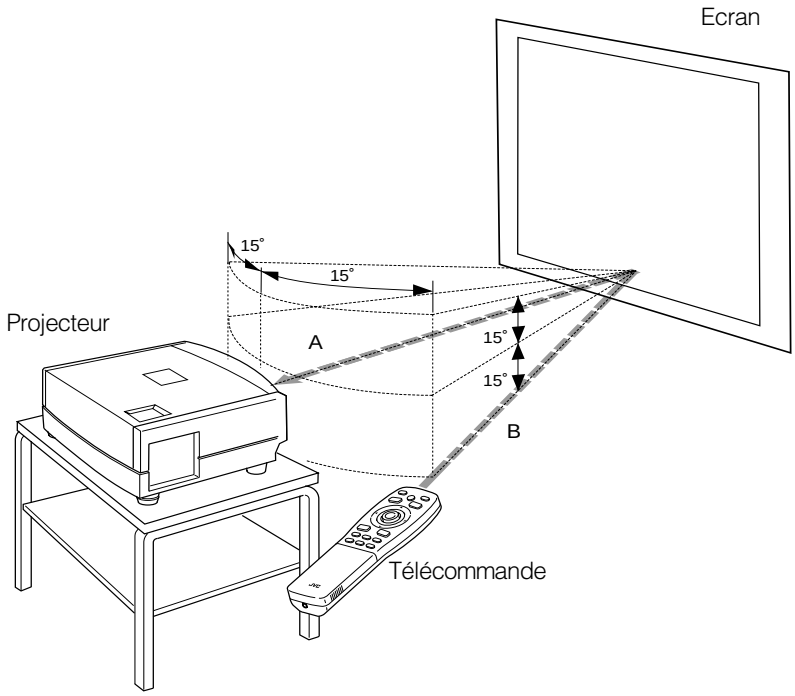


## ■ Utilisation en tant que télécommande à fil

Raccordez le câble de télécommande fourni à la télécommande et à la prise REMOTE sur l'arrière du projecteur.
Raccordez la fiche qui a la prise du câble de télécommande à la prise de télécommande du projecteur.
L'angle de fonctionnement n'est plus à prendre en compte lors de l'utilisation en tant que télécommande à fil. La distance de fonctionnement n'est limitée que par la longueur du câble (environ 9,84 pieds (environ 3 m)).

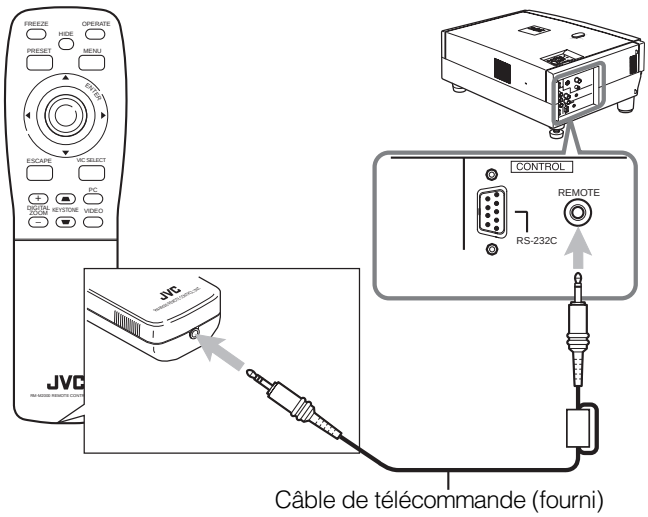


**Remarque**

- Lorsque la télécommande est utilisée en tant que télécommande à fil, l'émétteur de signaux et le capteur sur la télécommande ne fonctionnent pas.

**PRECAUTION**

- Ne pas rallonger le câble de télécommande. Le fait de le faire pourrait être la cause d'un mauvais fonctionnement du projecteur.

# Réglage de la vis de sélection de position pour un montage au plafond

Lorsque le projecteur est utilisé en position inversée avec un montage au plafond (inversion haut-bas et droite-gauche), la “vis de sélection de position pour un montage au plafond” doit être tournée pour passer au montage au plafond.
Ceci va corriger les discordances dans la couleur des images (ombres), qui sinon se produisent dans le cas d’un montage au plafond.
Pour revenir sur la position de réglage normale, tournez la “vis de sélection de position pour un montage au plafond” pour la remettre sur sa position originale (position de sortie d’usine).

**Lorsque le projecteur est utilisé en position inversée avec un montage au plafond :**
Tournez la “vis de sélection de position pour un montage au plafond” complètement dans le sens inverse des aiguilles d'une montre (jusqu’à ce qu’elle tourne doucement).

**Pour utiliser de nouveau le projecteur en position normale :**
Tournez la “vis de sélection de position pour un montage au plafond” complètement dans le sens des aiguilles d’une montre (jusqu’à ce qu’elle soit bien serrée).

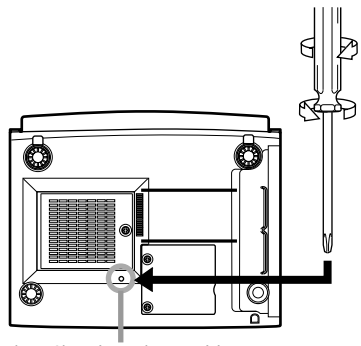
Vis de sélection de position pour un montage au plafond

**Pour un montage normal :**
Tournez dans le sens des aiguilles d'une montre
**Pour un montage au plafond :**
Tournez dans le sens inverse des aiguilles d'une montre

**PRECAUTIONS**

- Un montage au plafond et un réglage du projecteur demande une connaissance spécifique et une technique particulière. Demandez à votre revendeur ou à un spécialiste d'effectuer ce travail.
- Pour tourner “vis de sélection de position pour un montage au plafond”, utilisez un tournevis Philips avec un manche de 30 mm ou plus long.

**Remarque**

- Lorsque le projecteur est utilisé monté qu plafond, il est nécessaire d’inverser l’image projetée en changeant les réglages d'inversion gauche-droite et d’inversion haut-bas dans les menus. Pour plus de détails, référez-vous à la page 52. Il est également possible d changer ces réglages sans recevoir de signal vidéo. Dans ce cas, référez-vous à “Menu principal dans le mode menu sans signal” à la page 37.

# Lors de l’installation (ajustements/réglages) de l’appareil

- **Lors de l’utilisation de “Invers H-B” dans le menu “Options”, réintialisez l’appareil en suivant la procédure ci-dessous.**
- **Cette procédure de réinitialisation doit être réalisée avant d’utiliser l’appareil.**
  1. Changez le réglage “Invers H-B” dans le menu “Options”.
  2. Appuyez sur la touche OPERATE pour mettre l’appareil en mode d’attente.
  3. Appuyez de nouveau sur la touche OPERATE pour mettre l’appareil sous tension.
- **Régler la mise au point après la projection d’une image pendant 30 minutes ou plus.**

FRANÇAIS

# Raccordement avec différents appareils

**Avant la connexion, assurez-vous que le projecteurs et autres appareils à raccorder sont éteints.**
**Bien lire le manuel fourni avec chaque appareil.**

## *Signaux pouvant être entrés dans le projecteur*

Les signaux suivants peuvent être entré dans le projecteur :

### ■ Signaux vidéo

**(1) Réponse aux systèmes de couleur**

| Système couleur / Prise d'entrée | NTSC | NTSC4.43 | PAL | SECAM |
|---|---|---|---|---|
| VIDEO | ○ | ○ | ○ | ○ |
| Y/C | ○ | ○*1 | ○ | - - - - - |
| Y, $P_B$/B-Y, $P_R$/R-Y*3 | ○*2 | ○*2 | ○*2 | ○*2 |
| G, B, R, H/$C_S$, V*4 | ○*2 | ○*2 | ○*2 | ○*2 |

**1:Répond si la sortie Y/C est disponible.*
**2:Signifie que les signaux des composants ("Y, $P_B$, $P_R$" / "Y, B-Y, R-Y" / "G, B, R, H/$C_S$, V") sont conformes au signal de synchronisation (période de synchronisation et de vidéo) de chaque système couleur. Les systèmes de couleur sont uniquement utilisés pour plus de facilité.*
**3:Pour utiliser ces signaux, il faut régler l'élément "PC2 (BNC)" du sous menu Options 1 item sur "$YP_BP_R$". (Voir page 52.)*
**4:Pour utiliser ces signaux, il faut régler l'élément "PC2 (BNC)" du sous menu Options 1 item sur "RGB". (Voir page 52.)*

**(2) Réponse à la densité double (*5), signaux haute définition**

| Prise d'entrée | NTSC*6 | NTSC*7 | Signaux haute définition |
|---|---|---|---|
| Y, $P_B$/B-Y, $P_R$/R-Y*8 | ○ | ○ | ○ |
| G, B, R, H/$C_S$, V*9 | ○ | ○ | ○ |

**5:Signaux dont la densité des lignes/champs de balayage est deux fois plus élevée.*
**6:Répond aux signaux dont la fréquence de balayage horizontal est de 31,5 kHz. Le signal NTSC peut être rendu deux fois plus dense à l'aide d'un doubleur de ligne (vendu séparément: article recommandé). Peut aussi répondre aux signaux entièrement spécifiés. Signaux à vision large et nette et 525P progressifs.*
**7:Répond aux signaux dont la fréquence de balayage horizontal est de 33,5 kHz. PAL peut être rendu deux fois plus dense à l'aide d'un doubleur de ligne (vendu séparément: article recommandé).*
**8:Pour utiliser ces signaux, il est nécessaire de régler l'élément "PC2 (BNC)" du sous menu Options 1 sur "$YP_BP_R$". (Voir page 52.)*
**9:Pour utiliser ces signaux, il est nécessaire de régler l'élément "PC2 (BNC)" du sous menu Options 1 sur "RGB". (Voir page 52.)*

**(3) Réponse aux signaux de format DTV**

Les signaux de format DTV (480i, 480p, 720p, 1080i) peuvent être entrés dans les prises Y, $P_B$/B-Y, $P_R$/R-Y*10.
**10:Pour utiliser ces signaux, il est nécessaire de régler l'élément "PC2 (BNC)" du sous menu Options 1 sur "$YP_BP_R$". (Voir page 52.)*

### ■ Signaux de l'ordinateur

Les signaux avec la résolution suivante peuvent être entrés à la prise PC 1 ou PC 2 (G, B, R, H/$C_S$, V).

| | |
|---|---|
| **Fréquence horizontale** | 15kHz - 105kHz |
| **Fréquence verticale** | 50Hz - 100Hz |

Assurez-vous que l'ordinateur utilisé réponde aux conditions suivantes:

- L'ordinateur possède un port de sortie vidéo.
  Assurez-vous que l'ordinateur possède un port de sortie vidéo en lisant la notice d'emploi de l'ordinateur.
  Le port de sortie du signal vidéo est généralement appelé "port RGB", "port moniteur" ou "port vidéo". Si le moniteur de l'ordinateur est de type hybride ou portable, il se peut qu'un port externe soit nécessaire. Il existe également le type pour lequel un port externe ne peut pas être installé.
- La résolution et la féquence de balayage sont dans la limite spécifié dans la table en page 23.
  Assurez-vous que la résolution et la fréquence de balayage du signal vidéo sont dans la limite spécifié. Un signal vidéo hors de limite ne peut pas être utilisé. (Même les signaux hors limite peuvent être projetés. Mais ils risquent de ne pas être nets. D'un autre côté, même certains des signaux qui sont dans la limite peuvent demander un réglage en fonction de la carte vidéo utilisée.) Lorsqu'un signal autre que ceux listés dans la table en page 23 est entré, l'image peut être en partie effacée ou une image en recouvrement partielle non désirée peut apparaître.
  Même les signaux dans la limite de fréquence pouvant être entrée peuvent ne pas être affichés normalement en fonction du type de signal.
  Les signaux composite de synchronisation ($C_s$) et sur le vert G ne peuvent pas s être pris en charge selon l'appareil connecté.

## ■ Signaux d'entrée possibles

| Signal | | | Résolution horizontale Hor [Pixels] | Résolution verticale Ver [Lignes] | Fréquence horizontale H [kHz] | Fréquence verticale V [Hz] |
|---|---|---|---|---|---|---|
| Système PC | PC98 | VESA350 | 640 | 350 | 37.86 | 84.13 |
| | PC/AT | PC98 | 640 | 400 | 24.83 | 56.42 |
| | DOS/V | VGA 60Hz | 640 | 480 | 31.47 | 59.94 |
| | | VGA 72Hz | 640 | 480 | 37.86 | 72.81 |
| | | VGA 75Hz | 640 | 480 | 37.50 | 75.00 |
| | | VGA 85Hz | 640 | 480 | 43.27 | 85.01 |
| | | SVGA 56Hz | 800 | 600 | 35.16 | 56.25 |
| | | SVGA 60Hz | 800 | 600 | 37.88 | 60.32 |
| | | SVGA 72Hz | 800 | 600 | 48.08 | 72.19 |
| | | SVGA 75Hz | 800 | 600 | 46.88 | 75.00 |
| | | SVGA 85Hz | 800 | 600 | 53.67 | 85.06 |
| | | XGA 43Hz | 1024 | 768/2 | 35.52 | 43.48 |
| | | XGA 60Hz | 1024 | 768 | 48.36 | 60.00 |
| | | XGA 70Hz | 1024 | 768 | 56.48 | 70.07 |
| | | XGA 75Hz | 1024 | 768 | 60.02 | 75.03 |
| | | XGA 85Hz | 1024 | 768 | 68.68 | 85.00 |
| | | SXGA 43Hz | 1280 | 1024/2 | 46.43 | 43.44 |
| | | SXGA 60Hz | 1280 | 1024 | 63.98 | 60.02 |
| | | SXGA 75Hz | 1280 | 1024 | 79.98 | 75.03 |
| | | SXGA 85Hz | 1280 | 1024 | 91.15 | 85.02 |
| | | UXGA 60Hz | 1600 | 1200 | 75.00 | 60.00 |
| | Mac | MAC13 | 640 | 480 | 35.00 | 66.67 |
| | | MAC16 | 832 | 624 | 49.73 | 74.55 |
| | | MAC19 | 1024 | 768 | 60.24 | 74.93 |
| | | MAC21 | 1152 | 870 | 68.68 | 75.06 |
| Système vidéo | Vidéo | HDTV (1035i) 60Hz | | | 33.75 | 60.00 |
| | | HDTV (1035i) 59Hz | | | 33.72 | 59.94 |
| | | 480p | 720 | 483 | 31.47 | 59.94 |
| | | 720p 60Hz | 1280 | 720 | 45.00 | 60.00 |
| | | 720p 59Hz | 1280 | 720 | 44.96 | 59.94 |
| | | 1080i 60Hz | 1920 | 1080/2 | 33.75 | 60.00 |
| | | 1080i 59Hz | 1920 | 1080/2 | 33.72 | 59.94 |
| | | 1080 24sF* | 1920 | 1080 | 27.00 | 24.00 |
| | | NTSC | | | 15.734 | 60 |
| | | PAL | | | 15.625 | 50 |
| | | SECAM | | | 15.625 | 50 |

** : Seulement pour DLA-M2000SCU.*

**Remarques**

- La résolution pour les signaux entrés est listée dans la table ci-avant.
- Même les signaux dans la limite de fréquence peuvent ne pas être affichés normalement en fonction du type de signal.
- Lorsqu'un signal autre que ceux listés est entré, l'image peut être en partie effacée ou une image en recouvrement partielle non désirée peut apparaître.
- Certains signaux autres que ceux listés peuvent être affichés. Mais ils peuvent demander un ajustement.
- Même certains des signaux listés ci-avant peuvent demander un réglage suivant le type de carte vidéo utilisée.
- Les signaux composite de synchronisation ($C_S$) et sur le vert G ne peuvent pas s être pris en charge selon l'appareil connecté.
- Le signal VGA du système PC peut être affiché en mode 480p du système VIDEO. (Dans ce cas, le projecteur entre dans le mode vidéo du menu lorsque la touche MENU est actionnée.)

# Raccordement à des appareils vidéo

**Avant tout raccordement, assurez-vous que le projecteur et l'appareil vidéo sont hors tension.**

• Bien lire la notice d'emploi accompagnant chaque appareil vidéo.
• Utiliser le câble de raccordement AV fourni. Un câble de raccordement AV avec une prise S-vidéo (Y/C) n'est pas fourni.

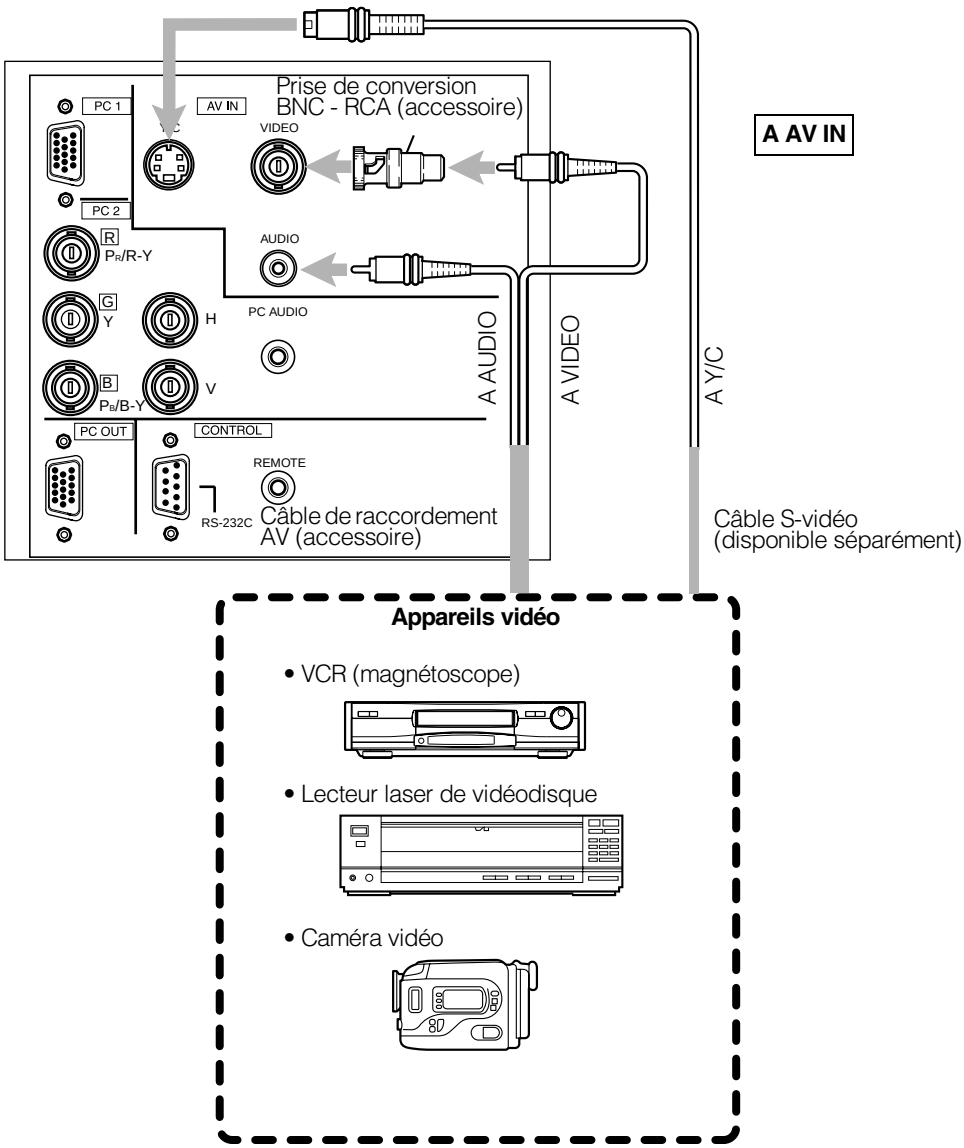


**Remarques**

• Raccordez un appareil de sortie d'image composite ou un appareil de sortie d'image Y/C (S-vidéo).
• Lorsqu'un signal d'image est entré dans la prise AV IN (VIDEO ou Y/C), entrez le signal audio à la prise AUDIO des prises AV IN.

**Mémo**

• Lors du raccordement à un appareil vidéo, utilisez un TBC (correcteur de base de temps) avec ou un appareil ayant un TBC inclu.
• L'utilisation d'une rallonge pour raccorder un apppareil vidéo et le projecteur peut causer une dégradation vidéo.
• Lorsqu'un signal avec beaucoup de parasites est reproduit sur un magnétoscope, ou qu'une lecture avec effets spéciaux est effectuée la partie supérieure de l'image peut être effacée ou distordue.

# Raccordement à des appareils Hi-Vision/lecteurs DVD

**Avant d'effectuer le raccordement, assurez-vous que le projecteur et les appareils Hi-Vision/lecteurs DVD sont hors tension.**

- Bien lire la notice d'emploi accompagnant chaque appareil Hi-Vision ou lecteur DVD.
- Utilisez des câbles BNC (disponibles séparément) pour raccorder les appareils Hi-Vision et lecteurs DVD.

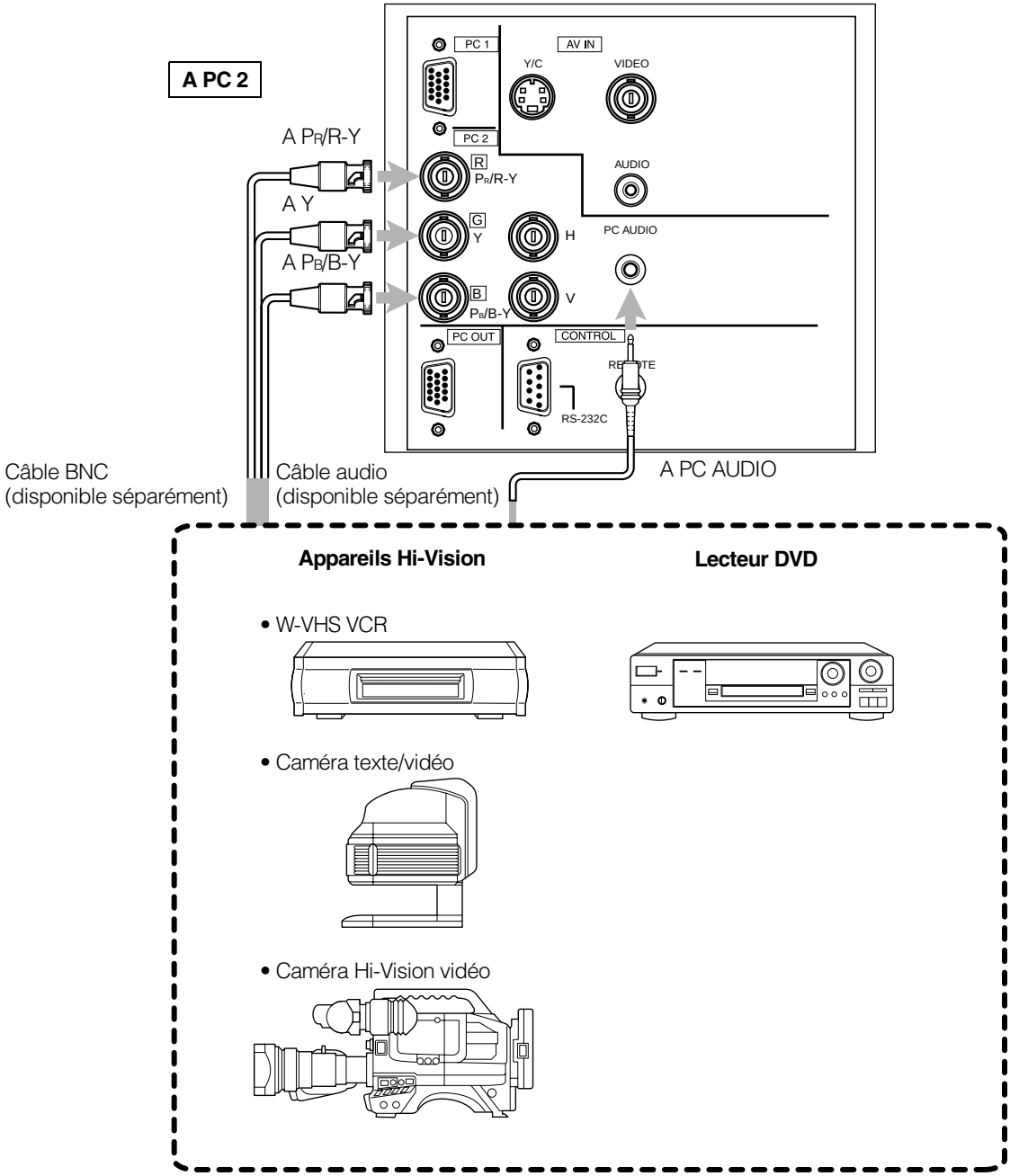


**Remarques**

- Raccordez un appareil de sortie de signal de composante ou un appareil de sortie de signal au format DTV.
- Lorsque la prise d'entrée PC2 est utilisée, "PC2 (BNC)" doit être sélectionné dans les options du menu. Référez-vous à "Réglage et ajustement d'autres fonctions (OPTIONS)" à la page 52.
- Lorsque le signal image est entré dans la prise PC2, entrez le signal audio à la prise PC AUDIO.

**Mémo**

- D'autres appareils avec des prises de sortie de signal de composante (lecteur DVD (NTSC), etc.) peuvent être raccordés. (*DVD: Digital Video Disc (Disque vidéo numérique))
- Des signaux au format DTV (480i, 480p, 720p, 1080i) peuvent être entrés. Pour les signaux de format DTV pouvant être utilisés, référez-vous à "Signaux vidéo" à la page 22.

FRANÇAIS

# Raccordement à d'autres appareils

**Avant tout raccordement, assurez-vous que le projecteur et les autres appareils sont hors tension.**

• Bien lire la notice d'emploi accompagnant l'appareil à raccorder.
• Utilisez le câble de raccordement AV fourni ou le câble founi avec l'appareil de jeu.

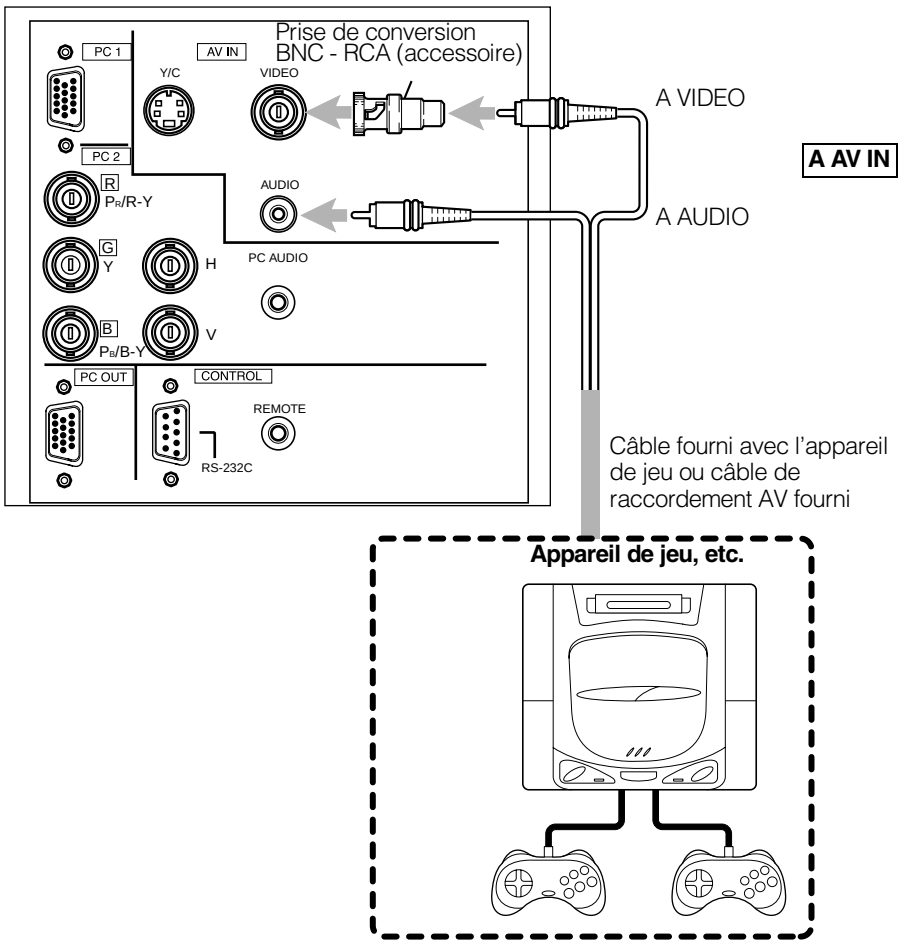

# Raccordement à des appareils qui contrôlent le projecteur

**Avant tout raccordement, assurez-vous que le projecteur et les appareils à raccorder sont hors tension.**

- Bien lire la notice d'emploi accompagnant chaque appareil devant être raccordé.
- En raccordant un ordinateur à la prise RS-232C, il est possible de contrôler le projecteur.

** Obtenez un câble de raccordement comme requis. Utilisez un câble de raccordement inversé.*
** Pour plus de détails, référez-vous à "Commande externe RS-232C" à la page 69.*
** Pour plus de détails, consultez votre revendeur ou un centre de service autorisé.*

- La télécommande fournie peut être utilisée comme télécommande à fil. Utilisez le câble de télécommande fourni pour raccorder la prise REMOTE de l'appareil principal avec la prise de télécommande de cette dernière. (Voir page 20.)

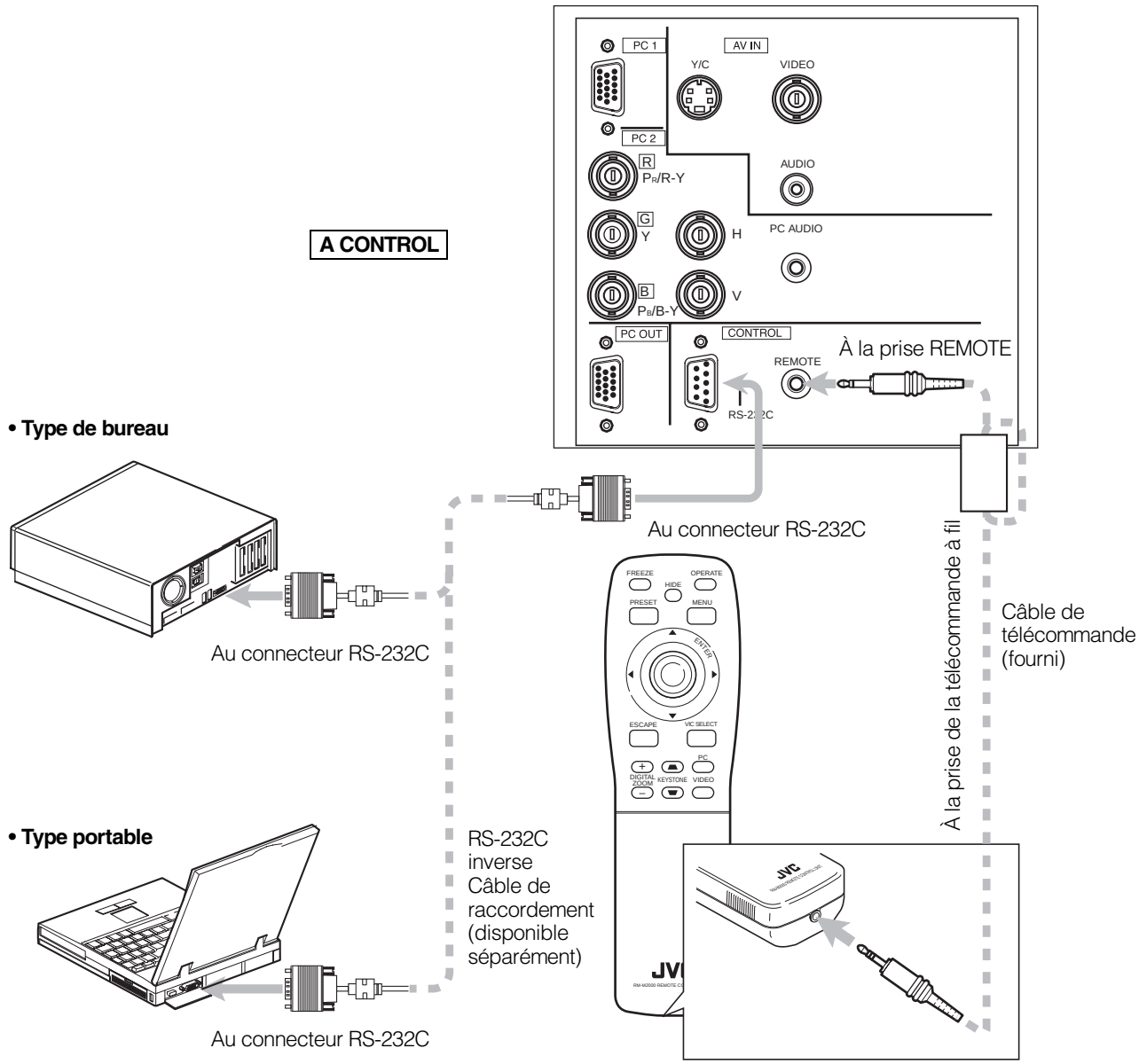


FRANÇAIS

# Raccordement aux ordinateurs

**Avant tout raccordement, assurez-vous que le projecteur et les ordinateurs sont hors tension.**
• Bien lire la notice d'emploi accompagnant chaque appareil.

## ■ Raccordement à un ordinateur IBM PC ou IBM compatible

• Utilisez le câble de raccordement pour ordinateur fourni. Préparez également les câbles nécessaires pour raccorder les appareils connectés.

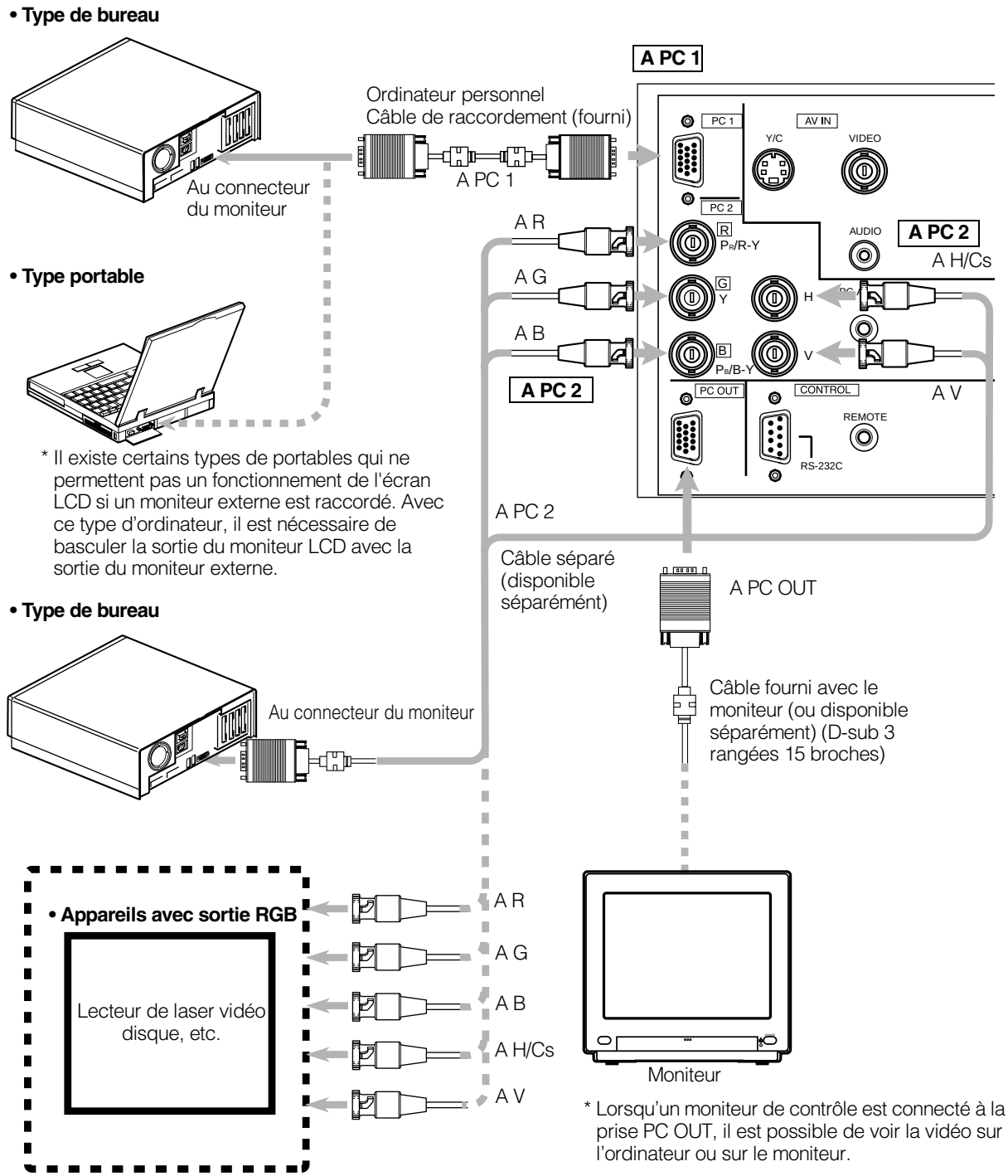


**Remarques**

• Lors du raccordement d'une prise de sortie audio comme la source audio d'un ordinateur au projecteur, raccordez la prise PC AUDIO avec un câble audio disponible séparément.
• Lorsque la prise d'entrée PC2 est utilisée, "PC2 (BNC)" doit être séléctionné dans les options du menu. Référez-vous à "Réglage et ajustement d'autres fonctions (OPTIONS)" à la page 52.

# Raccordement aux ordinateurs (suite)

**Avant tout raccordement, assurez-vous que le projecteur et ordinateur sont hors tension.**
• Bien lire la notice d'emploi accompagnant chaque appareil.

## ■ Raccordement à un Macintosh

• Utilisez le câble de raccordement fourni de l'ordinateur et l'adaptateur de conversion fourni pour Mac.

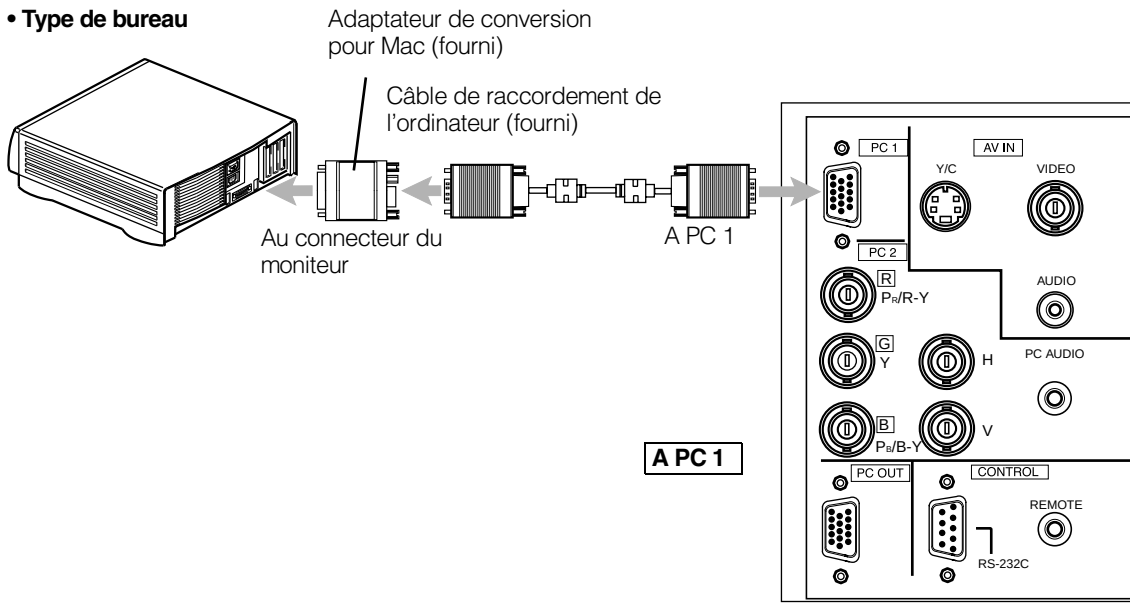


**Remarques**

• Lors du raccordement d'une prise de sortie audio comme une source audio d'ordinateur au projecteur, raccordez la prise PC AUDIO en utilisant le câble audio disponible séparément.
• Les autres raccordements sont identiques à ceux montrés en exemple pour les ordinateurs IBM PC ou IBM compatible.

FRANÇAIS

# Branchement du cordon d'alimentation

Une fois tous les appareils raccordés, branchez le cordon d'alimentation. A ce moment, **n'enclenchez pas encore l'interrupteur MAIN POWER**.

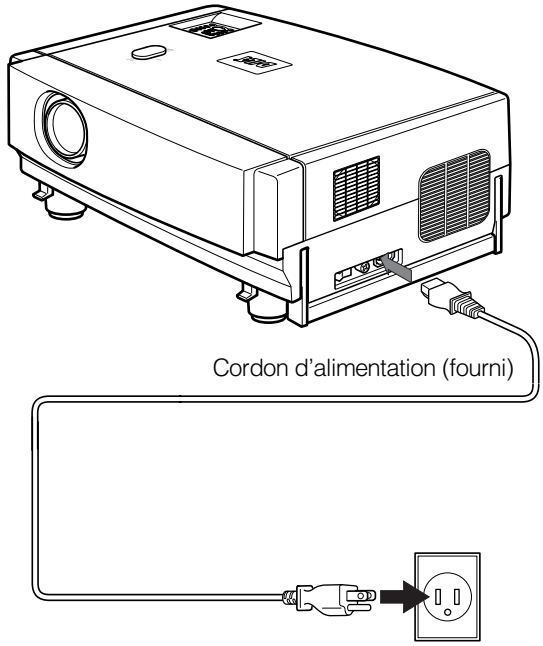


**1 Insérez le cordon d'alimentation fourni dans la prise d'entrée du projecteur.**

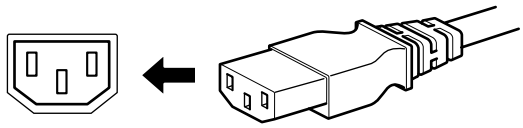

**2 Insérez la prise d'alimentation principale dans la prise murale.**

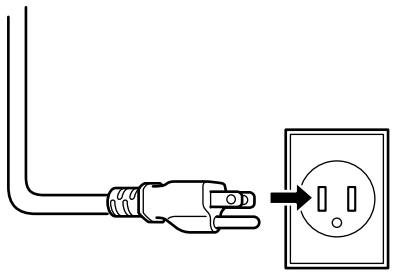

**PRECAUTIONS**

**Pour éviter tout risque de choc électrique, observez ce qui suit:**

- Lorsque les appareils ne sont pas utilisés, débranchez-les des prises murales.
- Ne raccordez pas les appareils avec d'autres cordons que ceux fournis.
- N'utilisez pas une tension autre que celle indiquée.
- Ne coupez pas, ni endommagez ou modifiez les cordons d'alimentation. Il ne faut pas non plus poser d'objet lourd, chauffer ou tirer sur les cordons d'alimentation. Autrement ils risquent d'être endommagés.
- Ne pas brancher ou débrancher une prise avec des mains humides.

**PRECAUTIONS**

- Ne pas allumer le projecteur avant d'avoir installé l'objectif de projection (en option). Si le projecteur était allumé sans l'objectif, le couvercle de protection (noir) serait déformé par la chaleur provenant de l'ampoule de projection.
- Etant donné que le projecteur consomme beaucoup d'électricité, branchez directement sa prise d'alimentation dans une prise murale.
- Utilisez un cordon d'alimentation avec un tore de ferrite uniquement.
- N'enlevez pas la tore de ferrite du cordon d'alimentation fourni. Autrement, des interférences dangereuses pourraient se produire.

# Dépose du capuchon d'objectif

Pour utiliser le projecteur, ôtez le capuchon d'objectif.

**Remarques**

- Le capuchon d'objectif est fourni avec l'objectif (en option). Il doit être fixé à l'objectif lorsque le projecteur n'est pas utilisé.
- Ne pas utiliser le projecteur avec le capuchon en place. Dans le cas contraire, le capuchon serait déformé du fait de la chaleur. Un capuchon métallique peut devenir brûlant et être la cause d'une blessure.

# Fonctionnement de base

## ■ Touches du projecteur

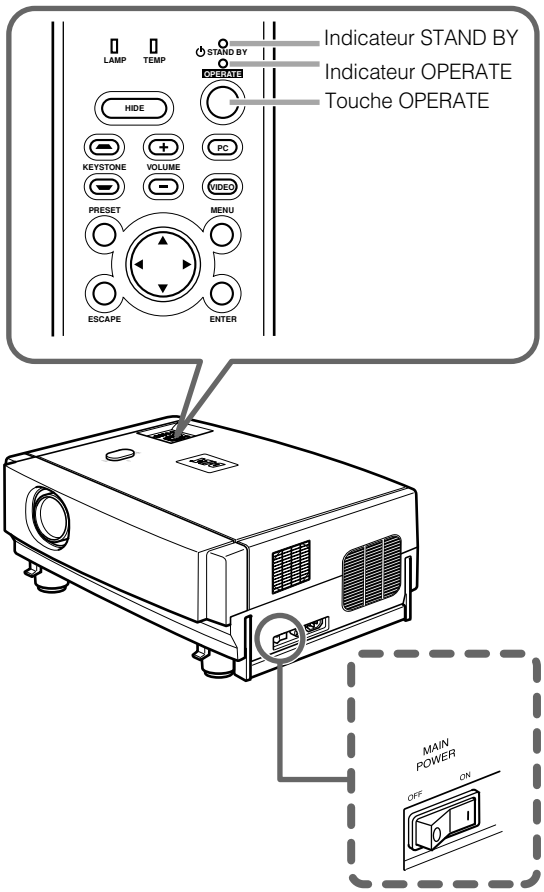


## ■ Télécommande

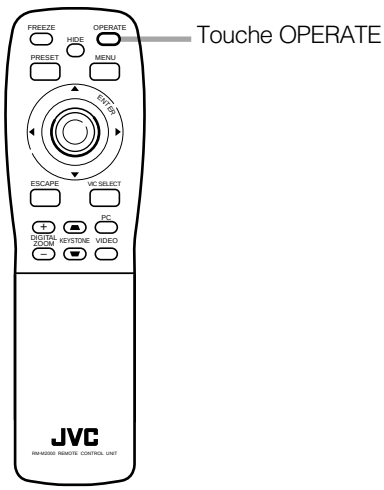


Ce qui suit décrit la procédure de base pour une utilisation normale du projecteur.

## 1. Mise sous tension

### 1 Activer le commutateur MAIN POWER.

**ON [ I ]** : L'alimentation principale est fournie et l'indicateur STAND BY s'allume.

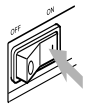


**Indicateur du Projecteur**

### 2 Appuyez sur la touche OPERATE pendant une seconde ou plus.

- L'indicateur OPERATE s'allume et l'écran projetée apparaît lentement.

**Télécommande**

ou

**Projecteur**

**Remarques**

- Après la mise sous tension, il se peut que l'image soit brouillée pendant quelques secondes, mais cela n'est pas un mauvais fonctionnement.
- Après l'allumage du témoin, il faut au moins une minute pour que l'ampoule chauffe et éclaire de façon stable.

## ■ Mise hors tension

### 1 Appuyez sur la touche OPERATE pendant une seconde ou plus.

- L'indicateur STAND BY se met à clignoter et le projecteur entre en mode de refroidissement. Le mode de refroidissement se poursuit pendant environ 120 secondes.

**Télécommande**

**Projecteur** (clignotant)

**Remarque**

- La touche OPERATE ne fonctionnera pas pendant environ 1 minute, à partir de l'allumage de la lampe de projection. Utilisez cette touche après environ 1 minute.

### 2 Couper le commutateur MAIN POWER après que l'indicateur STAND BY reste allumé.

**OFF [O]** : Le commutateur MAIN POWER se coupe et l'indicateur STAND BY s'éteint.

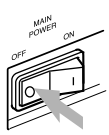


**Projecteur**

**PRECAUTION**

- Ne pas couper le commutateur MAIN POWER pendant le mode de refroidissement (l'indicateur STAND BY clignote). Le couper après que l'indicateur STAND BY reste allumé (mode d'attente).

FRANÇAIS

## ■ Touches du projecteur

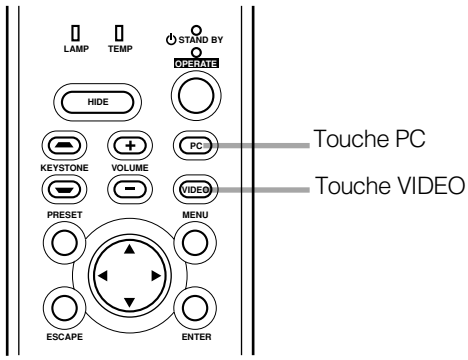


## ■ Télécommande

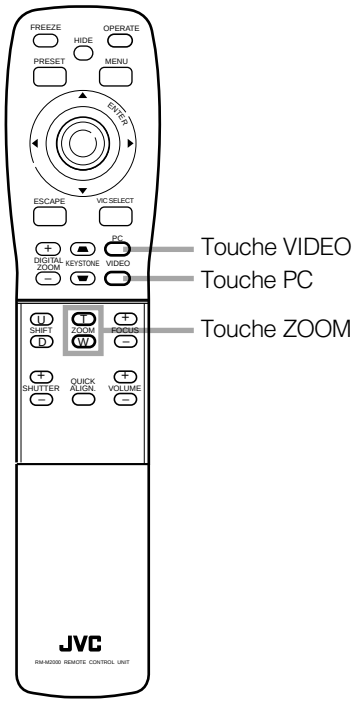


## ■ Affichage de la langue

La langue apparaissant sur l'affichage pour les menus, les touches directes (DIGITAL ZOOM, KEYSTONE, VOLUME, etc.) et les messages est l'anglais "English" lors de l'achat du projecteur. Il est possible de séléctionner l'affichage parmi 6 langues: " 日本語 (Japonais)", "English (Anglais)", "Deutsch (Allemand)", "Español (Espagnol)", "Italiano (Italien)" et "Français". (Voir page 45.) Toutefois, certains mots (VIDEO, NTSC, Quick Alignment, etc) n'apparaissent qu'en anglais.

## 2. Sélection de la source d'entrée à projeter

**Appuyer sur la touche VIDEO ou PC pour basculer l'entrée.**

- A chaque action sure un de ces touches, l'entrée sélectionnée change comme suit. Le nom sélectionné apparaît en haut à droite de l'image sur l'écran pendant cinq secondes. (Appelé affichage ligne.)

***Lorsque la touche VIDEO est actionnée :***

Y/C ↔ VIDEO

***Lorsque la touche PC est actionnée :***

PC1 ↔ PC2

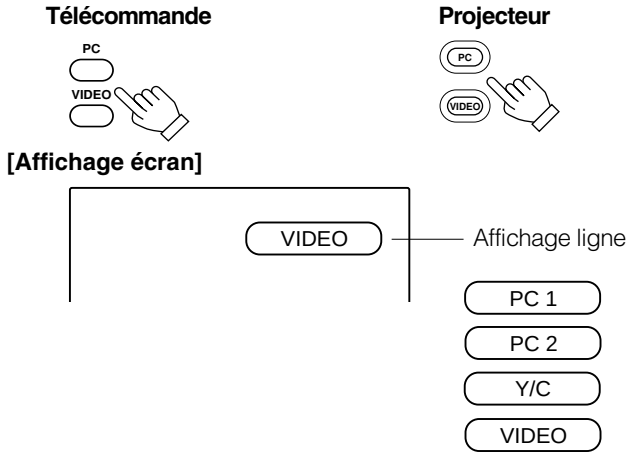


** L'affichage ligne (Y/C, VIDEO, PC1, ou PC2) ou non est sélectionnable avec le menu. Référez-vous à "Réglage et ajustement d'autres fonctions (OPTIONS)" à la page 52.*

**Remarques**

- Lorsque la source de signal entrée par la prise VIDEO IN (entrée Y/C ou VIDEO) est basculée avec la touche VIDEO, il est nécessaire de reconnecter le câble audio à l'appareil actif étant donné que le projecteur ne possède qu'une prise d'entrée AUDIO.
- Lorsque la source de signal entrée par la prise PC1 ou PC2 est basculée avec la touche PC, il est nécesaire de reconnecter le câble audio à l'appareil actif étant donné que le projecteur ne possède qu'une prise d'entrée PC AUDIO.
- Lorsqu'aucun signal d'image est entré à la prise d'entrée séléctionnée, "Aucun signal d'image n'est entré." est affiché à l'écran. (Voir page 64.)
- Lorsque la prise d'entrée PC2 est utilisée, "PC2 (BNC)"doit être séléctionné dans le menu des options. (Voir page 52.)

## 3. Réglage du format d'écran (zoom)

La manière de régler le format d'écran dépend de l'objectif (en option) utilisé.

***GLM2910G (sans fonction zoom) :***

Le format d'écran ne peut être changé.

***GLM2915SG/GL-M290ZG/GL-M2930SZG (avec fonction zoom) :***

Régler le format d'écran projeté avec les touches suivantes sur la télécommande.

## ■ Touches du projecteur

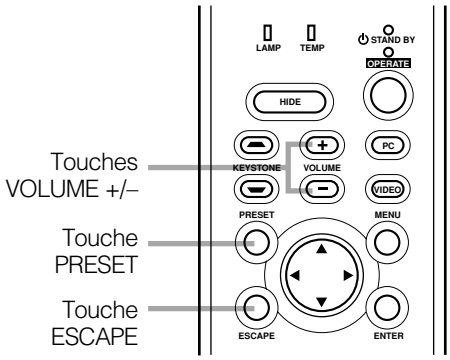


## ■ Télécomande

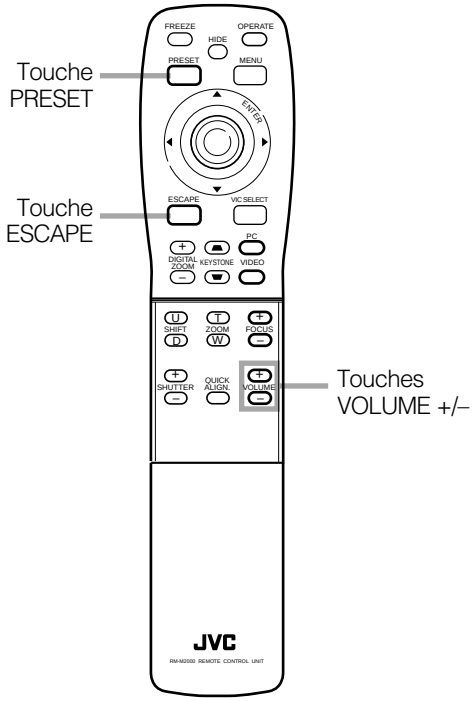


**Remarques**

- La fonction du GL-M2915SG est de régler l'angle de vue du zoom par 2% (pour une réglage fin).

**Pour agrandir le format d'écran projeté**
Appuyez sur la touche ZOOM W (large)

**Pour réduire le format d'écran**
Appuyez sur la touche ZOOM T (télé)

**Télécommande**

## 4. Ajustement de la mise au point

Réglez la mise au point avec les touches suivantes sur la télécommande.

***Pour une mise au point plus éloignée***
Appuyer sur la touche FOCUS+

***Pour une mise au point plus proche***
Appuyer sur la touche FOCUS-

**Télécommande**

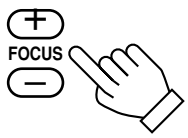


## 5. Ajustement du volume sonore

Ajustez le volume sonore avec les touches VOLUME +/–. Lorsque la touche VOLUME + ou – est actionnée, "Volume" apparaît sur l'écran ainsi qu'une barre de niveau et la valeur de réglage (de 0 à 50). Lorsque "15 sec." est affiché dans le menu, "Volume" apparaîtra pendant environ 15 secondes.

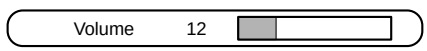


***Lorsque la touche VOLUME + est actionnée :***
Le volume sonore devient plus élevé. (0 → 50)

***Lorsque la touche VOLUME – est actionnée :***
Le volume sonore devient moins élevé. (50 → 0)

** Lorsque le volume est réglé sur 0, aucun son ne sort des haut-parleurs incorporés.*

**Télécommande**

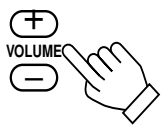


**Projecteur**

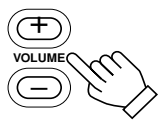


**Remarques**

- Lorsque "Volume" est affiche sur l'écran, le fait d'appuyer sur la touche PRESET ramène la valeur sur "0".
- Appuyez sur la toche ESCAPE pour enlever immédiatement l'affichage du volume.

FRANÇAIS

## ■ Touches du projecteur

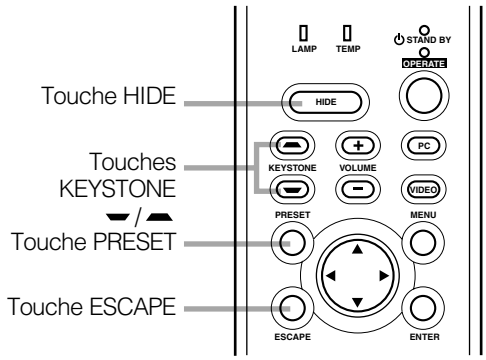


## ■ Télécommande

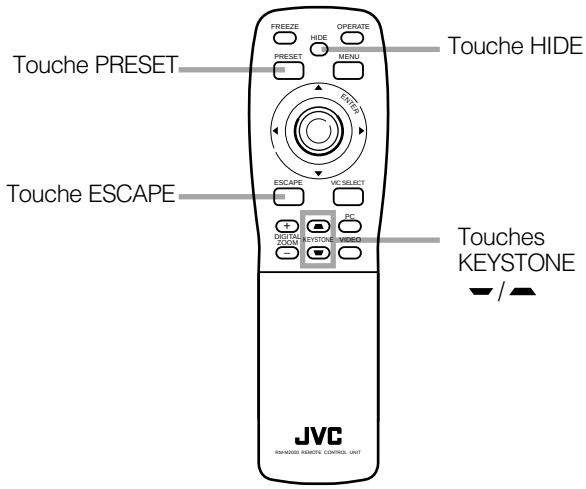


## Pour couper l'image et le son (HIDE)

L'image vidéo et le son peuvent être coupés de façon temporaire.

***Appuyez une fois sur la touche HIDE :***

L'image vidéo et le son sont immédiatement coupés.

***Appuyez de nouveau sur la touche HIDE :***

L'image vidéo et le son sont restaurés.

**Remarque**

- Lorsque l'image d'entrée projetée est changée, la fonction HIDE est annulée et l'image vidéo et le son sont restaurés.

## Suppression de la distorsion trapézoïdale de l'image

Si l'image projetée sur l'écran est déformée en trapèze, corrigez cela avec les touches KEYSTONE sur le projecteur. Lorsque la touche KEYSTONE est actionnée, "Keystone" apparaît sur l'écran avec la barre de niveau et la valeur de réglage (–80 à 128). Quand "15 sec." est affiché dans le menu, "Keystone" apparaît pendant environ 15 secondes.

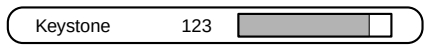


***Lorsque la touche KEYSTONE ▬ est actionnée :***

La forme en trapèze est corrigée comme montré sur la figure.

***Lorsque la touche KEYSTONE ▲ actionnée :***

La forme de trapèze inversée haut-bas est corrigée comme montré sur la figure.

** Pour annuler la correction et revenir à l'écran original, appuyez sur la touche PRESET.* (valeur ajustée:0)

** Appuyez sur la touche ESCAPE pour enlever immédiatement l'affichage de la distorsion.*

Image projetée avec une distorsion trapézoïdale

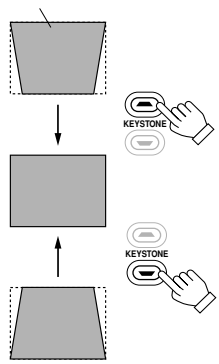


**Remarques**

- La distorsion trapézoïdale (Keystone) peut être ajustée à partir du menu option. (Voir page 52.)
- La zone de réglage de la distorsion trapézoïdale est d'environ 20° dans la direction verticale.
- Des interférences peuvent apparaître sur l'écran pendant l'ajustement de la distorsion. Cela n'est pas un mauvais fonctionnement.
- Suivant le type de signal, des parasites peuvent apparaître sur l'image lorsque l'on règle l'angle de projection. Ce n'est pas un problème de fonctionnement.

## ■ Télécommande

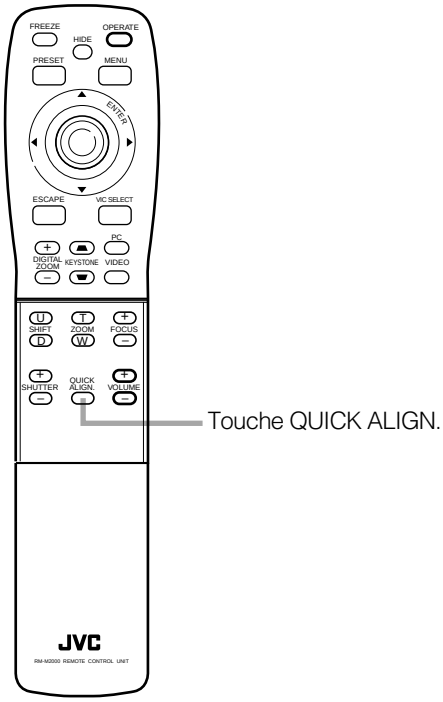


## Fonction d'alignement rapide (QUICK ALIGN.)

La fonction d'alignement rapide ajuste (règle) les réglages de l'écran de l'image entrée par les prises PC1 ou PC2. Ceci ne peut être effectué qu'avec la télécommande.

Tout en projetant une image sur l'écran, appuyez sur la touche QUICK ALIGN. sur la télécommande.
Un alignement rapide est effectué pour obtenir une meilleure image.

** Pendant l'alignement rapide, "Quick Alignment" apparaît sur l'écran puis disparaît lorsque l'alignement est terminé.*

**Télécommande**

**[Affichage sur écran]**

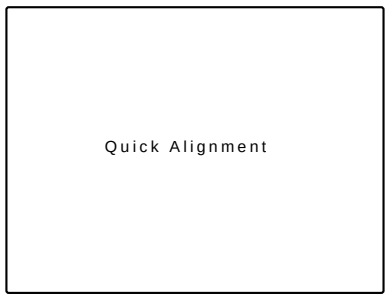


**Remarques**

- Ceci ne fonctionne qu'avec les signaux entrés par les prises PC1 ou PC2. Cela ne marche pas pour les signaux entrés par la prise AV IN (prise d'entrée VIDEO ou Y/C).
- La fonction d'alignement rapide est utilisée pour ajuster automatiquement les valeurs de "Position horizontale et verticale", "Phase" et "Track" de l'image projetée.
- Lorsque la fonction d'alignement rapide est utilisée pour corriger automatiquement une image, utilisez une image fixe et lumineuse. Cette fonction peut ne pas marcher correctement avec une image sombre ou en mouvement. Si le résultat obtenu avec la fonction d'alignement rapide n'est pas correcte, ajustez manuellement les valeurs de "Position horizontale et verticale", "Phase" et "Volume" de l'image projetée.

FRANÇAIS

## ■ Télécommande

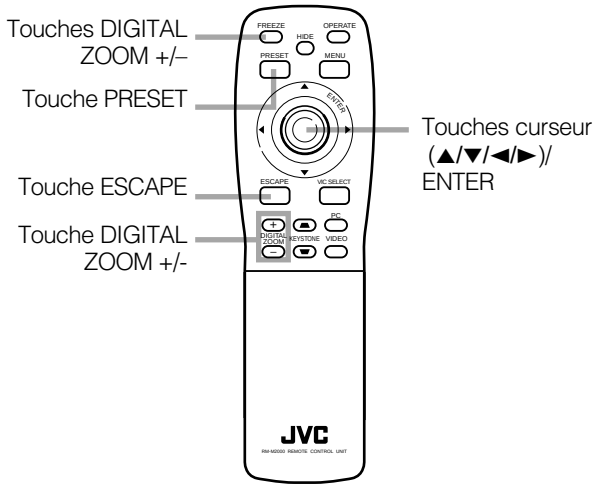


### Message FREEZE

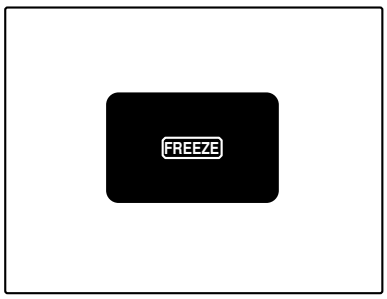


### Message d'inhibition FREEZE

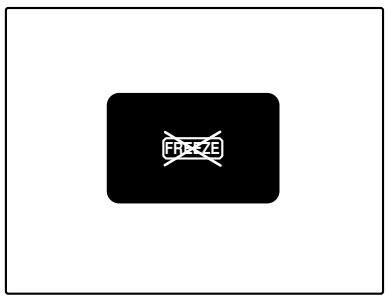


### Message d'inhibition DIGITAL ZOOM

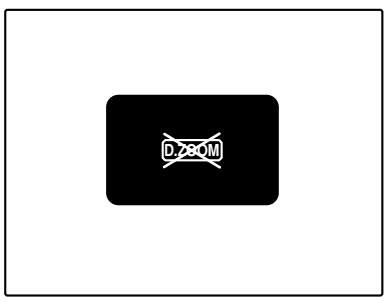


## Affichage d'une image fixe (FREEZE)

Pendant la projection, une image fixe peut être obtenue à tout moment en appuyant sur la touche FREEZE sur la télécommande.

***Lorsque vous appuyez sur la touche FREEZE:***

"FREEZE" apparaît sur l'écran pendant quelques secondes puis une image fixe apparaît sur l'écran. Référez-vous au message FREEZE montré sur la gauche de cette page.

** Pour annuler la fonction "FREEZE", appuyez sur la touche ESCAPE.*

***Lorsque l'on appuie de nouveau sur la touche FREEZE.***

L'image originale est restaurée.

**Télécommande**

**Remarques**

- Pendant le gel d'une image, l'image envoyée par la source de signal est perdue.
- Si une des touches ne fonctionnant pas ("MENU", "QUICK ALIGN.", "KEYSTONE") est actionnée pendant l'affichage d'une image fixe, "FREEZE" est affiché sur l'écran.
- Cette fonction ne marche pas avec certaines sources de signal (UXGA, etc.). Dans ce cas, le message d'inhibition FREEZE apparaît pendant quelques secondes, comme montré sur la gauche. Pour annuler ce message, appuyez sur la touche ESCAPE.

## Zoom sur une partie de l'image (DIGITAL ZOOM +/–)

Une partie de l'image projetée peut être agrandie numériquement, jusqu'à quatre fois. Lorsque la touche DIGITAL ZOOM + ou – est actionnée, "Zoom numérique" apparaît sur l'écran en même temps qu'une barre de niveau et un facteur d'agrandissement (×1.0, ×1.2, ×1.4, ×1.6, ×2.0, ×2.5, ×3.2, ×4.0). Lorsque "15 sec." est affiché dans le menu, "Zoom numérique" apparaît pendant environ 15 seconds.

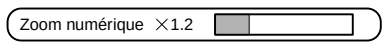


- Pour effectuer un zoom rentrant ou sortant, appuyez sur la touche DIGITAL ZOOM + ou – sur la télécommande.

**Télécommande**

***Déplacement de l'image zoomée:***

Pendant que "Zoom numérique" apparaît sur l'écran, il est possible de déplacer l'image zoomée avec les touches curseur (▲/▼/◄/►) /ENTER sur la télécommande.

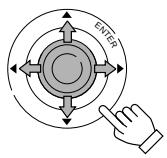


▲:La partie supérieure de l'image est affichée.
▼:La partie inférieure de l'image est affichée.
◄:La partie gauche de l'image est affichée.
►:La partie droite de l'image est affichée.

**Remarques**

- Cette fonction ne marche pas avec certaines sources de signal (UXGA, etc.). Dans ce cas le message d'inhibition DIGITAL ZOOM apparaît pendant quelques secondes, comme montré sur la gauche. Pour annuler ce message, appuyez sur la touche ESCAPE.
- La qualité de l'image zoomée est réduite en comparaison de celle d'origine.
- Pour revenir à l'image originale (×1.0) ainsi qu'à la position originale, appuyez sur la touche PRESET pendant que "Zoom numérique" est affiché sur l'écran.

# Fonctionnement du Menu

Il est possible de régler la qualité de l'image, les fonctions, obtenir des informations sur le signal vidéo entré, etc. en utilisant les menus. A partir des diagrammes de transition suivants, vous pouvez voir tout les menus et touches de bases dans le mode menu. Remarquez qu'il y a trois modes menu, le mode menu sans signal, le mode menu vidéo et le mode menu PC. Lorsque la touche MENU est actionnée, le projecteur entre dans l'un de ces modes en fonction du signal d'entrée qu'il reçoit.

## ■ Menu principal dans le mode menu sans signal

Cet affichage apparaît s'il n'y a aucun signal provenant de la prise d'entrée sélectionnée.

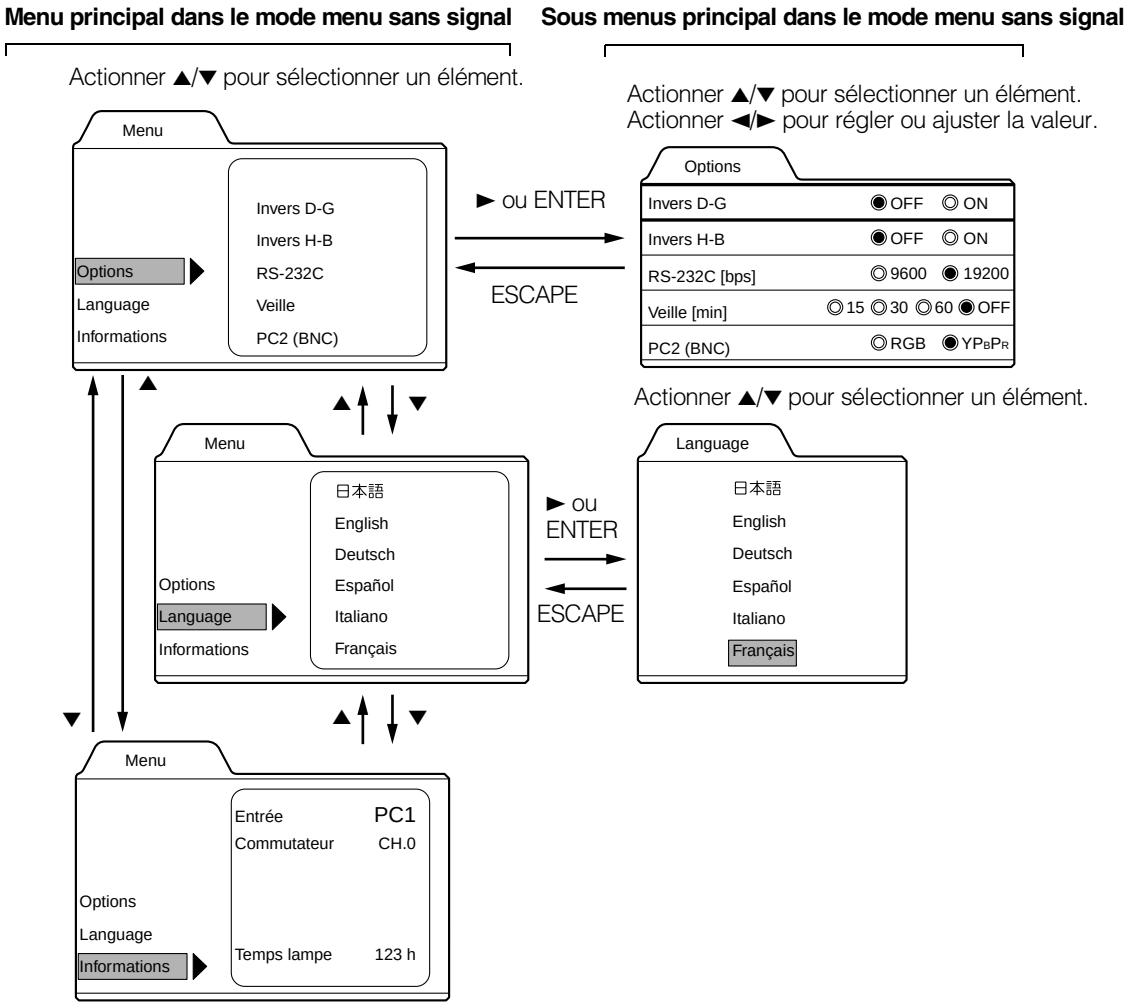


## ■ Guide de référence rapide pour le mode de menu sans signal

Menu principal dans le mode menu sans signal

- Options
  - Invers D-G : OFF*/ON (sélection pour inversion lors d'un montage au plafond)
  - Invers H-B : OFF*/ON (sélection pour inversion lors d'un montage au plafond)
  - RS232C [bps] : Vitesse en bauds sélectionnable (vitesse de transmission), 9600 / 19200*
  - Veille [min] : Durée de veille sélectionnables. Si la période sans signal se continue sur une durée sélectionnée (unités : minutes), le projecteur se met en mode d'attente, 15 / 30 / 60 / OFF*.
  - PC2 (BNC) : RGB* ou $YP_BP_R$ Mettre sur RGB si un ordinateur avec une sortie analogique avec signaux RGB, V, H/Cs est raccordé aux prises PC2. Régler sur $YP_BP_R$ lorsqu'un appareil avec des signaux composites (Y, B-Y, R-Y) ou au format DTV (Y, $P_B$, $P_R$) est raccordé aux prises PC2.
- Language : Langue affichée sur l'écran
  - Japonais/Anglais/Allemand/Espagnol/ Italien/Français*
- Informations
  - Entrée : Montre le nom de la prise sélectionnée avec la touche VIDEO ou PC (Y/C, VIDEO ou PC2)
  - Commutateur : Sans signification. Affichage sans signification pour le moment (CH.0 est généralement affiché pour indiquer qu'il n'est pas utilisé)
  - Temps lame : Cumul des heures de fonctionnement de l'ampoule de projection.

FRANÇAIS

## ■ Diagramme de transition du menu dans le mode de menu vidéo

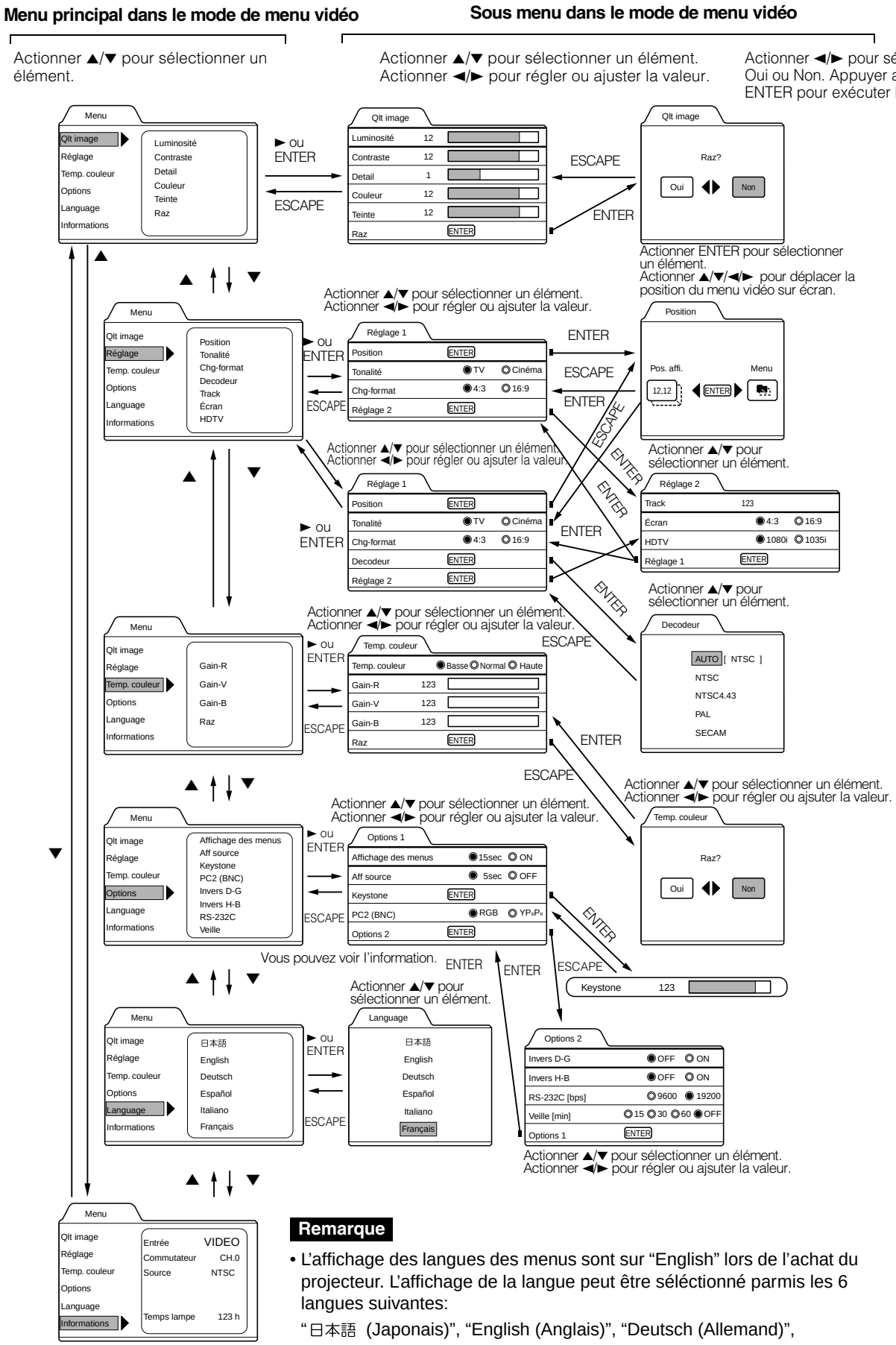


**Remarque**

- L'affichage des langues des menus sont sur "English" lors de l'achat du projecteur. L'affichage de la langue peut être séléctionné parmis les 6 langues suivantes:
  "日本語 (Japonais)", "English (Anglais)", "Deutsch (Allemand)", "Español (Espagnol)", "Italiano (Italien)" et "Français". (Voir page 45.)
  Les réglages de la langue dans la section sont expliqués en "Français".

## ■ Guide de référence rapide pour le mode de menu vidéo

Menu principal pour le mode de menu vidéo (pendant la réception des signaux en relation avec les appareils vidéo)

- Qlt image → (Référez-vous page 47)
  - Luminosité: La luminosité de l'image projetée peut être ajustée. (–30 à +30, 0*)
  - Contraste: Le contraste de l'image vidéo projeté peut être ajusté. (–30 à +30, 0*)
  - Detail: La netteté de l'image vidéo projetée peut être ajustée. (–5 à +5, 0*)
  - Couleur: La densité de la couleur de l'image vidéo projetée peut être ajustée. (–30 à +30, 0*)
  - Teinte: La teinte de l'image vidéo projetée peut être ajustée. (–30 à +30, 0*)
  - Raz: Remise à zéro des éléments précédents aux valeurs en sortie d'usine.
    - Oui / Non
- Réglage 1
  - Position: La position de l'écran vidéo et la position du menu peuvent être ajustées. → (Référez-vous page 49)
    - Pos. affi. / Menu
  - Tonalité: La tonalité de l'image peut être modifiée. TV*/ Cinéma (bien pour les programmes de cinéma) → (Référez-vous page 50)
  - Chg-format Format d'image séléctionnable. 4:3* / 16:9 → (Référez-vous page 50)
  - Decodeur: Systèmes de couleur sélectionnable. Normalement, réglez AUTO. → (Référez-vous page 44) (Cet item est affiché seulement lorsque VIDEO ou Y/C est selectionné.)
    - AUTO* / NTSC / NTSC4.43 / PAL / SECAM
  - Réglage 2 Appuyez sur ENTER pour activer le sous menu 2
    - Track: Normalement, aucun réglage n'est requis. La taille latérale et la zone d'affichage de l'image vidéo peuvent être ajustées. (–128 à +127) → (Référez-vous page 46)
    - Écran Format d'écran sélectionnable, 4:3*/16/9 → (Référez-vous page 45)
    - HDTV Format HDTV sélectionnable, normalement réglé sur 1080i, 1080i/1035I → (Référez-vous page 45)
    - Réglage 1 Appuyez sur ENTER pour revenir au sous menu 1
- Temp. couleur:
  - Temp. couleur: Couleur de température sélectionnable, basse/moyenne/haute. Est réglé pour corriger une image trop rouge ou trop bleue.
  - Gain-R: Ajuste le niveau de rouge (0 à 255, la valeur de réglage dépend des signaux)
  - Gain-V: Ajuste le niveau de vert (0 à 255, la valeur de réglage dépend des signaux)
  - Gain-B: Ajuste le niveau de bleu (0 à 255, la valeur de réglage dépend des signaux)
  - Raz: Réinitialise les items du dessus aux réglages par défaut en sortie d'usine.
    - Oui / Non
- Options → (Référez-vous page 52)
  Options 1
  - Affichage des menus: 15sec* (Le menu disparaît après 15 secondes) / ON (Le menu reste affiché)
  - Aff source: 5sec* (L'affichage de ligne comme "VIDEO", "Y/C", "PC1", ou "PC2" apparaît pendant 5 secondes en haut à droite de l'écran la touche VIDEO ou PC est actionnée.) / OFF (L'affichage de ligne n'apparaît pas.)
  - Keystone: Appuyez sur la touche ENTER pour entrer dans le sous menu pour la distorsion.
    - Keystone: Ajustez pour corriger la distorsion trapézoïdale de l'image projetée. (–80 à +128, 0*)
  - PC2 (BNC): RGB* ou $YP_BP_R$. Réglé sur RGB lorsqu'un ordinateur avec des signaux analogiques RGB, V, H/Cs est raccordé aux prises PC2. Réglé sur $YP_BP_R$ lorsqu'un appareil avec des signaux de composante (Y, B-Y, R-Y) ou des signaux de format DTV (Y, $P_B$, $P_R$) est raccordé aux prises PC2.
  - Options 2: Appuyez sur la touche ENTER pour entrer dans "Options 2" du sous menu.
    - Invers D-G: OFF* / ON (Sélection lorsque l'appareil est au plafond.)
    - Invers H-B: OFF* / ON (Sélection lorsque l'appareil est au plafond.)
    - RS-232C [bps]: Vitesse de transmission en bauds sélectionnerai. 9600 / 19200*
    - Veille [min:] Durées de mise en veille sélectionnerais. Si aucun signal n'est envoyé de façon continue pendant une période de temps séléctionnée (en minutes), le projecteur se met en mode d'attente. 15 / 30 / 60 / OFF*
    - Options 1: Appuyez sur la touche ENTER pour revenir dans "Options 1" du sous menu.
- Language Langue affichée sur l'écran. → (Référez-vous page 45)
  - Japonais / Anglais* / Allemand / Espagnol / Italien / Français
- Informations → (Référez-vous page 54)
  - Entrée: Montre le nom de la prise séléctionnée avec la touche VIDEO ou PC. (Y/C, VIDEO, ou PC2)
  - Commutateur: Pas de signification. Cet affichage ne possède pour le moment pas de signification, ("CH.0" est généralement affiché pour indiquer qu'il n'est pas utilisé.)
  - Source: Montre le type d'image projetée du signal vidéo.
  - Temps lampe: Heures d'utilisation de la lampe source de lumière.

** : Valeur d'usine.*

FRANÇAIS

## ■ Diagramme de transition du mode menu PC

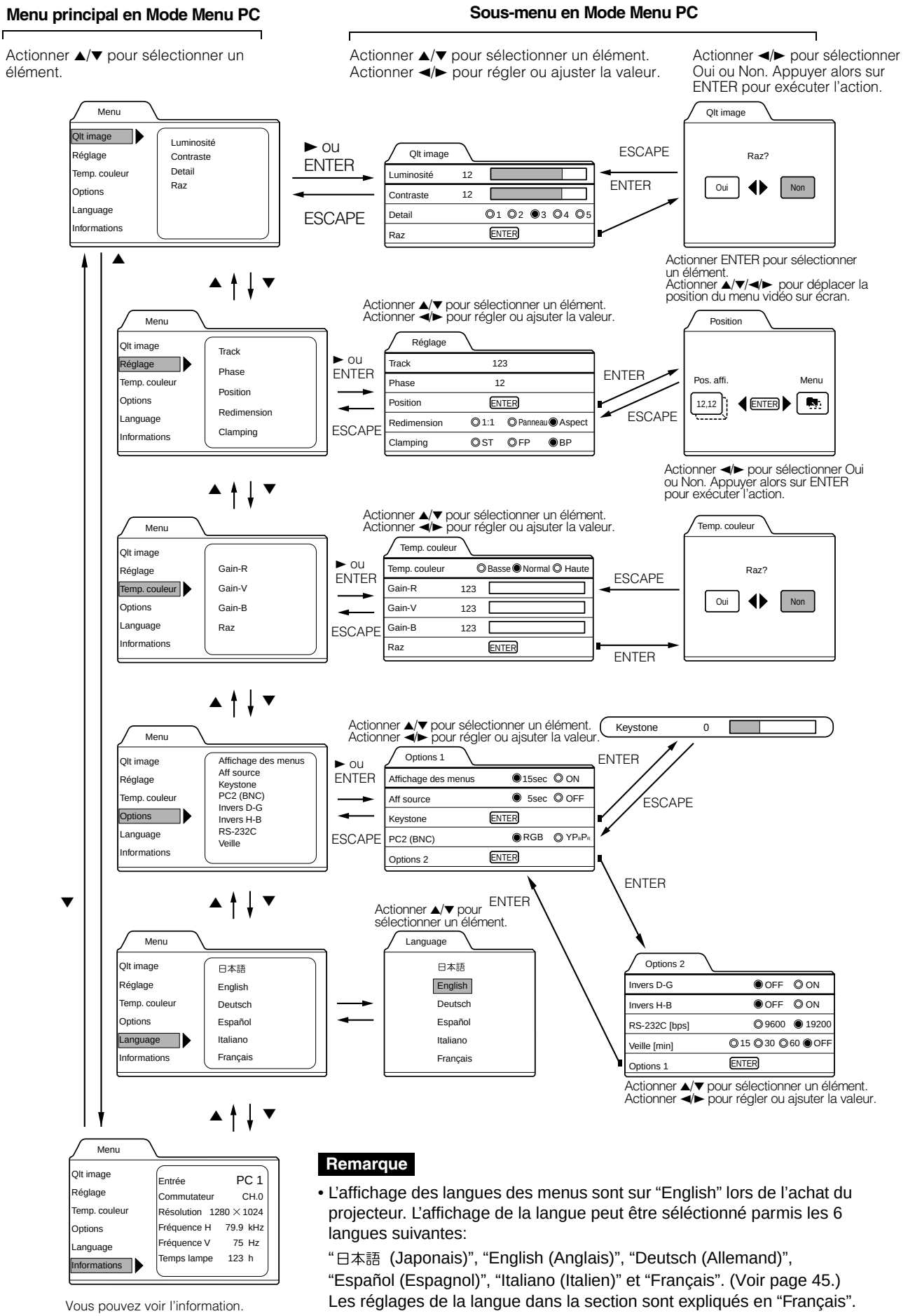


Vous pouvez voir l'information.

**Remarque**

- L'affichage des langues des menus sont sur "English" lors de l'achat du projecteur. L'affichage de la langue peut être séléctionné parmis les 6 langues suivantes:
  "日本語 (Japonais)", "English (Anglais)", "Deutsch (Allemand)", "Español (Espagnol)", "Italiano (Italien)" et "Français". (Voir page 45.)
  Les réglages de la langue dans la section sont expliqués en "Français".

## ■ Guide de référence rapide pour le mode menu PC

Menu principal dans le mode menu PC (pendant la réception des signaux venant de l'ordinateur)

- Qlt image → (Référez-vous à la page 47)
  - Luminosité: La luminosité de l'image projetée peut être ajustée. (–30 à +30, 0*)
  - Contraste: Le contraste de l'image projetée peut être ajustée. (–30 à +30, 0*)
  - Detail: Ajuste le rendu des lettres, etc. (1 / 2 / 3 / 4 / 5, 3*)
  - Raz: Réinitialise les éléments du dessus sur les valeurs en sortie d'usine.
    - Oui / Non
- Réglage
  - Track: La taille latérale et la zone d'affichage de l'image peuvent être ajustées. (–128 à +127) → (Référez-vous page 46)
  - Phase: Une image papillotante ou sombre peut être ajustée. (0 à 31) → (Référez-vous page 46)
  - Position: Les positions de l'écran vidéo et du menu peuvent être ajustés. → (Référez-vous page 49)
    - Pos. affi. / Menu
  - Redimension: La relation entre le nombre de pixels (résolution) et l'écran peut être séléctionnée. → (Référez-vous page 51)
    - "1:1": L'image est projetée avec son format original.
    - Panneau: L'image est agrandie plein format.
    - Aspect*: L'image est agrandie en conservant le rapport hauteur/longueur originel.
  - Clamping: Position d'attache sélectionnable. Normalement réglé sur "BP", ST/FP/BP*
- Temp. couleur
  - Temp. couleur: Couleur de température sélectionnable, Basse/Normal/Haute. Est réglé pour corriger une image trop rouge ou trop bleue
  - Gain-R: Ajuste le niveau de rouge (0 à 255, la valeur de réglage dépend des signaux)
  - Gain-V: Ajuste le niveau de vert (0 à 255, la valeur de réglage dépend des signaux)
  - Gain-B: Ajuste le niveau de bleu (0 à 255, la valeur de réglage dépend des signaux)
  - Raz: Réinitialise les items du dessus aux réglages par défaut en sortie d'usine.
    - Oui / Non
- Options → (Référez-vous page 52)
  - Options 1
    - Affichage des menus: 15sec* (Le menu disparaît après 15 secondes.) / ON (Le menu reste affiché.)
    - Aff source: 5sec* (L'affichage ligne comme "PC1" ou "PC2" apparaît en haut à droite de l'écran pendant 5 secondes lorsque la touche VIDEO ou PC est actionnée.) / OFF (L'affichage ligne n'apparaît pas.)
    - Key stone: Appuyez sur ENTER pour entrer dans le sous menu de la distorsion.
      - Key stone: Ajustez pour corriger la distorsion trapézoïdale de l'image projetée. (–80 à +128, 0*)
    - PC2 (BNC): RGB* ou $YP_BP_R$. Réglez sur RGB lorsqu'un ordinateur avec des signaux analogiques RGB, V, H/Cs est raccordé aux bornes PC2. Réglez sur $YP_BP_R$. Lorsqu'un appareil avec des signaux de composante (Y, B-Y, R-Y) ou de format DTV (Y, $P_B$, $P_R$) est raccordé aux prises PC2.
    - Options 2: Appuyez sur ENTER pour entrer dans "Options 2" du sous menu.
      - Invers D-G: OFF* / ON (Sélection lorsque l'appareil est au plafond.)
      - Invers H-B: OFF* / ON (Sélection lorsque l'appareil est au plafond.)
      - RS-232C [bps]: Vitesse de transmission en bauds sélectionnerai. 9600 / 19200*
      - Veille [min:] Durées de mise en veille sélectionnerais. Si aucun signal n'est envoyé de façon continue pendant une période de temps séléctionnée (en minutes), le projecteur se met en mode d'attente. 15 / 30 / 60 / OFF*
      - Options 1: Appuyez sur la touche ENTER pour revenir dans "Options 1" du sous menu.
- Language Langue affichée sur l'écran. → (Référez-vous page 45)
  - Japonais / Anglais* / Allemand / Espagnol / Italien / Français
- Informations → (Référez-vous page 54)
  - Entrée: Montre le nom de la prise séléctionnée avec la touche PC. (PC1 ou PC2)
  - Commutateur: Cet affichage ne possède pour le moment pas de signification. ("CH.0" est généralement affiché pour indiquer qu'il n'est pas utilisé.)
  - Résolution: Montre la résolution du signal en cours de réception. (Horizontale × Verticale) Il peut ne pas être affiché correctement avec certains signaux entrés.
  - Fréquence H: Montre la résolution horizontale du signal en cours de réception. ( kHz)
  - Fréquence V: Montre la fréquence verticale du signal en cours de réception. ( Hz)
  - Temps lampe: Heures d'utilisation de la lampe source de lumière.

** : Valeur d'usine.*

FRANÇAIS

# Fonctionnement du menu de base

Lorsque la touche est actionnée, le projecteur entre en mode menu vidéo ou PC suivant le signal d'entrée reçu.

***Mode du menu vidéo:***
Entre dans ce mode lorsque les signaux de l'appareil vidéo en relation sont entrés par les appareils suivants.
- Appareils vidéo raccordées aux prises VIDEO IN (Y/C et VIDEO).
- Un appareil vidéo raccordé aux prises PC2 avec des signaux de composante (Y, B-Y, R-Y) ou des signaux de format DTV (Y, $P_B$, $P_R$).

***Mode de menu PC:***
Entre dans ce mode lorsque les signaux d'un ordinateur sont entrés à partir des appareils suivants.
- Un ordinateur raccordé à la prise PC1.
- Un ordinateur raccordé à la prise PC2, avec des signaux de sortie analogique RGB, V, H/Cs.

## 1 Appuyez sur la touche menu.

Le menu principal est affiché à l'écran.

**Télécommande** **Projecteur**

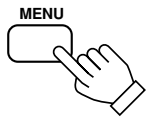


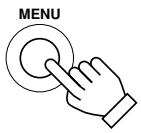


## 2 Appuyez sur la touche curseur ▲ ou ▼ pour sélectionner un élément dans le menu principal.

**Télécommande** **Projecteur**

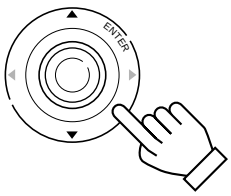


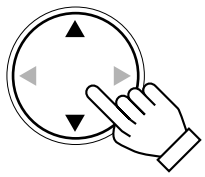

## 3 Appuyer sur la touche curseur ► ou sur la touche ENTER pour entrer dans le sous menu.

Le sous menu correspondant à l'élément séléctionné à l'étape 2 est affiché à l'écran.

** Lorsque l'on séléctionne "Informations" à l'étape 2, aucun sous menu n'est disponible.*

**Télécommande** **Projecteur**

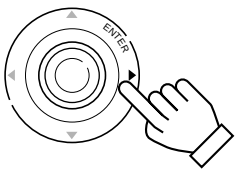


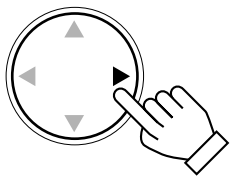

## 4 Appuyez sur la touche curseur ▲ ou ▼ pour sélectionner un élément du sous menu.

Lorsque "Language" a été séléctionné à l'étape 2, appuyez sur cette touche pour spécifier la langue.

**Télécommande** **Projecteur**

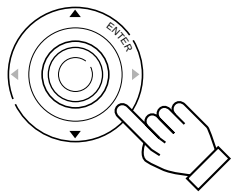


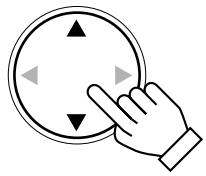

## 5 Appuyez sur la touche curseur ◄ ou ► pour régler ou ajuster la valeur.

**Télécommande** **Projecteur**

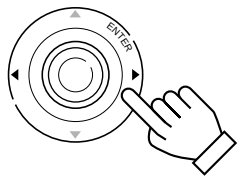


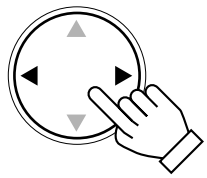

Lorsqu'un élément avec le message "ENTER" a été séléctionné à l'étape 4, appuyez sur la touche ENTER pour aller au sous menu suivant.
- Raz → (Voir page 47)
- Position → (Voir page 49)
- Decodeur → (Voir page 44)
- Keystone → (Voir page 52)
- Options 1 → (Voir page 52)
- Options 2 → (Voir page 52)

***Pour sortir du menu principal:***
- Alors que le menu principal est affiché, appuyez sur la touche MENU.
- Le menu principal disparaît et l'image originale est restaurée.

***Pour sortir du sous menu:***
- Alors que le sous menu est affiché, appuyez sur la touche ESCAPE.
  Le menu retourne au menu précédent.
- Pour sortir du mode menu directement, appuyez sur la touche MENU.
  Le sous menu disparaît et l'image vidéo est restaurée.

# Fonctionnement du menu de base (suite)

## ■ Fonctions des touches de base dans le mode menu

| Touche | Fonction |
|---|---|
| MENU | Entre dans le menu principal ou sort du mode menu. |
| Touche curseur ▲/▼ | Sélectionnez un élément dans le menu. Une action sur ▼ ou ▲ fait dérouler les éléments dans le menu. |
| Touche curseur ◄/► | Règle ou ajuste la valeur. |
| PRESET | Si cette touche est actionnée alors que le sous menu de réglage de la distorsion (“Keystone”) est affiché, la valeur est réinitialisée sur “0”. |
| ESCAPE | Revient au menu précédent. |
| ENTER | Utilisée pour entrer dans le sous menu à partir du menu principal.<br>Utilisée pour entrer dans le prochain sous menu si “ENTER” est affiché dans l’élément séléctionné. |

## ■ Télécommande

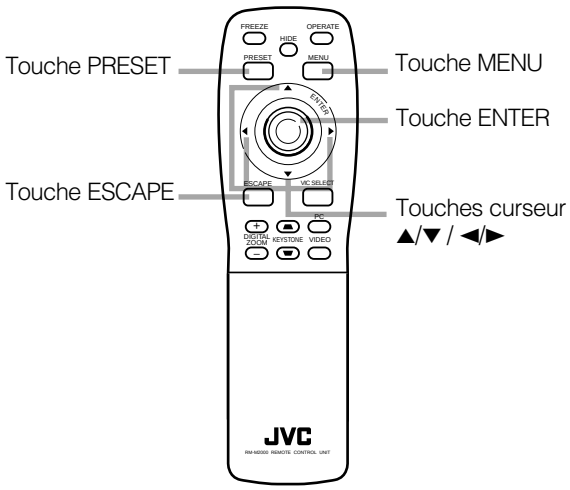


## ■ Projecteur

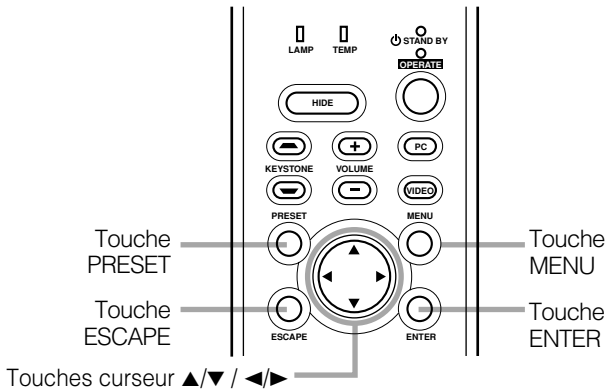


## ■ Mode du menu vidéo

**Menu principal vidéo**

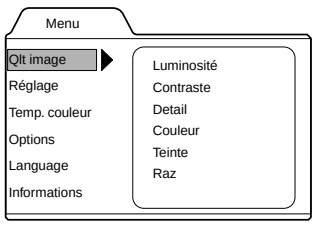


Actionner ▲/▼ pour sélectionner un élément.

► ou ENTER

ESCAPE

**Sous menu vidéo**

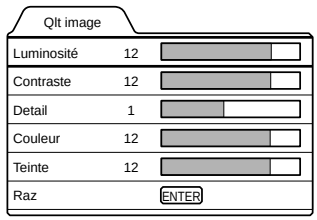


Actionner ▲/▼ pour sélectionner un élément.
Actionner ◄/► pour régler ou ajuster la valeur.

## ■ Mode du menu PC

**Menu principal PC**

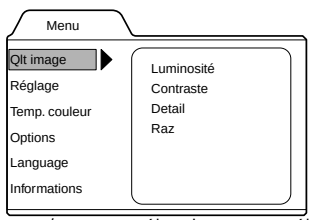


Actionner ▲/▼ pour sélectionner un élément.

► ou ENTER

ESCAPE

**Sous menu PC**

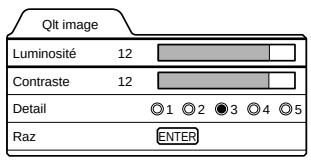


Actionner ▲/▼ pour sélectionner un élément.
Actionner ◄/► pour régler ou ajuster la valeur.

FRANÇAIS

# Changement du système de couleur (mode menu vidéo uniquement)

Cette fonction n'est disponible que dans le mode menu vidéo.
Ce menu n'est affiché que lorsqu'il y a un signal pour la prise AV IN (Y/C et VIDEO). Il n'apparaît pas lorsqu'il y a un signal pour la prise PC2.
Normalement, utilisez le mode du système couleur sur AUTO. Si le fonctionnement en mode AUTO est instable, tel qu'une couleur qui n'apparaît pas, réglez le système de couleur dédié en correspondance avec le système de couleur du signal vidéo qui est entré.

## 1 Appuyez sur la touche MENU.

Le menu principal apparaît sur l'écran.

## 2 Séléctionnez "Réglage" avec la touche curseur ▲ ou ▼, et appuyez sur ► ou sur la touche ENTER.

Le sous menu "Réglage 1" apparaît sur l'écran.

## 3 Séléctionnez "Decodeur" avec la touche curseur ▲ ou ▼, et appuyez sur la touche ENTER.

Le sous menu "Decodeur" apparaît à l'écran.

**Sous menu vidéo**

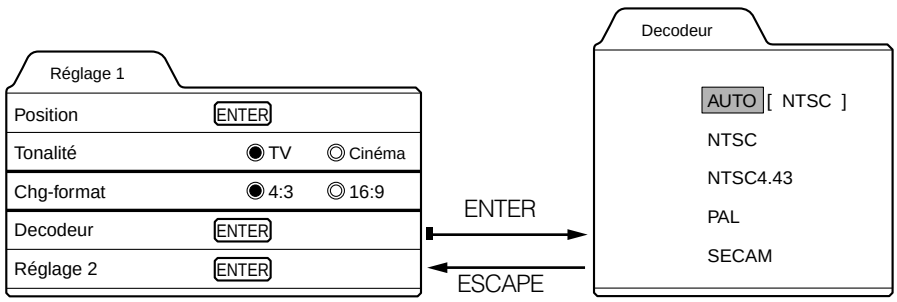


## 4 Réglez le système couleur avec la touche curseur ▲ ou ▼.

AUTO: Normalement, réglez sur "AUTO". (valeur en sortie d'usine)
Le système couleur pour un signal vidéo entré est automatiquement identifié et affiché en [ ].
En [ ], B/W (noir et blanc), NTSC, NTSC4.43, PAL ou SECAM est alors affiché. (il n'est pas toujours affiché.)
Par exemple, AUTO [ NTSC ] montre que le signal NTSC est en cours de réception.
NTSC: Dédié au NTSC.
NTSC4.43: Dédié au NTSC4.43.
PAL: Dédié au PAL.
SECAM: Dédié au SECAM.

## 5 Appuyez sur la touche ESCAPE pour revenir au menu précédent ou appuyez sur la touche MENU pour sortir du mode menu.

## Changement de l'affichage de la langue

La langue apparaissant à l'écran en sortie d'usine est "English". Si vous désirez changer de langue, effectuez le réglage suivant.

**1 Appuyez sur la touche MENU.**

Le menu principal apparaît sur l'écran.

**2 Sélectionnez "Language" avec la touche curseur ▲ ou ▼, et appuyez sur la touche ► ou sur la touche ENTER.**

Le sous menu "Language" apparaît à l'écran.

| | | |
|---|---|---|
| 日本語 | : | Japonais |
| English | : | Anglais |
| Deutsch | : | Allemand |
| Español | : | Espagnol |
| Italiano | : | Italien |
| Français | : | Français |

**3 Séléctionnez la langue avec la touche curseur ▲ ou ▼.**

**4 Appuyez sur la touche ESCAPE pour revenir au menu précédent ou apppuyez sur la touche MENU pour sortir du mode menu.**

**Mémo**

**Au sujet de l'affichage de la langue**

Certains mots dans le menu et des messages comme "Quick Alignment", "Keystone", "VIDEO" et "NTSC" ne sont affichés qu'en anglais.

## Changement du format d'écran /HDTV (mode menu vidéo uniquement)

**1 Appuyez sue la touche MENU**

Le menu principal apparaît sur l'écran.

**2 Sélectionnez "Réglage" avec la touche curseur ▲ ou ▼ et appuyez sur la touche ► ou ENTER.**

Le sous menu "Réglage 1" apparaît sur l'écran.

**3 Sélectionnez "Réglage 2" avec la touche curseur ▲ ou ▼ et appuyez sur la touche ► ou ENTER.**

Le sous menu "Réglage 2" apparaît sur l'écran.

**4 Sélectionnez "Écran" ou "HDTV" avec la touche curseur ▲ ou ▼.**

**5 Réglez le format d'écran ou HDTV avec la touche curseur ◄ ou ►.**

Pour régler plusieurs items, répétez les étapes 4 et 5.

| Élément d'ajustement | Touche | Contenu de l'ajustement |
|---|---|---|
| Réglage | ◄ ou ► | Sélectionnez en fonction du format d'écran utilisé.<br>4:3 16:9 |
| HDTV | ◄ ou ► | Sélectionnez le nombre effectif de lignes de balayage. Normalement, 1080ien fonction du format d'écran utilisé.<br>1080i: 1035i: |

**6 Appuyez sur la touche ESCAPE pour revenir au menu précédent ou appuyez sur la touche MENU pour sortir du mode menu.**

FRANÇAIS

# Ajustement de l'alignement / Phase

Normalement, les réglages d'alignement et de phase sont automatiques lorsqu'un signal vidéo est entré dans le projecteur pour la première fois, ou lorsque la touche QUICK ALIGN. de la télécommande est actionnée.
Vous pouvez toutefois ajuster l'alignement ("Track") et la phase avec le menu.

L'alignement et la phase peuvent être réglés dans le mode menu PC. Dans le mode vidéo, seul l'alignement peut être réglé, bien qu'il ne soit normalement pas nécessaire.
Si une large bande blanche apparaît sur l'écran, ajustez le format latéral de l'image ainsi que la zone d'affichage (alignement) de façon à faire disparaître la bande.
Également, si du texte projeté sur l'écran à tendance à onduler ou à être sombre, ajuster la phase pour le rendre plus clair.

## 1 Appuyez sur la touche MENU.

Le menu principal apparaît sur l'écran.

## 2 Sélectionnez "Réglage" avec la touche curseur ▲ ou ▼, et appuyez sur ► ou sur la touche ENTER.

Le sous menu "Réglage 1" (mode vidéo) ou "Réglage 2" apparaît sur l'écran.
En mode vidéo : Sélectionnez le réglage 2 avec la touche ▲ ou ▼ et appuyez sur la touche ENTER.
Le sous menu "Réglage 2" apparaît sur l'écran.

**Sous menu vidéo**

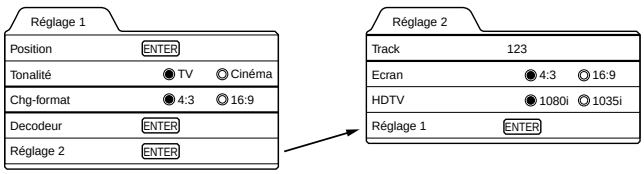


Décodeur n'est affiché que lorsqu'un signal pour la prise AV/IN est entré.

**Sous menu PC**

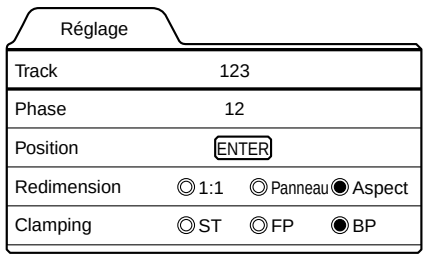


## 3 Sélectionnez "Track" ou "Phase" avec la touche curseur ▲ ou ▼.

**"Phase" n'apparaît que sur le sous menu PC.*

## 4 Ajustez l'alignement ou la phase avec le curseur ◄ ou ►.

Ajustez l'alignement et la phase pour l'image en cours de projection. Pour ajuster la phase, vérifiez d'abord que l'alignement est correct.
**Pour ajuster plusieurs éléments, répétez les étapes 3 et 4.*

| Élément d'ajustement | Touche | Contenu de l'ajustement |
|---|---|---|
| Track (Alignement) | ◄ ou ► | L'image est compressée latéralement (de droite à gauche) ou étendue latéralement (de gauche à droite). (–128 ↔ +127) |
| Phase | ◄ ou ► | Réglez sur une position où le texte apparaît clairement. (mode menu PC uniquement) (0 ↔ 31) |

## 5 Appuyez sur la touche ESCAPE pour revenir au menu précédent ou appuyez sur la touche MENU pour sortir du mode menu.

**Remarque**

- Une image sombre peut être dûe à un réglage insuffisant de la luminosité et du contraste. Avant de régler la phase d'ajustement, assurez-vous que la luminosité et le contraste sont correctement réglés. Pour les ajuster, référez-vous à "Ajustement de la qualité de l'image" en page 47.

# Ajustement de la qualité de l'image

Dans le sous menu "Qlt image", il est possible d'effectuer les réglage de luminosité, du contraste, de netteté, etc. pour obtenir la qualité d'image désirée. Remarquez que les éléments à ajuster diffèrent entre le mode vidéo et le mode PC.

## 1 Appuyez sur la touche MENU.

Le menu principal apparaît sur l'écran.

## 2 Sélectionnez "Qlt image" avec la touche curseur ▲ ou ▼, et appuyez sur ► ou sur la touche ENTER.

Le sous menu "Qlt image" apparaît sur l'écran.

**Sous menu vidéo**

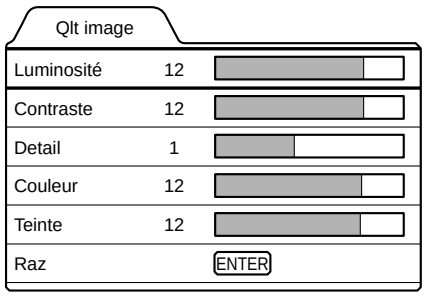


**Sous menu PC**

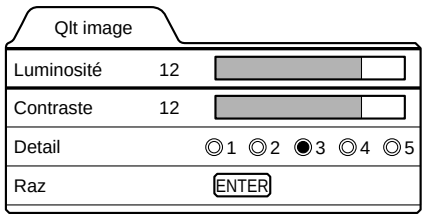


## 3 Sélectionnez l'élément à ajuster avec la touche curseur ▲ ou ▼.

**"Couleur" et "Teinte" n'apparaissent que dans le sous menu vidéo.*

## 4 Effectuez les ajustements avec le curseur ◄ ou ►.

**Pour ajuster plusieurs éléments, répétez les étapes 3 et 4.*

| Élément d'ajustement | Touche | Contenu de l'ajustement |
|---|---|---|
| Luminosité | ◄ ou ► | Devient plus sombre/brillant. (–30 ↔ 0* ↔ +30) |
| Contraste | ◄ ou ► | Devient plus bas/plus haut. (–30 ↔ 0* ↔ +30) |
| Detail | ◄ ou ► | Devient plus doux/net.<br>• mode menu vidéo: (–5 ↔ 0* ↔ +5)<br>• mode menu PC: (1 ↔ 3* ↔ 5)<br>**Remarque**<br>• En mode menu PC, si la fonction de recadrage du sous menu PC est réglée sur "1:1", la qualité de l'image ne changera pas, même si la valeur est modifiée. |
| Couleur | ◄ ou ► | Devient plus doux/profond. (–30 ↔ 0* ↔ +30)<br>(Mode de menu vidéo uniquement) |
| Teinte | ◄ ou ► | Devient plus rouge/vert. (–30 ↔ 0* ↔ +30)<br>(Mode de menu vidéo uniquement) |
| Raz | ENTER | Réinitialise les éléments du dessus aux valeurs en sortie d'usine. La manière de procéder se trouve plus bas (page suivante). |

** : Valeur en sortie d'usine*

## ■ Pour effectuer une réinitialisation

- Dans le sous menu "Qlt image", séléctionnez "Raz" avec la touche curseur ▲ ou ▼, et appuyez sur la touche ENTER. Le sous menu "Raz" apparaît alors à l'écran.
- Appuyez sur la touche curseur ◄ pour sélectionner "Oui" et appuyez sur la touche ENTER.
- Tous les éléments du sous menu "Qlt image" sont réinitialisés aux valeurs réglées en sortie d'usine et le menu revient au menu pécédent.
  Pour sortir du sous menu "Raz" sans effectuer de réinitialisation, séléctionnez "Non" avec la touche curseur ► et appuyez sur la touche ENTER.

(Suite en page suivante)

FRANÇAIS

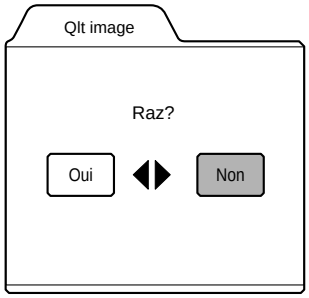


**5 Appuyez sur la touche ESCAPE pour revenir au menu précédant ou appuyez sur la touche MENU pour sortir du mode menu.**

**Mémo**

Pour certains ajustements la barre de niveau se modifie en fonction de la valeur de réglage. (La valeur de réglage est également affichée à gauche de la barre de niveau.)

## *Réglage de la température de couleur*

**1 Appuyez sue la touche MENU**

Le menu principal apparaît sur l'écran.

**2 Sélectionnez "Temp. couleur" avec la touche curseur ▲ ou ▼ et appuyez sur la touche ► ou ENTER.**

Le sous menu "Temp. couleur" apparaît sur l'écran.

**3 Sélectionnez "Temp. couleur" avec la touche curseur ▲ ou ▼.**

**4 Réglez la température de couleur avec la touche curseur ▲ ou ▼.**

Basse : La température de couleur diminue (l'image est plus rouge).
Normal : La température de couleur est moyenne (réglage d'usine).
Haute : La température de couleur augmente (l'image est plus bleue).

**5 Sélectionnez "Gain-R", "Gain-V" ou "Gain-B" avec la touche curseur ▲ ou ▼.**

**6 Effectuez un réglage fin de la couleur de température avec touche curseur ◄ ou ►.**

Pour régler plusieurs items, répétez les étapes 5 et 6.

| Élément d'ajustement | Touche | Contenu de l'ajustement |
|---|---|---|
| Gain-R | ◄ ou ► | Ajuste le niveau de rouge (0 à 255) |
| Gain-G | ◄ ou ► | Ajuste le niveau de vert (0 à 255) |
| Gain-B | ◄ ou ► | Ajuste le niveau de bleu (0 à 255) |

### ■ Pour une réinitialisation générale

- Dans le sous menu de température de couleur, sélection "Réinit" avec touche curseur ▲ ou ▼ appuyez sur la touche ENTER. Le sous menu "Réinit." apparaît sur l'écran.
- Tous les items du sous menu de couleur de température sont réinitialisés aux valeurs d'usine et le menu revient au menu précédent.
- Pour sortir du sous menu "Réinit." sans rien effectuer, sélectionner "Non" avec la touche curseur ► et appuyez sur la touche ENTER.

**7 Appuyez sur la touche ESCAPE pour revenir au menu précédent ou appuyez sur la touche MENU pour sortir du mode menu.**

# Ajustement de la position du menu / écran vidéo

Les positions de l'écran vidéo et du menu sur l'écran vidéo peuvent être ajustées. Vous pouvez effectuer un réglage fin de la position de l'écran vidéo. Le menu se déplace beaucoup sur l'écran vidéo.

## 1 Appuyez sur la touche MENU.

Le menu principal apparaît sur l'écran.

## 2 Séléctionnez "Réglage" avec la touche curseur ▲ ou ▼, et appuyez sur ► ou sur la touche ENTER.

Le sous menu "Réglage 1" ou "Réglage" apparaît à l'écran.

**Sous menu vidéo ("Réglage 1" sous menu)**

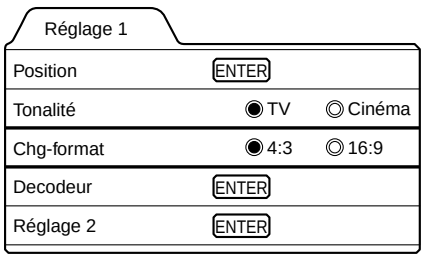


Décodeur n'est affiché que lorsqu'un signal pour la prise Video IN est entré.

**Sous menu PC ("Réglage" sous menu)**

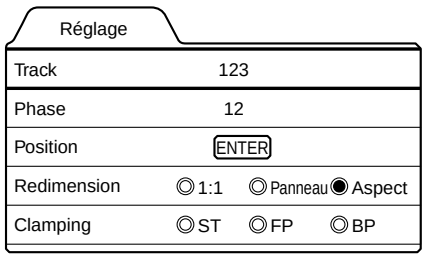


## 3 Séléctionnez "Position" avec la touche curseur ▲ ou ▼, et appuyez sur la touche ENTER.

Le sous menu "Position" apparaît à l'écran.

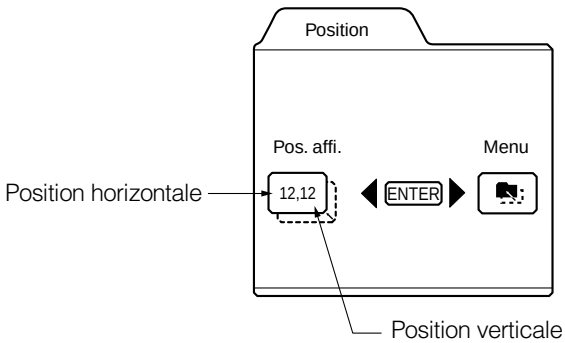


## 4 Appuyez sur la touche ENTER pour sélectionner "Pos.affi." ou "Menu".

Pos.affi. (Position affichage): La position de l'écran vidéo (position d'affichage) peut être ajustée.
Menu: La position menu peut être ajustée.

## 5 Appuyez sur la touche curseur ▲, ▼, ◄, ou ► pour déplacer l'écran vidéo (affichage) ou le menu.

**Répétez 4 ou 5 mouvements de positions d'écran vidéo (affichage) et de menu.*

| Élément d'ajustement | Touche | Contenu de l'ajustement |
|---|---|---|
| Pos.affi. - H | ◄ ou ► | L'écran vidéo se déplace vers la gauche ou la droite. (–30 ↔ +30) |
| Pos.affi. - V | ▲ ou ▼ | L'écran vidéo se déplace vers le haut ou le bas. (–30 ↔ +30) |
| Menu - H | ◄ ou ► | Le menu se déplace vers la gauche ou la droite. (gauhe, centre*, droite) |
| Menu - V | ▲ ou ▼ | Le menu se déplace vers le haut ou le bas. (Haut, centre*, bas) |

** : Valeur en sortie d'usine*

## 6 Appuyez sur la touche ESCAPE pour revenir au menu précédent ou appuyez sur la touche MENU pour sortir du mode menu.

FRANÇAIS

# Changement de la tonalité de l'image / format d'image (mode menu vidéo uniquement)

La tonalité de l'image (TV ou Cinéma) et le format de l'image (4:3 ou 16:9) peuvent être sélectionnés avec le mode menu vidéo.

**1 Appuyez sur la touche MENU.**

Le menu principal apparaît à l'écran.

**2 Sélectionnez "Réglage" avec la touche curseur ▲ ou ▼, et appuyez sur ► ou sur la touche ENTER.**

Le sous menu "Réglage 1" apparaît à l'écran.

**Sous menu vidéo**

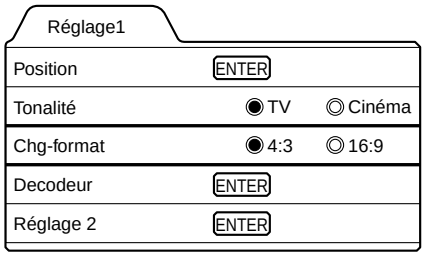


Décodeur n'est affiché que lorsqu'un signal pour la prise Video IN est entré.

**3 Sélectionnez "Tonalité" ou "Chg-format" avec la touche curseur ▲ ou ▼.**

**4 Ajustez la tonalité de l'image ou son format avec le curseur ◄ ou ►.**

**Pour ajuster plusieurs éléments, répétez les étapes 3 et 4.*

| Élément d'ajustement | Touche | Contenu de l'ajustement |
|---|---|---|
| Tonalité | ◄ ou ► | La tonalité de l'image projetée sur l'écran peut être modifiée.<br>TV* : Recommandé pour la projection de programmes vidéo.<br>Cinéma : Recommandé pour la projection de programmes de cinéma. |
| Chg-format (Changement d'aspect) | ◄ ou ► | Spécifie le rapport verticale sur horizontale (4:3 ou 16:9) de l'image vidéo projetée.<br>"4:3*" : Le format de l'image projetée devient 4:3. Le mettre sur 4:3 pour les vidéo en NTSC, NTSC4.43, PAL, SECAM.<br>"16:9" : Le format de l'image devient 16:9. Le mettre sur 16:9 pour les appareils Hi-Vision (W-VHS VCR, etc.). |

** : Valeur de réglage en sortie d'usine*

**5 Appuyez sur la touche ESCAPE pour revenir au mode précédent ou sur la touche MENU pour sortir du mode menu.**

# Changement du format d'image - fonction de Redimension (mode menu PC uniquement)

L'image projetée peut être sélectionnée avec la fonction de recadrage qui n'est disponible que dans le mode menu PC. Vous pouvez choisir le format d'image vidéo projeté suivant ce qui suit: (le réglage en sortie d'usine est "Aspect".)

**"1:1":** L'image est affichée de façon identique à sa résolution d'entrée. L'image projetée n'est pas agrandie, même si son nombre de pixels (résolution) est plus petit que celui de l'élément D-ILA du projecteur (1365 pixels x 1024 pixels).

**Redimension: 1:1**

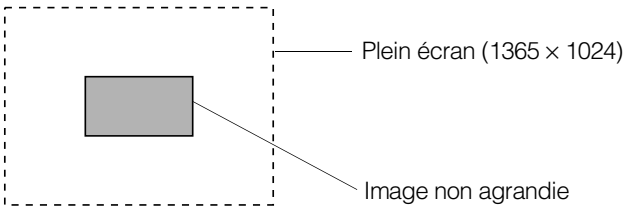


**Panneau:** L'image projetée est virtuellement agrandie en plein écran (1365 pixels × 1024 pixels). Le format horizontal et vertical diffère en fonction de l'image originale et l'image sera déformée.

**Redimension: Panneau**

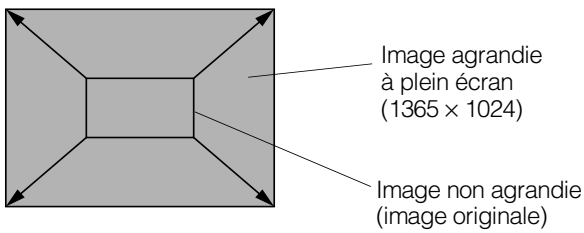


**Aspect:** Tout en maintenant le format original, l'image vidéo projetée est virtuellement agrandie jusqu'à ce que le côté horizontal ou vertical soit au format plein (1365 pixels × 1024 pixels).

**Redimension: Aspect**

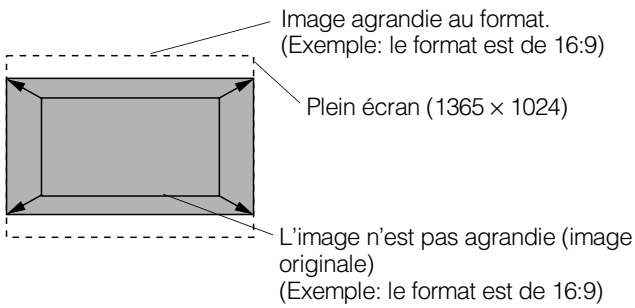


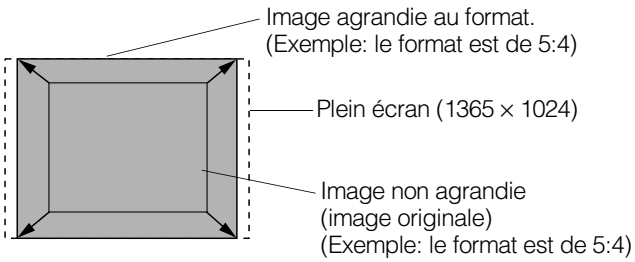


**1 Appuyez sur la touche MENU.**

Le menu principal apparaît à l'écran.

**2 Sélectionnez "Réglage" avec la touche curseur▲ ou ▼, et appuyez sur ► ou sur la touche ENTER.**

Le sous menu "Réglage" apparaît à l'écran.

**Sous menu PC**

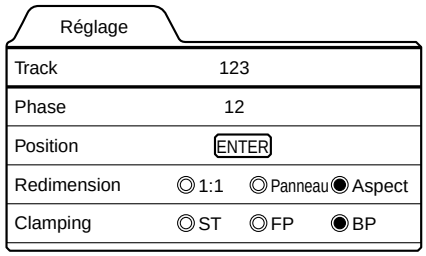


**3 Sélectionnez "Redimension" avec la touche curseur ▲ ou ▼.**

**4 Choisir "1:1", "Panneau", ou "Aspect" avec la touche curseur ◄ ou ►.**

**5 Appuyez sur la touche ESCAPE pour revenir au mode précédent ou sur la touche MENU pour sortir du mode menu.**

# Changement de la position de l'attache d'impulsion (mode menu PC uniquement)

Lorsque l'image est trop sombre ou claire, ou lorsque l'image est instable, le fait de basculer la position peut améliorer la qualité de l'image. Normalement réglé sur "BP".

**1 Appuyez sue la touche MENU**

Le menu principal apparaît sur l'écran.

**2 Sélectionnez "Réglage" avec la touche curseur▲ ou ▼et appuyez sur la touche ► ou ENTER.**

Le sous menu "Réglage" apparaît sur l'écran.

**3 Sélectionnez "Clamping" avec la touche curseur ▲ ou ▼.**

**4 Choisir "ST", "FP" ou "BP" avec la touche curseur ◄ ou ►.**

**5 Appuyez sur la touche ESCAPE pour revenir au menu précédent ou appuyez sur la touche MENU pour sortir du mode menu.**

ST :Sync Tip FP :Front Porch BP :Back Porch

FRANÇAIS

# Réglage et ajustement d'autres fonctions (OPTIONS)

Différentes fonctions sont disponibles comme le montre les sous menus "Options 1" et "Options 2".
Il est possible de régler ou ajuster chaque fonction, suivant le besoin.

## 1 Appuyez sur la touche MENU.

Le menu principal apparaît à l'écran.

## 2 Sélectionnez "Options" avec la touche curseur ▲ ou ▼, et appuyez sur ► ou sur la touche ENTER.

Le sous menu "Options 1" apparaît à l'écran.

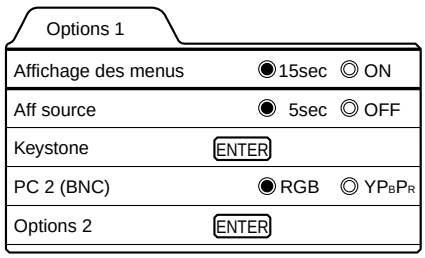


## 3 Sélectionnez l'élément à ajuster avec la touche curseur ▲ ou ▼.

## 4 Effectuez l'ajustement avec le curseur ◄ ou ►.

- Pendant que l'élément distorsion est séléctionné, appuyez sur la touche ENTER pour afficher le sous menu "Keystone".
- Pour entrer dans le sous menu "Options 2", séléctionnez "Options 2" avec la touche curseur ▲ ou ▼, et appuyez sur la touche ENTER.
- Pour passer au sous menu "Options 1" à partir du sous menu "Options 2", sélectionnez "Options 1" avec la touche curseur ▲ ou ▼ et appuyez sur la touche ENTER.

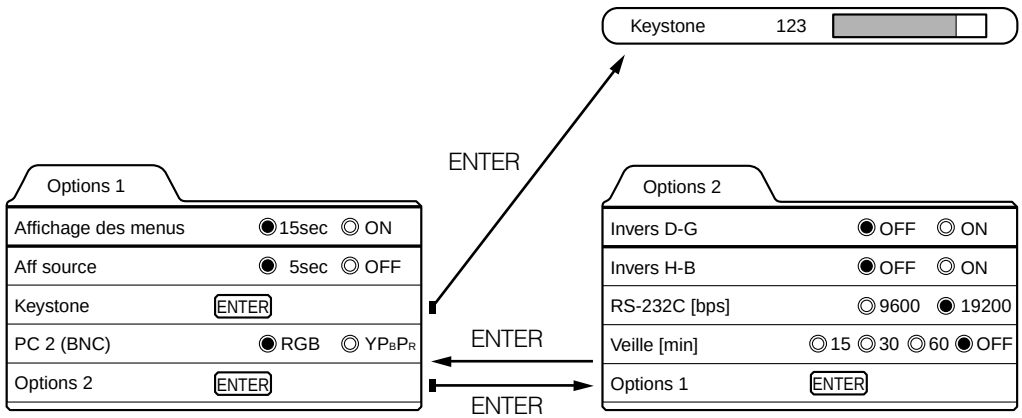


**Pour ajuster plusieurs éléments, répétez les étapes 3 et 4.*
**Pour réinitialiser la distorsion (distorsion trapézoïdale de l'image) à son réglage en sortie d'usine, appuyez sur la touche PRESET lorsque le sous menu "Keystone" apparaît à l'écran.*

| Élément d'ajustement | Touche | Contenu de l'ajustement |
|---|---|---|
| Affichage des menus | ◄ ou ► | Réglez pour avoir un effacement automatique du menu ou non.<br>15sec* : Efface automatiquement le menu au bout de 15 secondes.<br>ON : N'efface pas automatiquement le menu. |
| Aff source | ◄ ou ► | Réglage pour afficher l'affichage de ligne (Y/C, VIDEO, PC1, ou PC2) en haut à droite de l'écran ou non lorsque la touche VIDEO ou PC est actionnée.<br>5sec* : Affiche l'affichage ligne pendant environ 5 secondes.<br>OFF : N'affiche pas l'affichage ligne. |
| Keystone | ENTER | Appuyez sur la touche ENTER pour entrer dans le sous menu de la distorsion.<br>Dans le sous menu de la distorsion, appuyez sur ◄ ou ► pour corriger la distorsion trapézoïdale de l'image projetée. (–80 ↔ 0* ↔ +128)<br>pour réinitialiser la distorsion (distorsion trapézoïdale de l'image projetée) à sa valeur en sortie d'usine (0), appuyez sur la touche PRESET lorsque le sous menu "Keystone" apparaît à l'écran.<br>Pour sortir du sous menu de la distorsion, appuyez sur la touche ESCAPE. |
| PC2 (BNC) | ◄ ou ► | Règle la source du signal d'entrée suivant l'appareil raccordé aux prises PC2.<br>Toutefois, l'entrée ne va pas respecter le RGB du réglage du signal PC.<br>RGB* : Pour un appareil avec des signaux analogiques RGB, V, H/Cs<br>$YP_BP_R$ : Pour un appareil avec des sigaux de composante (Y, B-Y, R-Y) ou un format DTV (Y, $P_B$, $P_R$) |
| Invers D-G | ◄ ou ► | Inverse les images droites-gauches.<br>OFF* : Pour la méthode avant.<br>ON : Pour l'accrocher au plafond. |
| Invers H-B | ◄ ou ► | Inverse une image retournée.<br>OFF* : Pour un réglage normal.<br>ON : Pour l'accrocher au plafond, à l'envers. |
| RS-232C [bps] | ◄ ou ► | Régler la vitesse de transmission en bauds.<br>9600 : 9600 bps<br>19200* : 19200 bps |
| Veille [min] | ◄ ou ► | Règle la durée de la minuterie amenant automatiquement le projecteur en mode d'attente. Vous pouvez sélectionner une des minuteries suivantes: 15, 30, 60 et 0 (OFF*) minutes. |

** Valeur en sortie d'usine*

## 5 Appuyez sur la touche ESCAPE pour revenir au mode précédent ou sur la touche MENU pour sortir du mode menu.

**Remarque**

- Référez-vous à "Suppression de la distorsion trapézoïdale de l'image" à la page 34 pour plus de détails sur le réglage de la distorsion.

**PRECAUTIONS**

- Réglez correctement "PC2 (BNC)" en fonction de l'appareil raccordé aux prises PC2. Toutefois, lorsque le signal PC est entré, l'entrée RGB est utilisée quel que soit le réglage ($YP_BP_R$) effectué.

FRANÇAIS

# Pour obtenir des informations

Il est possible d'obtenir des informations sur le signal entré, le nombre d'heures d'utilisation de la lampe, etc.

## 1 Appuyez sur la touche MENU.

Le menu principal apparaît à l'écran.

## 2 Sélectionnez "Informations" avec la touche curseur ▲ ou ▼.

"Informations" est affichée sur le menu principal.
**Aucun sous menu ne peut être séléctionné.*

**Menu principal vidéo**

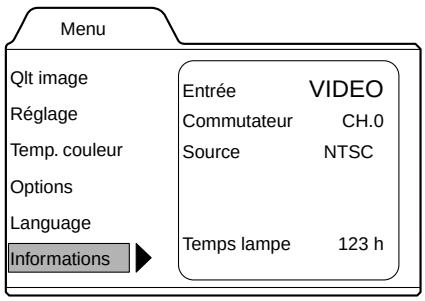


**Menu principal PC**

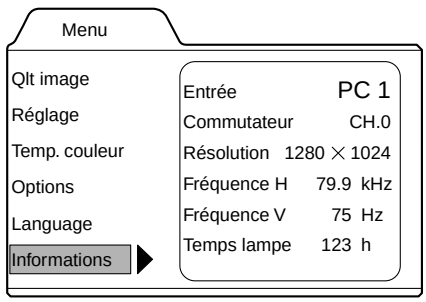


| | |
|---|---|
| Entrée: | Affiche le nom de la prise séléctionnée avec la touche VIDEO ou PC. (Y/C ou VIDEO, ou PC1 ou PC2) |
| Commutateur: | Cet affichage n'est pour le moment sans signification. Réservé pour une future utilisation. ("CH.0" est généralement affiché pour indiquer qu'il n'est pas utilisé.) |
| Source: | Montre le signal vidéo du type d'image projetée. (mode de menu vidéo) |
| Résolution: | Affiche la résolution du signal vidéo reçu. (mode menu PC)<br>Il peut ne pas être affiché correctement avec certains signaux entrés. |
| Fréquence H: | Affiche la féquence horizontale du signal vidéo reçu. (mode menu PC) |
| Fréquence V: | Affiche la féquence verticale du signal vidéo reçu. (mode menu PC) |
| Temps lampe: | Durée d'utilisation de la lampe de projection. |

## 3 Appuyez sur la touche MENU pour sortir du mode menu.

# Remplacement du fusible

Un fusible est utilisé pour protéger la source d'alimentation du projecteur. Si le fusible saute, le remplacer. Lorsque l'appareil est mis sous tension mais qu'aucun courant n'est fourni au projecteur, vérifier le fusible. S'il y a quelque chose que vous ne comprenez pas, contactez votre revendeur ou consultez un centre de service.

**PRECAUTION**

- Lors du remplacement du fusible, utilisez un fusible de même ampérage et type (15A 250V). Dans le cas contraire, un feu pourrait se produire. et/ou le projecteur pourrait être endommagé.

**1 Coupez l'alimentation et déconnectez le cordon d'alimentation du projecteur et de la prise murale.**

En mode d'attente, le témoin STAND BY clignote, mettre le sélecteur d'alimentation MAIN POWER sur la position OFF [O].

**2 Desserrez le porte fusible pour le déposer.**

Utilisez un tournevis cruciforme pour desserrer le porte fusible.

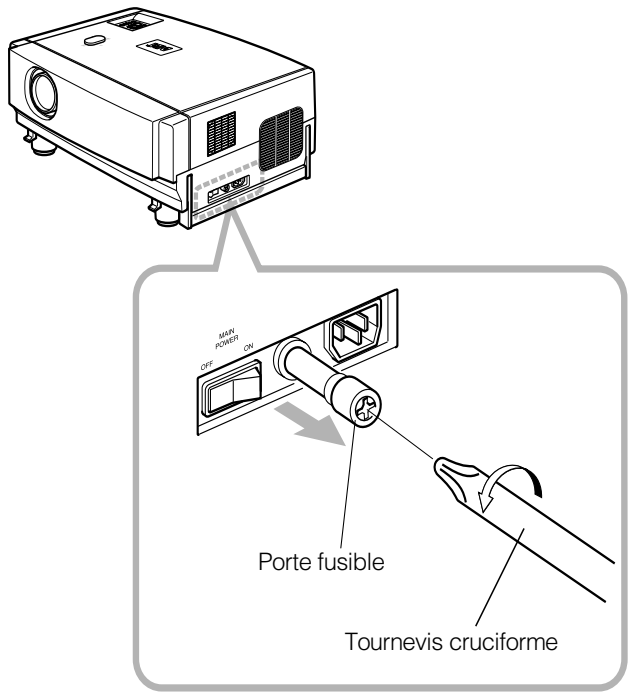


**3 Déposez le fusible du porte fusible.**

**4 Mettre un fusible neuf (non fourni) en place dans le porte fusible.**

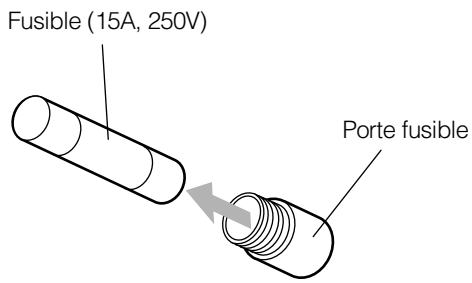


**5 Réinstallez le porte fusible dans le projecteur.**

Utilisez un tournevis cruciforme pour reposer le porte fusible.

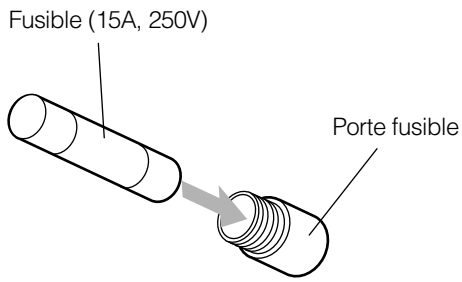


FRANÇAIS

# Remplacement de la lampe de projection

**La lampe de projection a une durée de vie d'environ 1000 heures.**
Lorsque la lampe de projection est proche de la fin de sa durée de vie, la dégration est rapide.
L'indicateur LAMP et le message sur l'écran vous avertit du remplacement de la lampe, comme suit:

Totalisateur d'heures d'utilisation de la lampe de projection

**900 heures**

- L'indicateur LAMP s'allume sur le projecteur.
- Sur l'écran, "Remplacement de la lampe" apparaît en rouge. Pour annuler ce message, appuyez sur la touche ESCAPE.
- Péparez une nouvelle lampe ou remplacez la lampe un peu plus tôt.

** A chaque mise sous tension du projecteur, le message apparaît.*

**1000 heures**

- Le témoin LAMP clignote sur le projecteur.
- A l'écran, "Avertissement Remplacement de la lampe" apparaît en rouge et le mot "Avertissement" clignote. Remplacez la lampe de projection. Pour annuler ce message, appuyez sur la touche ESCAPE. Toutefois, le même message va apparaître chaque heure.

** Seules les touches OPERATE pour arrêter le projecteur et ESCAPE fonctionnent.*
** Une fois le projecteur arrêté, ne pas le remettre sous tension à moins que la lampe n'ait été remplacée par une neuve.*

**1010 heures**

- Le projecteur est arrêté de force.

** Le projecteur ne peut être remis en route à moins que la lampe n'ait été remplacée par une neuve.*

**Achetez une nouvelle lampe de projection (Pièce n° : BHL5003-SU) chez le revendeur autorisé vous ayant vendu l'appareil ou consulter un centre de service.**

**PRECAUTIONS**

- Si le projecteur a été positionné dans un endroit réduit, non prévu pour un bon travail, et si vous effectuez le remplacement là, cela peut être la cause d'une blessure. Déplacez le projecteur dans un endroit suffisament ouvert pour travailler puis remplacez la lampe de projection.
- Utiliser une lampe d'origine. Si un autre type de lampe était employé, cela pourrait être la cause d'une blessure. Ne jamais, non plus, utiliser une ancienne lampe de projection. Ceci pourrait être la cause de dégradations des performances ou d'une explosion avec possibilité de mauvais fonctionnement ou de blessure du fait de pièces cassées.
- Ne pas remplacer la lampe de projection immédiatement après son utilisation. La température de la lampe étant encore élévée et ainsi causer une brûlure. Laisser passer une heure ou plus pour le refroidissement.
- Avant d'effectuer le travail de remplacement de la lampe, couper le commutateur MAIN POWER et déconnecter le cordon d'alimentation de la prise secteur. Le fait de remplacer la lampe avec le cordon toujours branché pourrait être la cause d'une blessure ou d'une électrocution.
- La lampe utilisée dans ce projecteur est une lampe haute pression au mercure. Faire attention lorsque vous allez jeter cette lampe. Pour tout élément qui ne vous paraît pas clair, consultez votre revendeur.

## ■ Assurez-vous que le cordon d'alimentation est débrancheé

### 1 Déposez le couvercle de l'orifice de remplacement de l'ensemble de la source de lumière en desserrant les vis.

Utilisez un tournevis à bout plat pour desserrer les vis.

**Remarque**

- Les vis sont faites pour ne pas se défaire du couvercle.

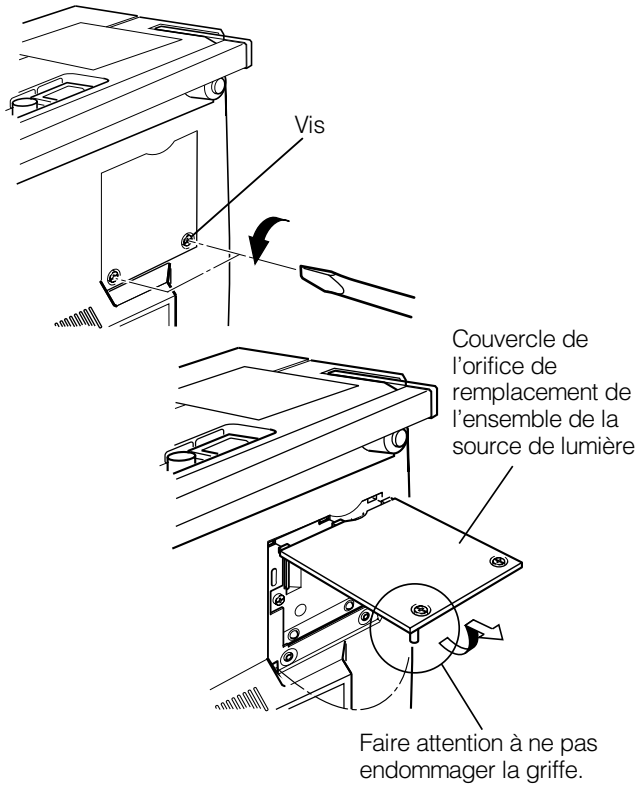


### 2 Desserrez les vis, soulevez la poignée et sortir l'ensemble de la source de lumière.

Utilisez un tournevis à bout plat pour desserrer les deux vis.

**Remarque**

- Les vis sont faites pour ne pas se défaire de l'ensemble de la source de lumière.

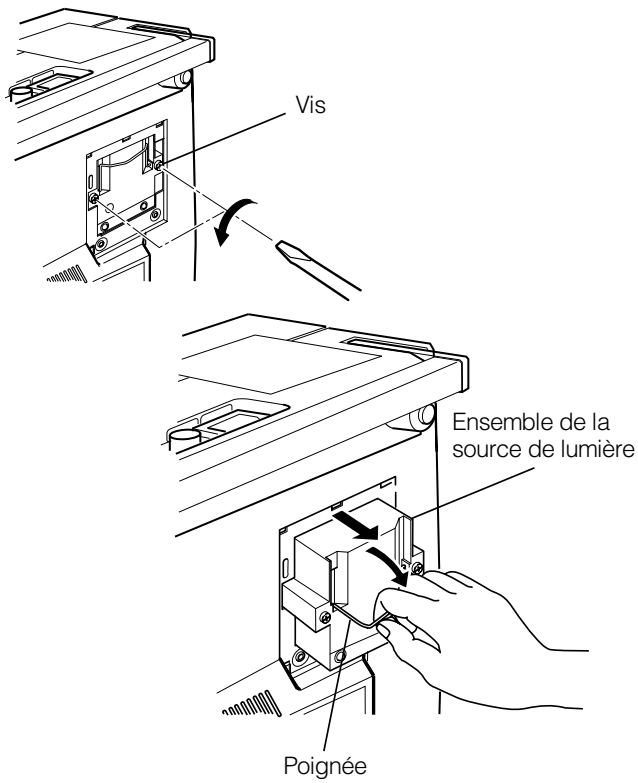


(Suite page suivante)

FRANÇAIS

## 3 Bien insérez le nouvel ensemble de la source de lumière à fond et serrez les vis.

Utilisez un tournevis à bout plat pour serrer les vis.

**PRECAUTION**

- Ne pas toucher directement avec les mains le verre de la lampe et ne pas le salir non plus. Si le verre de lampe était touché avec des mains nues, l'huile et autres substances sur votre main pourrait coller à la lampe, empêchant la lampe de fonctionner comme prévu et, de ce fait, raccourcissant sa durée de vie, faisant un écran noir, etc. Pour manipuler la lampe neuve, toujours la tenir dans un morceau de plastique. Ne jamais toucher la pièce métallique ou la surface en verre.

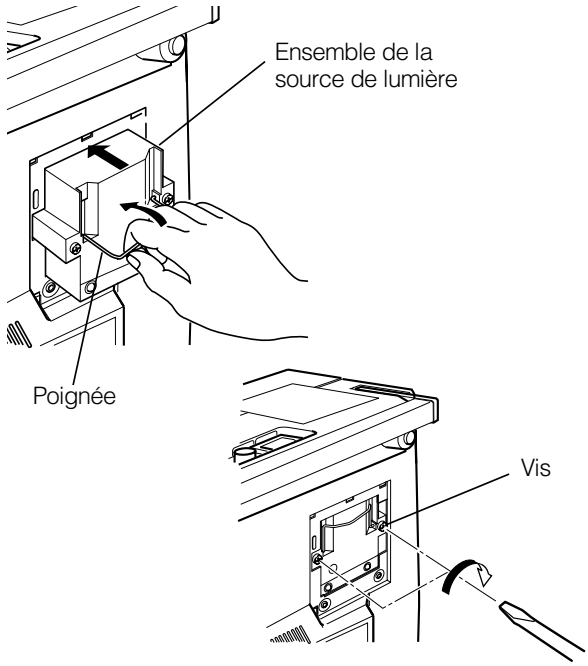


## 4 Reposez le couvercle de l'orifice de remplacement de l'ensemble de la source de lumière et serrez les vis.

Utilisez un tournevis à bout plat pour serrer les deux vis.

**PRECAUTION**

- Installez et fermez le couvercle de l'orifice de remplacement de l'ensemble de la source de lumière avec soin. Dans le cas contraire, un sélecteur de sécurité empêchera le projecteur de fonctionner.
- Si la griffe sur le couvercle de l'orifice de remplacement de l'ensemble de la source de lumière est endommagé, le projecteur peut ne pas fonctionner. Remplacer alors le couvercle.

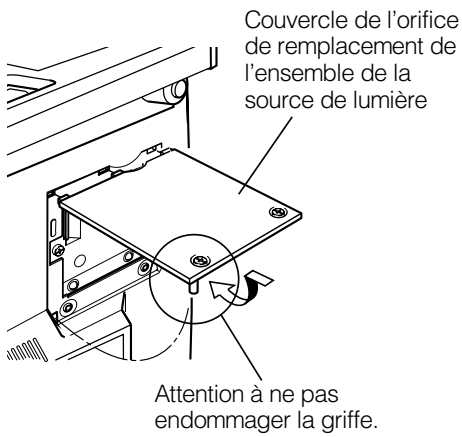


## 5 Réinitialisez le compteur de durée d'utilisation de l'ampoule.

Effectuez "Remise à zéro de la durée d'utilisation de la lampe" à la page 59.

## ■ Remise à zéro de la durée d'utilisation de la lampe

Après avoir remplacé la lampe de projection, remettre le compteur de la durée d'utilisation de la lampe, dans le projecteur, sur zéro (0). Après la remise à zéro, un nouveau comptage va s'effectuer.

## ■ Touches du projecteur

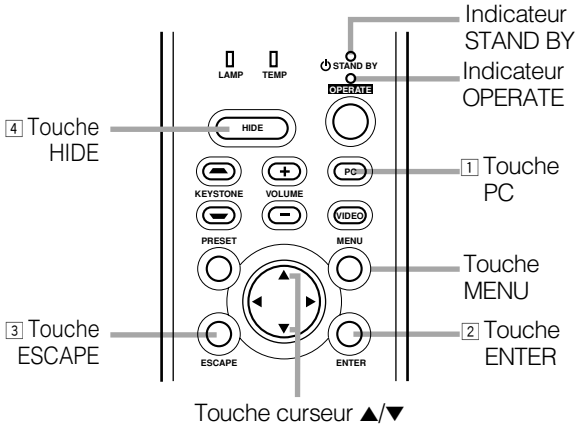


### 1 Mettre le commutateur MAIN POWER en mode d'attente.

Pendant le mode d'attente, l'indicateur STAND BY sur le projecteur s'allume.

### 2 Appuyez sur les touches suivantes du projecteur, en séquence.

1. **Appuyez de façon brève sur la touche PC.**
2. **Appuyez de façon brève sur la touche ENTER.**
3. **Appuyez de façon brève sur la touche ESCAPE.**
4. **Appuyez sur la touche HIDE pendant deux secondes ou plus.**

** Pendant cette séquence, les témoins STAND BY et OPERATE clignotent alternativement pendant 3 secondes. Après avoir terminé la séquence, l'indicateur STAND BY reste allumé.*
** Les touches doivent être actionnées dans les 2 secondes suivant l'action sur la touche précédente.*
** En cas d'erreur de frappe sur les touches, revenir au début de la séquence.*
** Pour vérifier la durée de la lampe avec le menu, appuyez sur la touche MENU et séléctionnez "Informations" avec la touche curseur ▲ ou ▼. La durée d'utilisation de la lampe est indiquée avec l'élément "Temps lampe".*

**Menu principal vidéo**

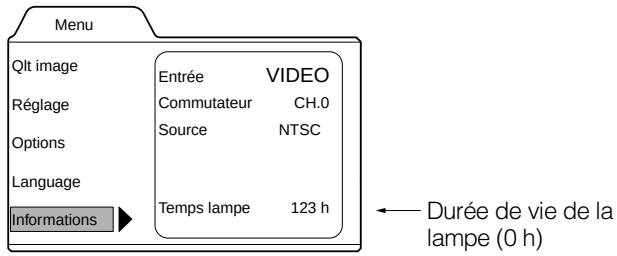


**Menu principal PC**

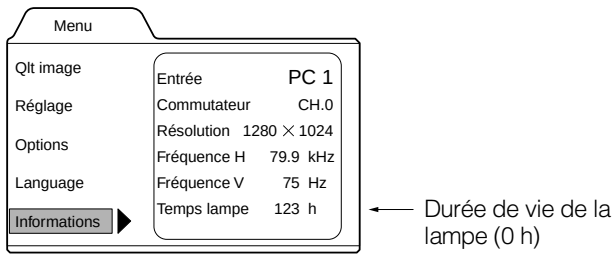


**PRECAUTION**

- Ne remettre la durée d'utilisation de la lampe sur zéro qu'une fois une lampe neuve mis en place. Ne jamais effectuer cette remise à zéro pendant le fonctionnement normale de la lampe. Dans le cas contraire, le moment du remplacement de la lampe ne serait plus connu amenant une dégradation des performances ou l'explosion de la lampe.

FRANÇAIS

# Nettoyage et remplacement du filtre du couvercle

Nettoyer le filtre régulièrement. Si le filtre est très sale et qu'il ne peut plus être nettoyé, remplacez-le par un neuf. Sinon, de la poussière peut pénétrer à l'intérieur et apparaître sur l'écran, ne vous permettant plus de profiter pleinement de l'image vidéo. Si de la poussière devait pénétrer ou si un complément d'information était nécessaire pour le filtre, consultez le revendeur autorisé vous ayant vendu le projecter ou un centre de service proche.

## 1 Coupez le commutateur MAIN POWER.

Après que le projecteur se soit mis en attente avec l'indicateur STAND BY allumé, coupez le commutateur MAIN POWER et débranchez le cordon d'alimentation de la prise murale.

## 2 Déposez le couvercle du filtre.

Ouvrir le couvercle du filtre en tirant sur la poignée.

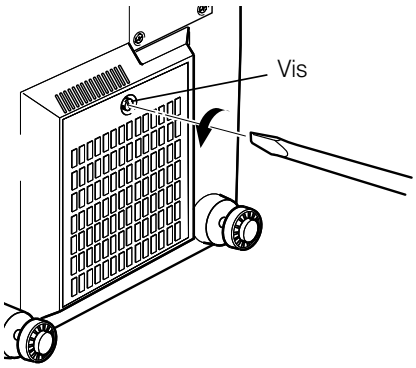


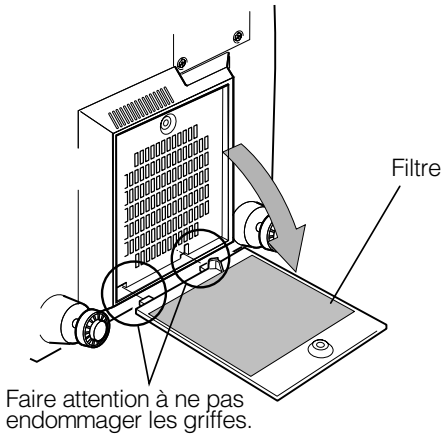


**Remarques**

- La vis est faite pour ne pas se défaire du filtre.
- Si le filtre est très sale, etc., le projecteur se met en état d'avertissement (les indicateurs OPERATE et STAND BY clignotent). De ce fait, nettoyez régulièrement le filtre. Pour une indication de l'avertissement, référez-vous en page 64.

## 3 Nettoyez le filtre du couvercle à filtre.

Nettoyez le filtre avec du détergent neutre, le laver dans l'eau puis le sécher à l'ombre.

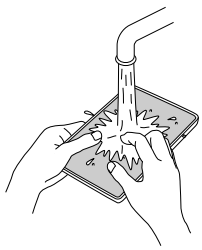

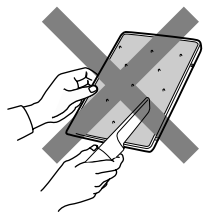

**PRECAUTIONS**

- Mettre des gants en caoutchouc lors de l'utilisation du détergent neutre.
- Après avoir lavé le filtre dans l'eau, assurez-vous bien qu'il est complètement sec avant de le remettre en place sinon un choc électrique ou un mauvais fonctionnement pourrait se produire.
- Ne pas nettoyer le filtre avec un aspirateur. Le filtre étant mou, il pourrait être aspiré ou endommagé.

## 4 Reposez le couvercle du filtre.

Serrez la vis avec un tournevis à bout plat.

**Remarques**

- Posez le filtre correctement. Sinon le projecteur ne fonctionne pas. (Il se met en état d'avertissement (Pour une indication sur l'avertissement, référez-vous à la page 63).)
- Si les excroissances du filtre (en particulier l'excroissance cachée derrière le bouton du couvercle de filtre) étaient endommagées, le projecteur pourrait ne pas fonctionner correctement. Remplacez alors le du filtre.

# Dépannage

Les solutions aux problèmes communs avec le projecteur sont décrites ici. Si aucune des solutions présentées ici ne pouvait résoudre le problème, débranchez le projecteur et consultez un revendeur autorisé ou un centre de service.

| Symptôme | Cause probable | Action corrective | Page |
|---|---|---|---|
| **Pas d'alimentation.** | • Le cordon d'alimentation est-il débranché ? | • Bien brancher le cordon d'alimentation (prise). | 30 |
| | • Le commutateur MAIN POWER est-il actif ? | • Activez le commutateur MAIN POWER. | 31 |
| | • Le fusible a-t-il sauté ? | • Arrêtez le sélecteur MAIN POWER et vérifiez le fusible.<br>S'il a sauté, remplacez-le. | 55 |
| | • Le couvercle de l'orifice de remplacement de l'ensemble de la source de lumière est-i bien fermé ? | • Arrêtez le sélecteur MAIN POWER, fermez le couvercle de l'orifice de remplacement de l'ensemble de la source de lumière correctement et mettez sous tension avec le sélecteur MAIN POWER. | 7, 31, 56 |
| | • Le filtre est-il correctement fermé? | • Coupez le commutateur MAIN POWER, refermez correctement le du filtre et réactivez le commutateur MAIN POWER. | 7, 31, 60 |
| | • La durée de vie de la lampe est-ellle atteinte ? (La lampe a-t-elle atteint 1000 heures de fonctionnement ?) | • Coupez le commutateur MAIN POWER, remplacez la lampe de projection et réactivez le commutateur MAIN POWER. Remettez à zéro le compteur après le remplacement de la lampe. | 31, 56, 59 |
| **Lumière non émise ou niveau d'éclairage faible.** | • Le capuchon d'objectif est-il enlevé ? | • Enlevez le capuchon d'objectif. | 30 |
| | • Est-ce que la lampe est proche de sa fin ? | • Vérifier la durée de fonctionnement de la lampe. S'il est proche de la fin, préparez une nouvelle lampe ou remplacez-la en avance. | 54, 56 |
| **L'appareil étant alimenté, le fonctionnement commence puis s'arrête après quelques minutes.** | • Les prises ou évents d'air sont-il bloqués ? | • Coupez le commutateur MAIN POWER enlevez tout objet qui bloque et réactivez le commutateur MAIN POWER. | 6, 7, 31 |
| **L'image vidéo n'apparaît pas ou il n'y a pas de son.** | • L'entrée correcte est-elle sélectionnée ? | • Séléctionnez l'entrée correcte avec les touches VIDEO et PC. | 9, 12, 13 |
| | • Les appareils sont-ils correctement raccordés ? | • Raccordez les appareils correctement. | 11, 22 |
| | • Les signaux arrivent-ils bien des appareils raccordés ? | • Réglez correctement les appareils raccordés. | – |
| | • Les signaux entrés (fréquence de balayage, etc.) sont-ils appropriés ? | • Vérifiez si les signaux sont appropriés (vitesse de balayage, etc.) et entrez le signal approprié. | 22, 23 |
| | • Le système de couleur correct est-il sélectionné ? | • Mettez le système de couleur sur AUTO ou sur le système de couleur correct. | 44 |
| | • La luminosité est-elle ajustée ? | • Ajustez la luminosité avec le menu. | 47 |
| | • Le volume est-il au minimum ? | • Ajustez le volume avec les touches VOLUME +/–. | 10, 13, 33 |
| | • L'audio et la vidéo sont-il coupés avec la touche HIDE ? | • Appuyez sur la touche HIDE pour réactiver la vidéo et l'audio. | 10, 13, 34 |
| **L'image vidéo est sombre.** | • La mise au point est-elle correcte ? | • Ajustez la mise au point avec la bague sur l'objectif. | 13, 33 |
| | • La distance est-elle trop ou pas assez grande ? | • Positionnez le projecteur à la distance correcte. | 18, 71, 72 |
| | • L'alignement et la phase sont-ils correctement ajustés ? | • Si un résultat correct n'est pas obtenu, appuyez sur la touche QUICK ALIGN. pour effectuer un alignement rapide, ajustez l'alignement et la phase avec le menu. | 13, 35, 46 |
| **L'image vidéo est anormalement sombre ou brillante.** | • La qualité de l'image (Luminosité, etc.) est-elle ajustée correctement ? | • Ajustez la qualité de l'image avec le menu. | 47 |
| **L'image vidéo se fige.** | • La touche FREEZE de la télécommande est-elle actionnée ? | • Appuyez sur la touche FREEZE pour arrêter cette action. | 13, 36 |
| **Une partie de l'image est agrandie.** | • La touche DIGITAL ZOOM + de la télécommande est-elle active ? | • Appuyez sur la touche PRESET pour revenir à l'écran vidéo original. | 13, 36 |

| Symptôme | Cause probable | Action corrective | Page |
|---|---|---|---|
| **La couleur est pauvre ou instable.** | • La qualité de l'image (densité de couleur, etc. est-elle ajustée correctement ? | • Ajustez la qualité de l'image avec le menu. | 47 |
| | • Le système de couleur correct est-il sélectionné ? | • Mettez le système de couleur sur AUTO ou sur le système de couleur correct. | 44 |
| | • Les signaux (fréquence de balayage, etc.) des appareils sont-ils corrects ? | • Vérifiez si le signal est correct (fréquence de balayage, etc.) et entrez le signal correct. | 22 |
| | • La prise d'entre PC2 est-elle utilisée ? | • Lorsque la prise d'entrée PC2 est utilisée, "PC 2(BNC)" doit être sélectionné avec le menu des options. Le régler correctement avec le signal entré. | 11, 52 |
| **Le bord supérieur de l'image est courbée ou déformé.** | • Alors que le signal de l'ordinateur est entré, n'est-ce pas un signal de synchronisation composite (Cs) ou sur le vert (G) qui est entré ? | • Entrez les signaux de synchronisation séparés pour les signaux de synchronisation horizontal (H) et vertical (V). | 11, 28 |
| | • Le signal venant du magnétoscope n'est-il pas parasité ou déformé ? | • Entrez des signaux avec peu de parasite ou de déformation.<br>Utilisez un TBC ou un appareil avec un TBC incorporé. | – |
| **L'image vidéo et le son disparaissent brusauement.** | • L'image et l'audio ne sont-il pas coupés avec la touche HIDE ? | • Restaurez la vidéo et l'audio en appuyant sur la touche HIDE. | 10, 13, 34 |
| **La télécommande ne fonctionne pas.** | • Les piles sont-elles correctement installées ? | • Faire correspondre les polarités des piles (+ à + et – à –). | 14 |
| | • Les piles sont-elles mortes ? | • Mettre des piles neuves. | 14 |
| | • Un obstacle se trouve-t-il entre la télécommande et le capteur ? | • Enlever tous les obstacles. | 20 |
| | • La distance est-elle trop grande? | • Utilisez la télécommande plus près. | 20 |
| | • Une des prise du câble est-elle déconnectée ? | • Bien insérer la prise lorsque la télécommande à fil est utilisée. | 20 |

** Cet appareil utilise un ordinateur. Un bruit externe peut être la cause du mauvais fonctionnement. Dans ce cas, coupez l'alimentation, débranchez la prise secteur murale. Rebranchez ensuite la prise et vérifiez le fonctionnement.*

## ■ Lorsqu'un avertissement est signalé avec les indicateurs clignotants:

Le type d'avertissement correspond à une combinaison d'éclairage des indicateurs du projecteur.
Pour ce qui est du type d'avertissement et de l'action à prendre, référez-vous à "Indication d'avertissement" à la page 63.

## ■ Entretien

- Saleté sur le coffret
  Elle doit être nettoyée avec un chiffon doux. Si le coffret est très sale, nettoyez-le avec un chiffon mouillé et avec un peu de détergent neutre. Essuyez-le ensuite avec un chiffon sec.
- Etant donné que le coffret peut se détériorer, être endommagé ou avoir la peinture qui s'écaille, notez ce qui suit:
  – Ne pas essuyer avec un chiffon rugueux.
  – Ne pas frotter trop fort.
  – Ne pas frotter avec du diluant ou du benzène.
  – Ne pas vaporiser avec des produits comme de l'insecticide.
  – Ne pas laisser de produit en caoutchouc ou vinyl en contact prolongé avec le coffret.
- Salissures sur l'objectif
  Elles doivent être nettoyées avec de l'air comprimé que l'on trouve dans le commerce ou du papier de nettoyage pour objectif (pour le nettoyage des objectifs d'appareil photo ou de caméra).
  Ne pas utiliser de liquide de nettoyage. Cela risque d'enlever le revêtement de surface.
  Ne pas frotter, griffer ou cogner l'objectif car sa surface s'endommage facilement.

# Indication d’avertissement

Si quelque chose d’anormal se produit avec le projecteur, le type d’avertissement est indiqué par une combinaison d’éclairage des indicateurs sur le panneau de commande, comme montré dans le tableau suivant. Le projecteur s’éteint automatiquement et fait tourner le ventilateur de refroidissement pendant environ 120 secondes.

**Tableau d’indication d’avertissement:**

| No. | Indicateur | | | | Contenu de l’avertissement |
|---|---|---|---|---|---|
| | LAMP | TEMP | STAND BY | OPERATE | |
| 1 | Clignote | | Clignote | | La lampe de projection ne s’allume et la projection ne se fait pas. |
| 2 | Clignote | | | Clignote | La lampe de projection s’est soudainement éteint pendant la projection. |
| 3 | Clignote | Clignote | | | Fonctionnement du circuit anormal. |
| 4 | | | Clignote | Clignote | Le filtre est déplacé. |
| 5 | | Clignote | | | La température interne est trop élévée. (Détecteur 1) |
| 6 | | Clignote | Clignote | | La température interne est trop élévée. (Détecteur 2) |
| 7 | Clignote | Clignote | Clignote | Clignote | Le ventilateur de refroidissement s’est arrêté (bloqué). |

** Pour une indication de l’éclairage de l’indicateur référez-vous page 56.*

## ■ Action à prendre en cas d’avertissement

### *Arrêt du projecteur:*

Après que le ventilateur de refroidissement se soit arrêté, effectuez ce qui suit.

No. 1 : Vérifiez que le couvercle de l’orifice de remplacement de l'ensemble de la source de lumière est correctement fixé puis appuyez sur la touche OPERATE pendant une seconde ou plus pour mettre le projecteur en marche pour un autre essai.

No. 2 : Vérifiez que le couvercle de l’orifice de remplacement de l'ensemble de la source de lumière est correctement fixé puis appuyez sur la touche OPERATE pendant une seconde ou plus pour mettre le projecteur en marche pour un autre essai.

No. 3 : Appuyez sur la touche OPERATE pendant une seconde ou plus pour allumer le projecteur.

Nos. 4-7 : Suivre les étapes suivantes.

1. Coupez le commutateur MAIN POWER et débranchez le cordon d’alimentation de la prise secteur.
2. Effectuez un action en fonction du numéro.
   - No. 4 : Mettre le filtre en place puis laissez le projecteur refroidir.
   - No. 5 : Vérifiez que rien n’obstrue les sorties et entrées d’air et attendre que la température tombe à l'intérieur.
   - No. 6 : Vérifiez que rien n’obstrue les sorties et entrées d’air et attendre que la température tombe à l'intérieur.
   - No. 7 : Laissez le projecteur refroidir.
3. Branchez à nouveau le projecteur, appuyez sur la touche OPERATE pendant une seconde ou plus pour allumer le projecteur pour un autre essai.

### *Nouvel essai:*

Branchez le cordon d’alimentation et faites fonctionner le projecteur.
Si le même avertissement se produit, après l’arrêt du ventilateur de refroidissement, coupez le commutateur MAIN POWER, débranchez le cordon d’alimentation et appelez le revendeur pour une réparation.

# Messages d’avertissement

Ce qui suit montre les messages d’avertissement pouvant être affichés sur l’écran. Lorsqu’un message d’avertissement est affiché, effectuez l’action corrective décrite ci-après.

| Message | Cause | Action corrective | Page |
|---|---|---|---|
| PC 1<br>Aucun signal d’image n’est entré. | • Aucun appareil n’est raccordé à la prise d’entrée.<br>• La prise est raccordée mais aucun signal ne sort de l’appareil raccordé.<br>* *Le nom du mode d’entrée séléctionné (prise d’entrée) apparaît sur la première ligne du message.* | • Raccordez un appreil à la prise séléctionnée.<br>• Faire fonctionner l’appareil raccordé et sortez un signal. | 9, 11, 24 ~ 29, 32 |
| PC 1<br>La fréquence du signal d’image est hors plage. | • La fréquence du signal vidéo entré est hors champ.<br>• Le nom du mode d’entrée séléctionné (prise d’entrée) apparaît sur la première ligne du message. | • Entrez des signaux vidéo dont la fréquence se trouvent dans les limites spécifiées pour le projecteur. | 22, 23, 66 |
| PC 1<br>Aucun signal d’image n’apparaît pour ce type. | • Bien que la fréquence du signal vidéo soit correcte, d’autres éléments, comme la résolution, sont hors spécifications.<br>• Le nom du mode d’entrée séléctionné (prise d’entrée) apparaît sur la première ligne du message. | • Entrez des signaux vidéo correspondants aux spécifications du projecteur. | 22, 23, 66 |
| FREEZE | • Lorsque la touche FREEZE est actionnée, ce message apparaît pendant quelques secondes.<br>• Lorsqu’une erreur de touche est commise pendant l’arrêt de l’image, ce message apparaît pendant quelques secondes pour signifier que l’image est figée. | • Pour annuler l’image figée, appuyez sur la touche FREEZE de la télécommande. | 13, 36 |
| ~~FREEZE~~ | • Lorsque la touche FREEZE est actionnée alors que les signaux vidéo ne peuvent pas être figés (UXGA, etc.) ce message apparaît pendant quelques secondes pour signifier que l’image ne peut pas être figée.<br>* *Pour effacer le message, appuyez sur la touche ESCAPE.* | • La fonction d’arrêt sur image ne fonctionne pas avec les signaux vidéo entrés.<br>Pour utiliser cette fonction, entrez des signaux vidéo pouvant être figés. | 13, 36 |

| Message | Cause | Action corrective | Page |
|---|---|---|---|
| D.ZOOM | • Lorsque la touche DIGITAL ZOOM est actionnée pour des signaux vidéo ne pouvant pas être zoomés (UXGA, etc.), ce message apparaît pendant quelques secondes pour signifier que l'image ne peut pas être zoomée numériquement .<br>* *Pour effacer le message, appuyez sur la touche ESCAPE.* | • La fonction de zoom numérique ne fonctionne pas pour les signaux vidéo entrés.<br>Pour utiliser cette fonction, utilisez des signaux vidéo pouvant être numériquement zoomés. | 12, 36 |
| Remplacement de la lampe<br>ESCAPE | • La durée de fonctionnement de la lampe du projecteur atteint 900 heures.<br>* *A chaque fois que le projecteur est allumé, le message apparaît sur l'écran.* | • Appuyez sur la touche ESCAPE pour effacer le message.<br>(Cet affichage peut être effacé avec la touche MENU ou d'autres touches.)<br>• Préparez une nouvelle lampe ou remplacez la lampe plus tôt. | 10, 12, 54 ,56 |
| Avertissement<br>Remplacement de la lampe<br>ESCAPE | • La durée de fonctionnement de la lampe de projection atteind 1000 heures.<br>Le mot "Avertissement" clignote.<br>* *Ce message peut être effacé en appuyant sur la touche ESCAPE. Toutefois, le même message apparaît au bout d'une heure.*<br>* *Une fois le projecteur arrêté, il ne peut plus fonctionner à moins d'avoir changé la lampe du projecteur.*<br>* *Lorsque la lampe du projecteur atteint 1010 heures de fonctionement, le projecteur est arrêté de force.* | • Remplacer la lampe du projecteur et remettre à zéro le compteur de durée. | 56 ~ 59 |

**Mémo**

La langue du message affiché correspond au réglage de la langue affichée au menu . Réglé sur "English (Anglais)" lors de l'achat du projecteur. L'affichage de la langue sur l'écran peut se faire en 6 langues. (Voir page 45.) Toutefois, le mode d'entrée (PC1, PC2, Y/C, VIDEO) et les indication des touches (FREEZE, D.ZOOM, ESCAPE) ne sont affichés qu'en anglais sans tenir compte du réglage de la langue à afficher.
Les réglages de la langue dans la section sont expliqués en "Français".

# Spécifications

## ■ Système de mécanisme optique

- Méthode de projection — Méthode D-ILA™ (Direct Drive Image Light Amplifier)
  (méthode de type à matrice active réflective)
- Appareil D-ILA™ — 0,9 pouces (2,3 cm) mesuré en diagonale (1365 pixels × 1024 pixels) × 3
  (Nombre total de pixels : 4,193,280)
- Objectif
  GL-M2910G 1:1
  GL-M2915SG 1,5:1 (avec fonction zoom 2% / décalage)
  GL-M2920ZG Objectif zoom x1,5 (2:1 à 3:1) (fonction zoom)
  GL-M2930SZG Objectif zoom x1,9 (2,9 à 5,5:1) (fonction zoom:décalage)
- Format d'écran
  GL-M2910G: Voir page 71.
  GL-M2915SG: Voir page 71.
  GL-M2920ZG: Voir page 72.
  GL-M2930SZG: Voir page 72.
- Distance de projection
  GL-M2910G: Voir page 71.
  GL-M2915SG: Voir page 71.
  GL-M2920ZG: Voir page 72.
  GL-M2930SZG: Voir page 72.
- Lampe de projection — 550 W lampe au xenon

## ■ Système électrique

- Système couleur — NTSC, NTSC4,43, PAL, SECAM (Bascule automatique / Bascule manuelle)
- Résolution — 1365 points × 1024 points (pleine résolution S-XGA, pendant entrée RGB)
  1000 lignes de télévision (Résolution horizontale, format d'image de 4:3, pendant une entrée vidéo)
- Fréquence de balayage — Fréquence horizontale : 15 kHz ~ 105 kHz
  Fréquence verticale : 50 Hz ~ 100 Hz
- Sortie de puissance audio — 1 W (monaural), haut-parleur micro de type rond de 1-5/8 pouces (4 cm) × 1

## ■ Bornes d'entrée

**[VIDEO IN]**

- Y/C — 1 ligne, mini-DIN 4 broches × 1 (pour S-vidéo)
- VIDEO — 1 ligne, BNC × 1 (pour la vidéo composite)
- AUDIO — 1 ligne, RCA broche × 1 (pour Y/C ou VIDEO IN)

**[PC 1]**

- R, G, B, H, V — 1 ligne, D-sub 3 rangées 15 broches × 1 (pour ordinateur)

**[PC 2]**

1 ligne, BNC × 5 (pour ordinateur, DTV ou vidéo)

- Y, B-Y, R-Y — Signal de composante (Y, B-Y, R-Y)
- Y, $P_B$, $P_R$ — Signal de format DTV (Y, $P_B$, $P_R$)
- R, B, G — Signal analogique RGB
- H/$C_S$, V — Signal de sync. horizontale (H) / sync. composite ($C_S$), signal de sync. verticale (V)
- PC AUDIO — 1 ligne, mini prise × 1 (pour PC 1 ou PC 2)

**[CONTROL]**

- RS-232C — 1 ligne, D-sub 9 broches × 1
  ** Prise de commande d'interface RS-232C spécifiée pour le contrôle de ce projecteur avec un ordinateur individuel.*
- REMOTE — 1 ligne, prise stéréo mini × 1
  ** Prise de télécommande pour le raccordement de la télécommande.*

## ■ Prise de sortie

- PC OUT — 1 ligne, D-sub 3 rangées 15 broches × 1 (sortie pour moniteur de contrôle)

## ■ Généralités

- Alimentation — 120 V CA, 60 Hz
- Consommation — 9 A
- Température de fonctionnement possible — 41°F à 95°F (+ 5°C à + 35°C)
- Humidité relative possible — 20% à 80% (sans condensation)
- Température de stockage possible — 14°F à 140°F (– 10°C à + 60°C)
- Dimensions — Environ 20 pouces × 10-1/2 pouces × 15-1/2 pouces (Environ 505 mm × 265 mm × 393 mm) (Courroie de transport, Protubérances exclues)) (Largeur × Hauteur × Profondeur)
- Poids — Environ 34,32 livres (Environ 15,6 kg)
- Accessoires — (Référez-vous à la page 5.)

** La conception et les spécifications sont sujettes à changement sans notification.*
** Les appareils D-ILA sont fabriqués avec une technologie de haute précision, permettant à 99,99 % des pixels d'être effectifs. Seulement 0,01 % ou moins des pixels sont manquants ou toujours allumés.*
** Pour faciliter la compréhension, les images et les illustrations sont améliorées, simplifiées ou composées, et peuvent être un peu ou très différentes des produits actuels.*
** MARQUES DE COMMERCE*
*D-ILA est une marque de fabrique de la S.A.Victor Company au Japon.*
*IBM et IBM PC sont des marques déposés de International Business Machines Corporation. Macintosh est une marque déposée de Apple Computer, Inc.*
*Tous les autres noms de produits mentionés dans ce mode d'emploi sont utilisés dans un but d'identification uniquement et peuvent être des marques de commerce ou des marques déposées de leur compagnie respective.*

# Dimensions extérieures

## ■ Dessus

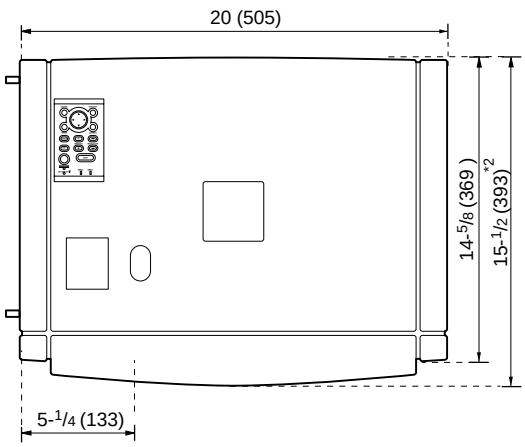


**Unité: pouces (mm)**

*1: Protubérances exclues
*2: Objectif exclu

## ■ Avant

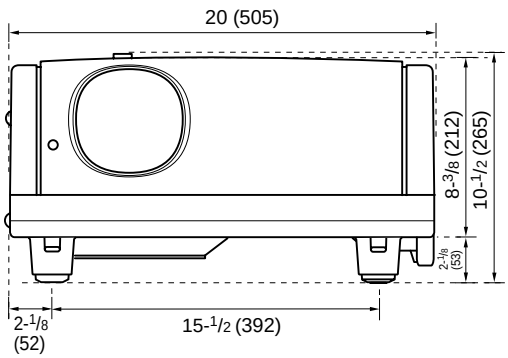


## ■ Côté

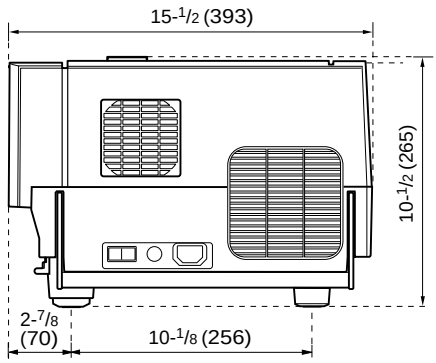


FRANÇAIS

# Affectation des broches (Spécifications pour les prises)

## ■ Prise Y/C

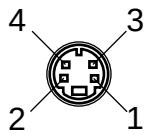


| Numéro de broche | Nom du signal |
|---|---|
| 1 | GND (Y) |
| 2 | GND (C) |
| 3 | Y |
| 4 | C |

## ■ Terminal RS-232C

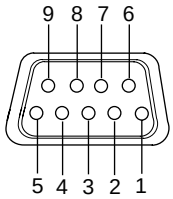


| Numéro de broche | Nom du signal | Numéro de broche | Nom du signal |
|---|---|---|---|
| 1 | N/C | 6 | N/C |
| 2 | RD | 7 | N/C |
| 3 | TD | 8 | N/C |
| 4 | N/C | 9 | N/C |
| 5 | GND | | |

## ■ Prise PC1/PC OUT

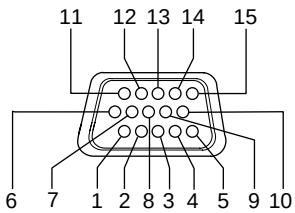


| Numéro de broche | Nom du signal | Numéro de broche | Nom du signal |
|---|---|---|---|
| 1 | Rouge | 9 | N/C |
| 2 | Vert | 10 | GND (SYNC) |
| 3 | Bleu | 11 | GND |
| 4 | N/C | 12 | N/C |
| 5 | N/C | 13 | H.SYNC |
| 6 | GND (Rouge) | 14 | V.SYNC |
| 7 | GND (Vert) | 15 | N/C |
| 8 | GND (Bleu) | | |

# Commande externe RS-232C

En raccordant un ordinateur à la prise RS-232C vous pouvez contrôler le projecteur. Un câble de raccordement inversé RS-232C.
Les commandes du projecteur et la réponse des données pour les commandes envoyées sont expliqués ici.
Pour plus d'informations, consultez votre revendeur ou consultez un centre de service.

## 1. Spécifications de communication

Les spécifications de communication sont les suivantes:

| | |
|---|---|
| Vitesse de transmission en baud | 9600bps / 19200bps* |
| Longueur des données | 8 bits |
| Parité | Sans |
| Bit d'arrêt | 1 bit |
| Commandes de flux | Sans |

** Valeur en sortie d'usine. Pour modifier une valeur,référez-vous à "Réglage et ajustement d'autres fonctions (OPTIONS)" à la page 52.*

## 2. Format de commande

### *2-1. Format de commande des données (de l'ordinateur vers le projecteur)*

Lors de l'envoi d'une commande de contrôle, utilisez le format de données suivant.

| Header | ID | SP | Command | [ | SP | Parameter | ] | CR |
|---|---|---|---|---|---|---|---|---|

Header: Désigne le début des données et le type de données.
"!" (21h): Commande de contrôle au projecteur
"?" (3Fh): Question au projecteur (commande de requête)
ID: "1" (fixé)
SP: Désigne le délimiteur pour ID, Command, et Parameter. (20h)
CR: Designe la fin des données. (0Dh)
** [ ] non nécessaire lors d'une requête.*

### *2-2. Format de réponse des données (du projecteur vers l'ordinateur)*

À la réception d'une commande de contrôle, le projecteur renvoie les données suivantes en réponse à l'ordinateur.

| Header | ID | SP | État de fin normale | SP | Parameter | CR |
|---|---|---|---|---|---|---|

Header: Désigne le début des données.
"@" (40h): Ramène des données du projecteur.
ID: "1" (fixé)
SP: Désigne le délimiteur pour ID, Command, et Parameter (20h)
État de fin normale: "0" (30h)
CR: Désigné la fin des données (0Dh)

FRANÇAIS

## 2-3 Paramètres utilisés pour le format des données

Les trois sortes de données suivantes sont péparées pour la commande de contrôle et les données en réponse.

### (1) Valeur numérique

Désigne une valeur héxadécimale à 4 chiffres (octet).
Désigne la plage possible: “8000” à “7FFF”.

### (2) ON/OFF

Désigne le statut (ON/OFF) du projecteur, comme POWER et HIDE.

| Caractère | Hex. | Signification |
|---|---|---|
| “0” | 30 | OFF |
| “1” | 31 | ON |

### (3) Paramètres spéciaux

**Paramètres de commutation entré:**

| Caractère | Hex. | Signification |
|---|---|---|
| “0” | 30 | Y/C |
| “1” | 31 | VIDEO |
| “3” | 33 | PC1 |
| “4” | 34 | PC2 |

**Paramètres du mode de fonctionnement:**

| Caractère | Hex. | Signification |
|---|---|---|
| “0000” | 30h, 30h, 30h, 30h | Mode d’attente |
| “0001” | 30h, 30h, 30h, 31h | Mode alimenté |
| “0002” | 30h, 30h, 30h, 32h | Mode de refroidissement |
| “0004” | 30h, 30h, 30h, 34h | Mode d’avertissement |

## 3. Tableau de commande de contrôle

Les commandes de contrôle pouvant être envoyées par l’ordinateur sont les suivantes:

| Fonction | Commande | Question | | Type de données | | |
|---|---|---|---|---|---|---|
| | | Power ON | ELSE | Valeur numérique | ON/OFF | Données spéciales |
| OPERATE | U0F | – | – | – | ✓ | – |
| HIDE | U00 | ✓ | – | – | ✓ | – |
| Invers D-G | U17 | ✓ | – | – | ✓ | – |
| Invers H-B | U18 | ✓ | – | – | ✓ | – |
| Keystone | U40 | ✓ | – | ✓ | – | – |
| Entrée | U1A | ✓ | – | – | – | Y/C, VIDEO, PC1, PC2 |
| Mode de fonctionnement | Z03 | ✓ | ✓ | – | – | Attente, Sous tension, Refroidissement, Avertissement |

** Keystone: La valeur numérique vas de “FF80” à “0080”*
** Mode de fonctionnement: Seule les commandes de requêtes sont possibles*

# Annexe

## ■ Relation entre distances de projection et formats d'écrans de projection

**Remarques**

- La relation entre les distances de projection et formats d'écran de projection diffère en fonction de l'objectif de projection (en option) utilisé.
- La distance de projection et les formats d'écran de projection listés ici ne sont qu'indicatifs. Utilisez-les comme référence lors du réglage du projecteur.

### Pour objectif GL-M2910G (1:1)

| Taille d'écran de projection (Diagonale) | Distance de projection approximative unité: pouces (m) | |
|---|---|---|
| | Format d'image de 4:3 | Format d'image de 16:9 |
| 36,7" (approx. 93,2 cm) | --- | 2,53 (0,77) |
| 40" (approx. 101,6 cm) | 2,53 (0,77) | 2,76 (0,84) |
| 50" (approx. 127,0 cm) | 3,18 (0,97) | 3,48 (1,06) |
| 60" (approx. 152,4 cm) | 3,84 (1,17) | 4,20 (1,28) |
| 70" (approx. 177,8 cm) | 4,53 (1,38) | 4,95 (1,51) |
| 80" (approx. 203,2 cm) | 5,18 (1,58) | 5,68 (1,73) |
| 90" (approx. 228,6 cm) | 5,87 (1,79) | 6,40 (1,95) |
| 100" (approx. 254,0 cm) | 6,53 (1,99) | 7,12 (2,17) |
| 110" (approx. 279,4 cm) | 7,22 (2,20) | 7,87 (2,40) |
| 120" (approx. 304,8 cm) | 7,87 (2,40) | 8,60 (2,62) |
| 130" (approx. 330,2 cm) | 8,53 (2,60) | 9,32 (2,84) |
| 140" (approx. 355,6 cm) | 9,22 (2,81) | 10,04 (3,06) |
| 150" (approx. 381,0 cm) | 9,88 (3,01) | 10,79 (3,29) |
| 160" (approx. 406,4 cm) | 10,56 (3,22) | 11,52 (3,51) |
| 170" (approx. 431,8 cm) | 11,22 (3,42) | 12,24 (3,73) |
| 180" (approx. 457,2 cm) | 11,88 (3,62) | 12,96 (3,95) |
| 190" (approx. 482,6 cm) | 12,57 (3,83) | 13,68 (4,17) |
| 200" (approx. 508,0 cm) | 13,22 (4,03) | --- |

### Pour objectif GL-M2915SG (1,5:1)

| Taille d'écran de projection (Diagonale) | Distance de projection approximative unité: pouces (m) | |
|---|---|---|
| | Format d'image de 4:3 | Format d'image de 16:9 |
| 55" (approx. 139,7 cm) | --- | 6,00 (1,83) |
| 60" (approx. 152,4 cm) | 5,77 (1,76) | 6,30 (1,92) |
| 65" (approx. 165,1 cm) | 6,27 (1,91) | 6,82 (2,08) |
| 70" (approx. 177,8 cm) | 6,76 (2,06) | 7,38 (2,25) |
| 75" (approx. 190,5 cm) | 7,28 (2,22) | 7,91 (2,41) |
| 80" (approx. 203,2 cm) | 7,78 (2,37) | 8,46 (2,58) |
| 85" (approx. 215,9 cm) | 8,27 (2,52) | 9,02 (2,75) |
| 90" (approx. 228,6 cm) | 8,76 (2,67) | 9,55 (2,91) |
| 95" (approx. 241,3 cm) | 9,28 (2,83) | 10,10 (3,08) |
| 100" (approx. 254,0 cm) | 9,78 (2,98) | 10,63 (3,24) |
| 105" (approx. 266,7 cm) | 10,27 (3,13) | 11,19 (3,41) |
| 110" (approx. 279,4 cm) | 10,76 (3,28) | 11,75 (3,58) |
| 115" (approx. 292,1 cm) | 11,25 (3,43) | 12,27 (3,74) |
| 120" (approx. 304,8 cm) | 11,78 (3,59) | 12,83 (3,91) |
| 125" (approx. 317,5 cm) | 12,27 (3,74) | 13,35 (4,07) |
| 130" (approx. 330,2 cm) | 12,76 (3,89) | 13,91 (4,24) |
| 135" (approx. 342,9 cm) | 13,25 (4,04) | 14,44 (4,40) |
| 140" (approx. 355,6 cm) | 13,75 (4,19) | --- |
| 145" (approx. 368,3 cm) | 14,27 (4,35) | --- |
| 150" (approx. 381,0 cm) | 14,76 (4,50) | --- |

**Pour objectif GL-M2920ZG (2 à 3:1):**

| Taille d'écran de projection (Diagonale) | Distance de projection approximative unité: pouces (m) | | | |
|---|---|---|---|---|
| | Format d'image de 4:3 | | Format d'image de 16:9 | |
| | Large | Télé | Large | Télé |
| 40" (approx. 101,6 cm) | --------- | --------- | --------- | 8,53 (2,60) |
| 42" (approx. 106,7 cm) | --------- | 8,23 (2,51) | --------- | 9,96 (2,73) |
| 50" (approx. 127,0 cm) | --------- | 9,74 (2,97) | --------- | 10,60 (3,23) |
| 60" (approx. 152,4 cm) | --------- | 11,65 (3,55) | 8,50 (2,59) | 12,66 (3,86) |
| 70" (approx. 177,8 cm) | 9,09 (2,77) | 13,55 (4,13) | 9,84 (3,00) | 14,73 (4,49) |
| 80" (approx. 203,2 cm) | 10,33 (3,15) | 15,42 (4,70) | 11,22 (3,42) | 16,80 (5,12) |
| 100" (approx. 254,0 cm) | 12,83 (3,91) | 19,23 (5,86) | 13,94 (4,25) | 20,90 (6,37) |
| 150" (approx. 381,0 cm) | 19,09 (5,82) | 28,71 (8,75) | 20,77 (6,33) | 31,23 (9,52) |
| 200" (approx. 508,0 cm) | 25,33 (7,72) | 38,16 (11,63) | 27,59 (8,41) | 41,54 (12,66) |
| 240" (approx. 609,6 cm) | 30,35 (9,25) | 45,73 (13,94) | 33,04 (10,07) | 49,80 (15,18) |
| 250" (approx. 635,0 cm) | 31,59 (9,63) | 47,64 (14,52) | 34,38 (10,48) | 51,87 (15,81) |
| 300" (approx. 762,0 cm) | 37,86 (11,54) | 57,09 (17,40) | 41,21 (12,56) | 62,17 (18,95) |
| 310" (approx. 787,4 cm) | 39,11 (11,92) | 58,99 (17,98) | 42,59 (12,98) | 64,24 (19,58) |
| 320" (approx. 812,8 cm) | 40,35 (12,30) | 60,89 (18,56) | 43,93 (13,39) | --------- |
| 330" (approx. 838,2 cm) | 41,60 (12,68) | 62,76 (19,13) | 45,31 (13,81) | --------- |
| 340" (approx. 863,6 cm) | 42,85 (13,06) | 64,67 (19,71) | 46,65 (14,22) | --------- |
| 350" (approx. 889,0 cm) | 44,09 (13,44) | --------- | 48,03 (14,64) | --------- |
| 400" (approx. 1016,0 cm) | 50,36 (15,35) | --------- | 54,86 (16,72) | --------- |
| 450" (approx. 1143,0 cm) | 56,63 (17,26) | --------- | 61,65 (18,79) | --------- |
| 470" (approx. 1193,8 cm) | 59,12 (18,02) | --------- | 64,37 (19,62) | --------- |
| 480" (approx. 1219,2 cm) | 60,37 (18,40) | --------- | --------- | --------- |
| 500" (approx. 1270,0 cm) | 62,89 (19,17) | --------- | --------- | --------- |
| 521" (approx. 1323,3 cm) | 65,52 (19,97) | --------- | --------- | --------- |

**Pour objectif GL-M2930SZG (2,9 à 5,5:1):**

| Taille d'écran de projection (Diagonale) | Distance de projection approximative unité: pouces (m) | | | |
|---|---|---|---|---|
| | Format d'image de 4:3 | | Format d'image de 16:9 | |
| | Large | Télé | Large | Télé |
| 40" (approx. 101,6 cm) | --------- | 14,83 (4,52) | --------- | 16,11 (4,91) |
| 50" (approx. 127,0 cm) | --------- | 18,44 (5,62) | --------- | 20,05 (6,11) |
| 60" (approx. 152,4 cm) | --------- | 22,05 (6,72) | --------- | 23,98 (7,31) |
| 70" (approx. 177,8 cm) | --------- | 25,66 (7,82) | 14,83 (4,52) | 27,92 (8,51) |
| 80" (approx. 203,2 cm) | 15,55 (4,74) | 29,30 (8,93) | 16,93 (5,16) | 31,86 (9,71) |
| 100" (approx. 254,0 cm) | 19,36 (5,90) | 36,52 (11,13) | 21,06 (6,42) | 39,76 (12,12) |
| 150" (approx. 381,0 cm) | 28,87 (8,80) | 54,59 (16,64) | 31,43 (9,58) | 59,45 (18,12) |
| 200" (approx. 508,0 cm) | 38,39 (11,70) | 72,67 (22,15) | 41,77 (12,73) | 79,17 (24,13) |
| 240" (approx. 609,6 cm) | 45,96 (14,01) | 87,14 (26,56) | 50,07 (15,26) | 94,91 (28,93) |
| 250" (approx. 635,0 cm) | 47,86 (14,59) | 90,78 (27,67) | 52,13 (15,89) | --------- |
| 260" (approx. 660,4 cm) | 49,77 (15,17) | 94,39 (28,77) | 54,20 (16,52) | --------- |
| 270" (approx. 685,8 cm) | 51,67 (15,75) | 97,99 (29,87) | 56,27 (17,15) | --------- |
| 280" (approx. 711,2 cm) | 53,58 (16,33) | --------- | 58,33 (17,78) | --------- |
| 300" (approx. 762,0 cm) | 57,38 (17,49) | --------- | 62,50 (19,05) | --------- |
| 350" (approx. 889,0 cm) | 66,90 (20,39) | --------- | 72,83 (22,20) | --------- |
| 400" (approx. 1016,0 cm) | 76,41 (23,29) | --------- | 83,20 (25,36) | --------- |
| 470" (approx. 1193,8 cm) | 89,70 (27,34) | --------- | 97,70 (29,78) | --------- |
| 480" (approx. 1219,2 cm) | 91,60 (27,92) | --------- | --------- | --------- |
| 500" (approx. 1270,0 cm) | 95,41 (29,08) | --------- | --------- | --------- |
| 510" (approx. 1295,4 cm) | 97,31 (29,66) | --------- | --------- | --------- |

DLA-M2000LU/DLA-M2000SCU D-ILA PROJECTOR

JVC®

VICTOR COMPANY OF JAPAN, LIMITED

Printed in Japan
LCT0940-002B
1001-Y-CR-VP

© 2001 VICTOR COMPANY OF JAPAN, LIMITED