USA's primary source for projector lamps

myprojectorlamps

MANUAL DEL FABRICANTE DEL PROYECTOR

Epson

W18+

¿Necesita una lámpara de repuesto para este proyector?

www.myprojectorlamps.eu/es/ | www.myprojectorlamps.com.mx

Manual original del fabricante, sin modificar, como cortesía de MyProjectorLamps.com.
Todas las marcas registradas pertenecen a sus respectivos propietarios.

La mayor web de lámparas para proyectores en España

myprojectorlamps

¿Es momento de reemplazar la lámpara de su proyector?

La lámpara de repuesto para su Epson W18+ está disponible ahora



Lámpara para proyector Epson W18+

Número de parte: ELPLP78 / H558A

Lámpara original con módulo, lista para instalar

Garantía de 180 días

Desde 124,04€ (sin IVA)

Escanee el código o visite la web

www.myprojectorlamps.eu/es/projector-lamps/Epson/W18%2B.html

El precio indicado era el vigente al crear la página. Consulte la web para ver el precio actual.

EPSON
EXCEED YOUR VISION

Manual de usuario

Multimedia Projector

EB-X24 EB-W03 EB-X120
EB-W18 EB-X03 EB-S120
EB-X18 EB-S03 EB-X200
EB-S18 EB-W120 EB-S200

Anotaciones Usadas en Este Manual

- **Indicaciones sobre seguridad**

  La documentación y el proyector utilizan símbolos para mostrar cómo utilizar el aparato de forma segura.
  Debe aprender y respetar estos símbolos de precaución para evitar daños personales o materiales.

⚠ **Advertencia**	Este símbolo se aplica a información que, si se ignora, podría dar lugar a daños personales o incluso la muerte como consecuencia de una manipulación incorrecta.
⚠ **Precaución**	Este símbolo se aplica a información que, si se ignora, podría dar lugar a daños personales o lesiones físicas como consecuencia de una manipulación incorrecta.

- **Indicaciones de información general**

Atención	Indica procedimientos que pueden provocar averías o lesiones si no se realizan con el cuidado suficiente.
	Indica información adicional y aspectos cuyo conocimiento puede resultar útil respecto a un tema.
☛	Indica una página donde puede encontrarse información detallada respecto a un tema.
▸▸	Indica que en el glosario de términos aparece una explicación de la palabra o palabras subrayadas delante de este símbolo. Consulte la sección "Glosario" de los "Apéndice". ☛ "Glosario" p.131
[Nombre]	Indica el nombre de los botones del mando a distancia o del panel de control. Ejemplo: botón [Esc]
Menu Name	Indica elementos del menú Configuración. Ejemplo: Seleccione **Brillo** en el menú **Imagen**. **Imagen** - **Brillo**

Anotaciones Usadas en Este Manual 2

Introducción

Características del Proyector 7

Configuración, proyección y almacenamiento rápidos y fáciles 7
Conectar con un cable USB y proyectar (USB Display) 7
Detección de los movimientos del proyector y corrección automática de la distorsión de imagen 7
Ajuste keystone horizontal 7
Funciones útiles en la proyección de imágenes 8
Incremento del contenido de la proyección en pantalla ancha (WXGA) (sólo EB-W18/EB-W03/EB-W120) 8
Conecte un dispositivo de almacenamiento USB y proyecte películas o imágenes (PC Free) 8
Varias funciones para un ahorro de energía excelente 8
Sacar el máximo rendimiento del mando a distancia 8
Ampliar y proyectar sus archivos con la cámara de documentos 8
Funciones de seguridad mejoradas 9
Conectar a una LAN inalámbrica y proyectar imágenes 9

Nombres de partes y funciones 10

Frontal/Superior 10
Posterior 12
Base 13
Panel de control 14
Mando a Distancia 15
Sustituir las baterías del mando a distancia 18
Alcance del mando a distancia 19

Preparar el proyector

Instalación del proyector 21

Métodos de Instalación 21
Métodos de instalación 22
Tamaño de la pantalla y distancia de proyección aproximada 22

Conexión del equipo 24

Conexión de un ordenador 24
Conexión de fuentes de imagen 25
Conectar dispositivos USB 27
Instalación de la unidad LAN inalámbrica 28
Instalar la Quick Wireless Connection USB Key 28

Uso básico

Proyectar Imágenes 31

Desde la instalación a la proyección 31
Detectar automáticamente señales de entrada y cambiar la imagen proyectada (Búsqueda de fuente) 32
Cambiar a la imagen de destino con el mando a distancia 33
Proyección con USB Display 33
Requisitos del sistema 33
Conectar por primera vez 34
Desinstalar 35

Ajuste de las imágenes proyectadas 37

Corrección de la distorsión keystone 37
Corrección automática 38
Corrección manual 38
Ajuste del tamaño de la imagen 41
Ajuste de la posición de la imagen 42
Ajuste de la inclinación horizontal 42
Corrección del enfoque 42
Ajuste del volumen 43
Selección de la calidad de proyección (seleccionar el Modo de color) 43
Ajuste de Iris automático 44
Cambio de la relación de aspecto de la imagen proyectada 45
Métodos de cambio 45
Cambio del modo de aspecto 45

Funciones Útiles

Funciones de la proyección 49
Proyección sin un ordenador (PC Free) 49
Especificaciones para archivos que pueden proyectarse utilizando PC Free 49
Ejemplos PC Free 49
Métodos de funcionamiento de PC Free 50
Proyección de las imágenes o películas seleccionadas 52
Proyectar los archivos de imagen de una carpeta en secuencia (Ver presen.) 53
Ajustes de visualización de archivos de imagen y ajustes de funcionamiento de Ver presen. 54
Ocultar la imagen y silenciar el sonido temporalmente (Pausa A/V) 55
Congelar la imagen (Freeze) 55
Función del puntero (Puntero) 56
Ampliar parte de la imagen (E-Zoom) 57
Utilizar el mando a distancia para guiar el puntero del ratón (Ratón sin cable) 58
Guardar un logotipo de usuario 59

Funciones de Seguridad 61
Gestionar usuarios (Contraseña protegida) 61
Tipos de Contraseña protegida 61
Ajustar Contraseña protegida 61
Introducir la contraseña 62
Restringir el funcionamiento (Bloqueo funcionam.) 63
Bloqueo Antirrobo 64
Instalar el cable de seguridad 64

Supervisión y control 66
Cambiar los ajustes utilizando un navegador web (Web Control) 66
Configuración del proyector 66
Visualizar la pantalla Web Control 66
Visualizar la pantalla Web Remote 67
Utilizar la función Notificación mail para informar de problemas 68
Sobre la notificación mail de error 68
Administración usando SNMP 69
Órdenes ESC/VP21 69
Antes de comenzar 69
Lista de comandos 70
Protocolo de comunicación 70

Acerca de Event ID 71

Menú Configuración

Utilización del Menú Configuración 73

Lista de Funciones 74
Tabla del menú Configuración 74
Menú Red 75
Menú Imagen 76
Menú Señal 77
Menú Ajustes 79
Menú Extendida 80
Menú Red 81
Notas acerca del funcionamiento del menú Red 82
Operaciones en el teclado del software 82
Menú Básica 83
Menú LAN inalám. 84
Menú Seguridad 85
Menú Correo 86
Menú Otros 88
Menú Restablecer 88
Menú ECO 89
Menú Información (sólo visualización) 90
Menú Restablecer 91

Solución de Problemas

Utilizar la ayuda 93

Solución de Problemas 94
Estado de los indicadores 94
Cuando los indicadores no son de ayuda 98

Problemas relacionados con las imágenes 99
No hay imagen 99
Las imágenes en movimiento no se visualizan 100
La proyección se detiene de forma automática 100
Se muestra el mensaje No Soportado 100
Se muestra el mensaje Sin Señal 101
Las imágenes salen borrosas, desenfocadas o distorsionadas 101
Las imágenes presentan interferencias o están distorsionadas 102
La imagen está incompleta (grande) o es demasiado pequeña, el aspecto no es el correcto o la imagen se ha invertido 103
Los colores de la imagen no son correctos 103
Las imágenes tienen un aspecto oscuro 104
Problemas al iniciar la proyección 105
El proyector no se enciende 105
Otros problemas 105
No se escucha ningún sonido o el sonido es débil 105
Hay ruido en el audio (sólo al proyectar USB Display) 106
El mando a distancia no funciona 106
Deseo cambiar el idioma de los mensajes y los menús 107
No se recibe ningún correo aunque el proyector tenga un problema 107
No se pueden cambiar los ajustes utilizando un navegador web 107

Mantenimiento

Limpieza 109
Limpiar la superficie del proyector 109
Limpiar la Lente 109
Limpiar el filtro de aire 109

Sustituir los Consumibles 111
Sustituir la lámpara 111
Periodo de sustitución de la lámpara 111
Cómo cambiar la lámpara 111
Reajustar las horas de lámpara 114
Sustituir el filtro de aire 114
Periodo de sustitución del filtro de aire 114
Cómo sustituir el filtro de aire 114

Apéndice

Software útil 117
EasyMP Network Projection 117
EasyMP Monitor 117

Accesorios Opcionales y Consumibles 118
Accesorios Opcionales 118
Consumibles 119

Tamaño pantalla y Distancia de proyección 120
Distancia de proyección (para EB-W18/EB-W03/EB-W120) 120
Distancia de proyección (para EB-X24) 121
Distancia de proyección (para EB-X18/EB-X03/EB-X120/EB-X200) 122
Distancia de proyección (para EB-S18/EB-S03/EB-S120/EB-S200) 124

Modos de vídeo Soportados 125
Resoluciones compatibles 125
Señales de ordenador (RGB analógica) 125
Vídeo de componentes 125
Vídeo compuesto 126
Señal de entrada para el puerto HDMI 126

Especificaciones 127
Especificaciones Generales del Proyector 127

Aspecto 130

Glosario 131

Avisos Generales 133
Sobre anotaciones 133
Aviso General: 134

Índice 135

Introducción

Este capítulo explica las características del proyector y los nombres de sus partes.

Configuración, proyección y almacenamiento rápidos y fáciles

- Encienda y apague el proyector simplemente enchufándolo o desenchufándolo.
- Realice proyecciones en pantallas grandes desde una distancia corta.
- Realice ajustes de altura fácilmente con una sola palanca.
- El hecho de que no sea necesario esperar a que se enfríe permite su retirada inmediata.

Conectar con un cable USB y proyectar (USB Display)

Basta con conectar un cable USB para proyectar imágenes desde la pantalla del ordenador sin un cable para ordenador.

☛ "Proyección con USB Display" p.33

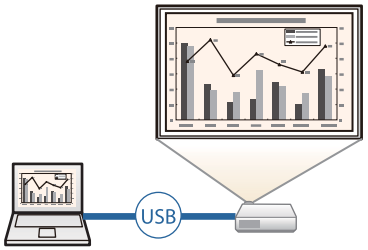

Detección de los movimientos del proyector y corrección automática de la distorsión de imagen

Este proyector corrige automáticamente las distorsiones keystone verticales que se producen al posicionar o mover el proyector.

☛ "Corrección automática" p.38

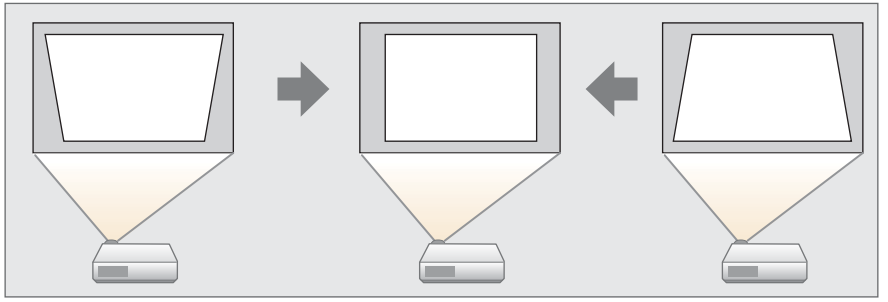

Ajuste keystone horizontal

Esta opción le permite corregir rápidamente la distorsión horizontal en la imagen proyectada. Resulta útil si no puede instalar el proyector de forma paralela a la pantalla.

☛ "Corrección manual" p.38

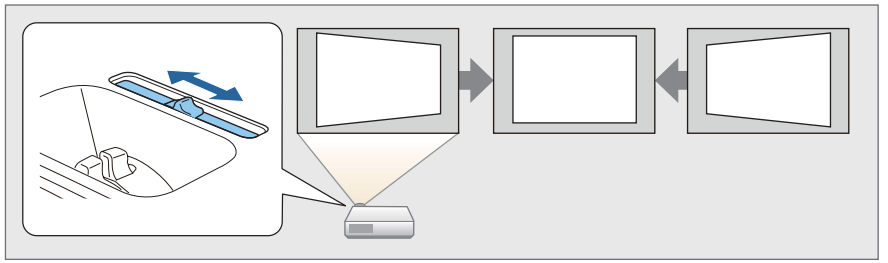

Funciones útiles en la proyección de imágenes

Incremento del contenido de la proyección en pantalla ancha (WXGA) (sólo EB-W18/EB-W03/EB-W120)

Con un ordenador que tenga una pantalla LCD de 16:10 WXGA, la imagen puede proyectarse con el mismo tamaño. Puede usar pizarras y pantallas en formato panorámico.

☛ "Cambio de la relación de aspecto de la imagen proyectada" p.45

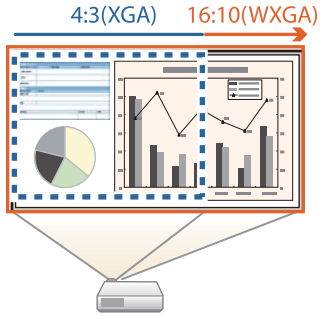

Conecte un dispositivo de almacenamiento USB y proyecte películas o imágenes (PC Free)

Puede conectar dispositivos de almacenamiento USB o cámaras digitales al proyector para poder proyectar las imágenes guardadas.

Es compatible con una amplia gama de formatos de archivos, como películas o imágenes.

☛ "Proyección sin un ordenador (PC Free)" p.49

Varias funciones para un ahorro de energía excelente

- Varias funciones para evitar un consumo innecesario de electricidad
  El proyector incorpora numerosas funciones para ahorrar energía como la atenuación de la imagen proyectada, un temporizador de apagado automático y el ajuste del consumo de energía mientras el proyector está en modo de espera.
  ☛ "Menú ECO" p.89
- Función para mostrar el estado de ahorro de energía en la pantalla proyectada
  Cuando Visualización ECO esté configurada como **On** en el menú de Configuración, aparecerán en la parte inferior izquierda de la pantalla proyectada unos iconos de hojas ( ) que indican el estado de ahorro de energía cuando el brillo de la lámpara ha cambiado a bajo brillo.
  ☛ **ECO - Visualización ECO** p.89

Sacar el máximo rendimiento del mando a distancia

Se puede utilizar el mando a distancia para realizar operaciones tales como ampliar una parte de la imagen. También se puede emplear el mando a distancia como puntero para centrar la atención en puntos concretos o como ratón para el ordenador.

☛ "Función del puntero (Puntero)" p.56

☛ "Ampliar parte de la imagen (E-Zoom)" p.57

☛ "Utilizar el mando a distancia para guiar el puntero del ratón (Ratón sin cable)" p.58

Ampliar y proyectar sus archivos con la cámara de documentos

Es posible proyectar documentos en papel y objetos usando la cámara de documentos.

Para hacer pleno uso de todas las funciones del proyector sólo necesita conectar un ordenador e instalar el software suministrado.

☛ "Accesorios Opcionales" p.118

Funciones de seguridad mejoradas

- **Contraseña protegida para restringir y gestionar usuarios**
  Si establece una contraseña podrá restringir los usuarios que pueden utilizar el proyector.
  ☛ "Gestionar usuarios (Contraseña protegida)" p.61
- **Bloqueo funcionamiento para evitar el funcionamiento de los botones del panel de control**
  Puede utilizarlo para evitar que los usuarios cambien los ajustes del proyector sin permiso en acontecimientos, escuelas, etc.
  ☛ "Restringir el funcionamiento (Bloqueo funcionam.)" p.63
- **Equipado con varios dispositivos antirrobo**
  El proyector está equipado con varios tipos de dispositivos de seguridad antirrobo:
  - Ranura de seguridad
  - Punto de instalación del cable de seguridad

  ☛ "Bloqueo Antirrobo" p.64

Conectar a una LAN inalámbrica y proyectar imágenes

Para utilizar las siguientes funciones, primero tendrá que instalar la unidad LAN inalámbrica suministrada u opcional y establecer la conexión con una red LAN inalámbrica.

☛ "Instalación de la unidad LAN inalámbrica" p.28

- Proyectar la pantalla de su ordenador de forma inalámbrica

Puede proyectar la pantalla de su ordenador a través de una red utilizando EasyMP Network Projection.

Puede descargar EasyMP Network Projection en el siguiente sitio web.

http://www.epson.com



- Utilizar Quick Wireless Connection para realizar los ajustes automáticos de red en su ordenador (sólo para Windows)

Simplemente conectando la Quick Wireless Connection USB Key opcional a un ordenador, podrá conectar el proyector y el ordenador mediante la comunicación inalámbrica y proyectar imágenes desde el ordenador.

☛ "Instalar la Quick Wireless Connection USB Key" p.28

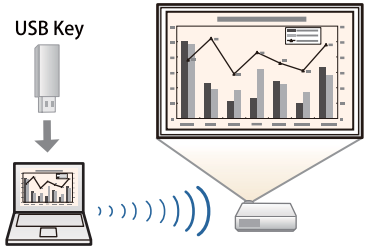

- Proyección de imágenes desde dispositivos portátiles a través de una red

Si tiene instalado "Epson iProjection" en su teléfono inteligente o tableta, puede proyectar datos de manera inalámbrica desde su dispositivo. Como puede manejar estos dispositivos desde cualquier lugar, puede modificar las conferencias o presentaciones.



Puede descargar gratis "Epson iProjection" en el App Store o en Google play. Cualquier gasto derivado de la comunicación con el App Store o Google play será responsabilidad del cliente.

Todas las características de esta guía se describen mediante ilustraciones de EB-X24 a menos que se mencione otro modelo.

Frontal/Superior

EB-X24/EB-W18/EB-X18/EB-S18

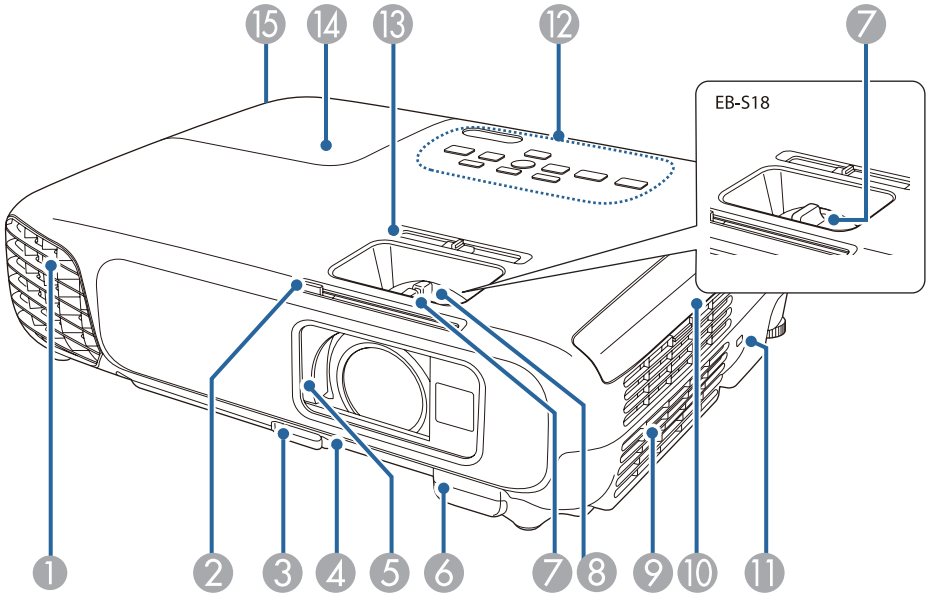

EB-W03/EB-X03/EB-S03/EB-W120/EB-X120/EB-S120/EB-X200/EB-S200

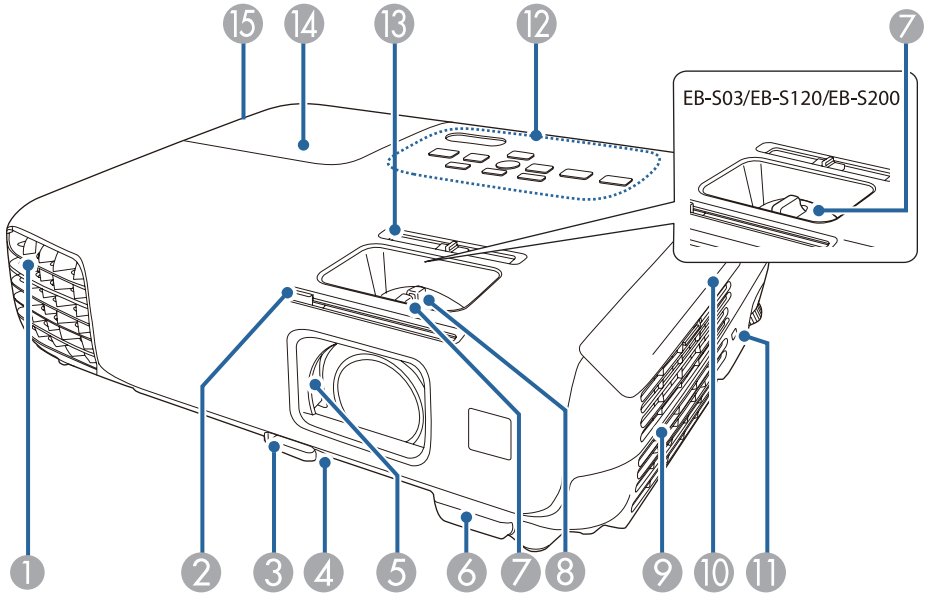

Nombre		Función
❶	**Ventilación de salida de aire**	Salida del aire utilizado para enfriar el proyector internamente. **⚠ Precaución** Durante la proyección, no coloque la cara ni las manos cerca de la ventilación de salida de aire, ni tampoco objetos que puedan dañarse o deformarse por el calor. El aire caliente procedente de la ventilación de salida de aire podría provocar quemaduras, deformaciones o accidentes.
❷	**Mando del deslizador Fondo**	Deslice el mando para abrir y cerrar el deslizador Fondo.

	Nombre	Función
③	**Palanca de ajuste del pie**	Presione la palanca de ajuste del pie para extender y replegar el pie ajustable frontal. ☛ "Ajuste de la posición de la imagen" p.42
④	**Pie ajustable frontal**	Cuando el proyector esté colocado sobre una superficie plana, como un escritorio, extienda el pie para ajustar la posición de la imagen. ☛ "Ajuste de la posición de la imagen" p.42
⑤	**Deslizador Fondo**	Ciérrelo cuando no utilice el proyector para proteger la lente. Si lo cierra durante la proyección, puede ocultar la imagen y silenciar el sonido. ☛ "Ocultar la imagen y silenciar el sonido temporalmente (Pausa A/V)" p.55
⑥	**Receptor remoto**	Recibe las señales del mando a distancia.
⑦	**Anillo de enfoque**	Ajusta el enfoque de la imagen. ☛ "Corrección del enfoque" p.42
⑧	**Anillo de zoom (sólo EB-X24/EB-W18/EB-X18/EB-W03/EB-X03/EB-W120/EB-X120/EB-X200)**	Ajusta el tamaño de la imagen. ☛ "Ajuste del tamaño de la imagen" p.41
⑨	**Ventilación de entrada de aire (filtro de aire)**	Da entrada a aire para enfriar internamente el proyector. ☛ "Limpiar el filtro de aire" p.109
⑩	**Cubierta del filtro de aire**	Abre y cierra la cubierta del filtro de aire. ☛ "Sustituir el filtro de aire" p.114
⑪	**Ranura de seguridad**	La ranura de seguridad es compatible con el sistema de seguridad Microsaver fabricado por Kensington. ☛ "Bloqueo Antirrobo" p.64
⑫	**Panel de control**	Maneja el proyector. ☛ "Panel de control" p.14
⑬	**Ajuste keystone horizontal**	Corrige la distorsión horizontal en la imagen proyectada. ☛ "Corrección manual" p.38

	Nombre	Función
⑭	**Cubierta de la lámpara**	Abra esta cubierta cuando deba sustituir la lámpara del proyector. ☛ "Sustituir la lámpara" p.111
⑮	**Tornillo de fijación de la cubierta de la lámpara**	Tornillo para fijar la cubierta de la lámpara en su lugar.

Posterior

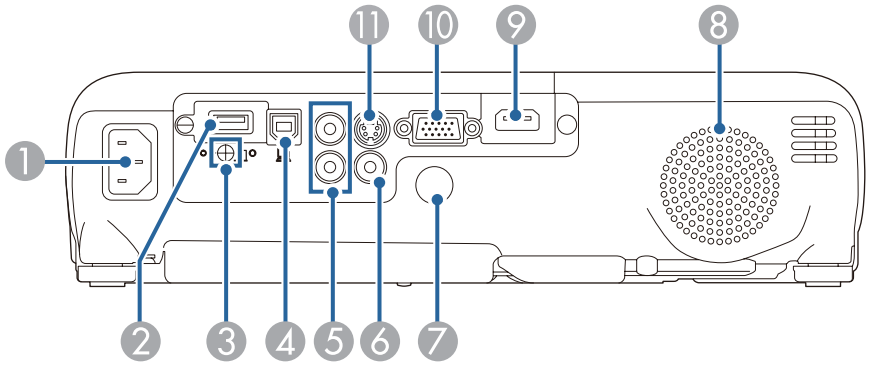

	Nombre	Función
1	**Toma de corriente**	Conecta el cable de alimentación al proyector. ☛ "Desde la instalación a la proyección" p.31
2	**Puerto USB-A**	• Conecta un dispositivo de almacenamiento USB o una cámara digital y proyecta películas o imágenes utilizando PC Free. ☛ "Proyección sin un ordenador (PC Free)" p.49 • Conecta la Cámara de documentos. • Conecta la Unidad LAN inalámbrica suministrada u opcional. ☛ "Instalación de la unidad LAN inalámbrica" p.28 • Conecta la Quick Wireless Connection USB Key opcional. ☛ "Instalar la Quick Wireless Connection USB Key" p.28
3	**Tornillo de fijación de la unidad LAN inalámbrica**	Este tornillo fija la cubierta de la unidad LAN inalámbrica.

	Nombre	Función
4	**Puerto USB-B**	• Conecta el proyector a un ordenador a través de un cable USB y proyecta las imágenes en el ordenador. ☛ "Proyección con USB Display" p.33 • Conecta el proyector a un ordenador a través del cable USB para utilizar la función Ratón sin cable. ☛ "Utilizar el mando a distancia para guiar el puntero del ratón (Ratón sin cable)" p.58
5	**Puerto Audio**	Entrada de audio desde el equipo conectado al puerto Computer, al puerto S-Video o al puerto Video.
6	**Puerto Video**	Permite la entrada de señales de vídeo compuesto enviadas desde fuentes de vídeo.
7	**Receptor remoto**	Recibe las señales del mando a distancia.
8	**Altavoz**	Es la salida del audio.
9	**Puerto HDMI**	Recibe señales de vídeo de ordenadores y equipos de vídeo compatibles con HDMI. El proyector es compatible con HDCP. ☛ "Conexión del equipo" p.24
10	**Puerto Computer**	Importa señales de vídeo enviadas desde un ordenador y señales de vídeo de componentes enviadas desde otras fuentes de vídeo.
11	**Puerto S-Video**	Introduce señales S-Video de fuentes de vídeo.

Base

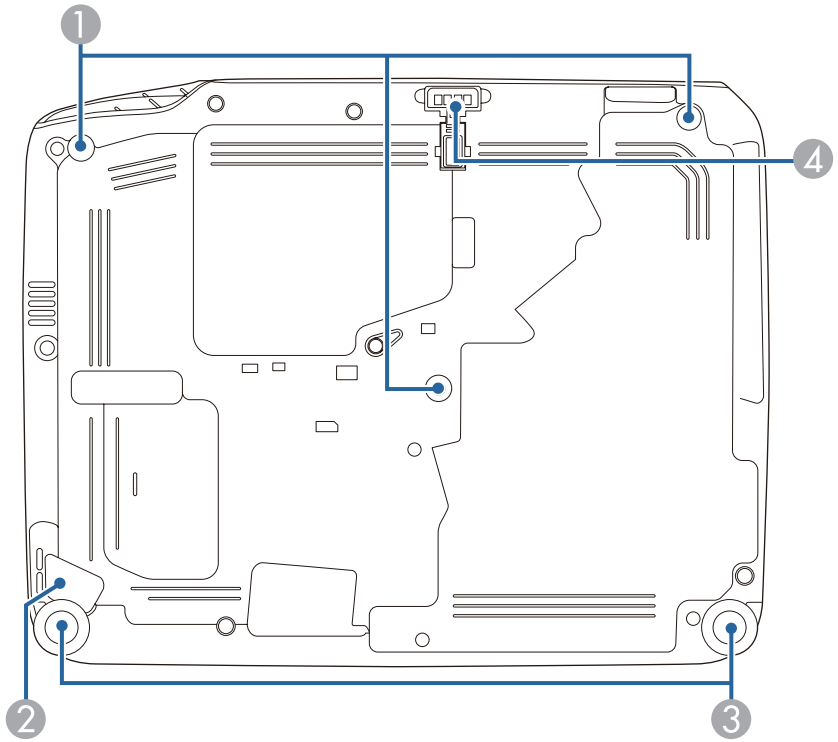

	Nombre	Función
1	**Puntos de fijación para el soporte para fijación en techo (tres puntos)**	Coloque el Soporte para fijación en techo opcional cuando desee colgar el proyector del techo. ☛ "Instalación del proyector" p.21 ☛ "Accesorios Opcionales" p.118
2	**Punto de instalación del cable de seguridad**	Pase por este orificio un cable de seguridad disponible en tiendas y fije bien el dispositivo. ☛ "Instalar el cable de seguridad" p.64
3	**Pie trasero**	Si el equipo está colocado sobre una superficie como un escritorio, gírelo para extenderlo y replegarlo, ajustando así la inclinación horizontal. ☛ "Ajuste de la inclinación horizontal" p.42
4	**Pie ajustable frontal**	Cuando el proyector esté colocado sobre una superficie plana, como un escritorio, extienda el pie para ajustar la posición de la imagen. ☛ "Ajuste de la posición de la imagen" p.42

Panel de control

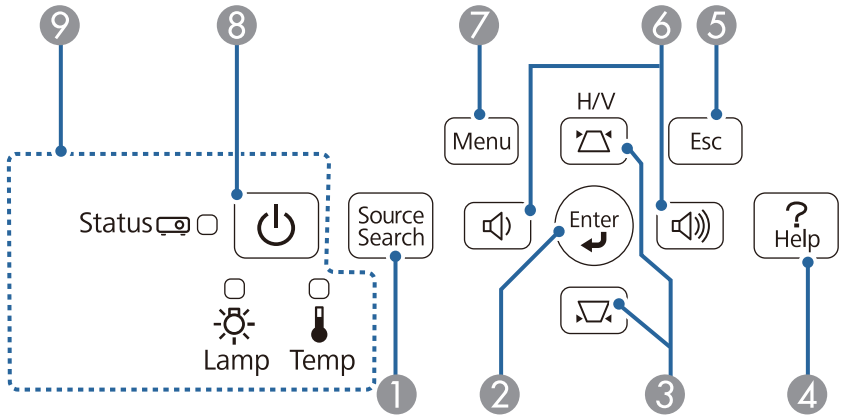

	Nombre	Función
1	**Botón [Source Search]**	Cambia a la siguiente fuente de entrada que está enviando una imagen. ☛ "Detectar automáticamente señales de entrada y cambiar la imagen proyectada (Búsqueda de fuente)" p.32
2	**Botón [Enter]** [↵]	• Cuando se visualiza el menú Configuración o la pantalla Ayuda, acepta e introduce la selección actual y pasa al siguiente nivel. • Si se pulsa mientras se están proyectando señales analógicas RGB desde el puerto Computer, puede optimizar automáticamente Tracking, Sync. y Posición.
3	**Botones [⧄][⧅]**	• Muestra la pantalla Keystone, en la que podrá corregir la distorsión keystone en dirección vertical y horizontal. ☛ "Corrección manual" p.38 • Si los pulsa mientras se visualiza el menú Configuración o la pantalla Ayuda, estos botones seleccionan elementos de menú y valores de ajuste. ☛ "Utilización del Menú Configuración" p.73 ☛ "Utilizar la ayuda" p.93
4	**Botón [Help]**	Visualiza y cierra la pantalla de ayuda, que muestra cómo solucionar problemas si se producen. ☛ "Utilizar la ayuda" p.93
5	**Botón [Esc]**	• Detiene la función actual. • Si se pulsa cuando se visualiza el menú Configuración, pasa al nivel de menú anterior. ☛ "Utilización del Menú Configuración" p.73
6	**[🔉][🔊]** **o botones [Wide][Tele]**	• Para EB-X24/EB-W18/EB-X18/EB-W03/EB-X03/EB-W120/EB-X120/EB-X200 [🔉] Disminuye el volumen. [🔊] Aumenta el volumen. ☛ "Ajuste del volumen" p.43 • Para EB-S18/EB-S03/EB-S120/EB-S200 [Wide]: Aumenta el tamaño de la imagen proyectada. [Tele]: Reduce el tamaño de la imagen proyectada. ☛ "Ajuste del tamaño de la imagen" p.41 • Corrige la distorsión keystone en dirección horizontal cuando se muestra la pantalla Keystone. ☛ "H/V-Keystone" p.39 • Si los pulsa mientras se visualiza el menú Configuración o la pantalla Ayuda, estos botones seleccionan elementos de menú y valores de ajuste. ☛ "Utilización del Menú Configuración" p.73 ☛ "Utilizar la ayuda" p.93
7	**Botón [Menu]**	Muestra y cierra el menú Configuración. ☛ "Utilización del Menú Configuración" p.73
8	**Botón de alimentación [⏻]**	Activa o desactiva el proyector. ☛ "Desde la instalación a la proyección" p.31
9	**Indicadores**	Indica el estado del proyector. ☛ "Estado de los indicadores" p.94

Mando a Distancia

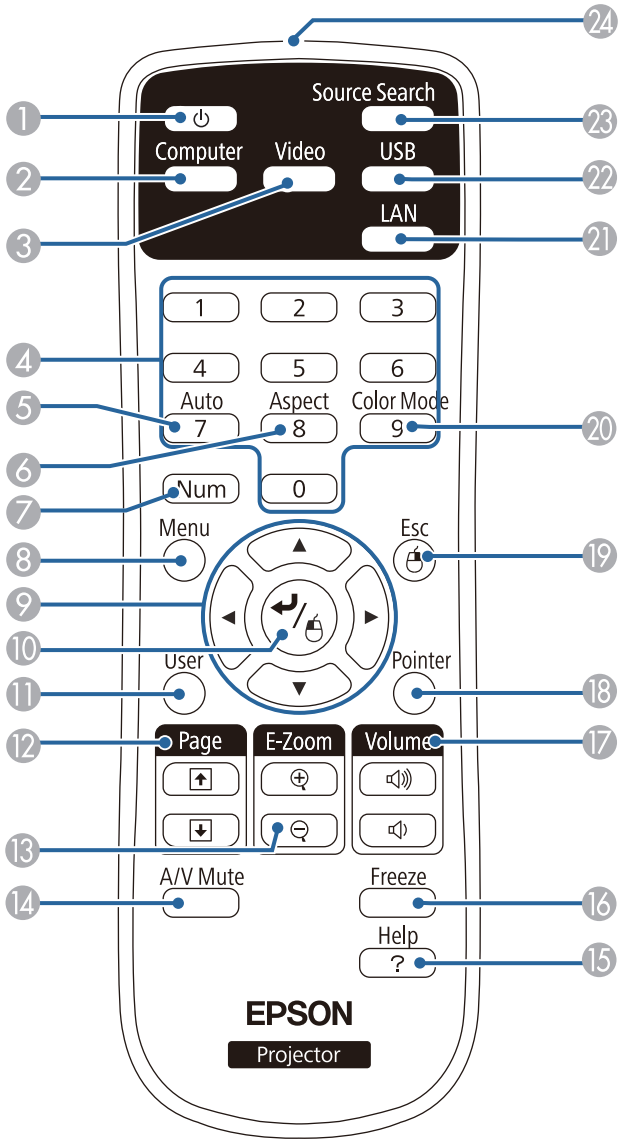

	Nombre	Función
1	**Botón de alimentación [⏻]**	Activa o desactiva el proyector. ☛ "Desde la instalación a la proyección" p.31
2	**Botón [Computer]**	Cambios a las imágenes desde el puerto Computer.
3	**Botón [Video]**	Cada vez que pulse el botón, la imagen pasará a través de los puertos Video, S-Video y HDMI.
4	**Botones numéricos**	Escriba la contraseña. ☛ "Ajustar Contraseña protegida" p.61
5	**Botón [Auto]**	Si se pulsa mientras se están proyectando señales analógicas RGB desde el puerto Computer, puede optimizar automáticamente Tracking, Sync. y Posición.
6	**Botón [Aspect]**	Cada vez que pulse el botón cambiará el modo de aspecto. ☛ "Cambio de la relación de aspecto de la imagen proyectada" p.45
7	**Botón [Num]**	Mantenga pulsado este botón y pulse los botones numéricos para introducir contraseñas y números. ☛ "Ajustar Contraseña protegida" p.61
8	**Botón [Menu]**	Muestra y cierra el menú Configuración. ☛ "Utilización del Menú Configuración" p.73
9	**Botones [▲][▼] [◀][▶]**	• Si se pulsan mientras se visualiza el menú Configuración o la pantalla de ayuda, estos botones seleccionan elementos de menú y valores de ajuste. ☛ "Utilización del Menú Configuración" p.73 • Cuando esté proyectando utilizando PC Free, al pulsar estos botones se mostrará la imagen anterior o la siguiente, se rota la imagen, etc. ☛ "Métodos de funcionamiento de PC Free" p.50 • Durante la función de Ratón sin cable, el puntero del ratón se desplaza hacia la dirección del botón que haya pulsado. ☛ "Utilizar el mando a distancia para guiar el puntero del ratón (Ratón sin cable)" p.58

	Nombre	Función
⑩	**Botón [↵]**	• Cuando se visualiza el menú Configuración o la pantalla Ayuda, acepta e introduce la selección actual y pasa al siguiente nivel. ☛ "Utilización del Menú Configuración" p.73 • Actúa como botón izquierdo del ratón cuando se utiliza la función Ratón sin cable. ☛ "Utilizar el mando a distancia para guiar el puntero del ratón (Ratón sin cable)" p.58
⑪	**Botón [User]**	Seleccione uno de los elementos utilizados frecuentemente de entre los cinco elementos del menú Configuración y asígnelo a este botón. Pulsando el botón [User] se visualizará la selección del elemento de menú o la pantalla de ajuste asignados, lo que le permitirá definir parámetros/ajustes de una pulsación. ☛ "Menú Ajustes" p.79 Por defecto, se asigna **Consumo eléctrico**.
⑫	**Botones de [Page] [⇧][⇩]**	Cambia las páginas en archivos, como, por ejemplo, en archivos de PowerPoint, si se utilizan los siguientes métodos de proyección. • Al utilizar la función de Ratón sin cable ☛ "Utilizar el mando a distancia para guiar el puntero del ratón (Ratón sin cable)" p.58 • Si se utiliza USB Display ☛ "Proyección con USB Display" p.33 Cuando se proyectan imágenes con PC Free, al pulsar estos botones se muestra la pantalla anterior o la siguiente.
⑬	**Botones de [E-Zoom] [⊕][⊖]**	Amplía o reduce la imagen sin cambiar el tamaño de la proyección. ☛ "Ampliar parte de la imagen (E-Zoom)" p.57

	Nombre	Función
⑭	**Botón [A/V Mute]**	• Activa o desactiva el vídeo y el audio. ☛ "Ocultar la imagen y silenciar el sonido temporalmente (Pausa A/V)" p.55 • Puede cambiar el modo Proyección del siguiente modo pulsando el botón durante unos cinco segundos. **Frontal↔Frontal/Techo** **Posterior↔Posterior/Techo**
⑮	**Botón [Help]**	Visualiza y cierra la pantalla de ayuda, que muestra cómo solucionar problemas si se producen. ☛ "Utilizar la ayuda" p.93
⑯	**Botón [Freeze]**	Las imágenes se pausan o se reanudan. ☛ "Congelar la imagen (Freeze)" p.55
⑰	**Botones de [Volume]** [🔈][🔊]	[🔈] Disminuye el volumen. [🔊] Aumenta el volumen. ☛ "Ajuste del volumen" p.43
⑱	**Botón [Pointer]**	Muestra el puntero en pantalla. ☛ "Función del puntero (Puntero)" p.56
⑲	**Botón [Esc]**	• Detiene la función actual. • Si se pulsa cuando se visualiza el menú Configuración, pasa al nivel anterior. ☛ "Utilización del Menú Configuración" p.73 • Actúa como botón derecho del ratón cuando se utiliza la función Ratón sin cable. ☛ "Utilizar el mando a distancia para guiar el puntero del ratón (Ratón sin cable)" p.58
⑳	**Botón [Color Mode]**	Cada vez que se pulsa el botón, cambia el modo de color. ☛ "Selección de la calidad de proyección (seleccionar el Modo de color)" p.43
㉑	**Botón [LAN]**	Cambia a la imagen del dispositivo conectado a la red.

Nombre		Función
㉒	**Botón [USB]**	Cada vez que se pulsa el botón, pasa por el siguiente ciclo de imágenes: • USB Display • Imágenes del dispositivo conectado al puerto USB-A
㉓	**Botón [Source Search]**	Cambia a la siguiente fuente de entrada que está enviando una imagen. ☛ "Detectar automáticamente señales de entrada y cambiar la imagen proyectada (Búsqueda de fuente)" p.32
㉔	**Emisor de infrarrojos del mando a distancia**	Envía las señales del mando a distancia.

Sustituir las baterías del mando a distancia

Si se producen retardos en la respuesta del mando a distancia, o si no funciona después de utilizarlo durante bastante tiempo, es posible que las baterías se estén agotando. En este caso, sustitúyalas por unas baterías nuevas. Tenga preparadas dos baterías alcalinas o de manganeso de tamaño AA. No puede utilizar baterías que no sean las de tamaño AA de manganeso o alcalinas.

Atención

No olvide leer el presente manual antes de manipular las pilas.

☛ *Instrucciones de seguridad*

1 Extraiga la cubierta de las baterías.

Levante la cubierta del compartimiento de las baterías presionando su pestillo.

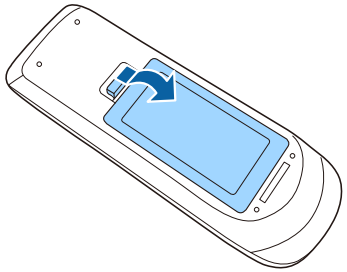

2 Sustituya las baterías gastadas por unas nuevas.

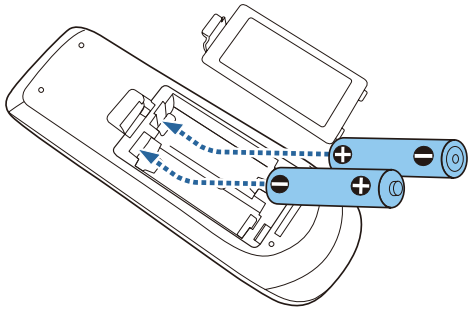

Precaución

Compruebe las posiciones de las marcas (+) y (-) en el interior del soporte de las baterías para asegurar que éstas se insertan correctamente.

Si no se manejan correctamente las baterías, podría explotar o tener pérdidas, provocando un incendio, lesiones o daños en el producto.

3 Sustituya la cubierta de las baterías.

Pulse la cubierta del compartimiento de las baterías hasta que se ajuste en su posición.

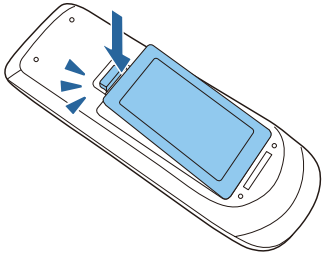

Alcance del mando a distancia

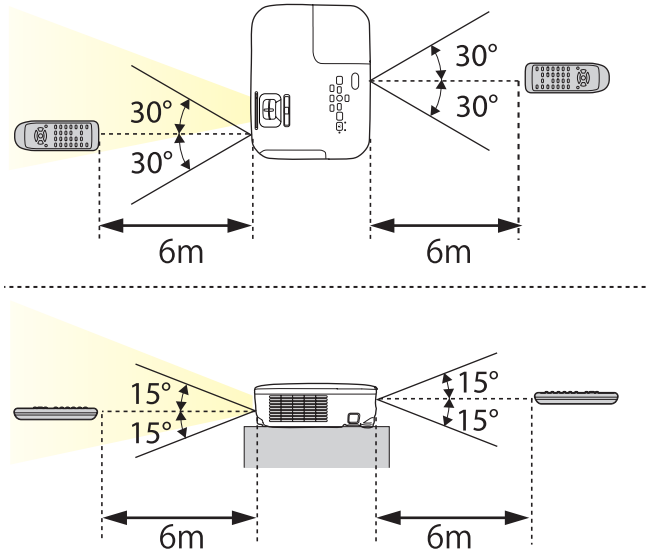

Preparar el proyector

En este capítulo se explica cómo instalar el proyector y cómo conectar las fuentes de proyección.

Métodos de Instalación

El proyector es compatible con los cuatro métodos de proyección siguientes. Instale el proyector de acuerdo con las condiciones de la ubicación de la instalación.

- Proyecte las imágenes desde la parte frontal de la pantalla. (Proyección Frontal)

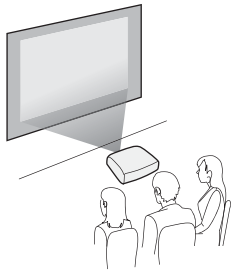

- Proyecte las imágenes desde detrás de una pantalla translúcida. (Proyección Posterior)

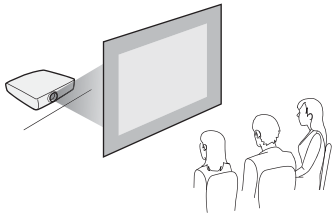

- Suspenda el proyector del techo y proyecte las imágenes desde delante de una pantalla. (Proyección frontal/techo)

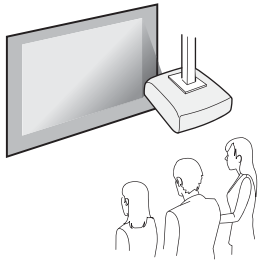

- Suspenda el proyector del techo y proyecte las imágenes desde detrás de una pantalla translúcida. (Proyección posterior/techo)

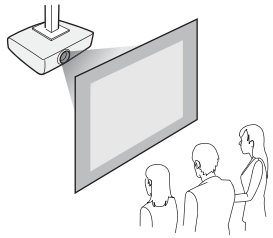

Advertencia

- Para colocar el proyector en el techo (colgado), hay que seguir un procedimiento especial de instalación. Si no lo instala correctamente, el proyector podría caerse y provocar accidentes y lesiones.
- Si utiliza adhesivos en los Puntos de fijación para el soporte para fijación en techo para evitar que se aflojen los tornillos, o si usa productos como lubricantes o aceites en el proyector, es posible que la carcasa se rompa y el proyector se caiga. Esto podría provocar lesiones graves a las personas que se encuentren debajo, además de dañar el proyector.
  Al instalar o ajustar el soporte para fijación en techo no utilice adhesivos para evitar que los tornillos se aflojen ni tampoco utilice aceites, lubricantes ni similares.
- No cubra la ventilación de entrada de aire ni la ventilación de salida de aire del proyector. Si se cubre alguna de las ventilaciones, se puede incrementar la temperatura interior y producirse un incendio.

Atención

No utilice el proyector apoyándolo sobre un lado. Podría provocar un mal funcionamiento.

- El Soporte para fijación en techo opcional es necesario para instalar el proyector en el techo.
  ☛ "Accesorios Opcionales" p.118
- El ajuste predeterminado de Proyección es **Frontal**. Puede cambiar de **Frontal** a **Posterior** en el menú Configuración.
  ☛ **Extendida** - **Proyección** p.80
- Puede cambiar el modo de proyección como se indica a continuación pulsando el botón [A/V Mute] del mando a distancia durante unos cinco segundos.
  Frontal↔Frontal/Techo
  Posterior↔Posterior/Techo

Métodos de instalación

Instale el proyector de la siguiente manera:

- Instale el proyector de modo que quede en paralelo con la pantalla.
  Si el proyector está instalado en ángulo con la pantalla, se produce la distorsión keystone en la imagen proyectada.

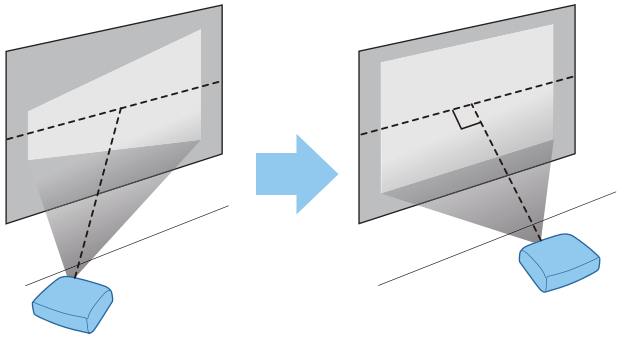

- Coloque el proyector en una superficie plana.
  Si el proyector se inclina, la imagen proyectara también estará inclinada.

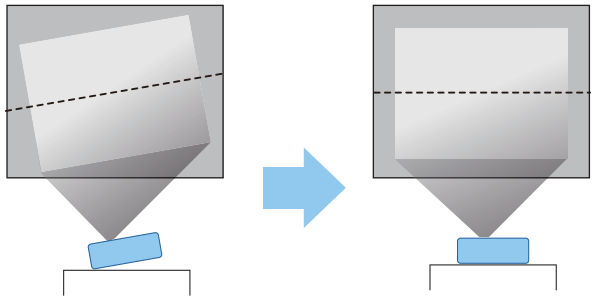

- Si no puede instalar el proyector de forma parelela a la pared, consulte el siguiente apartado:
  ☛ "Corrección de la distorsión keystone" p.37
- Si no puede instalar el proyector en una superficie plana, consulte el siguiente apartado:
  ☛ "Ajuste de la inclinación horizontal" p.42
  ☛ "Corrección de la distorsión keystone" p.37

Tamaño de la pantalla y distancia de proyección aproximada

El tamaño de proyección está determinado por la distancia entre el proyector y la pantalla. Vea las ilustraciones de la derecha para seleccionar la mejor posición de acuerdo con el tamaño de la pantalla. Las ilustraciones muestran la distancia más corta aproximada con el zoom máximo. Consulte la siguiente información sobre la distancia de la proyección.

☛ "Tamaño pantalla y Distancia de proyección" p.120

Cuando se corrige la distorsión keystone, puede reducirse la imagen proyectada.

Tamaño de pantalla 16:10

Para EB-W18/EB-W03/EB-W120

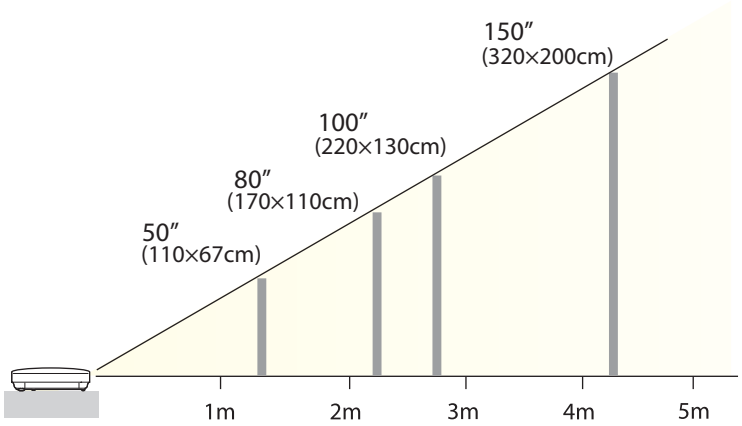

Tamaño de pantalla 4:3

Para EB-X24

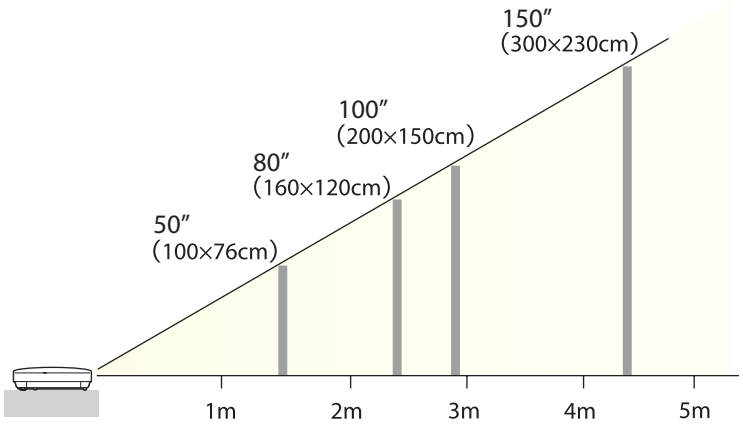

Para EB-X18/EB-X03/EB-X120/EB-X200

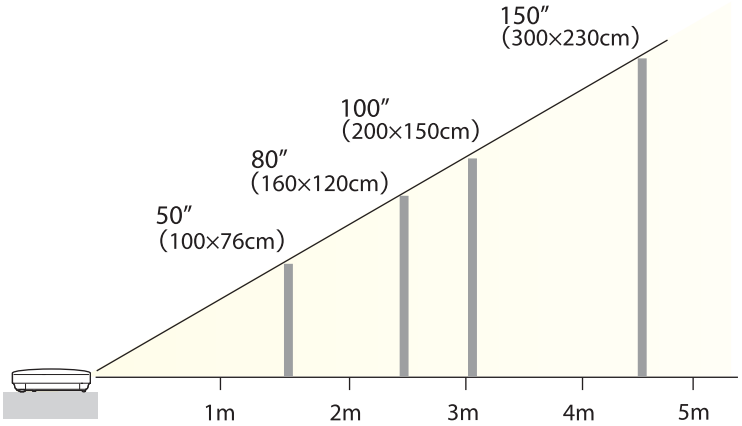

Para EB-S18/EB-S03/EB-S120/EB-S200

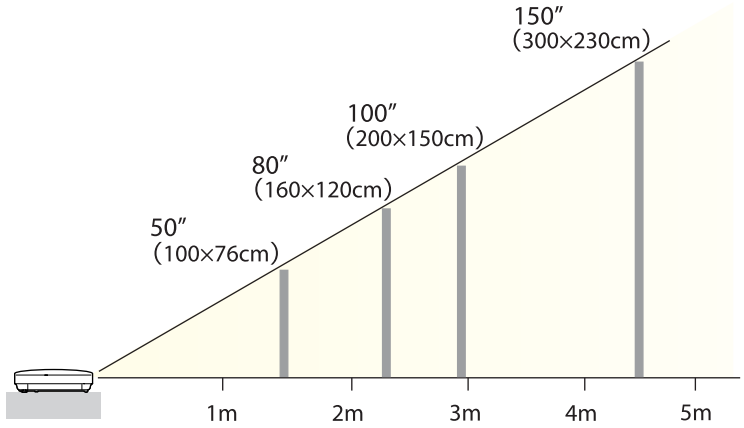

Las ilustraciones de esta sección son de EB-X24.

El nombre del puerto, la ubicación y la orientación del conector difieren en función de la fuente que se conecte.

Conexión de un ordenador

Para proyectar imágenes desde un ordenador, conecte el ordenador utilizando uno de los siguientes métodos.

1. **Si se emplea el cable para ordenador suministrado**

   Conecte el puerto de salida de la pantalla del ordenador al puerto Computer del proyector. Puede emitir audio desde el altavoz del proyector conectando el puerto de salida de audio del ordenador al puerto de Audio del proyector usando un cable de audio disponible en el comercio.

2. **Cuando se utiliza el cable USB suministrado o disponible en tiendas**

   Conecte el puerto USB del ordenador al puerto USB-B del proyector. Se puede enviar el audio del ordenador con la imagen proyectada.

3. **Si se emplea un cable HDMI disponible en el comercio**

   Conecte el puerto HDMI del ordenador al puerto HDMI del proyector. Se puede enviar el audio del ordenador con la imagen proyectada.

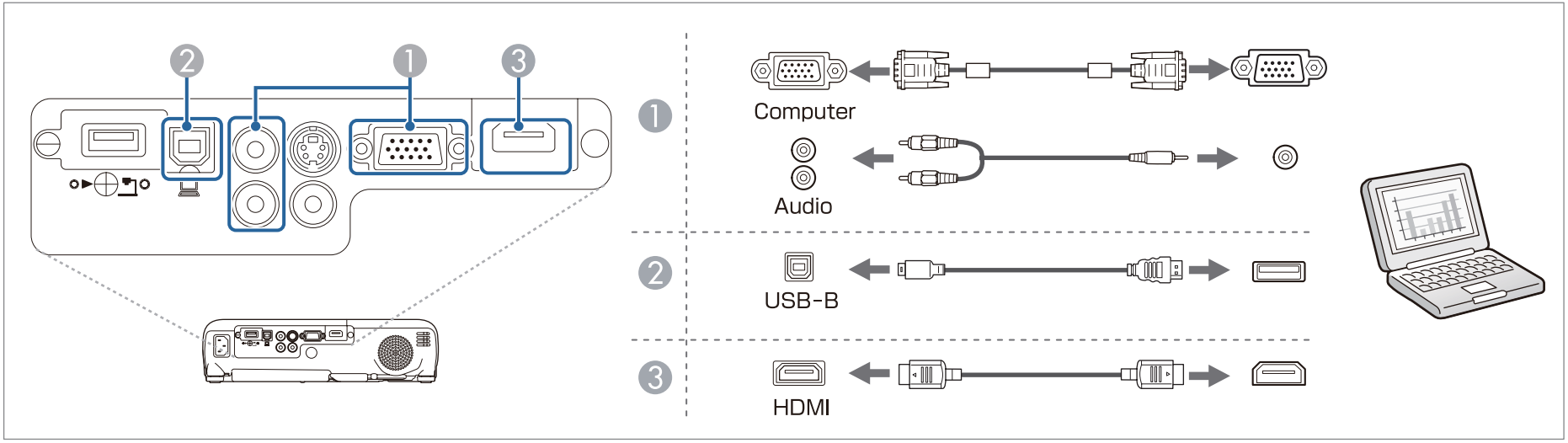

Puede utilizar un cable USB para conectar el proyector a un ordenador con el fin de proyectar imágenes desde el ordenador. A esta función se le llama USB Display.

☛ "Proyección con USB Display" p.33

Conexión de fuentes de imagen

Para proyectar imágenes desde reproductores de DVD o vídeos VHS, etc., conecte el proyector utilizando uno de los siguientes métodos.

1. **Si se emplea un cable de vídeo o S-vídeo disponible en el mercado**

   Conecte el puerto de salida de vídeo de la fuente de la imagen al puerto Video del proyector. O conecte el puerto de salida de S-Vídeo de la fuente de la imagen al puerto S-Video del proyector. Puede emitir audio desde el altavoz del proyector conectando el puerto de salida de audio de la fuente de imagen al puerto de Audio del proyector usando un cable de audio disponible en el comercio.

2. **Si se emplea el cable de vídeo de componentes opcional**

   ☛ "Accesorios Opcionales" p.118

   Conecte el puerto de salida de componentes de la fuente de la imagen al puerto de entrada Computer del proyector. Puede emitir audio desde el altavoz del proyector conectando el puerto de salida de audio de la fuente de imagen al puerto de Audio del proyector usando un cable de audio disponible en el comercio.

3. **Si se emplea un cable HDMI disponible en el comercio**

   Conecte el puerto HDMI de la fuente de la imagen al puerto HDMI del proyector. Se puede enviar el audio de la fuente de imagen con la imagen proyectada.

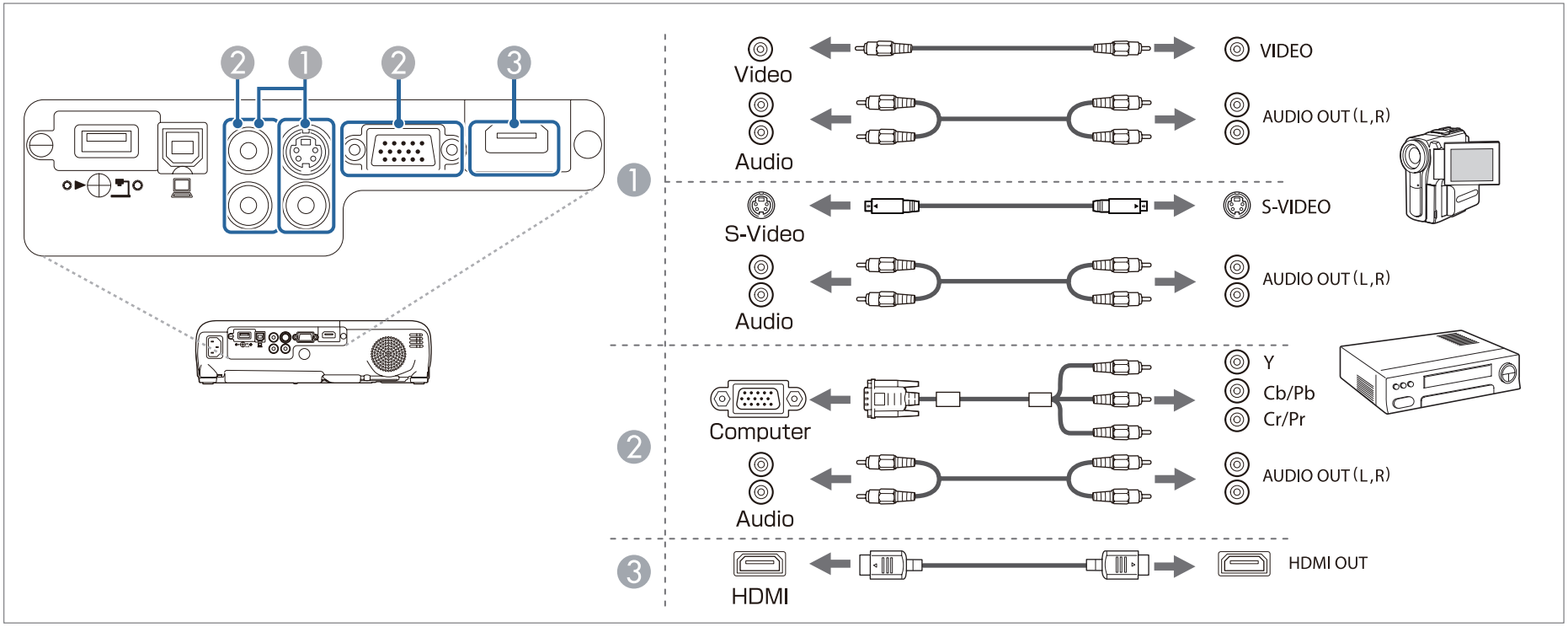

Atención

- Apague el equipo que desee conectar antes de conectarlo al proyector. Si la fuente de entrada está encendida cuando se conecta al proyector, puede provocar un mal funcionamiento.
- Si la orientación o la forma del enchufe son diferentes, no intente forzarlo. Se puede dañar el dispositivo o producirse un funcionamiento incorrecto.

- Si la fuente que desea conectar tiene un puerto con una forma inusual, utilice el cable suministrado con el dispositivo o un cable opcional para conectarlo a los proyectores.
- Al utilizar un cable de audio comercial 2RCA(L/R)/estéreo mini-pin, compruebe que contenga la etiqueta "Sin resistencia".

Conectar dispositivos USB

Se pueden conectar dispositivos, como la cámara de documentos opcional, una memoria USB, discos duros USB compatibles y cámaras digitales.

Conecte el dispositivo USB al puerto USB-A del proyector mediante el cable USB suministrado con el dispositivo USB.

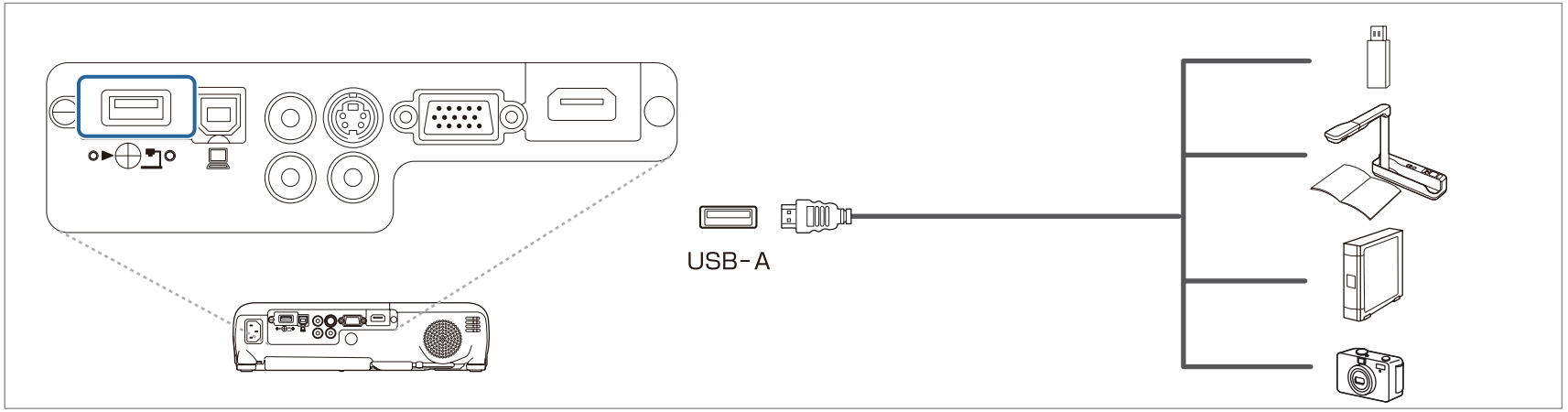

Si el dispositivo USB está conectado, se pueden proyectar archivos de la memoria USB o la cámara digital utilizando PC Free.

☛ "Ejemplos PC Free" p.49

Atención

- Si utiliza una central USB, la conexión quizás no funcione correctamente. Dispositivos tales como cámaras digitales y dispositivos USB se deberían conectar directamente al proyector.
- Cuando conecte y utilice un disco duro compatible con USB, asegúrese de conectar el adaptador de CA suministrado con el disco duro.
- Conecte una cámara digital o un disco duro al proyector mediante un cable USB suministrado o el cable especificado para ser utilizado con el dispositivo.
- Utilice un cable USB de una longitud inferior a tres metros. Si el cable tiene más de tres metros, es posible que PC Free no funcione correctamente.

Retirar dispositivos USB

Al finalizar la proyección, retire los dispositivos USB del proyector. Para dispositivos tales como cámaras digitales o discos duros, apague el dispositivo y desconéctelo después del proyector.

Instalación de la unidad LAN inalámbrica

Para proyectar una pantalla de ordenador a través de una red necesitará instalar la unidad LAN inalámbrica suministrada u opcional.

Conecte la unidad LAN inalámbrica al puerto USB-A del proyector.

- Cuando establezca la conexión con la red utilizando una LAN inalámbrica, asegúrese de acceder al menú Configuración y realizar los ajustes de red.
  ☛ "Menú LAN inalám." p.84
- Si normalmente deja la unidad LAN inalámbrica instalada, no olvide fijar la cubierta de la unidad LAN inalámbrica suministrada como elemento disuasorio de robo.
- Cuando cambie de lugar el proyector, asegúrese de retirar la unidad LAN inalámbrica y la cubierta por seguridad.

1 Utilice un destornillador de estrella para quitar el tornillo que fija la cubierta de la unidad LAN inalámbrica.

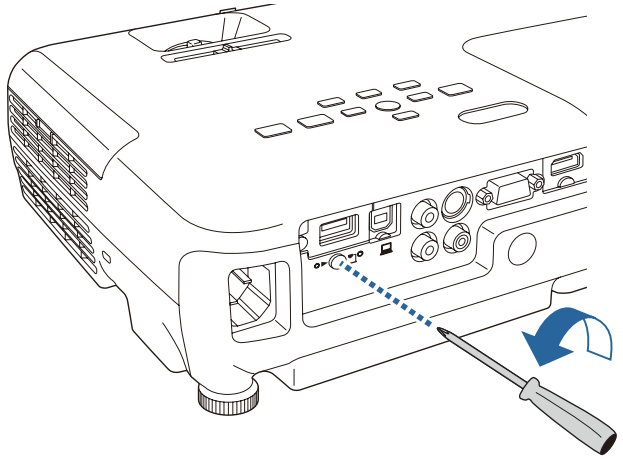

2 Conecte la unidad LAN inalámbrica al puerto USB-A.

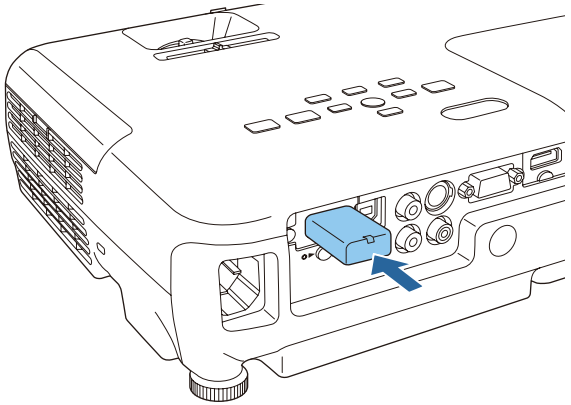

3 Coloque la cubierta de la unidad LAN inalámbrica y fíjela en su posición con el tornillo.

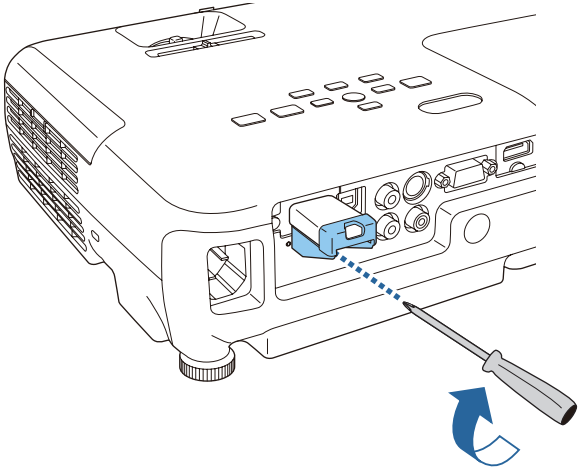

Instalar la Quick Wireless Connection USB Key

Para instalar la Quick Wireless Connection USB Key opcional, necesitará quitar primero la unidad LAN inalámbrica y conectar, a continuación, la Quick Wireless Connection USB Key al puerto USB-A.

1. Encienda el proyector y pulse el botón [LAN] del mando a distancia.

   Aparecerá la pantalla del modo en espera de la LAN.

2. Compruebe que la información de SSID y de la dirección IP aparezca en la pantalla del modo en espera de la LAN y, a continuación, retire la unidad LAN inalámbrica.

3. Conecte la Quick Wireless Connection USB Key al puerto USB-A.

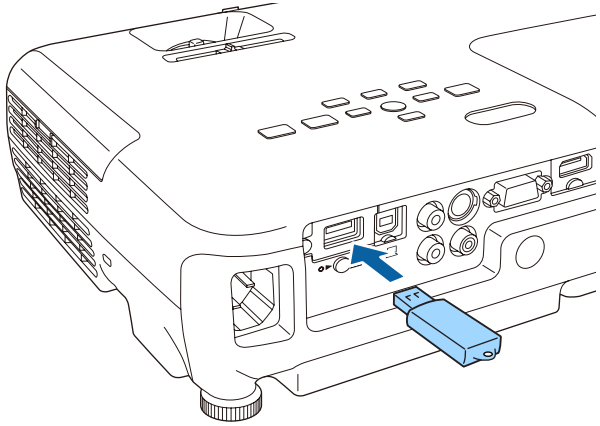

4. Cuando aparezca el mensaje "Actualización de datos de la red terminada. Retire el adaptador de la Quick Wireless Connection USB Key." aparecerá en la pantalla. A contunuación, retire la Quick Wireless Connection USB Key.

5. Vuelva a instalar la unidad LAN inalámbrica en el proyector.

6. Conecte la Quick Wireless Connection USB Key al ordenador que esté utilizando.

   Para los pasos siguientes, consulte el Manual de usuario suministrado con la Quick Wireless Connection USB Key.

Uso básico

En este capítulo se explica cómo proyectar y ajustar imágenes.

Desde la instalación a la proyección

En esta sección se explica el procedimiento para conectar el proyector a un ordenador mediante el cable para ordenador y cómo proyectar imágenes.

Atención

Asegúrese de conectar primero el cable de la fuente al proyector y, a continuación, el cable de alimentación, también al proyector.

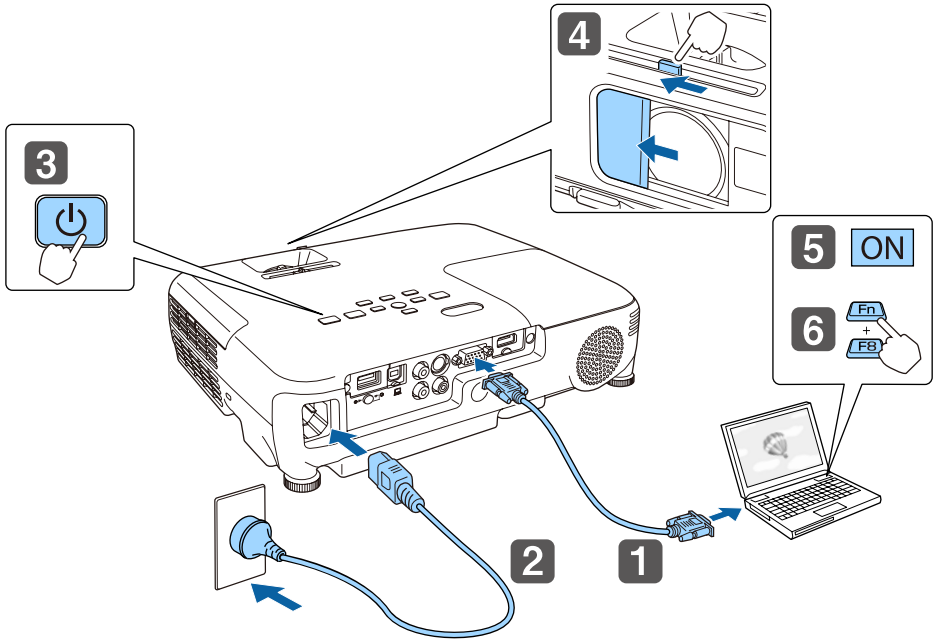

1. Conecte el proyector al ordenador con el cable para ordenador.
2. Conecte el proyector a una toma eléctrica con el cable de alimentación.
3. Encienda el proyector.
4. Abra el deslizador Fondo.
5. Encienda el ordenador.
6. Cambie la salida de pantalla del ordenador.

   Si se utiliza un ordenador portátil, se deberá cambiar la salida de pantalla desde el ordenador.

   Mantenga pulsada la tecla Fn (tecla de función) y pulse la tecla 🖷/🖵.

- El método para cambiar varía en función del ordenador utilizado. Consulte la documentación que se entrega con el ordenador.
- Cuando apague el proyector, pulse el botón de alimentación [⏻] dos veces.

Si no se proyecta la imagen, puede cambiar la imagen proyectada mediante uno de los siguientes métodos.

- Pulse el botón [Source Search] en el panel de control o el mando a distancia.
  ☛ "Detectar automáticamente señales de entrada y cambiar la imagen proyectada (Búsqueda de fuente)" p.32
- Pulse el botón para el puerto de destino del mando a distancia.
  ☛ "Cambiar a la imagen de destino con el mando a distancia" p.33

- Una vez proyectada la imagen, ajuste la imagen si fuera necesario.
  ☛ "Corrección de la distorsión keystone" p.37
  ☛ "Corrección del enfoque" p.42

Detectar automáticamente señales de entrada y cambiar la imagen proyectada (Búsqueda de fuente)

Pulse el botón [Source Search] para proyectar imágenes desde el puerto que está recibiendo una imagen actualmente.

Utilizar el mando a distancia

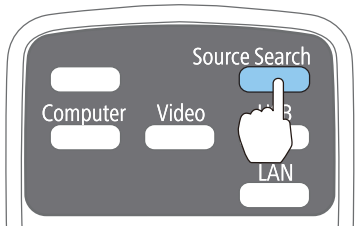

Usar el panel de control

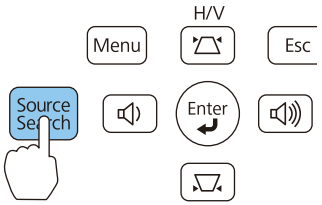

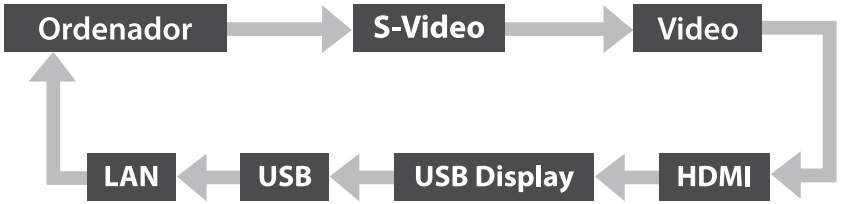

Si están conectadas dos o más fuentes de imagen, pulse el botón [Source Search] hasta que se proyecte la imagen de destino.

Cuando el equipo de vídeo está conectado, inicie la reproducción antes de iniciar esta operación.

Cuando no se recibe ninguna señal de imagen, aparece la siguiente pantalla:



Cambiar a la imagen de destino con el mando a distancia

Puede cambiar directamente a la imagen de destino pulsando los siguientes botones en el mando a distancia.

Mando a distancia

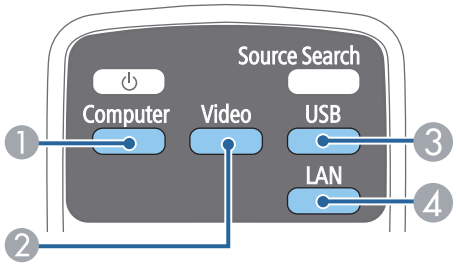

1. Cambia a las imágenes desde el puerto Computer.
2. Cada vez que se pulsa el botón, pasa por el siguiente ciclo de imágenes recibidas desde las siguientes fuentes.
   - Puerto S-Video
   - Puerto Video
   - Puerto HDMI
3. Cada vez que se pulsa el botón, pasa por el siguiente ciclo de imágenes recibidas desde las siguientes fuentes.
   - USB Display
   - Imágenes del dispositivo conectado al puerto USB-A
4. Cambia a la imagen del dispositivo conectado a la red.

Proyección con USB Display

Puede utilizar un cable USB para conectar el proyector a un ordenador con el fin de proyectar imágenes desde el ordenador.

Puede proyectar imágenes y enviar audio con un cable USB.

Para iniciar USB Display, establezca **USB Type B** en **USB Display** desde el menú Configuración.

☛ **Extendida** - **USB Type B** p.80

Requisitos del sistema

Para Windows

SO	Windows 2000*1	
	Windows XP*2	Professional 32 bit Home Edition 32 bit Tablet PC Edition 32 bit
	Windows Vista	Ultimate 32 bit Enterprise 32 bit Business 32 bit Home Premium 32 bit Home Basic 32 bit
	Windows 7	Ultimate 32/64 bit Enterprise 32/64 bit Professional 32/64 bit Home Premium 32/64 bit Home Basic 32 bit Starter 32 bit
	Windows 8	Windows 8 32/64 bit Windows 8 Pro 32/64 bit Windows 8 Enterprise 32/64 bit

CPU	Mobile Pentium III 1,2 GHz o superior Recomendado: Pentium M 1,6 GHz o superior
Cantidad de memoria	256 MB o más Recomendado: 512 MB o más
Disco duro Espacio	20 MB o más
Pantalla	Resolución no inferior a 640x480 y no superior a 1600x1200. Pantalla en color de 16 bits o superior

*1 Sólo Service Pack 4

*2 Excepto para Service Pack 1

Para Mac OS

SO	Mac OS X 10.5.x 32 bits Mac OS X 10.6.x 32/64 bits Mac OS X 10.7.x 32/64 bits Mac OS X 10.8.x 32/64 bits
CPU	Power PC G4 1 GHz o superior Se recomienda: Intel Core Duo 1,83 GHz o superior
Cantidad de memoria	512 MB o más
Disco duro Espacio	20 MB o más
Pantalla	Resolución no inferior a 640x480 y no superior a 1680x1200. Pantalla en color de 16 bits o superior

Conectar por primera vez

La primera vez que se conecte el proyector y el ordenador mediante el cable USB, es necesario instalar el controlador. El procedimiento es diferente para Windows y Mac OS.

- La próxima vez que se conecte no será necesario instalar el controlador.
- Si se da entrada a imágenes procedentes de varias fuentes, cambie la fuente de entrada a USB Display.
- Si utiliza una central USB, la conexión quizás no funcione correctamente. Conecte el cable USB directamente al proyector.
- No puede cambiar la configuración de opciones mientras utiliza USB Display.

Para Windows

1 Conecte el puerto USB del ordenador al puerto USB-B del proyector mediante un cable USB.

En Windows 2000 o Windows XP puede aparecer un mensaje preguntándole si desea reiniciar su ordenador. Seleccione **No**.

En Windows 2000

Haga doble clic en **Equipo**, **EPSON PJ_UD** y, a continuación, **EMP_UDSE.EXE**.

En Windows XP

La instalación del driver se inicia automáticamente.

En Windows Vista/Windows 7/Windows 8

Cuando aparezca el cuadro de diálogo, haga clic en **Run EMP_UDSE.exe**.

2 Cuando aparezca la pantalla del Contrato de licencia, haga clic en **Aceptar**.

3 Las imágenes del ordenador se proyectan.

Puede que la proyección de las imágenes del ordenador tarde unos instantes. Hasta que se proyecten las imágenes del ordenador, no toque el equipo y no desconecte el cable USB ni apague el proyector.

4 Desconecte el cable USB una vez finalizada la proyección.

Al desconectar el cable USB no es necesario utilizar la función **Quitar hardware de forma segura**.

- Si no se instala automáticamente, haga doble clic en **Mi PC** - **EPSON_PJ_UD** - **EMP_UDSE.EXE** en el ordenador.
- Si por alguna razón no se proyecta ninguna imagen, haga clic en **Todos los programas** - **EPSON Projector** - **Epson USB Display** - **Epson USB Display Vx.xx** en el ordenador.
- Cuando se utiliza un ordenador que funciona con Windows 2000 bajo autoridad del usuario, se visualiza un mensaje de error de Windows y es posible que no pueda utilizar el software. En este caso, intente actualizar Windows a la versión más nueva, reinicie e intente conectar de nuevo.

  Para obtener más información, póngase en contacto con su proveedor local o con la dirección más cercana indicada en el siguiente documento.

  ☛ *Lista de contactos de proyectores Epson*

Para Mac OS

1 Conecte el puerto USB del ordenador al puerto USB-B del proyector mediante un cable USB.

La carpeta Configuración de USB Display se muestra en Finder.

2 Haga doble clic en el icono **Instalador de USB Display**.

3 Siga las instrucciones de instalación que aparecen en pantalla.

4 Cuando aparezca la pantalla del Contrato de licencia, haga clic en **Aceptar**.

Escriba la contraseña de administrador y comience la instalación.

Cuando la instalación haya completado, aparecerá el icono USB Display en Dock y en la barra de menús.

5 Las imágenes del ordenador se proyectan.

Puede que la proyección de las imágenes del ordenador tarde unos instantes. Hasta que se proyecten las imágenes del ordenador, no toque el equipo y no desconecte el cable USB ni apague el proyector.

6 Cuando termine la proyección, seleccione **Desconectar** en el menú del icono de **USB Display** de la barra de menús o en el Dock y retire el cable USB.

- Si la carpeta de Configuración de USB Display no se visualiza automáticamente en Finder, haga doble clic en **EPSON PJ_UD** - **Instalador de USB Display** en su ordenador.
- Si por alguna razón no se proyecta nada, haga clic en el icono **USB Display** de Dock.
- Si no está el icono **USB Display** en el Dock, haga doble clic en **USB Display** en la carpeta Aplicaciones.
- Si selecciona **Salir** en el menú del icono de **USB Display** en Dock, USB Display no comenzará automáticamente al conectar el cable USB.

Desinstalar

En Windows 2000

1 Haga clic en **Inicio**, seleccione **Configuración** y, a continuación, haga clic en **Panel de control**.

2 Haga doble clic en **Agregar o quitar programas**.

3 Haga clic en **Cambiar o quitar programas**.

4. Seleccione **Epson USB Display** y haga clic en **Cambiar o quitar**.

En Windows XP

1. Haga clic en **Inicio** y, a continuación, haga clic en **Panel de control**.
2. Haga doble clic en **Agregar o quitar programas**.
3. Seleccione **Epson USB Display** y haga clic en **Quitar**.

En Windows Vista/Windows 7

1. Haga clic en **Inicio** y, a continuación, haga clic en **Panel de control**.
2. Haga clic en **Desinstalar un programa** desde **Programas**.
3. Seleccione **Epson USB Display** y haga clic en **Desinstalar**.

En Windows 8

1. Abra Accesos y, a continuación, seleccione **Buscar**. Haga clic con el botón derecho (manténgalo pulsado) en **Epson USB Display Ver.XXX**.
2. Seleccione la opción **Desinstalar** de la barra de la aplicación.
3. Seleccione **Epson USB Display** y, a continuación, seleccione **Desinstalar**.
4. Siga las instrucciones de desinstalación que aparecen en pantalla.

Para Mac OS

1. Abra la carpeta **Aplicaciones**, haga doble clic en **USB Display** y, a continuación, doble clic en **Herramienta**.
2. Ejectue **Desinstalador de USB Display**.

Corrección de la distorsión keystone

Puede corregir la distorsión keystone utilizando uno de los siguientes métodos.

- Corrección automática (V-Keystone auto.)
  Corrige automáticamente la distorsión keystone vertical.
- Corrección manual (Ajuste Keystone-H)
  Corrige manualmente la distorsión keystone horizontal mediante el ajuste keystone horizontal.

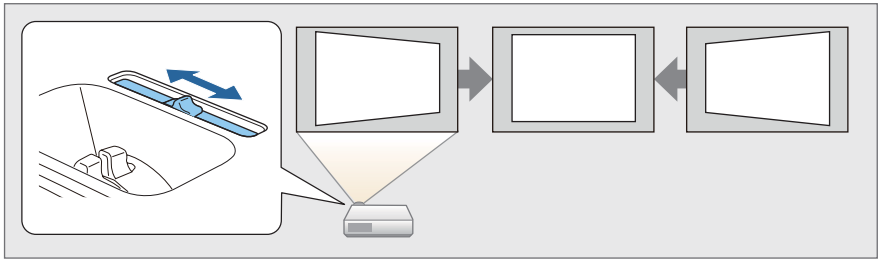

- Corrección manual (H/V-Keystone)
  Corrija manualmente la distorsión en dirección horizontal y vertical por separado.

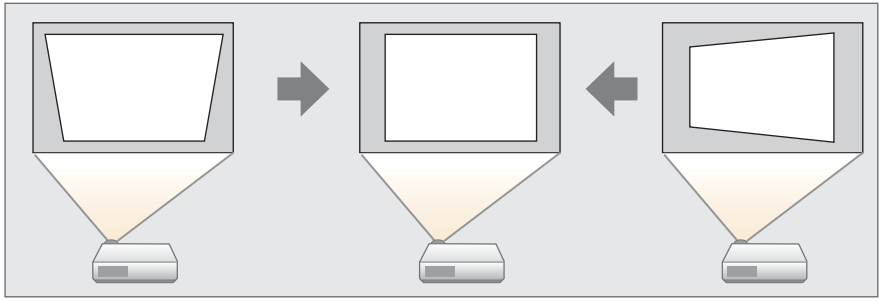

- Corrección manual (Quick Corner)
  Corrija manualmente las cuatro esquinas por separado.

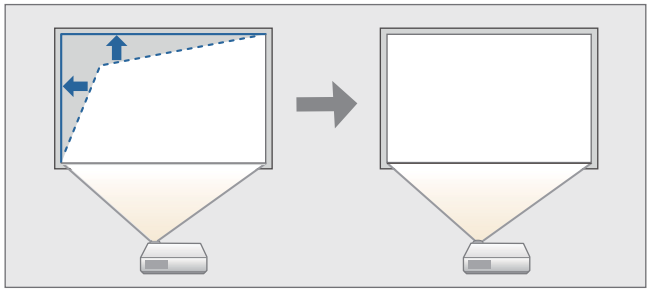

Cuando se corrige la distorsión keystone, puede reducirse la imagen proyectada.

Corrección automática

V-Keystone auto.

Cuando el proyector detecta un movimiento, por ejemplo, al instalarlo, moverlo o inclinarlo, éste corrige automáticamente las distorsiones Keystone verticales. Esta función se denomina V-Keystone auto.

Al mover el proyector, éste muestra una pantalla de ajuste y corrige automáticamente la imagen proyectada.

Puede utilizar V-Keystone auto. para corregir la imagen proyectada bajo las siguientes condiciones.

Ángulo de corrección: aprox. 30˚ arriba y abajo

- V-Keystone auto. sólo funciona si **Proyección** está ajustada en **Frontal** desde el menú Configuración.
  ☛ **Extendida** - **Proyección** p.80
- Si no desea habilitar V-Keystone auto., ajuste **V-Keystone auto.** en **Off**.
  ☛ **Ajustes** - **Keystone** - **H/V-Keystone** - **V-Keystone auto.** p.79

Corrección manual

Puede corregir manualmente la distorsión keystone.

Puede utilizar H/V-Keystone para corregir la imagen proyectada bajo las siguientes condiciones.

Ángulo de corrección: aprox. 30˚ derecha e izquierda; aprox. 30˚ arriba y abajo.

Ajuste H-Keystone

Mueva el ajuste keystone horizontal hacia la derecha o izquierda para realizar la corrección keystone horizontal.

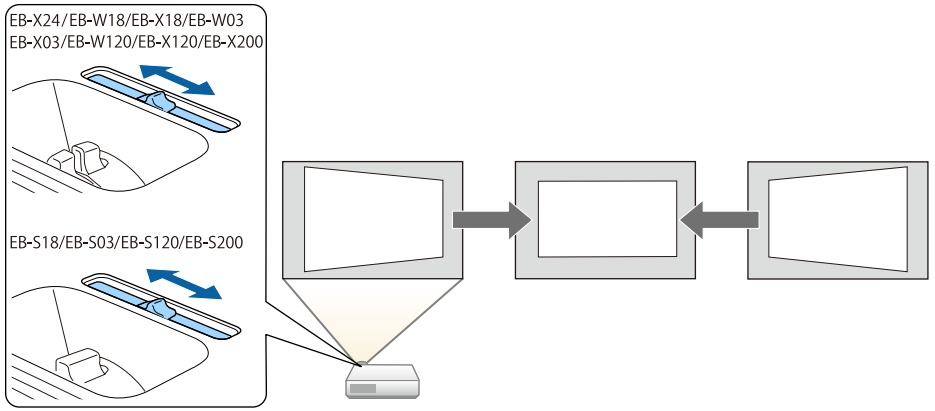

- Si utiliza el ajuste keystone horizontal, configure **Ajuste Keystone Horizontal** en **On**.
  ☛ **Ajustes** - **Keystone** - **H/V-Keystone** - **Ajuste Keystone-H** p.79
- También puede corregir la distorsión keystone en la dirección horizontal mediante H/V-Keystone.

H/V-Keystone

Corrija manualmente la distorsión en dirección horizontal y vertical por separado.

1 Pulse el botón [⏢] o [⏢] del panel de control durante la proyección para visualizar la pantalla Keystone.

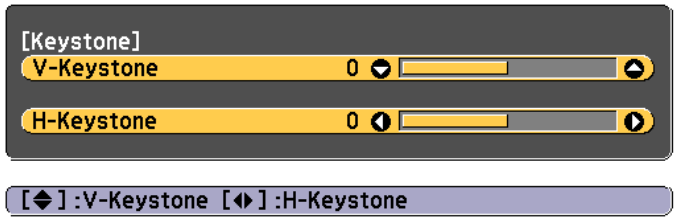

2 Pulse los siguientes botones para corregir la distorsión keystone.

Pulse el botón [⏢] o [⏢] para corregir la distorsión vertical.

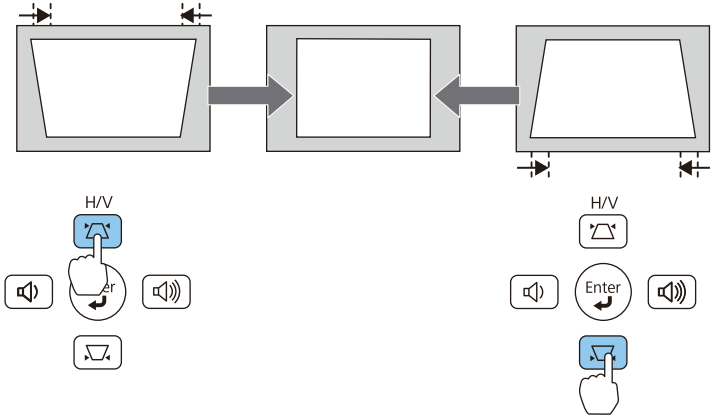

Pulse los botones [🔈]/[🔊] o [Wide]/[Tele] para corregir la distorsión horizontal.

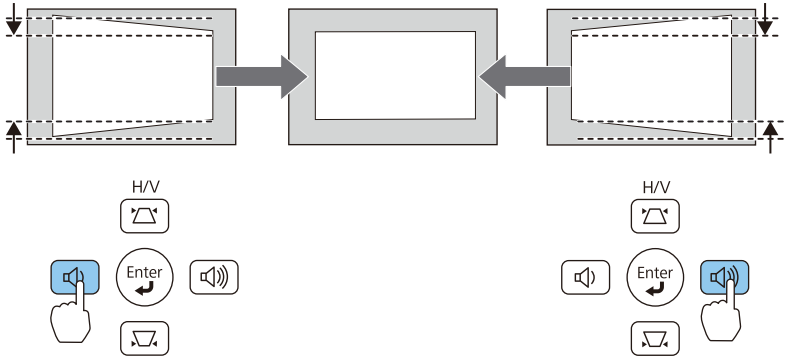

En el menú Configuración también se puede ajustar Keystone H/V.

☛ **Ajustes** - **Keystone** - **H/V-Keystone** p.79

Quick Corner

Permite corregir manualmente cada una de las cuatro esquinas de la imagen proyectada por separado.

1 Pulse el botón [Menu] durante la proyección.

☛ "Utilización del Menú Configuración" p.73

Utilizar el mando a distancia

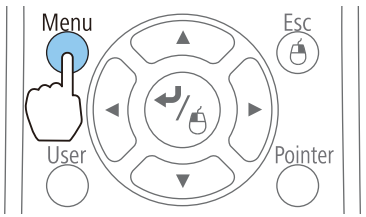

Usar el panel de control

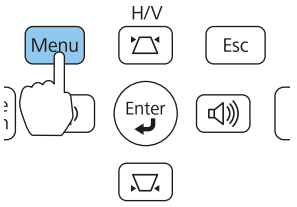

2 Seleccione **Keystone** en **Ajustes**.

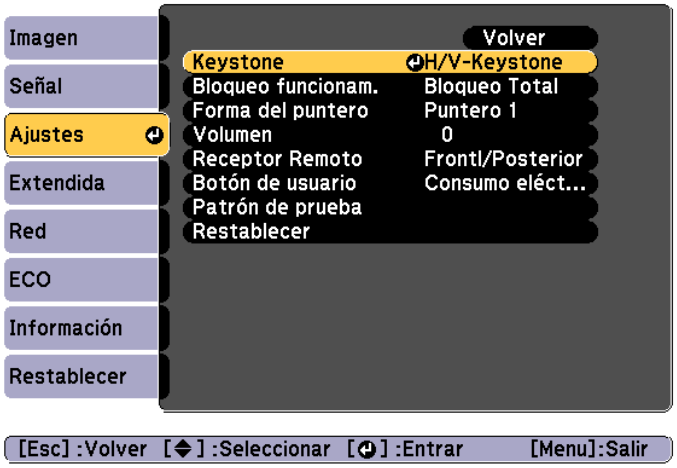

3 Seleccione **Quick Corner** y, luego, pulse el botón [↵].

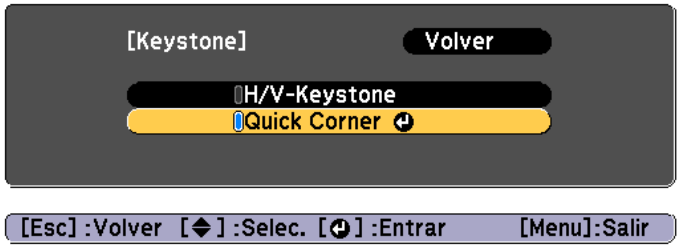

4 Con los botones [▲], [▼], [◀] y [▶] del mando a distancia, o los botones [⏢], [⏢], [◁] y [◁)] (o los botones [Wide]/[Tele]) del panel de control, seleccione la esquina que quiere corregir y pulse el botón [↵].



5 Con los botones [▲], [▼], [◀] y [▶] del mando a distancia, o los botones [⏢], [⏢], [◁] y [◁)] (o los botones [Wide]/[Tele]) del panel de control, corrija la posición de la esquina.

Al pulsar el botón [↵], se muestra la pantalla mostrada en el paso 4, que le permite seleccionar el área a corregir.

Si se muestra el mensaje "No se puede mover más." mientras se está ajustando, ya no podrá ajustar la forma en la dirección que señala el triángulo gris.



6 Repita los procedimientos 4 y 5 como sea necesario para ajustar el resto de las esquinas.

7 Cuando haya terminado, pulse el botón [Esc] para salir del menú de corrección.

Debido a que **Keystone** ha cambiado a **Quick Corner**, la pantalla de selección de esquinas del paso 4 se mostrará cuando pulse el botón [⏢] o [⏢] del panel de control la próxima vez. Cambie **Keystone** a **H/V-Keystone** si desea realizar una corrección horizontal y vertical utilizando el botón [⏢] o [⏢] del panel de control.

☛ **Ajustes** - **Keystone** - **H/V-Keystone** p.79

Si se mantiene pulsado el botón [Esc] durante unos dos segundos mientras se muestra la pantalla de selección de esquinas del paso 4, aparece la siguiente pantalla.

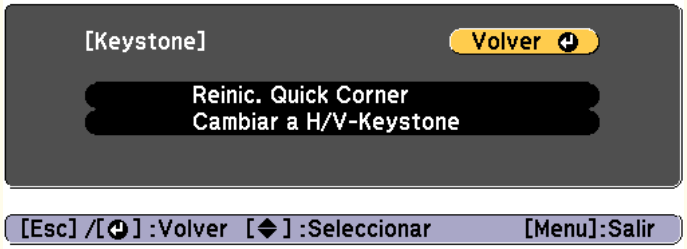

Reinic. Quick Corner: reinicia el resultado de las correcciones de Quick Corner.
Cambiar a H/V-Keystone: cambia el método de corrección a **H/V-Keystone**.

☛ "Menú Ajustes" p.79

Ajuste del tamaño de la imagen

Para EB-X24/EB-W18/EB-X18/EB-W03/EB-X03/EB-W120/EB-X120/EB-X200

Gire el anillo de zoom para ajustar el tamaño de la imagen proyectada.

Para EB-S18/EB-S03/EB-S120/EB-S200

Realice el ajuste mediante los botones [Wide]/[Tele] del panel de control.

Wide: Aumenta el tamaño de la imagen proyectada.

Tele: Reduce el tamaño de la imagen proyectada.

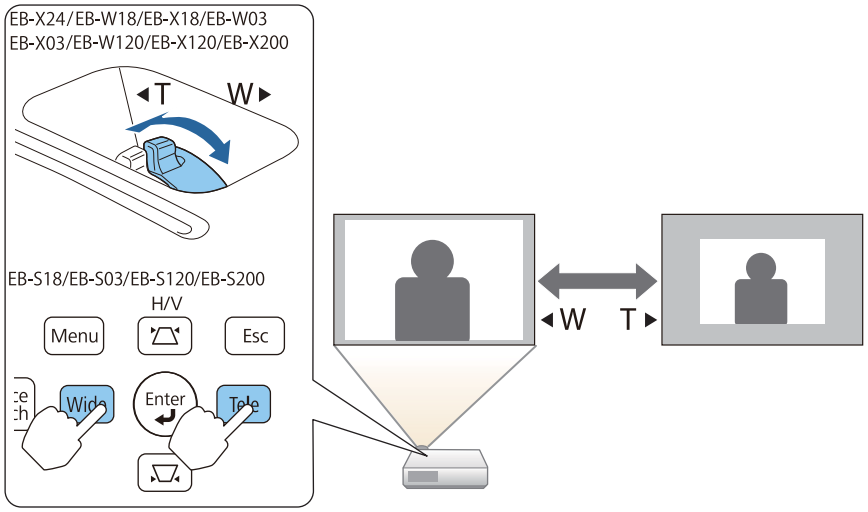

Ajuste de la posición de la imagen

Presione la palanca de ajuste del pie para extender el pie ajustable frontal. Se puede ajustar la posición de la imagen inclinando el proyector hasta 12 grados.

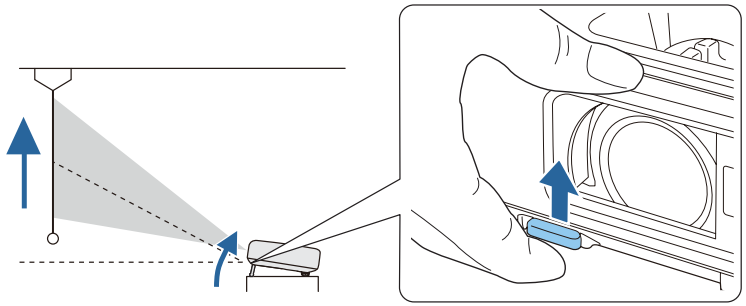

Cuanto mayor sea el ángulo de inclinación, más difícil será enfocar. Instale el proyector de modo que sólo sea necesario inclinarlo un ángulo pequeño.

Ajuste de la inclinación horizontal

Extienda y repliegue el pie posterior para ajustar la inclinación horizontal del proyector.

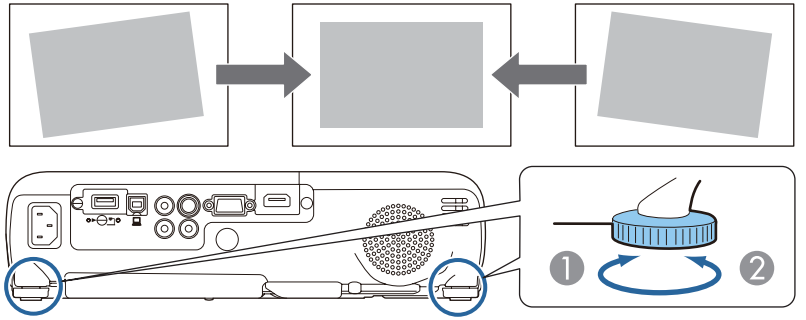

1. Extienda el pie posterior.
2. Repliegue el pie posterior.

Corrección del enfoque

Puede corregir el enfoque usando el anillo de enfoque.

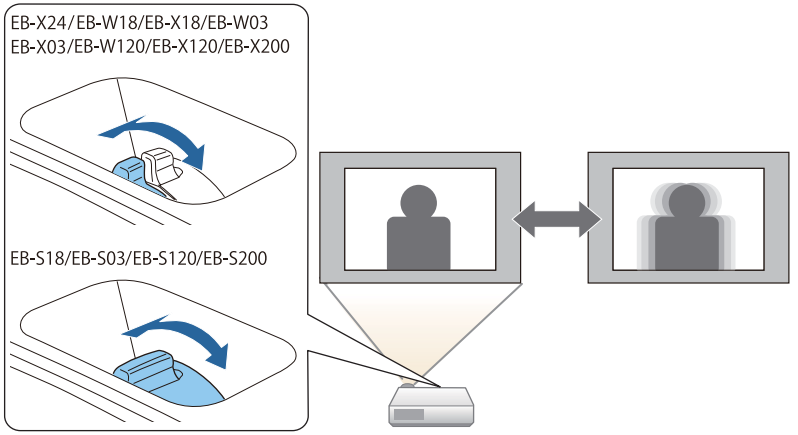

Ajuste del volumen

Puede ajustar el volumen utilizando uno de los siguientes métodos.

- Pulse el botón [Volume] en el panel de control o el mando a distancia para ajustar el volumen.
  [🔈] Disminuye el volumen.
  [🔊] Aumenta el volumen.

Utilizar el mando a distancia

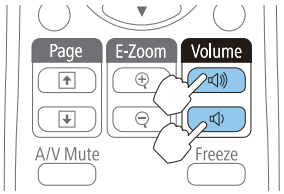

Usar el panel de control
(sólo EB-X24/EB-W18/EB-X18/EB-W03/EB-X03/ EB-W120/EB-X120/EB-X200)

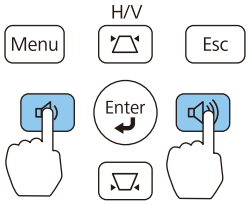

- Ajuste el volumen desde el menú Configuración.
  ☛ **Ajustes** - **Volumen** p.79

⚠ Precaución

No comience con el volumen alto.
Un volumen excesivo y repentino puede provocar sordera. Baje el volumen antes de apagar el aparato, para poder aumentarlo progresivamente cuando vuelva a activarlo.

Selección de la calidad de proyección (seleccionar el Modo de color)

Ajusta el modo de color según el entorno. El brillo de la imagen varía según el modo seleccionado.

Modo	Aplicación
Dinámico	Este modo es ideal para utilizarse en habitaciones con mucha luz. Se trata del modo más claro y reproduce bien los tonos de sombras.
Presentación	Este modo es ideal para realizar presentaciones que contengan material en color en salas luminosas.
Teatro	Ideal para ver películas en una sala oscura. Las imágenes adquieren un tono natural.
Foto*1	Ideal para proyectar imágenes fijas, como fotos, en una sala muy iluminada. Las imágenes son intensas y adquieren contraste.
Deporte*2	Ideal para visionar programas de TV en una sala muy iluminada. Las imágenes son intensas y adquieren vida.
sRGB	Ideal para imágenes que cumplen el estándar de color sRGB.
Pizarra negra	Aunque esté proyectando en una pizarra negra (pizarra verde), este ajuste proporciona a las imágenes un tono natural, igual que si proyectara en una pantalla.
Pizarra	Ideal para presentaciones sobre pizarra blanca.

*1 Esta selección solo está disponible cuando la señal de entrada es RGB o cuando la fuente de entrada es USB Display o USB.

*2 Esta selección solo está disponible cuando la señal de entrada es vídeo de componentes o cuando la fuente de entrada es Vídeo o S-Vídeo.

Cada vez que pulse el botón [Color Mode] se visualizará el nombre del Modo de color en la pantalla y cambiará el Modo de color.

Mando a distancia

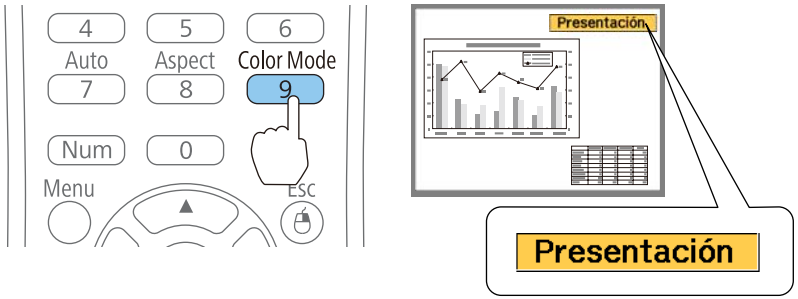

Podrá definir el Modo de color en el menú Configuración.

☛ **Imagen - Modo de color** p.76

Ajuste de Iris automático

Determinando automáticamente la luminancia según el brillo de la imagen, se obtienen imágenes intensas y nítidas.

1 Pulse el botón [Menu].

☛ "Utilización del Menú Configuración" p.73

Utilizar el mando a distancia

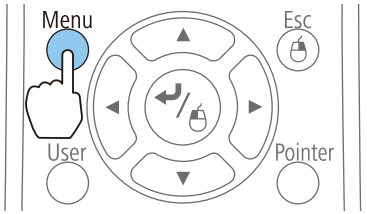

Usar el panel de control

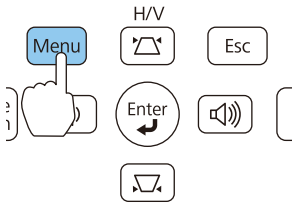

2 Seleccione **Iris automático** en **Imagen**.



3 Seleccione **Normal** o **Velocidad alta**.

El ajuste se guarda para cada Modo de color.

Si selecciona **Velocidad alta**, el brillo de la imagen se ajustará en cuanto la escena cambie.

4 Pulse el botón [Menu] para finalizar los ajustes.

Sólo puede determinarse el ajuste Iris automático cuando **Modo de color** es **Dinámico** o **Teatro**.

Cambio de la relación de aspecto de la imagen proyectada

Puede cambiar la Relación de aspecto de la imagen proyectada para que encaje con el tipo, la relación de altura y anchura y la resolución de las señales de entrada.

Los modos de aspecto disponibles varían en función de la señal de imagen que se está proyectando actualmente.

Métodos de cambio

Cada vez que pulse el botón [Aspect] del mando a distancia, se visualizará el nombre del modo de aspecto en la pantalla y cambiará la relación de aspecto.

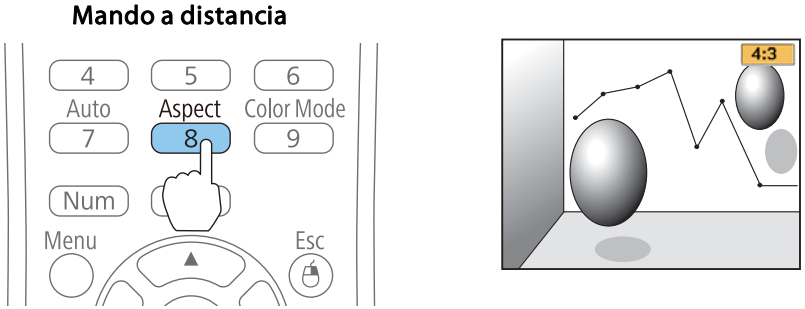

Podrá definir la relación de aspecto en el menú Configuración.

☛ **Señal** - **Aspecto** p.77

Cambio del modo de aspecto

Proyección de imágenes desde un equipo de vídeo o desde el puerto HDMI (para EB-W18/EB-W03/EB-W120)

Cada vez que se pulsa el botón [Aspect], cambia el modo de aspecto en el siguiente orden: **Normal** o **Automático**, **16:9**, **Completo**, **Zoom** y **Nativa**.

Ejemplo: Entrada de señal de 1080p (resolución: 1920x1080, relación de aspecto: 16:9)

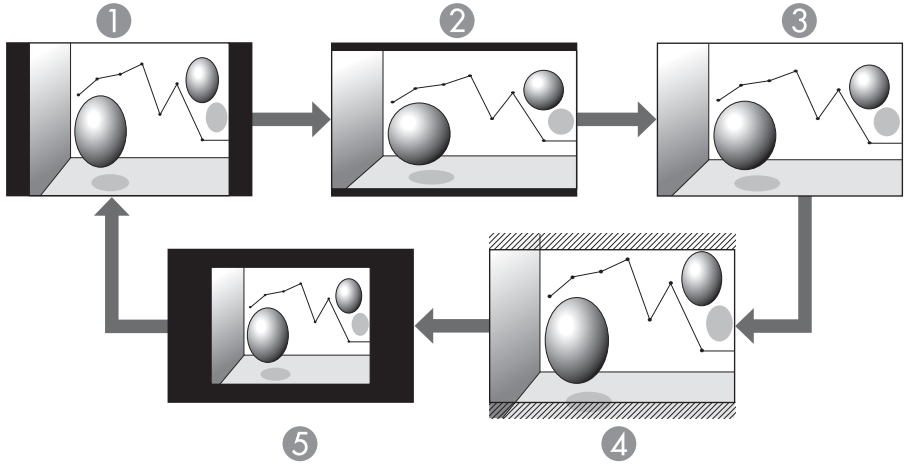

1. Normal o Automático
2. 16:9
3. Completo
4. Zoom
5. Nativa

Proyección de imágenes desde un equipo de vídeo (para EB-X24/EB-X18/EB-S18/EB-X03/EB-S03/EB-X120/EB-S120/EB-X200/EB-S200)

Cada vez que se pulsa el botón [Aspect], la relación de aspecto cambia según el orden **4:3** y **16:9**.

Al introducir una señal de 720p/1080i cuando el modo de aspecto es de **4:3**, se aplicará un zoom de 4:3 (se corta la imagen por los lados derecho e izqueirdo).

Ejemplo: Entrada de señal de 720p (resolución: 1280x720, relación de aspecto: 16:9)

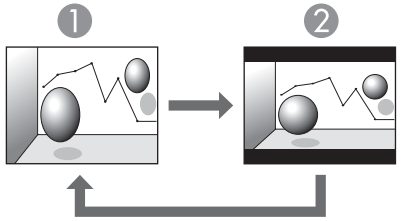

1. 4:3
2. 16:9

Proyección de imágenes desde el puerto HDMI (para EB-X24/EB-X18/EB-S18/EB-X03/EB-S03/EB-X120/EB-S120/EB-X200/EB-S200)

Cada vez que se pulsa el botón Aspect, la relación de aspecto cambia según el orden **Auto**, **4:3** y **16:9**.

Ejemplo: Entrada de señal de 1080p (resolución: 1920x1080, relación de aspecto: 16:9)

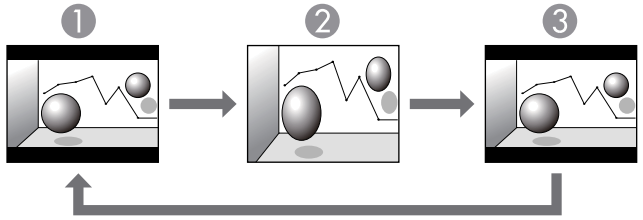

1. Auto
2. 4:3
3. 16:9

Proyección de imágenes desde un ordenador

La siguiente tabla muestra ejemplos de proyección para los modos de aspecto.

Para EB-W18/EB-W03/EB-W120

Modo de aspecto	Señal de entrada	
	XGA 1024X768(4:3)	WXGA 1280X800(16:10)
Normal	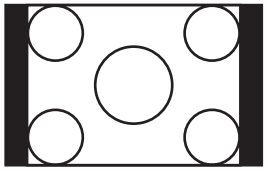	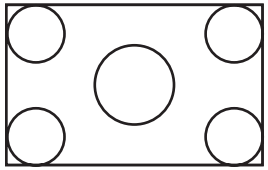
16:9	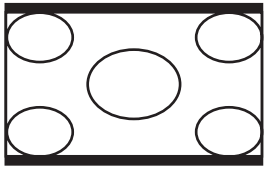	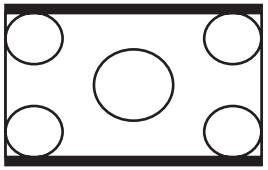
Completo	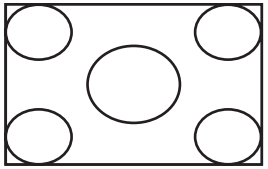	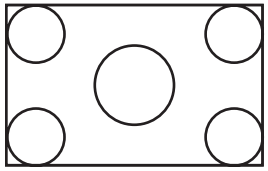
Zoom	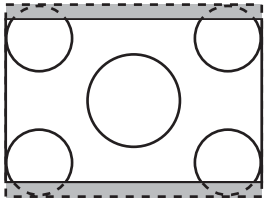	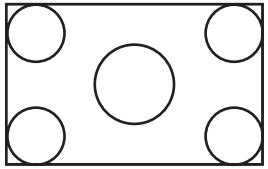
Nativa	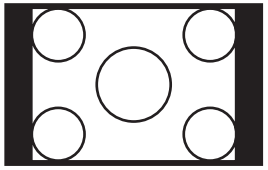	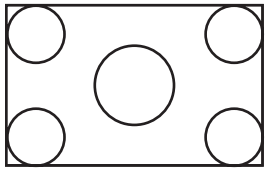

Para EB-X24/EB-X18/EB-S18/EB-X03/EB-S03/EB-X120/EB-S120/EB-X200/EB-S200

Modo de aspecto	Señal de entrada	
	XGA 1024X768(4:3)	WXGA 1280X800(16:10)
Normal	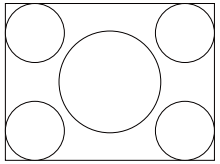	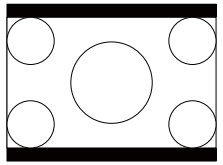
4:3		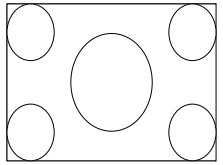
16:9	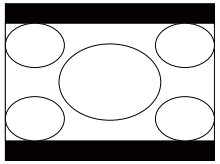	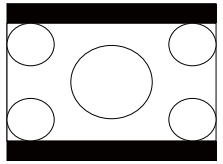

Si la imagen se ve cortada, defina el ajuste **Resolución** a **Ancho** o **Normal** en el menú Configuración, en función del tamaño de pantalla del ordenador.

☛ **Señal** - **Resolución** p.77

Funciones Útiles

Este capítulo ofrece consejos útiles para realizar presentaciones, así como las funciones de Seguridad.

Proyección sin un ordenador (PC Free)

Si conecta un dispositivo de almacenamiento USB, como una memoria USB o un disco duro USB, podrá proyectar los archivos guardados en el dispositivo sin tener que utilizar un ordenador. Esta función se denomina PC Free.

- Tal vez no pueda usar dispositivos de almacenamiento USB que tengan funciones de seguridad.
- No se puede corregir la distorsión keystone al mismo tiempo que se proyecta PC Free, incluso si se pulsan los botones [▽] y [△] en el panel de control.

Especificaciones para archivos que pueden proyectarse utilizando PC Free

Tipo	Tipo de archivo (extensión)	Notas
Imagen	.jpg	Los siguientes soportes no pueden proyectarse. - Formatos de modo de color CMYK - Formatos progresivos - Imágenes con una resolución superior a 8192 x 8192 Debido a las características de los archivos JPEG, las imágenes puede que no se proyecten de forma nítida si están muy comprimidas.
	.bmp	No es posible proyectar imágenes con una resolución superior a 1280 x 800.
	.gif	• No es posible proyectar imágenes con una resolución superior a 1280 x 800. • No es posible proyectar archivos GIF animados.
	.png	No es posible proyectar imágenes con una resolución superior a 1280 x 800.
Película	.avi	• No es posible proyectar imágenes con una resolución superior a 1280 x 720. • El formato de audio sólo puede reproducir PCM y ADPCM.

- Cuando conecte y utilice un disco duro compatible con USB, asegúrese de conectar el adaptador de CA suministrado con el disco duro.
- El proyector no es compatible con algunos sistemas de archivos, por lo que debe utilizar un soporte formateado en Windows.
- Formatee el soporte utilizando FAT16/32.

Ejemplos PC Free

Proyección de imágenes almacenadas en dispositivos USB



☛ "Proyección de las imágenes o películas seleccionadas" p.52

☛ "Proyectar los archivos de imagen de una carpeta en secuencia (Ver presen.)" p.53

Métodos de funcionamiento de PC Free

Aunque las siguientes indicaciones se explican basándose en el mando a distancia, puede realizarlas también desde el panel de control.

Inicio de PC Free

1 Cambie la fuente a USB.

☛ "Cambiar a la imagen de destino con el mando a distancia" p.33

2 Conecte el dispositivo de almacenamiento USB directamente al proyector.

☛ "Conectar dispositivos USB" p.27

Se inicia PC Free y se muestra la pantalla de lista de archivos.

- Los siguientes archivos se visualizan como miniaturas (el contenido del archivo se visualiza como pequeñas imágenes).
  - Archivos JPEG
  - Archivos AVI (muestra la imagen al principio de la película)
- Los demás archivos o carpetas se visualizan como iconos de la forma que se indica en la tabla siguiente.

Icono	Archivo	Icono	Archivo
	Archivos JPEG*		Archivos BMP
	Archivos GIF		Archivos PNG
	Archivos AVI (M-JPEG)*		

* Si no se pueden visualizar como miniaturas, se visualizan como iconos.

- También puede introducir una tarjeta de memoria en un lector de tarjetas USB y conectar el lector al proyector. Sin embargo, algunos de los lectores de tarjetas USB disponibles en el mercado pueden no ser compatibles con el proyector.
- Si se muestra la siguiente pantalla (Seleccionar unidad), pulse los botones [▲], [▼], [◀] o [▶] para seleccionar la unidad que desea usar y, a continuación, pulse el botón [↵].



- Para mostrar la pantalla Seleccionar unidad, sitúe el cursor en **Seleccionar unidad** en la parte superior de la pantalla de lista de archivos y pulse el botón [↵].

Proyectar imágenes

1 Pulse los botones [▲], [▼], [◀] o [▶] para seleccionar el archivo o la carpeta que desea proyectar.



Si no se pueden visualizar todos los archivos y carpetas en la pantalla actual, pulse el botón [⏬] del mando a distancia o sitúe el cursor sobre **Pág. siguiente** en la parte inferior de la pantalla y pulse el botón [↵].

Para volver a la pantalla anterior, pulse el botón [⏫] del mando a distancia o coloque el cursor sobre **Página previa** en la parte superior de la pantalla y pulse el botón [↵].

2 Pulse el botón [↵].

Se muestra la imagen seleccionada.

Al seleccionar una carpeta, se visualizan los archivos de la carpeta seleccionada. Para volver a la pantalla anterior, posicione el cursor en **Volver arriba** y pulse el botón [↵].

Girar imágenes

Puede girar las imágenes reproducidas en incrementos de 90˚. La función de rotación también está disponible durante la Ver presen.

1. Reproduzca imágenes o ejecute Presentación.
2. Durante la proyección, pulse el botón [▲] o [▼].

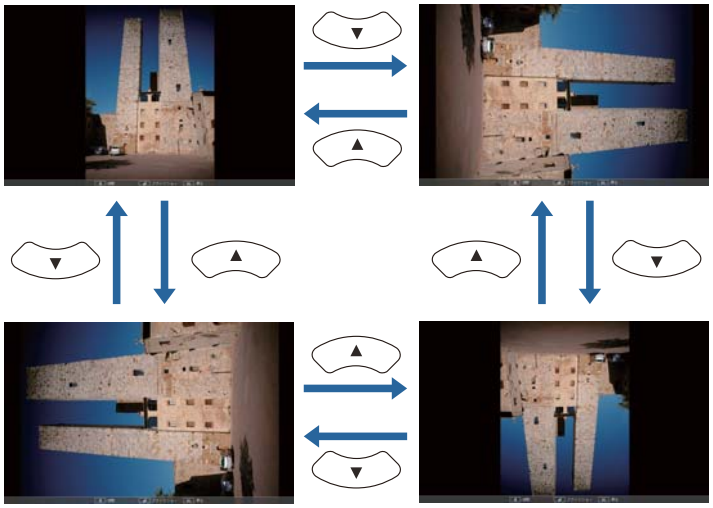

Detención de PC Free

Para cerrar PC Free, desconecte el dispositivo USB del puerto USB del proyector. Para dispositivos tales como cámaras digitales o discos duros, apague el dispositivo y desconéctelo después del proyector.

Proyección de las imágenes o películas seleccionadas

Atención

No desconecte el dispositivo de almacenamiento USB mientras se está accediendo a él. Es posible que PC Free no funcione correctamente.

1. Inicie PC Free.
   Se mostrará la pantalla de lista de archivos.
   ☛ "Inicio de PC Free" p.50
2. Pulse los botones [▲], [▼], [◄] o [►] para seleccionar el archivo que desea proyectar.



3. Pulse el botón [↵].
   La imagen se visualiza o se reproduce la película.



Pulse los botones [◁][▷] para pasar al siguiente o anterior archivo de imagen.

4 Para terminar de proyectar, lleve a cabo una de las operaciones siguientes.

- Proyección de una imagen: pulse el botón [Esc].
- Proyección de una película: pulse el botón [Esc] para visualizar la pantalla de mensajes, seleccione **Salir** y, a continuación, pulse el botón [↵].

  Cuando termine la proyección, volverá a la pantalla de lista de archivos.

Proyectar los archivos de imagen de una carpeta en secuencia (Ver presen.)

Puede proyectar los archivos de imagen de una carpeta en orden, de uno en uno. Esta función se denomina Ver presen. Utilice el procedimiento siguiente para ejecutar Ver presen.

Para cambiar automáticamente los archivos al ejecutar Ver presen., ajuste el **T. cambio pantalla** de **Opción** a una opción distinta a **No**. El ajuste por defecto es de 3 segundos.

☛ "Ajustes de visualización de archivos de imagen y ajustes de funcionamiento de Ver presen." p.54

1 Inicie PC Free.

Se mostrará la pantalla de lista de archivos.

☛ "Inicio de PC Free" p.50

2 Pulse los botones [△], [▽], [◁] o [▷] para colocar el cursor sobre la carpeta de Ver presen. que desea proyectar y pulse el botón [↵].

3 Seleccione **Ver presen.** en la parte inferior derecha de la pantalla de la lista de archivos y luego pulse el botón [↵].

Se inicia Ver presen. y se proyectan automáticamente los archivos de imagen de la carpeta en orden, de uno en uno.

Cuando se proyecte el último archivo, la lista de archivos se visualizará de nuevo automáticamente. Si ajusta **Rep. Cont** a **On** en la ventana Opción, la proyección volverá a comenzar desde el principio cuando llegue al final.

☛ "Ajustes de visualización de archivos de imagen y ajustes de funcionamiento de Ver presen." p.54

Puede saltar a la siguiente pantalla, volver a la pantalla anterior o detener la reproducción durante la proyección de Ver presen.

Si el ajuste **T. cambio pantalla** de la pantalla Opción se ha definido como **No**, los archivos no cambiarán automáticamente cuando seleccione Ver presentación. Pulse el botón [▷], [↵] o [⏬] para seguir al siguiente archivo.

Puede usar las funciones siguientes para proyectar un archivo con PC Free.

- Freeze

☛ "Congelar la imagen (Freeze)" p.55

- Silencio A/V
  ☛ "Ocultar la imagen y silenciar el sonido temporalmente (Pausa A/V)" p.55
- E-Zoom
  ☛ "Ampliar parte de la imagen (E-Zoom)" p.57
- Puntero
  ☛ "Función del puntero (Puntero)" p.56

Ajustes de visualización de archivos de imagen y ajustes de funcionamiento de Ver presen.

Puede establecer el orden de presentación de archivos y las operaciones Ver presen. en la pantalla Opción.

1 Seleccione **Opción** en la parte inferior de la pantalla de la lista de archivos y luego pulse el botón [↵].

2 Cuando aparezca la siguiente pantalla Opción, ajuste cada una de las opciones.

Seleccione la opción necesaria y pulse el botón [↵].

La siguiente tabla muestra los detalles para cada elemento.



Orden de presentación	Puede seleccionar visualizar los archivos por **Ord por nom** u **Ord por día**.
Orden	Puede seleccionar clasificar los archivos por orden **Ascendente** o **Descendente**.
Rep. Cont	Puede ajustar si debe repetirse Ver presen.
T. cambio pantalla	Puede ajustar el tiempo para un solo archivo que se mostrará en Ver presen. Puede establecer un lapso entre **No** (0) y 60 Segundos. Si selecciona **Off**, la reproducción automática queda desactivada.
Efecto	Es posible ajustar los efectos de pantalla en el cambio de diapositivas.

3 Una vez finalizados los ajustes, utilice los botones [▲], [▼], [◀] o [▶] para situar el cursor en **Aceptar** y, a continuación, pulse el botón [↵].

Se aplicarán los ajustes.

Si no desea aplicar los ajustes, coloque el cursor sobre **Cancelar** y, a continuación, pulse el botón [↵].

Ocultar la imagen y silenciar el sonido temporalmente (Pausa A/V)

Puede utilizarlo si quiere centrar la atención del público en lo que está diciendo, o si no desea mostrar detalles como el cambio de archivos durante las presentaciones desde un ordenador.

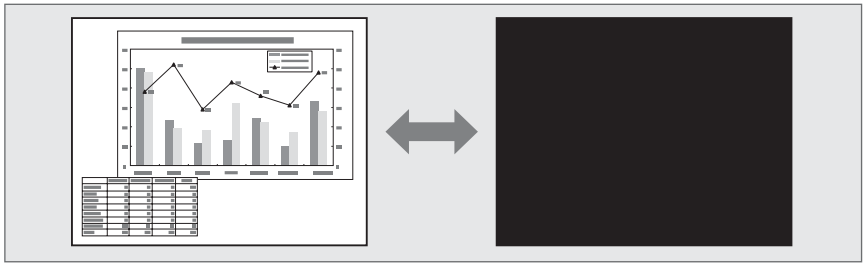

Cada vez que pulsa el botón [A/V Mute] o abre y cierra la cubierta del objetivo, se activa o desactiva Pausa A/V.

Mando a distancia

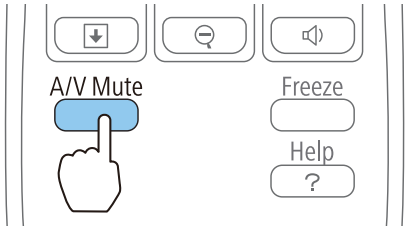

Proyector

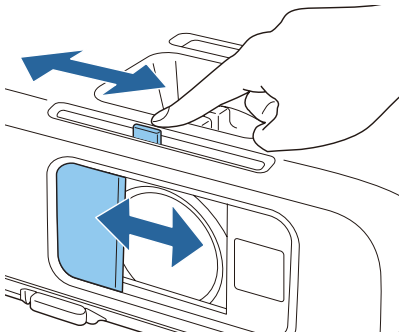

- Si proyecta imágenes en movimiento, las imágenes y el sonido siguen reproduciéndose mientras esté activada la opción Pausa A/V. No es posible reanudar la proyección desde el punto en que se ha activado Pausa A/V.
- Puede seleccionar la pantalla visualizada si se pulsa el botón [A/V Mute] en el menú Configuración.
  ☛ **Extendida** - **Pantalla** - **Pausa A/V** p.80
- Cuando active el silencio A/V con el botón [A/V Mute], el **Temp. silencio A/V** se activará y la unidad se apagará automáticamente después de aproximadamente 30 minutos. Si no desea activar el **Temp. silencio A/V**, configure el **Temp. silencio A/V** en **Off**.
  ☛ **ECO** - **Temp. silencio A/V** p.89
- Si el deslizador Fondo está cerrado durante 30 minutos aproximadamente, se activa el **Tempor tapa objetivo** y la alimentación se apaga automáticamente. Si no desea que se active el **Tempor tapa objetivo**, ajuste **Tempor tapa objetivo** en **Off**.
  ☛ **ECO** - **Tempor tapa objetivo** p.89
- La lámpara sigue alumbrando durante la Pausa A/V, de modo que las horas de lámpara siguen acumulándose.

Congelar la imagen (Freeze)

Si activa Freeze mientras se visualizan imágenes dinámicas, la imagen congelada sigue proyectándose en la pantalla, para poder proyectar los fotogramas uno a uno como si se tratara de imágenes estáticas. Además, puede realizar operaciones como cambiar de archivos durante las presentaciones desde un ordenador sin proyectar ninguna imagen si la función Freeze se ha activado de antemano.

Cada vez que pulsa el botón [Freeze], se activa o desactiva Congelar.

Mando a distancia

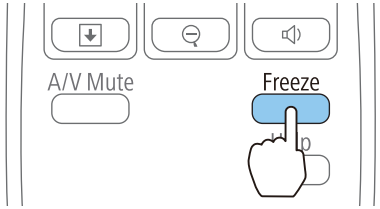

- El audio no se detiene.
- Al proyectar imágenes en movimiento, las imágenes continúan reproduciéndose mientras la pantalla está congelada. No es posible reanudar la proyección desde el punto en que se congeló la pantalla.
- Si pulsa el botón [Freeze] mientras se visualiza el menú Configuración o la pantalla de ayuda, se cierra el menú o la pantalla de ayuda visualizados.
- Freeze sigue funcionando mientras se utiliza E-Zoom.

Función del puntero (Puntero)

Permite mover un icono de puntero en la imagen proyectada, y le ayuda a centrar la atención en el área de la que está hablando.

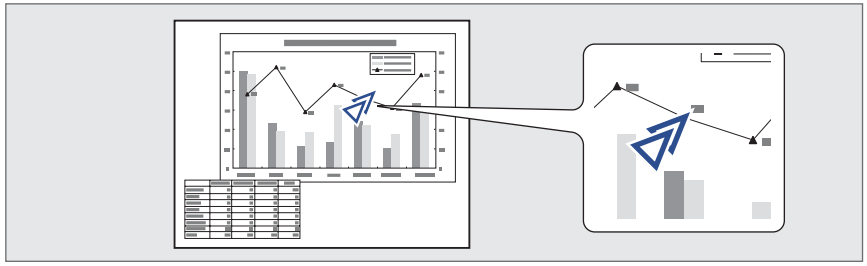

1 Visualice el puntero.

Cada vez que pulse el botón [Pointer], el puntero aparece o desaparece.

Mando a distancia

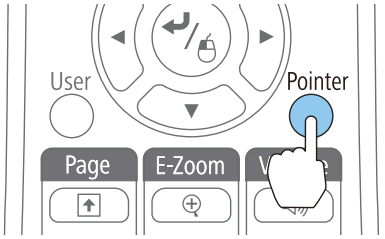

2 Mueva el icono del puntero ( ).

Mando a distancia

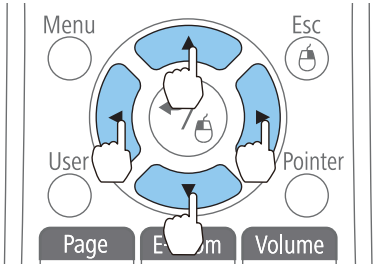

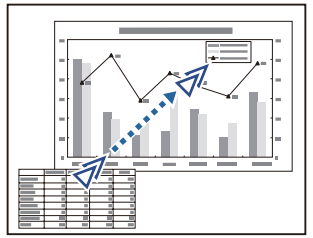

Si se pulsa cualquier pareja de botones adyacentes [ ], [ ], [ ] o [ ] simultáneamente, el puntero se puede mover en diagonal.

Puede seleccionar la forma del puntero en el menú Configuración.

☛ **Ajustes - Forma del puntero** p.79

Ampliar parte de la imagen (E-Zoom)

Resulta útil si desea ampliar las imágenes para verlas con más detalle, como por ejemplo en gráficos y tablas.

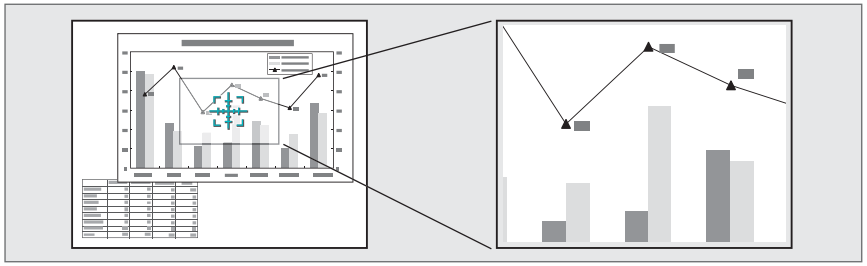

1 Inicie E-Zoom.

Pulse el botón [⊕] para visualizar la cruz (✛).

Mando a distancia

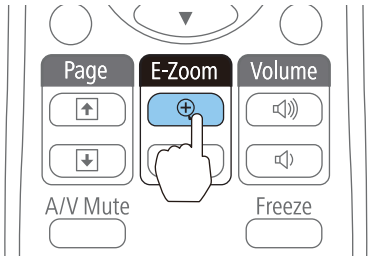

2 Mueva la cruz (✛) hacia el área de la imagen que desea ampliar.

Mando a distancia

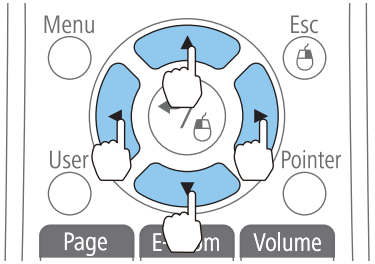

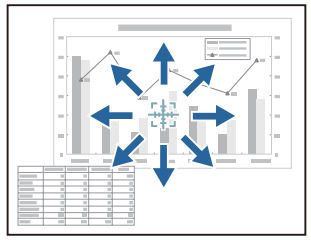

Si se pulsa cualquier pareja de botones adyacentes [▲], [▼], [◀] o [▶] simultáneamente, el puntero se puede mover en diagonal.

3 Ampliar.

Mando a distancia

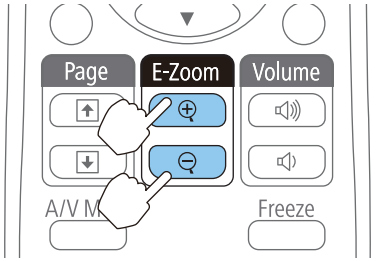

Botón [⊕]: amplía el área cada vez que se pulsa. Puede ampliar rápidamente manteniendo pulsado el botón.

Botón [⊖]: reduce las imágenes que se han ampliado.

Botón [Esc]: cancela E-Zoom.

- La relación de ampliación aparece en la pantalla. El área seleccionada se puede ampliar entre 1 y 4 veces en 25 pasos incrementales.
- Durante la proyección ampliada, pulse los botones [▲], [▼], [◀] o [▶] para desplazar la imagen.

Utilizar el mando a distancia para guiar el puntero del ratón (Ratón sin cable)

Puede controlar el puntero del ratón desde el mando a distancia del proyector. Esta función se denomina Ratón sin cable.

Los siguientes sistemas operativos son compatibles con Ratón sin cable.

	Windows	Mac OS
SO	Windows 2000 Windows XP Windows Vista Windows 7 Windows 8	Mac OS X 10.3.x Mac OS X 10.4.x Mac OS X 10.5.x Mac OS X 10.6.x Mac OS X 10.7.x Mac OS X 10.8.x

* Puede que no sea posible utilizar la función de Ratón sin cable en algunas versiones de los sistemas operativos.

Siga los siguientes pasos para habilitar la función de Ratón sin cable.

1 Conecte el proyector al ordenador con el cable USB.

☛ "Conexión de un ordenador" p.24

2 Cambie la fuente a una de las siguientes:

- USB Display
- Ordenador
- HDMI

☛ "Cambiar a la imagen de destino con el mando a distancia" p.33

Una vez ajustado, el puntero se controla como se indica a continuación.

Mover el puntero del ratón

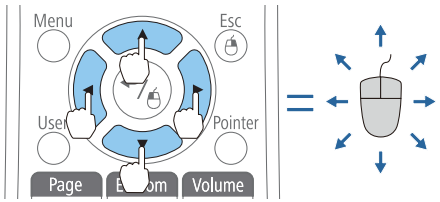

Botones [▲][▼][◀][▶]:

Mueve el puntero del ratón.

Clics del ratón

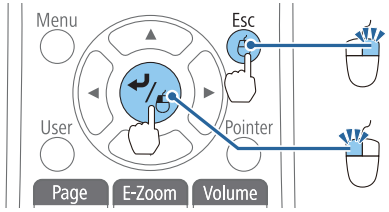

Botón [Esc]: clic con el botón derecho.

Botón [↵]: haga clic con el botón izquierdo. Pulse con rapidez dos veces.

Arrastrar y soltar

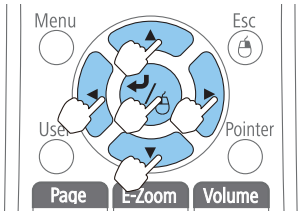

Mientras mantiene pulsado el botón [↵], pulse los botones [▲], [▼], [◀] o [▶].

Suelte el botón [↵] para soltar en la posición deseada.

Re Pág / Av Pág

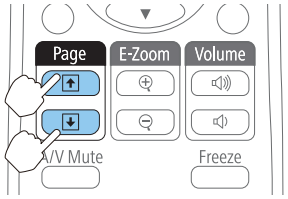

Botón [🔼]: vuelve a la página anterior.

Botón [🔽]: pasa a la página siguiente.

- Si se pulsa cualquier pareja de botones adyacentes [▲], [▼], [◀] o [▶] simultáneamente, el puntero se puede mover en diagonal.
- Si los ajustes de los botones del ratón están invertidos en el ordenador, el funcionamiento de los botones del mando a distancia también será el inverso.
- La función de ratón sin cable no funciona bajo las siguientes condiciones.
  - Cuando se muestra el menú Configuración o una pantalla de ayuda.
  - Al ejecutar funciones distintas de la función de ratón sin cable (como ajustar el volumen)

  Sin embargo, si se emplea la función E-Zoom o Puntero, está disponible la función de retroceder o avanzar página.

Guardar un logotipo de usuario

Puede guardar la imagen que se está proyectando como logotipo de usuario.

Cuando el logotipo del usuario se haya guardado, no podrá volver a los ajustes originales del logotipo.

1 Proyecte la imagen que desea utilizar como logotipo de usuario y pulse el botón [Menu].

☛ "Utilización del Menú Configuración" p.73

Utilizar el mando a distancia

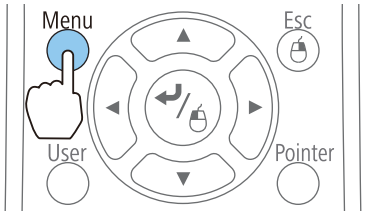

Usar el panel de control

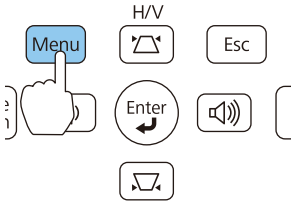

2 Seleccione **Logotipo del usuario** desde **Extendida**.

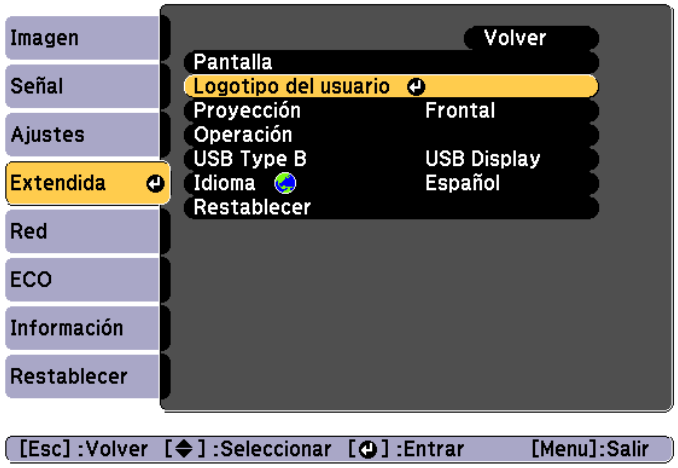

- Si **Prote. logo usuario** de **Contraseña protegida** se ha ajustado en **On**, se visualizará un mensaje y no podrá cambiarse el logotipo del usuario. Puede realizar cambios después de ajustar **Prote. logo usuario** en **Off**.
  ☛ "Gestionar usuarios (Contraseña protegida)" p.61
- Si se selecciona **Logotipo del usuario** mientras se ejecuta Keystone, E-Zoom, Aspecto o Ajustar zoom, se cancelará temporalmente la función que se esté ejecutando.

3 Cuando se visualice el mensaje "¿Aceptar la imagen actual como logotipo de usuario?", seleccione **Sí**.

Al pulsar el botón [↵] del mando a distancia o del panel de control, es posible que el tamaño de la pantalla cambie en función de la señal, ya que cambiará a la resolución de la señal de la imagen.

4 Mueva el cuadro para seleccionar la parte de la imagen que desea utilizar como logotipo del usuario.

Puede realizar las misma operaciones desde el panel de control del proyector.

Mando a distancia

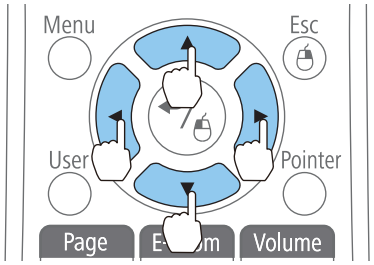

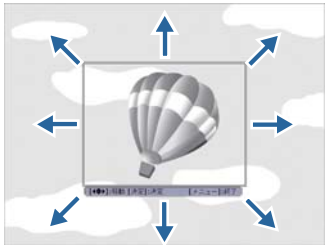

Puede guardarlo a un tamaño de 400x300 puntos.

5 Si pulsa el botón [↵] y se muestra el mensaje "¿Seleccionar esta imagen?", seleccione **Sí**.

6 Seleccione el factor de zoom desde la pantalla de ajuste del zoom.

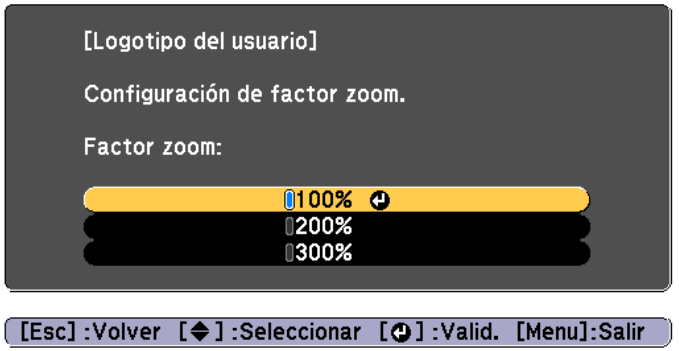

7 Cuando se visualice el mensaje "¿Guardar imagen como logotipo de usuario?", seleccione **Sí**.

La imagen se guardará. Una vez guardada la imagen, se visualiza el mensaje "Completado."

- Al guardar un logotipo de usuario, se elimina el logotipo del usuario anterior.
- El proceso tarda unos instantes. No utilice el proyector ni ninguno de los equipos conectados mientras se está guardando, ya que podrían producirse funcionamientos incorrectos.

El proyector dispone de las siguientes funciones de seguridad mejoradas.

- Contraseña protegida
  Puede limitar quién puede utilizar el proyector.
- Bloqueo funcionam.
  Puede evitar que los usuarios cambien los ajustes del proyector sin permiso.
  ☛ "Restringir el funcionamiento (Bloqueo funcionam.)" p.63
- Bloqueo Antirrobo
  El proyector está equipado con el siguiente dispositivo de seguridad antirrobo.
  ☛ "Bloqueo Antirrobo" p.64

Gestionar usuarios (Contraseña protegida)

Si Contraseña protegida está activada, las personas que no conozcan la contraseña no podrán utilizar el proyector para proyectar imágenes, aunque el proyector esté encendido. Además, el logotipo del usuario que se visualiza al activar el proyector no se puede cambiar. Esto actúa como una función antirrobo, ya que el proyector no puede utilizarse aunque lo roben. En el momento de su adquisición, Contraseña protegida no está activada.

Tipos de Contraseña protegida

Se pueden realizar los dos tipos de ajustes de protección por contraseña siguientes, según se utilice el proyector.

- **Protec. aliment.**
  Si **Protec. aliment.** está configurado en **On**, debe escribir una contraseña predefinida después de conectar y encender el proyector (esto también se aplica a Direct Power On). Si no se introduce la contraseña correcta, la proyección no se inicia.
- **Prote. logo usuario**
  Aunque alguien intente cambiar el logotipo del usuario ajustado por el propietario del proyector, no se puede cambiar. Cuando **Prote. logo usuario** está configurado en **On**, no se pueden cambiar los ajustes siguientes en el logotipo del usuario.
  - Capturar un logotipo de usuario
  - Ajustar **Visualizar fondo**, **Pantalla de inicio** o **Pausa A/V** desde **Pantalla**
    ☛ **Extendida** - **Pantalla** p.80
- **Red protegida**
  Si **Red protegida** está ajustada en **On**, no se pueden cambiar los ajustes de **Red**.
  ☛ "Menú Red" p.81

Ajustar Contraseña protegida

Utilice el procedimiento siguiente para ajustar la Contraseña protegida.

1 Durante la proyección, mantenga pulsado el botón [Freeze] durante cinco segundos.

Se visualizará el menú de ajuste de Contraseña protegida.

Mando a distancia

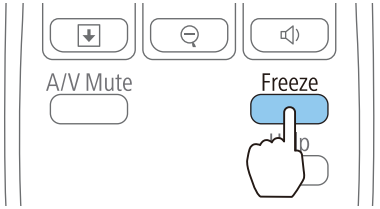

- Si Contraseña protegida ya está activada, debe introducir la contraseña.
  Si introduce la contraseña correcta, se muestra el menú de ajuste Contraseña protegida.
  ☛ "Introducir la contraseña" p.62
- Al ajustar la contraseña, adhiera el adhesivo de protección por contraseña en una posición visible del proyector para que sirva como elemento adicional disuasorio de robo.
  ☛ *Adhesivo De Protección De Contraseña*

2 Seleccione el tipo de protección de contraseña que desea ajustar y pulse el botón [↵].

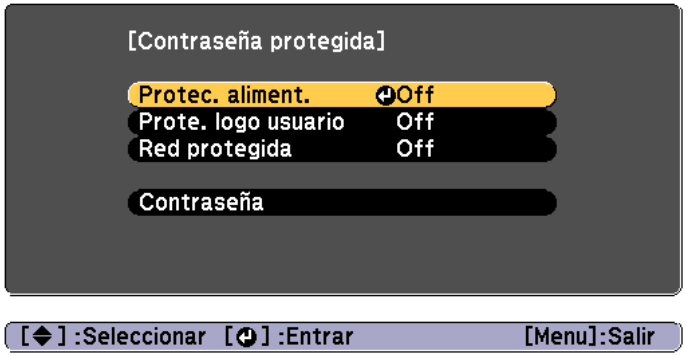

3 Seleccione **On** y, luego, pulse el botón [↵].

Pulse el botón [Esc]; se vuelve a mostrar la pantalla mostrada en el paso 2.

4 Ajuste la contraseña.

(1) Seleccione **Contraseña** y, luego, pulse el botón [↵].

(2) Cuando aparezca el mensaje "¿Cambiar la contraseña?", seleccione **Sí** y luego pulse el botón [↵]. El ajuste por defecto para la contraseña es "0000". Cámbielo a la contraseña deseada. Si selecciona **No**, se vuelve a mostrar la pantalla del paso 2.

(3) Manteniendo pulsado el botón [Num], introduzca un número de cuatro dígitos utilizando los botones numéricos. El número introducido se visualiza como "* * * *". Al introducir el cuarto dígito, se visualizará la pantalla de confirmación.

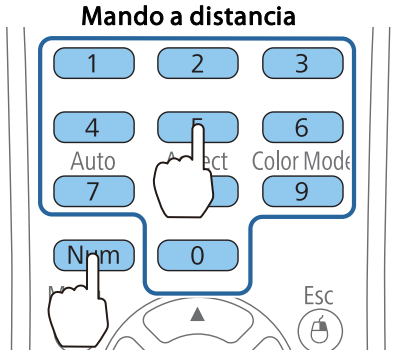

(4) Vuelva a introducir la contraseña.
Se visualiza el mensaje "Contraseña aceptada."
Si introduce la contraseña de forma incorrecta, se visualizará un mensaje pidiéndole que vuelva a introducirla.

Introducir la contraseña

Cuando se visualice la pantalla para introducir la contraseña, introdúzcala utilizando los botones numéricos del mando a distancia.

Manteniendo pulsado el botón [Num], introduzca la contraseña con los botones numéricos.

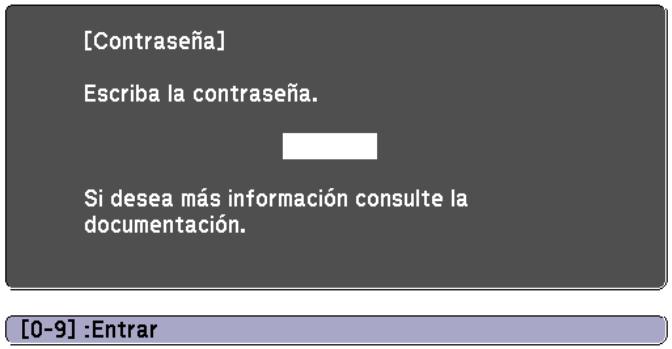

Si se introduce la contraseña correcta, se suprime temporalmente la contraseña protegida.

Atención

- Si introduce una contraseña incorrecta tres veces seguidas, se visualizará el mensaje "El proyector estará bloqueado" durante cinco minutos aproximadamente y, a continuación, el proyector pasará al modo en espera. En este caso, desconecte el cable de alimentación de la toma de corriente y, a continuación, conéctelo de nuevo y vuelva a activar el proyector. El proyector visualiza de nuevo la pantalla para introducir la contraseña, donde podrá introducir la contraseña correcta.
- Si ha olvidado la contraseña, anote el número "**Código solicitado**: xxxxx" que aparece en pantalla y póngase en contacto con el distribuidor más cercano de los enumerados en la Lista de contactos de proyectores Epson.
  ☛ *Lista de contactos de proyectores Epson*
- Si sigue repitiendo los pasos anteriores e introduce una contraseña incorrecta treinta veces seguidas, aparecerá el siguiente mensaje y el proyector no permitirá que introduzca más contraseñas."El proyector estará bloqueado. Diríjase a Epson siguiendo las indicaciones de su documentación."
  ☛ *Lista de contactos de proyectores Epson*

Restringir el funcionamiento (Bloqueo funcionam.)

Realice uno de los pasos siguientes para bloquear los botones de funcionamiento del panel de control.

- Bloqueo Total
  Se bloquean todos los botones del panel de control. No puede llevar a cabo ninguna operación desde el panel de control, ni siquiera activar y desactivar.
- Bloqueo parcial
  Se bloquearán todos los botones del panel de control, excepto el botón de alimentación [⏻].

Esto resulta útil en acontecimientos o actuaciones en las que desea desactivar todos los botones durante la proyección, o en escuelas si desea limitar el funcionamiento de los botones. El proyector puede seguir utilizándose con el mando a distancia.

1 Pulse el botón [Menu] durante la proyección.

☛ "Utilización del Menú Configuración" p.73

Utilizar el mando a distancia

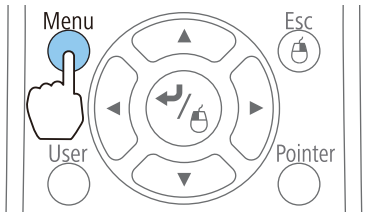

Usar el panel de control

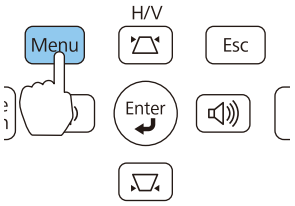

2 Seleccione **Bloqueo funcionam.** desde **Ajustes**.

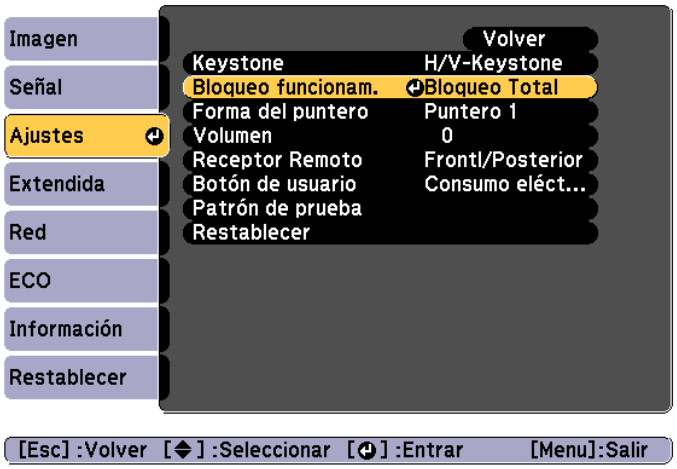

3 Seleccione **Bloqueo Total** o **Bloqueo parcial** de acuerdo con su finalidad.

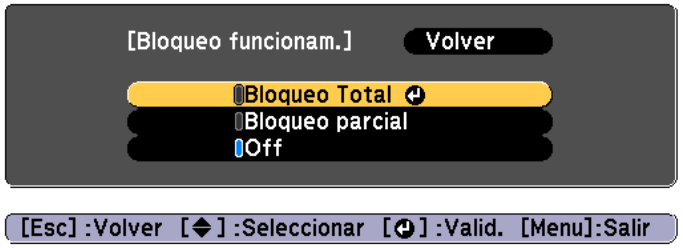

4 Seleccione **Sí** cuando se visualice el mensaje de confirmación.

Los botones del panel de control se bloquean según el ajuste seleccionado.

Puede suprimir el bloqueo del panel de control siguiendo uno de los dos métodos siguientes.

- Seleccione **Off** desde **Bloqueo funcionam.**
  ☛ **Ajustes - Bloqueo funcionam.** p.79
- Mantenga pulsado el botón [↵] en el panel de control durante unos siete segundos; se visualizará un mensaje y se suprimirá el bloqueo.

Bloqueo Antirrobo

El proyector está equipado con varios tipos de dispositivos de seguridad antirrobo:

- Ranura de seguridad
  La ranura de seguridad es compatible con el sistema de seguridad Microsaver fabricado por Kensington.
  Consulte la siguiente información para obtener más detalles sobre el sistema de seguridad Microsaver.
  ☛ http://www.kensington.com/
- Punto de instalación del cable de seguridad
  Se puede pasar uno de los cables de seguridad antirrobo disponibles en el mercado a través del punto de instalación para fijar el proyector a un escritorio o un soporte.

Instalar el cable de seguridad

Pase un cable de seguridad antirrobo a través del proyector.

Consulte la documentación incluida con el cable de seguridad para obtener instrucciones sobre el bloqueo.

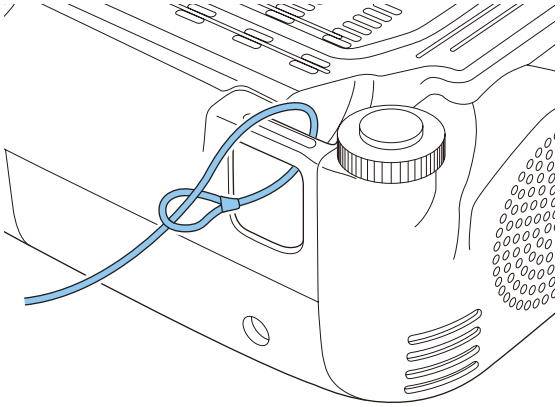

Cambiar los ajustes utilizando un navegador web (Web Control)

Utilizando el navegador web de un ordenador conectado al proyector en red, podrá configurar y controlar el proyector. Con esta función puede realizar tareas de configuración y control a distancia. Además, al poder utilizar el teclado del ordenador, la introducción de los caracteres necesarios para la configuración es más fácil que con el mando a distancia.

Utilice Microsoft Internet Explorer 8,0 o posterior como navegador web. Si usa Mac OS X, utilice Safary.

Si ajusta el **Modo en espera** en **Comunic. activ.**, entonces puede usar el navegador web para realizar tareas de configuración y control incluso si el proyector está en modo de espera (si está apagado).

☛ **ECO - Modo en espera** p.89

Configuración del proyector

En el navegador web puede definir los elementos que se configuran normalmente en el menú Configuración del proyector. Los ajustes quedan reflejados en el menú Configuración. También hay elementos que sólo se pueden ajustar en el navegador web.

Elementos del menú Configuración que no se pueden ajustar con el navegador web

- Menú Ajustes - Forma del puntero
- Menú Ajustes - Patrón de prueba
- Menú Ajustes - Botón de usuario
- Menú Extendida - Logotipo del usuario
- Menú Extendida - Idioma
- Menú Extendida - Operación - Modo alta altitud
- Menú Restablecer - Restablecer todo y Restablece horas lámp.

Los ajustes para los elementos disponibles en cada menú son los mismos que en el menú Configuración del proyector.

☛ "Menú Configuración" p.72

Elementos que sólo se pueden ajustar en el navegador web

- Nombre de comunidad SNMP (hasta 32 caracteres alfanuméricos de un solo byte)
- Contraseña monitor (hasta 16 caracteres alfanuméricos de un solo byte)

Visualizar la pantalla Web Control

Utilice el procedimiento siguiente para visualizar la pantalla Web Control.

Asegúrese de que el ordenador y el proyector están conectados a la red. Si se comunican con una LAN inalámbrica, conéctese en el modo Avanzado.

Si el navegador web utilizado está configurado para conectarse mediante un servidor proxy, no podrá visualizar la pantalla Web Control. Para visualizar Web Control, debe cambiar la configuración para no conectarse mediante un servidor proxy.

1. Inicie el navegador web en el ordenador.
2. Escriba la dirección IP del proyector en la barra de dirección del navegador web y pulse la tecla Enter en el teclado del ordenador.

   Se muestra la pantalla de Web Control.

   Cuando se configura la contraseña de Web Control en el menú de configuración, se muestra la pantalla de introducción de contraseña.
3. Introduzca la ID de usuario y la contraseña.

   Introduzca "**EPSONWEB**" como ID de usuario.

   La contraseña inicial es "**admin**".

- Introduzca la ID de usuario incluso si no ha establecido ninguna contraseña. No puede cambiar la ID de usuario.
- Puede cambiar la contraseña en el menú Red dentro del menú Configuración.

☛ **Red** - **Basic** - **Contraseña Acc. Web** p.83

Visualizar la pantalla Web Remote

La función Web Remote le permite realizar tareas de control remoto en el proyector con un navegador web.

1. Visualice la pantalla Web Control.
2. Haga clic en **Web Remote**.

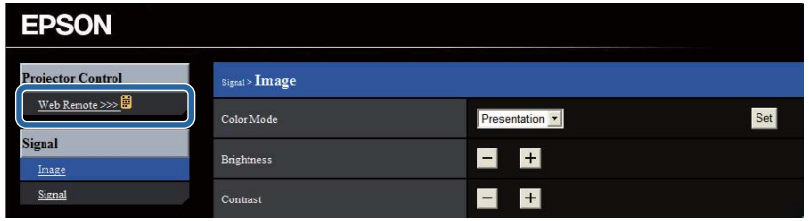

3. Se muestra la pantalla de Web Remote.

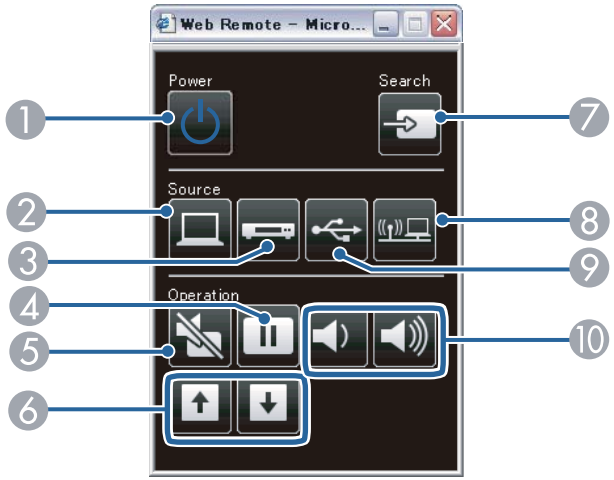

	Nombre	Función
1	**Botón de alimentación [⏻]**	Activa o desactiva el proyector. ☛ "Desde la instalación a la proyección" p.31
2	**Botón [Computer]**	Cambios a las imágenes desde el puerto Computer.
3	**Botón [Video]**	Cada vez que se pulsa el botón, la imagen visualizada cambia del puerto de entrada Video al puerto de entrada HDMI.
4	**Botón [Freeze]**	Las imágenes se pausan o se reanudan. ☛ "Congelar la imagen (Freeze)" p.55
5	**Botón [A/V Mute]**	Activa o desactiva el vídeo y el audio. ☛ "Ocultar la imagen y silenciar el sonido temporalmente (Pausa A/V)" p.55

Nombre		Función
⑥	**Botones de [Page] [⇧][⇩]**	Cambia las páginas en archivos, como, por ejemplo, en archivos de PowerPoint, si se utilizan los siguientes métodos de proyección. • Al utilizar la función de Raton sin cable ☛ "Utilizar el mando a distancia para guiar el puntero del ratón (Ratón sin cable)" p.58 • Si se utiliza USB Display ☛ "Proyección con USB Display" p.33 • Durante una conexión de red Cuando proyecte imágenes o escenarios con PC Free, al pulsar estos botones aparecerá la pantalla anterior o la siguiente.
⑦	**Botón [Source Search]**	Cambia a la siguiente fuente de entrada que está enviando una imagen. ☛ "Detectar automáticamente señales de entrada y cambiar la imagen proyectada (Búsqueda de fuente)" p.32
⑧	**Botón [LAN]**	Cambia a la imagen proyectada con EasyMP Network Projection. Cuando proyecte mediante la Quick Wireless Connection USB Key opcional, este botón cambiará a esa imagen. ☛ "Cambiar a la imagen de destino con el mando a distancia" p.33
⑨	**Botón [USB]**	Cada vez que se pulsa el botón, pasa por el siguiente ciclo de imágenes: • USB Display • Imágenes del dispositivo conectado al puerto USB ☛ "Cambiar a la imagen de destino con el mando a distancia" p.33
⑩	**Botones de [Volume]** [🔉][🔊]	[🔉] Disminuye el volumen. [🔊] Aumenta el volumen. ☛ "Ajuste del volumen" p.43

Utilizar la función Notificación mail para informar de problemas

Si selecciona Notificación Mail, se envían mensajes de notificación a las direcciones de correo electrónico predeterminadas cuando ocurra un problema o una advertencia con un proyector. Esto permitirá que el operador se entere de problemas con los proyectores aunque se encuentre lejos de los proyectores.

☛ **Red** - **Correo** - **Notificación Mail** p.86

- Se pueden registrar hasta un máximo de tres destinos de notificación (direcciones), y se pueden enviar mensajes de notificación a los tres destinos de una vez.
- Si aparece un problema crítico en un proyector, haciendo que éste deje de funcionar repentinamente, quizás el proyector no pueda enviar un mensaje notificando a un operador del problema.
- Si ajusta el **Modo en espera** en **Comunic. activ.**, entonces puede controlar el proyector incluso si está en modo de espera (si está apagado).
  ☛ **ECO** - **Modo en espera** p.89

Sobre la notificación mail de error

Si la función Notificación Mail está ajustada a On y se produce un problema o un aviso en el proyector, se envía el siguiente correo.

Remitente de correo: dirección de dirección 1

Asunto: EPSON Projector

Línea 1: el nombre del proyector donde ocurrió el problema

Línea 2: la dirección IP ajustada para el proyector donde ocurrió el problema.

Línea 3 y siguientes: Detalles del problema

Los detalles del problema se enumeran línea por línea. A continuación se enumeran los mensajes:

- Internal error
- Fan related error
- Sensor error
- Lamp cover is open
- Lamp timer failure
- Lamp out
- Internal temperature error
- High-speed cooling in progress
- Lamp replacement notification
- No-signal
  El proyector no recibe ninguna señal. Verifique el estado de la conexión o verifique que esté conectada la alimentación de la fuente de la señal.
- Auto Iris Error
- Power Err. (Ballast)

Para solucionar los problemas o avisos, consulte la siguiente información.

☛ "Estado de los indicadores" p.94

Administración usando SNMP

Al ajustar **SNMP** en **On** en el menú de Configuración, los mensajes de notificación se enviarán a los equipos especificados cuando ocurra un problema o advertencia con un proyector. Esto permitirá que el operador se entere de problemas con los proyectores aunque se encuentre lejos de los proyectores.

☛ **Red** - **Otros** - **SNMP** p.88

- SNMP debería utilizarlo un administrador de red o alguien familiarizado con la red.
- Para utilizar la función SNMP para monitorizar el proyector debe instalar el programa administrador SNMP en el ordenador.
- El agente SNMP de este proyector cumple con la versión 1 (SNMPv1).
- La función de administración que utiliza SNMP no puede utilizarse con una LAN inalámbrica en el modo Rápido.
- Pueden guardarse hasta dos direcciones IP de destino.

Órdenes ESC/VP21

Puede monitorizar y controlar los proyectores desde un ordenador vía USB. Conecte el dispositivo y el proyector con un cable USB y defina después los comandos de comunicación (comandos ESC/VP21).

Antes de comenzar

Para controlar y monitorizar el proyector utilizando comandos ESC/VP21, deben realizarse los siguientes preparativos.

1. Instale el controlador de comunicación USB (EPSON USB-COM Driver) en el ordenador. Para obtener más información sobre el controlador EPSON USB-COM, póngase en contacto con su proveedor local o con la dirección más cercana indicada en la Lista de contactos de proyectores Epson.

   ☛ *Lista de contactos de proyectores Epson*

2. Ajuste **USB Type B** en **Link 21L** desde el menú Configuración del proyector.

   ☛ **Extendida** - **USB Type B** p.80

3 Conecte el puerto USB del ordenador al puerto USB-B del proyector con un cable USB.

Comience desde el paso 2 desde la segunda vez.

Lista de comandos

Cuando el comando de activación se transmite al proyector, el equipo se activa y entra en modo de calentamiento. Una vez se ha encendido el proyector, devuelve dos puntos ":" (3Ah).

Cuando se recibe el comando, el proyector lo ejecuta y devuelve ":", y a continuación acepta el siguiente comando.

Si el comando que se procesa finaliza de forma anormal, se envía un mensaje de error y se devuelve ":".

Elemento			Comando
Equipo ACTIVADO/ DESACTIVADO	On		PWR ON
	Off		PWR OFF
Selección de señal	Ordenador	Auto	SOURCE 1F
		RGB	SOURCE 11
		Componente	SOURCE 14
	HDMI		SOURCE 30
	Vídeo		SOURCE 41
	S-Vídeo		SOURCE 42
	USB Display		SOURCE 51
	USB		SOURCE 52
	LAN		SOURCE 53
Pausa A/V On/Off	On		MUTE ON
	Off		MUTE OFF
Selección de Pausa A/V	Negro		MSEL 00
	Azul		MSEL 01
	Logo		MSEL 02

Añada un código de retorno de carro (CR) (0Dh) al final de cada comando y transmítalo.

Protocolo de comunicación

- Valor de baudios por defecto: 9600 bps
- Longitud de datos: 8 bits
- Paridad: Ninguna
- Bit de detención: 1 bit
- Control de flujo: Ninguno

Compruebe los números y, a continuación, adopte las siguientes medidas. Si no puede resolver el problema, póngase en contacto con su administrador de red, con un distribuidor local o con el establecimiento más próximo de los enumerados en la Lista de contactos de proyectores Epson.

☛ *Lista de contactos de proyectores Epson*

Event ID	Causa	Solución
0432 0435	No se ha iniciado EasyMP Network Projection.	Reinicie el proyector.
0434 0481 0482 0485	La comunicación de red es inestable.	Verifique la situación de la comunicación de red, espere un momento y vuelva a conectarse.
0433	No se pueden reproducir las imágenes transferidas.	Reinicie EasyMP Network Projection.
0484	La comunicación se ha desconectado del ordenador.	
0483 04FE	EasyMP Network Projection ha finalizado inesperadamente.	Compruebe el estado de la comunicación de la red y reinicie el proyector a continuación.
0479 04FF	Se ha producido un error de sistema en el proyector.	Reinicie el proyector.
0891	No se encuentra un punto de acceso con el mismo SSID.	Ajuste el ordenador, el punto de acceso y el proyector al mismo SSID.
0892	El tipo de autenticación WPA/WPA2 no coincide.	Compruebe que los ajustes de seguridad de la LAN inalámbrica son correctos. ☛ **Seguridad** p.85
0893	El tipo de cifrado WEP/TKIP/AES no coincide.	
0894	La comunicación se ha desconectado debido a que el proyector se ha conectado a un punto de acceso no autorizado.	Póngase en contacto con su administrador de red para más información.
0898	No se ha podido adquirir DHCP.	Compruebe que el servidor DHCP está funcionando correctamente. Si no emplea DHCP, desactive el ajuste de DHCP. ☛ **LAN inalámbrica** - **Ajustes IP** p.84
0899	Otros errores de comunicación	Si reiniciar el proyector o EasyMP Network Projection no resuelve el problema, póngase en contacto con un distribuidor local o con el establecimiento más próximo de los enumerados en la Lista de contactos de proyectores Epson. ☛ *Lista de contactos de proyectores Epson*

Menú Configuración

En este capítulo se explica cómo utilizar el menú Configuración y sus funciones.

En esta sección se explica cómo utilizar el menú Configuración.

Aunque las indicaciones se explican basándose en el mando a distancia como ejemplo, puede realizarlas también desde el panel de control. Compruebe la guía debajo del menú para ver los botones disponibles y sus funciones.

1 Visualice la pantalla del menú Configuración.

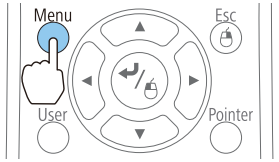

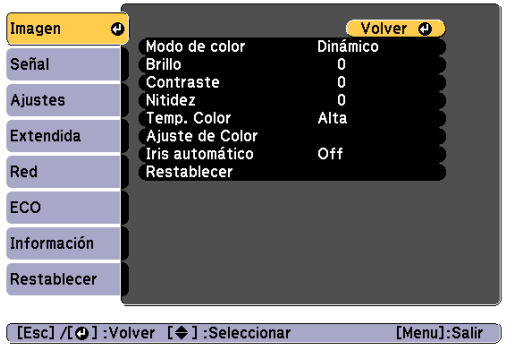

2 Seleccione un elemento del menú principal.

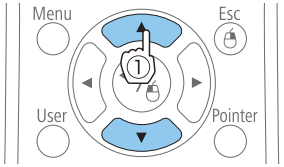

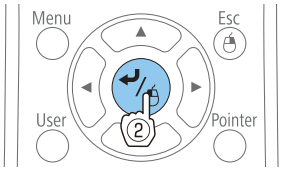

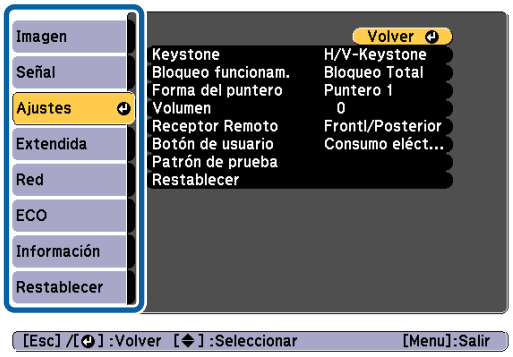

3 Seleccione un elemento del submenú.

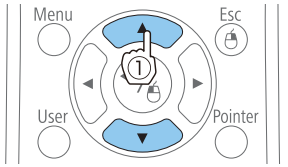

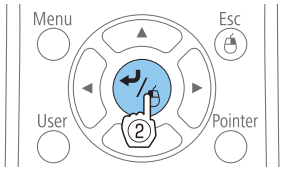

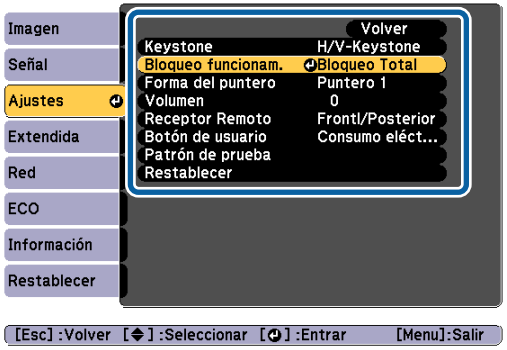

4 Cambie los ajustes.

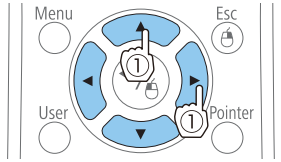

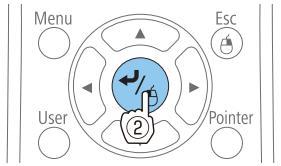

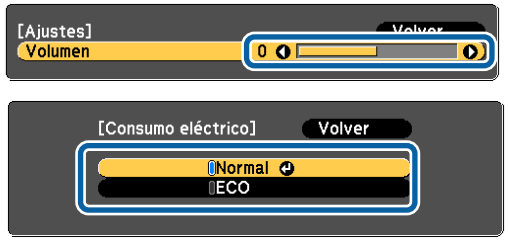

5 Pulse el botón [Menu] para finalizar los ajustes.

Tabla del menú Configuración

Los elementos ajustables varían en función del modelo que se utiliza y la señal de imagen y la fuente que se está proyectando.

Nombre del menú principal	Nombre del submenú	Elementos o valores de ajustes
Menú Imagen ☛ p.76	Modo de color	Dinámico, Presentación, Teatro, Foto, Deporte, sRGB, Pizarra negra y Pizarra
	Brillo	-24 a 24
	Contraste	-24 a 24
	Saturación de color	-32 a 32
	Tono	-32 a 32
	Nitidez	-5 a 5
	Temp. Color	Alta, Mediana y Baja
	Ajuste de Color	Rojo: -16 a 16 Verde: -16 a 16 Azul: -16 a 16
	Iris automático	Off, Normal, Velocidad alta
Menú Señal ☛ p.77	Ajuste automático	On y Off
	Resolución	Automático, Ancho y Normal
	Tracking	-
	Sync.	0 a 31
	Posición	Arriba, Abajo, Izquierda y Derecha
	Progresivo	Off, Vídeo y Film/Auto
	Reducción de ruidos	Off, NR1 y NR2
	Intervalo vídeo HDMI	Automático, Normal y Expandido
	Señal de entrada	Automático, RGB y Componente
	Señal de Vídeo	Automático, NTSC, NTSC4.43, PAL, M-PAL, N-PAL, PAL60 y SECAM
	Aspecto	Normal, Auto, 4:3, 16:9, Completa, Zoom y Nativa
	Overscan	Automático, Off, 4% y 8%
	Procesar imágenes	Fino, Rápido
Menú Ajustes ☛ p.79	Keystone	H/V-Keystone y Quick Corner
	Zoom	-
	Bloqueo funcionam.	Bloqueo Total, Bloqueo parcial y Off
	Forma del puntero	Puntero 1, 2 y 3
	Volumen	0 a 10
	Receptor Remoto	Frontl/Posterior, Frontal, Posterior y Off
	Botón de usuario	Consumo eléctrico, Información, Progresivo, Patrón de prueba, Resolución
	Patrón de prueba	-
Menú Extendida ☛ p.80	Pantalla	Mensajes, Visualizar fondo, Pantalla de inicio y Pausa A/V
	Logotipo del usuario	-
	Proyección	Frontal, Frontal/Techo, Posterior y Posterior/Techo
	Operación	Direct Power On, Modo alta altitud, Buscar fte. al iniciar
	USB Type B	USB Display y Link 21L
	Idioma	15 o 36 idiomas*1
Menú ECO	Consumo eléctrico	Normal y ECO

Nombre del menú principal	Nombre del submenú	Elementos o valores de ajustes
☛ p.89	Optimizador de luz	On y Off
	Modo reposo	On y Off
	Tiempo Modo reposo	1 a 30
	Tempor tapa objetivo	On y Off
	Temp. silencio A/V	On y Off
	Modo en espera	Comunic. activ. y Comunic. desact.
	Visualización ECO	On y Off
Menú Información ☛ p.90	Horas lámpara	-
	Fuente	-
	Señal de entrada	-
	Resolución	-
	Señal de Vídeo	-
	Veloc. refresco	-
	Info sinc	-
	Estado	-
	Número de serie	-
	Event ID	-
Menú Restablecer ☛ p.91	Restablecer todo	-
	Restablecer h. lámpara	-

*1 El número de idiomas compatibles varía en función de la región en que se use el proyector.

Menú Red

Nombre del menú principal	Nombre del submenú	Valores de ajuste
Menú Básica ☛ p.83	Nombre proyector	-
	Contraseña Acc. Web	-
	Clave proyector	On y Off
Menú LAN inalám. ☛ p.84	Alim LAN inalámbr.	On y Off
	Modo de conexión	Rápido y Avanzado
	Canal	1ch, 6ch y 11ch
	Sistema de LAN inalámbrica	802.11b/g y 802.11b/g/n
	Autoconfig. SSID	On y Off
	SSID	-
	Ajustes IP	DHCP, Dirección IP, Máscara de subred y Dir. pta enlace
	Visualización SSID	On y Off
	Mostrar dirección IP	On y Off
Menú Seguridad ☛ p.85	Seguridad	No, WEP, WPA-PSK y WPA2-PSK
	Cifrado WEP	128Bit y 64Bit
	Formato	ASCII y HEX
	ID de clave	1, 2, 3, 4
	Clave codificación 1, Clave codificación 2, Clave codificación 3 y Clave codificación 4	-
	Tipo d autenticación	Open y Shared
	Contraseña	-
Menú Correo ☛ p.86	Notificación Mail	On y Off
	Servidor SMTP	-

Nombre del menú principal	Nombre del submenú	Valores de ajuste
	Número de puerto	-
	Config. Dirección 1, Config. Dirección 2 y Config. Dirección 3	-
Menú Otros ☛ p.88	SNMP	On y Off
	Interr. IP Direc. 1 y Interr. IP Direc. 2	-
	Bonjour	On y Off
	Message Broadcasting	On y Off

Menú Imagen

Los elementos ajustables varían en función de la señal de imagen y la fuente que se está proyectando actualmente. Los detalles del ajuste se guardan para cada señal de imagen.

☛ "Detectar automáticamente señales de entrada y cambiar la imagen proyectada (Búsqueda de fuente)" p.32



Submenú	Función
Modo de color	Puede seleccionar la calidad de imagen que mejor se adapte a su entorno. ☛ "Selección de la calidad de proyección (seleccionar el Modo de color)" p.43
Brillo	Puede ajustar el brillo de la imagen.
Contraste	Puede ajustar la diferencia entre la luz y la sombra de las imágenes.
Saturación de color	Puede ajustar la intensidad del color de las imágenes.
Tono	(El ajuste es posible cuando se recibe una señal de vídeo de componentes. Si la entrada es una señal de vídeo compuesto o S-vídeo, el ajuste sólo es posible cuando se reciben señales NTSC.) Puede ajustar el tono de la imagen.
Nitidez	Puede ajustar la nitidez de la imagen.

Submenú	Función
Temp. Color	(Este elemento no se puede seleccionar si el **Modo de color** está configurado como sRGB). Ajusta el tono de las imágenes. Puede ajustar los tonos en tres escenarios desde **Alta**, **Mediana** y **Baja**. La imagen se tiñe de azul si se selecciona **Alta** y se tiñe de rojo si se selecciona **Baja**
Ajuste de Color	(Este elemento no se puede seleccionar si el **Modo de color** está configurado como sRGB). Puede ajustar la intensidad del color para **Rojo**, **Verde** y **Azul** de manera individual.
Iris automático	(Este elemento solamente puede ajustarse si **Modo de color** está configurado en **Dinámico** o **Teatro**). Configure como **Normal** o **Velocidad alta** para ajustar el iris para obtener una luz óptima para las imágenes que se están proyectando. Seleccione **Velocidad alta** para realizar correcciones de iris más rápidas para que coincidan con la velocidad de la escena. El ajuste se guarda para cada Modo de color. ☛ "Ajuste de Iris automático" p.44
Restablecer	Puede recuperar todos los valores de ajuste por defecto para las funciones del menú **Imagen**. Para recuperar los ajustes por defecto de todos los elementos del menú, consulte la siguiente información. ☛ "Menú Restablecer" p.91

Menú Señal

Los elementos ajustables varían en función de la señal de imagen y la fuente que se está proyectando actualmente. Los detalles del ajuste se guardan para cada señal de imagen.

No puede realizar ajustes en el menú Señal si la fuente es USB Display, USB o LAN.

☛ "Detectar automáticamente señales de entrada y cambiar la imagen proyectada (Búsqueda de fuente)" p.32

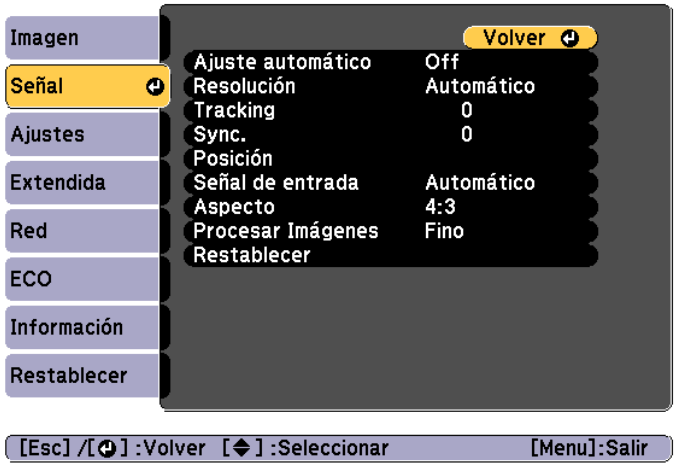

Submenú	Función
Ajuste automático	Seleccione **On** para ajustar automáticamente Tracking, Sync. y Posición al estado más adecuado cuando cambia la señal de entrada.
Resolución	Seleccione **Automático** para identificar automáticamente la resolución de la señal de entrada. Si las imágenes proyectadas no se visualizan correctamente con la opción ajustada en **Automático**, por ejemplo, si falta una parte de la imagen, seleccione **Ancho** para pantallas panorámicas, o bien **Normal** para pantallas 4:3 o 5:4 en función del ordenador conectado.
Tracking	Puede ajustar las imágenes del ordenador cuando aparecen bandas verticales en las imágenes.
Sync.	Puede ajustar las imágenes del ordenador cuando parpadean, son borrosas o presentan interferencias.
Posición	Puede ajustar la posición de la pantalla hacia arriba, hacia abajo, a la izquierda y a la derecha cuando falta una parte de la imagen, de forma que se proyecte toda ella.

Submenú	Función
Progresivo	(Si se recibe vídeo de componentes o vídeo RGB, este ajuste sólo se puede configurar si la señal recibida es una señal entrelazada (480i/576i/1080i)). Esto no puede ajustarse si está entrando una señal RGB digital. La señal de Entrelazado (i) se convierte a Progresivo (p). (Conversión de IP) **Off**: ideal para imágenes con mucho movimiento. **Vídeo**: ideal para imágenes de vídeo en general. **Film/Auto**: resulta ideal para películas, juegos de ordenador y animaciones.
Reducción de ruidos	(No se puede seleccionar cuando se recibe una señal RGB digital, al proyectar una señal entrelazada mientras **Progresivo** está en **Off** o si se recibe una señal de 480p, 576 p o 1080p mientras **Procesar Imágenes** está en **Rápido**). Suaviza las imágenes desiguales. Existen dos modos. Seleccione su ajuste favorito. Es recomendable seleccionar **Off** cuando se visualicen fuentes de imagen con un nivel de ruido muy bajo, como por ejemplo DVDs.
Intervalo vídeo HDMI	Cuando el puerto HDMI del proyector está conectado a un reproductor de DVDs, la gama de vídeo del proyector se establece de acuerdo con el ajuste de gama de vídeo del reproductor.
Señal de entrada	Puede determinar que la señal de entrada sea el puerto Computer. Si selecciona **Automático**, la señal de entrada se ajusta automáticamente de acuerdo con el equipo conectado. Si ha seleccionado **Automático** y los colores no tienen un aspecto correcto, seleccione la señal adecuada de acuerdo con el equipo conectado.
Señal de Vídeo	Puede determinar que la señal de entrada sea el puerto Video. Si selecciona **Automático**, las señales de vídeo se reconocerán automáticamente. Si la imagen presenta interferencias u ocurren problemas como que no aparece la imagen proyectada cuando la opción seleccionada es **Automático**, seleccione la señal adecuada según el equipo conectado.

Submenú	Función
Aspecto	Puede ajustar la Relación de aspecto de las imágenes proyectadas. ☛ "Cambio de la relación de aspecto de la imagen proyectada" p.45
Overscan	Cambia la relación de la imagen de salida (el rango de la imagen proyectada). Puede establecer el rango de corte en **Off**, **4%** u **8%**. Si la fuente es HDMI, está disponible la opción **Automático**. Si se selecciona **Automático**, cambia automáticamente a **Off** u **8%** según la señal de entrada.
Procesar imágenes	Cambia los ajustes para procesar imágenes. **Rápido**: las imágenes se muestran más rápido. El retraso de rastreo del bolígrafo mejora si se utiliza la unidad interactiva opcional. **Fino**: las imágenes se muestran en alta calidad.
Restablecer	Puede restaurar todos los valores de ajuste por defecto del menú **Señal**, excepto para **Señal de entrada** y **Procesar Imágenes**. Para recuperar los ajustes por defecto de todos los elementos del menú, consulte la siguiente información. ☛ "Menú Restablecer" p.91

Menú Ajustes

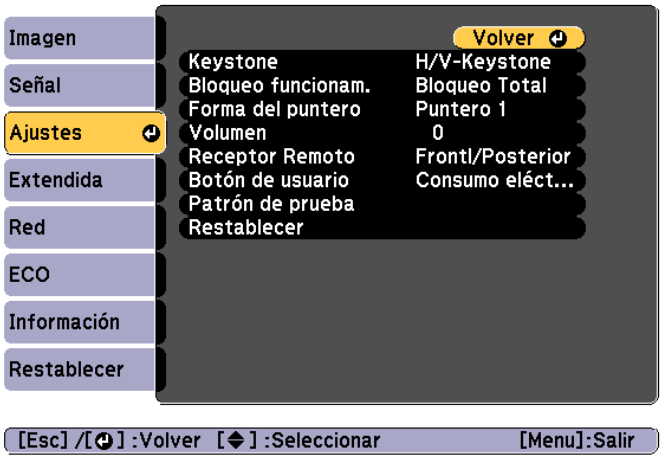

Submenú	Función
Keystone	Puede corregir la distorsión keystone. • Cuando está seleccionado **H/V-Keystone**: Ajuste **V-Keystone** y **H-Keystone** para corregir la distorsión keystone horizontal y vertical. También puede ajustar Ajuste Keystone-H y V-Keystone auto. en **On** u **Off**. • Cuando está seleccionado **Quick Corner**: Seleccione y corrija las cuatro esquinas de la imagen proyectada. ☛ "Quick Corner" p.39
Zoom (sólo EB-S18/EB-S03/EB-S120/EB-S200)	Ajusta el tamaño de la imagen proyectada.
Bloqueo funcionam.	Puede utilizarlo para limitar el funcionamiento del panel de control del proyector. ☛ "Restringir el funcionamiento (Bloqueo funcionam.)" p.63
Forma del puntero	Puede seleccionar la forma del puntero. Puntero 1: Puntero 2: Puntero 3: ☛ "Función del puntero (Puntero)" p.56
Volumen	Puede ajustar el volumen. Los valores del ajuste se guardan para cada fuente.
Receptor Remoto	Puede limitar la recepcion de la senal de operacion desde el mando a distancia. Si está ajustado en **Off**, no se puede realizar ninguna operación desde el mando a distancia. Si desea llevar a cabo operaciones desde el mando a distancia, mantenga pulsado el botón [Menu] en el mando a distancia durante al menos 15 segundos para recuperar el valor de ajuste por defecto.
Botón de usuario	Puede seleccionar y asignar un elemento desde el menú Configuración con el botón [User] del mando a distancia. Si pulsa el botón [User] se visualizará directamente la selección del elemento de menú o la pantalla de ajuste asignados, lo que le permitirá definir parámetros/ajustes de una pulsación. Puede asignar uno de los siguientes elementos al botón [User]. **Consumo eléctrico**, **Información**, **Progresivo**, **Patrón de prueba**, **Resolución**

Submenú	Función
Patrón de prueba	Se puede visualizar un patrón de prueba para ajustar la proyección sin tener que conectar ningún otro equipo al configurar el proyector. Mientras se visualiza el patrón de prueba, pueden realizarse los ajustes de zoom y de foco, así como la corrección keystone. Para cancelar el patrón de prueba, pulse el botón [Esc] del mando a distancia o del panel de control. **Atención** Si se visualiza un patrón durante mucho tiempo, podría verse una imagen residual en las imágenes que se proyectan.
Restablecer	Puede recuperar todos los valores de ajuste por defecto del menú **Ajustes**, excepto para **Zoom** (sólo EB-S18/EB-S03/EB-S120/EB-S200) y el **Botón de usuario**. Para recuperar los ajustes por defecto de todos los elementos del menú, consulte la siguiente información. ☛ "Menú Restablecer" p.91

Menú Extendida

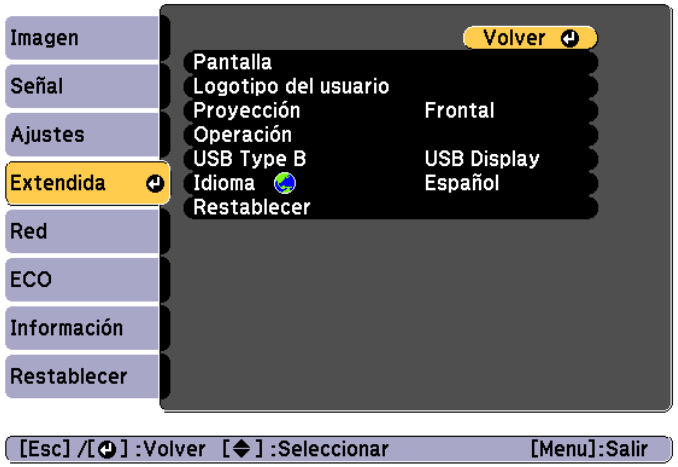

Submenú	Función
Pantalla	Puede definir los ajustes relacionados con la pantalla del proyector. **Mensajes**: cuando están configurados en **Off**, no aparecerán los siguientes elementos. Nombres de los elementos cuando se cambian Fuente, Modo de color o Relación de aspecto, mensajes cuando no entra ninguna señal y avisos tales como Aviso Alta Temp. **Visualizar fondo**[*1]: puede ajustar el fondo de la pantalla para cuando no se reciba ninguna señal de imagen a **Negro**, **Azul** o **Logo**. **Pantalla de inicio**[*1]: seleccione **On** para visualizar el **Logotipo del usuario** cuando se inicia la proyección. **Pausa A/V**[*1]: puede ajustar la pantalla mostrada mientras se pulsa el botón [A/V Mute] del mando a distancia en **Negro**, **Azul** o **Logo**.

Submenú	Función
Logotipo del usuario*1	Puede cambiar el logotipo del usuario que se visualiza de fondo durante Visualizar fondo, Pausa A/V, etc. ☛ "Guardar un logotipo de usuario" p.59
Proyección	Seleccione entre uno de los siguientes métodos de proyección según el modo de instalación del proyector. **Frontal**, **Frontal/Techo**, **Posterior**, **Posterior/Techo** Puede cambiar los ajustes como se indica a continuación pulsando el botón [A/V Mute] del mando a distancia durante unos cinco segundos. **Frontal↔Frontal/Techo** **Posterior↔Posterior/Techo** ☛ "Métodos de Instalación" p.21
Operación	**Direct Power On**: seleccione **On** para encender el proyector directamente al enchufarlo. Si el cable de alimentación está conectado, tenga en cuenta que el proyector se activa automáticamente al volver la corriente después de un apagón. **Modo alta altitud**: seleccione **On** si tiene que utilizar el proyector en lugares con una altitud superior a los 1.500 m. **Buscar fte. al iniciar**: ajuste a **On** para proyectar imágenes desde el puerto que esté recibiendo una imagen al comenzar la proyección.
USB Type B	**USB Display**: habilita USB Display. ☛ "Proyección con USB Display" p.33 **Link 21L**: habilita los comandos ESC/VP21. ☛ "Órdenes ESC/VP21" p.69
Idioma	Puede seleccionar el idioma en que se visualizarán los mensajes y los menús.

Submenú	Función
Restablecer	Puede restablecer los valores por defecto de **Pantalla***1 y **Operación***2 en el menú **Extendida**. Para recuperar los ajustes por defecto de todos los elementos del menú, consulte la siguiente información. ☛ "Menú Restablecer" p.91

*1 Si **Prote. logo usuario** está ajustado a **On** en **Contraseña protegida**, los ajustes referentes al logotipo del usuario no pueden cambiarse. Puede realizar cambios después de ajustar **Prote. logo usuario** en **Off**.
☛ "Gestionar usuarios (Contraseña protegida)" p.61

*2 Excepto para Modo alta altitud y Buscar fte. al iniciar.

Menú Red

Cuando **Red protegida** esté ajustado a **On** en **Contraseña protegida**, se visualizará un mensaje y los ajustes de red no podrán cambiarse. En **Red protegida** establezca **Off** y configure la red.

☛ "Ajustar Contraseña protegida" p.61

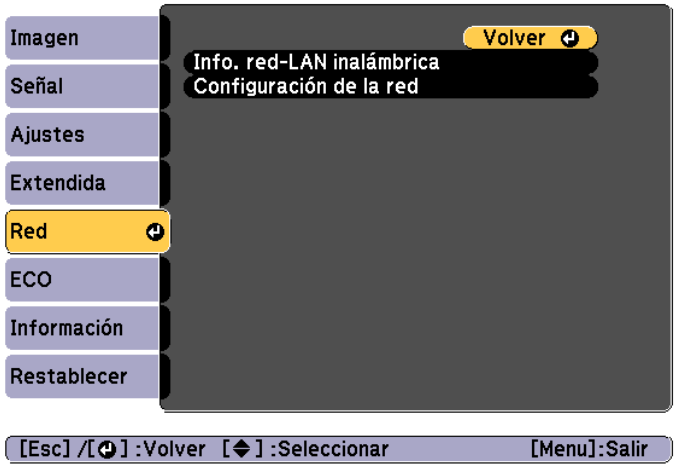

Submenú	Función
Info. red-LAN inalámbrica	Muestra la siguiente información sobre el estado de los ajustes de red. • Modo de conexión • Nivel de antena • Nombre proyector • SSID • DHCP • Dirección IP • Máscara de subred • Dir. pta enlace • Dirección MAC • Código de región*
Configuración de la red	Los siguientes menús están disponibles para configurar elementos de red: **Básica**, **LAN inalám.**, **Seguridad**, **Correo**, **Otros**, **Restablecer** y **Ha finalizado la instalación**

* Muestra información disponible sobre la región para la Unidad LAN inalámbrica utilizada. Para obtener más información, póngase en contacto con su proveedor local o con la dirección más cercana indicada en la Lista de contactos de proyectores Epson.

☛ *Lista de contactos de proyectores Epson*

- Utilizando un navegador web de un ordenador conectado al proyector en red, puede ajustar las funciones del proyector y controlarlo. Esta función se llama Web Control. Puede introducir texto fácilmente utilizando un teclado para definir ajustes para Web Control, como los ajustes de seguridad.

  ☛ "Cambiar los ajustes utilizando un navegador web (Web Control)" p.66
- Póngase en contacto con su administrador de red para más información sobre los ajustes de red.

Notas acerca del funcionamiento del menú Red

La selección del menú superior y de los submenús, y la modificación de los elementos seleccionados coinciden con las operaciones del menú Configuración.

Una vez finalizado, vaya al menú **Fin Instal.** y seleccione **Sí**, **No** o **Cancl.**. Si selecciona **Sí** o **No**, regresará al menú Configuración.



Sí: guarda los ajustes y sale del menú Red.

No: no guarda los ajustes y sale del menú Red.

Cancl.: continúa mostrando el menú Red.

Operaciones en el teclado del software

El menú Red contiene elementos que requieren la introducción de caracteres alfanuméricos durante la configuración. En ese caso, se muestra el siguiente teclado en el software. Con los botones [▲], [▼], [◀] y [▶] del mando a distancia o los botones [⏢], [⏢], [🔈] y [🔊] (o [Wide][Tele]) del panel de control, mueva el cursor hasta la tecla deseada y pulse el botón [↵] para especificar los caracteres alfanuméricos. Escriba las cifras pulsando los botones alfanuméricos mientras mantiene pulsado el botón [Num] del mando a distancia. Una vez introducido, pulse **Finish** en el teclado para confirmar los datos. Pulse **Cancel** en el teclado para cancelar los datos introducidos.



- Cada vez que se selecciona la tecla **CAPS** y se pulsa el botón [↵], los caracteres pasan de mayúscula a minúscula y viceversa.
- Cada vez que se selecciona la tecla **SYM1/2** y se pulsa el botón [↵], cambia las teclas de símbolo de la sección incluida en el marco.

Menú Básica

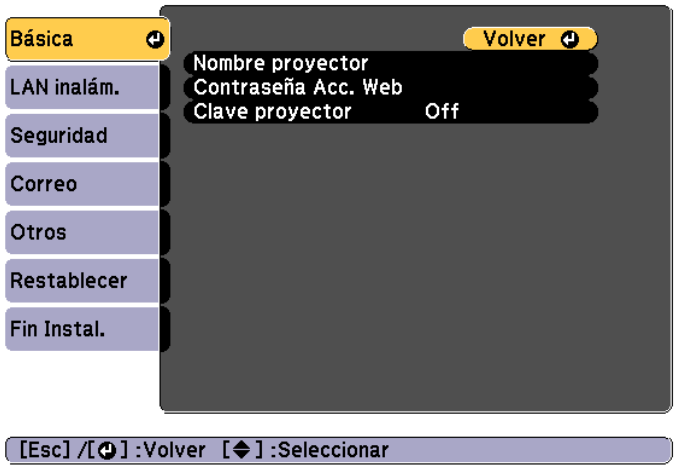

Submenú	Función
Nombre proyector	Muestra el nombre del proyector que se utiliza para identificarlo cuando se conecta a una red. Durante la edición, puede introducir hasta 16 caracteres alfanuméricos de un solo byte.
Contraseña Acc. Web	Establezca la contraseña que se utilizará al realizar ajustes y controlar el proyector mediante Web Control. No introduzca más de ocho caracteres alfanuméricos de un bit. Web Control es una función del ordenador que permite configurar y controlar el proyector utilizando el navegador web en un ordenador conectado a través de una red. ☛ "Cambiar los ajustes utilizando un navegador web (Web Control)" p.66
Clave proyector	Si ha seleccionado **On**, deberá introducir la palabra clave cuando intente conectar el proyector a un ordenador de una red. En consecuencia, puede evitar que se interrumpan las presentaciones mediante una conexión desde un ordenador. Normalmente debería estar ajustada en **On**.

Menú LAN inalám.

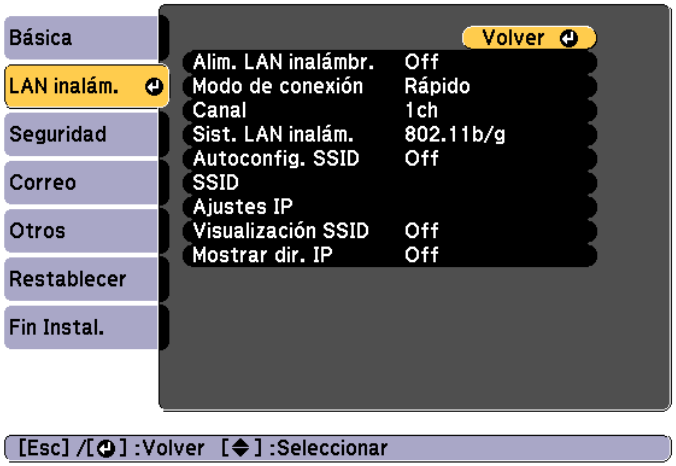

Submenú	Función
Alim LAN inalámbr.	Establezca **On** cuando conecte el proyector al ordenador mediante LAN inalámbrica. Si no quiere conectarse mediante LAN inalámbrica, establezca **Off** para evitar accesos no autorizados. El valor por defecto es **On**.
Modo de conexión	Configure el modo de conexión que debe utilizarse cuando conecte el proyector y un ordenador mediante una LAN inalámbrica. Si selecciona **Rápido**, se creará automáticamente una red pequeña entre el proyector y el ordenador. Se utiliza con EasyMP Network Projection. Si **Autoconfig. SSID** está en **On**, el proyector se convertirá en un punto de acceso fácil; si está ajustado a **Off**, la red se creará en el modo Ad hoc. Si selecciona **Avanzado**, la conexión se establece en el modo infraestructura a través del punto de acceso instalado.
Canal	(Sólo puede configurarse si el **Modo de conexión** se ha establecido en **Rápido**). Seleccione la banda de frecuencia utilizada para la LAN inalámbrica de entre **1ch**, **6ch** o **11ch**. El valor por defecto es **11ch**.
Sist. LAN inalám.	Ajuste el Sistema de LAN inalámbrica en **802.11b/g** o en **802.11b/g/n**. El valor por defecto es **802.11b/g/n**.
Autoconfig. SSID	(Sólo puede configurarse si el **Modo de conexión** se ha establecido en **Rápido**). Si ajusta esta opción a **On**, podrá buscar el proyector con mayor rapidez entre múltiples proyectores. SSID se establece automáticamente. Cuando conecte múltiples proyectores desde un ordenador en modo rápido, ajústelo en **Off** y establezca el mismo SSID en todos los proyectores que vaya a conectar.
SSID	(Este elemento sólo puede configurarse si **Autoconfig. SSID** se ha establecido en **Off**). Introduzca un SSID. Si se facilita un SSID para el sistema de LAN inalámbrica del cual el proyector forma parte, entre el SSID. Puede escribir hasta 32 caracteres alfanuméricos de un solo byte.

Submenú	Función
Ajustes IP	(Sólo puede configurarse si el **Modo de conexión** se ha establecido en **Avanzado**). Puede definir ajustes de red. **DHCP**: seleccione **On** para llevar a cabo ajustes de red mediante DHCP. Si lo ajusta en **On** no podrá definir ninguna otra dirección. **Dirección IP**: puede introducir la Dirección IP asignada al proyector. Puede introducir un número de 0 a 255 en cada campo de la dirección. No obstante, no puede utilizar las siguientes direcciones IP. 0.0.0.0, 127.x.x.x, 224.0.0.0 a 255.255.255.255 (x es un número comprendido entre 0 y 255) **Máscara de subred**: puede introducir la máscara de subred del proyector. Puede introducir un número de 0 a 255 en cada campo de la dirección. No obstante, no puede utilizar la siguiente dirección de máscara de subred. 0.0.0.0, 255.255.255.255 **Dir. pta enlace**: puede escribir la dirección IP para la puerta de enlace asignada al proyector. Puede introducir un número de 0 a 255 en cada campo de la dirección. Sin embargo, las siguientes direcciones de puerta de enlace no pueden usarse. 0.0.0.0, 127.x.x.x, 224.0.0.0 a 255.255.255.255 (x es un número comprendido entre 0 y 255)
Visualización SSID	Para evitar que se muestre el SSID en la pantalla de espera de LAN, seleccione **Off** en esta opción.
Mostrar dirección IP	Para evitar que se muestre la dirección IP en la pantalla de espera de LAN, seleccione **Off** en esta opción.

Menú Seguridad

Disponible si la unidad LAN inalámbrica está instalada.



Submenú	Función
Seguridad	Seleccione el tipo de seguridad entre los elementos mostrados. Cuando configure la seguridad, siga las instrucciones del administrador del sistema de red al que va a acceder.
Cifrado WEP	Puede ajustar el cifrado para el cifrado WEP. **128Bit**: utiliza codificación de 128 (104) bits. **64Bit**: utiliza codificación de 64 (40) bits
Formato	Puede ajustar el método de entrada de la clave de cifrado WEP. **ASCII**: introduzca texto. **HEX**: escriba HEX (hexadecimal).
ID de clave	Selecciona la clave de ID de cifrado WEP.

Submenú	Función
Clave codificación 1/Clave codificación 2/Clave codificación 3/Clave codificación 4	Puede introducir la clave usada para el cifrado WEP. Introduzca la clave en caracteres de un solo byte siguiendo las instrucciones del administrador de red para la red de la cual el proyector forma parte. El tipo y número de caracteres que puede escribir varían según los ajustes de **Cifrado WEP** y **Formato**. **128Bit** - **ASCII**: 13 caracteres alfanuméricos de un byte. **64Bit** - **ASCII**: 5 caracteres alfanuméricos de un byte. **128Bit** - **HEX**: 26 caracteres, de 0 a 9 y de A a F **64Bit** - **HEX**: 10 caracteres, de 0 a 9 y de A a F
Tipo d autenticación	Establezca el tipo de autenticación WEP. **Open**: utiliza autenticación de sistema abierto. **Shared**: utiliza autenticación de clave compartida.
Contraseña	Introduzca la contraseña. Puede introducir de 8 caracteres alfanuméricos como mínimo a 63 como máximo de un solo byte. Cuando se utilice con EasyMP Network Projection, no será necesario introducir la contraseña en el ordenador si es la contraseña inicial (por defecto). Por su seguridad, le recomendamos que cambie la contraseña con regularidad. Si inicializa la configuración de la red, volverá a la contraseña inicial. ☛ "Menú Restablecer" p.88 No puede introducir más de 32 caracteres en el menú de configuración. Si introduce más de 32 caracteres, utilice el navegador web para introducir el texto. ☛ "Cambiar los ajustes utilizando un navegador web (Web Control)" p.66 En el modo rápido se establece la contraseña inicial.

Tipo de seguridad

Si la unidad LAN inalámbrica está instalada y está utilizando Avanzado, le recomendamos encarecidamente que configure la seguridad. Seleccione uno de los métodos de seguridad siguientes.

- **WEP**
  Los datos se codifican con una clave de código (clave WEP). Este mecanismo evita la comunicación, excepto cuando las claves cifradas para el punto de acceso y el proyector coinciden.
- **WPA**
  Este es un estándar de cifrado que mejora la seguridad, la cual es un punto débil de WEP. Existen múltiples métodos de cifrado WPA, este proyector utiliza TKIP y AES.
  WPA también incluye funciones de autenticación de usuario. Hay dos métodos de autenticación WPA disponibles: utilizar un servidor de autenticación, o autenticar entre un ordenador y un punto de acceso sin usar ningún servidor. Este proyector es compatible con el último método, sin usar ningún servidor.



Para obtener más información acerca de los ajustes, siga las instrucciones del administrador de red para su red.

Menú Correo

Una vez definido, recibirá una notificación por correo electrónico si se produce algún problema o advertencia en el proyector.

☛ "Utilizar la función Notificación mail para informar de problemas" p.68

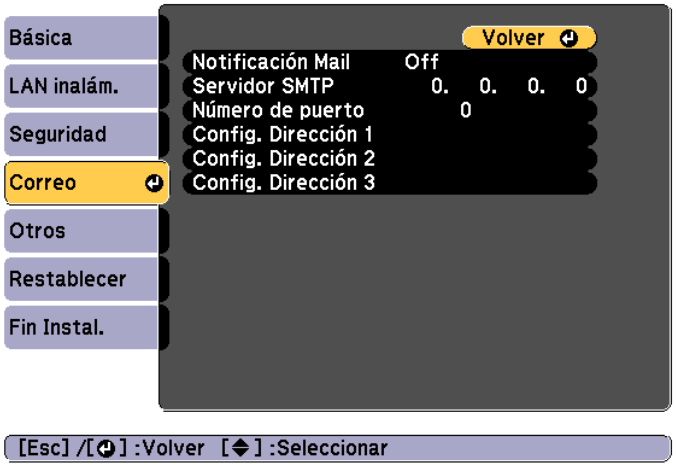

Submenú	Función
Notificación Mail	Seleccione **On** para enviar un correo electrónico a las direcciones predeterminadas cuando ocurra un problema o una advertencia con un proyector.
Servidor SMTP	Puede introducir la Dirección IP para el servidor Servidor SMTP del proyector. Puede introducir un número de 0 a 255 en cada campo de la dirección. No obstante, no puede utilizar las siguientes direcciones IP. 127.x.x.x, 224.0.0.0 a 255.255.255.255 (donde x es un número del 0 al 255)
Número de puerto	Puede introducir el número de puerto del servidor SMTP. El valor por defecto es 25. Puede escribir números entre 1 y 65535.

Submenú	Función
Config. Dirección 1/Config. Dirección 2/Config. Dirección 3	Puede introducir la dirección de correo electrónico del destinatario al que debe enviarse la notificación. Puede registrar hasta tres destinos. Puede introducir hasta 32 caracteres alfanuméricos de byte único para las direcciones de correo electrónico. Puede seleccionar los problemas o advertencias de los que desea recibir notificaciones por correo electrónico. Cuando ocurre el problema o advertencia seleccionados en el proyector, se envía un correo a la dirección de destino especificada para notificar que se ha producido dicho problema o advertencia. Puede seleccionar múltiples elementos para los elementos visualizados.

Menú Otros

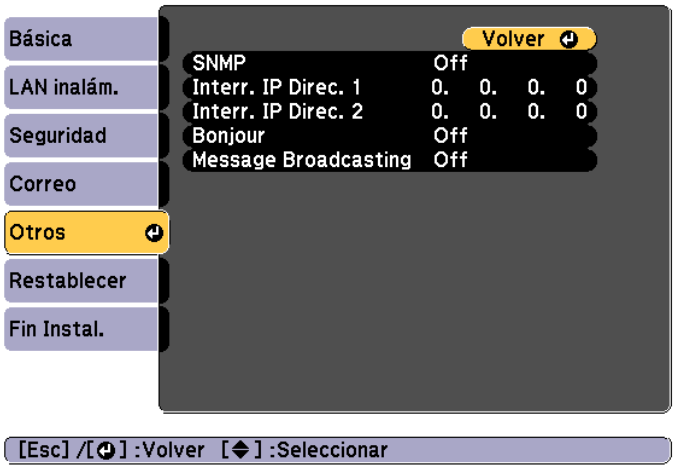

Submenú	Función
SNMP	Seleccione **On** para monitorizar el proyector utilizando SNMP. Para monitorizar el proyector, debe instalar el programa administrador SNMP en el ordenador. El SNMP debería estar gestionado por un administrador de red. El valor por defecto es **Off**.
Interr. IP Direc. 1/ Interr. IP Direc. 2	Puede registrar hasta dos direcciones IP como destino de la notificación de trampa SNMP. Puede introducir un número de 0 a 255 en cada campo de la dirección. No obstante, no puede utilizar las siguientes direcciones IP. 127.x.x.x, 224.0.0.0 a 255.255.255.255 (donde x es un número del 0 al 255)
Bonjour	Ajuste esta opción en **On** si se conecta a la red mediante Bonjour. Consulte el sitio web de Apple para más información sobre el servicio Bonjour. ☛ http://www.apple.com/
Message Broadcasting	Puede cambiar la función EPSON Message Broadcasting a activada o desactivada.

Menú Restablecer

Restablece todos los ajustes de la configuración de red.

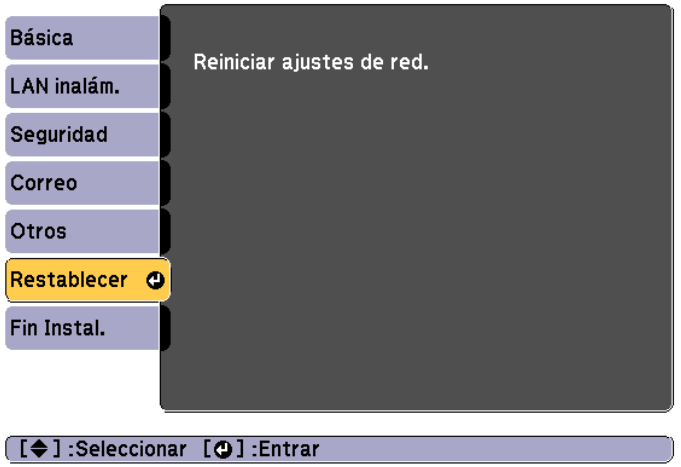

Submenú	Función
Reiniciar ajustes de red.	Para restablecer toda la configuración de la red, seleccione **Sí**.

Menú ECO

Cuando ajuste el menú ECO, el proyector pondrá en marcha las funciones de ahorro de energía. Si ha habilitado la configuración de ahorro de energía, aparecerá un icono de hojas junto a cada submenú.

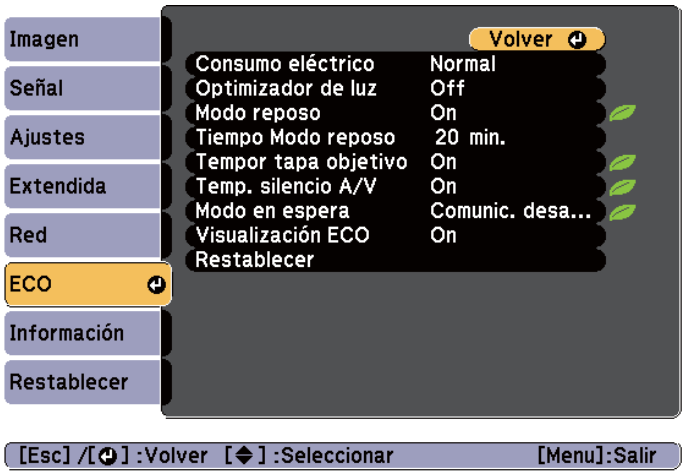

Submenú	Función
Consumo eléctrico	Puede ajustar el brillo de la lámpara a uno de dos ajustes. Seleccione **ECO** si las imágenes proyectadas son demasiado brillantes, como por ejemplo si se proyectan en una habitación oscura o en una pantalla pequeña. Si se ha seleccionado **ECO**, el consumo eléctrico durante la proyección será menor y se reducirá el ruido del ventilador. Cuando se utiliza en grandes altitudes o en lugares expuestos a altas temperaturas, es posible que no pueda cambiar la configuración.
Optimizador de luz	(Sólo puede configurarse si el **Consumo eléctrico** se ha establecido en **Alto**). Si configura esta opción como **On**, el brillo de la lámpara se adaptará a la imagen que se esté proyectando. Este ajuste ayuda a reducir el consumo de electricidad disminuyendo el brillo de la lámpara en función de la escena proyectada. El ajuste se guarda para cada Modo de color.
Modo reposo	Cuando seleccione **On**, se detendrá automáticamente la proyección cuando no se reciba ninguna señal de imagen y no se realice ninguna operación durante un periodo de tiempo determinado. De igual forma, si el proyector no recibe ninguna señal de imagen durante aproximadamente cinco minutos, la lámpara atenuará su luz hasta que el proyector se apague. En cuanto recibe una señal de imagen, el proyector vuelve al estado normal de funcionamiento.
Tiempo Modo reposo	Si ajusta el **Modo reposo** a **On**, podrá seleccionar el tiempo que transcurrirá antes de que el proyector se desactive automáticamente, en un intervalo de 1 a 30 minutos.
Tempor tapa objetivo	Cuando está configurado en **On**, el proyector se apaga automáticamente 30 minutos después de cerrar la tapa del objetivo. De igual forma, si la tapa del objetivo permanece cerrada durante aproximadamente cinco minutos, la lámpara atenará su luz hasta que el proyector se apague. Si abre la tapa del objetivo, el proyector vuelve al estado normal de funcionamiento.
Temp. silencio A/V	Cuando esté configurado en **On**, el aparato se apagará automáticamente 30 minutos después de habilitar el silencio A/V. De igual forma, si habilita el silencio A/V, la lámpara atenuará su luz hasta que el proyector se apague. Si deshabilita el silencio A/V, el proyector vuelve al estado normal de funcionamiento.
Modo en espera	Si se ajusta en **Comunic. activ.**, se puede supervisar y controlar el proyector desde un ordenador, incluso si el proyector se encuentra en el modo en espera. ☛ "Supervisión y control" p.66

Submenú	Función
Visualización ECO	Cuando se configura como **On** y el brillo de la lámpara cambia de normal a bajo o de bajo a normal, aparecerán en la parte inferior izquierda de la pantalla unos iconos de hojas que indican el estado de ahorro de energía.
Restablecer	Puede restablecer todos los valores de ajuste por defecto para las funciones del menú **ECO**. Para recuperar los ajustes por defecto de todos los elementos del menú, consulte la siguiente información. ☛ "Menú Restablecer" p.91

Menú Información (sólo visualización)

Permite comprobar el estado de las señales de imagen que se proyectan y el estado del proyector. Los elementos que pueden visualizarse varían según la fuente que se esté proyectando actualmente. En función del modelo utilizado, no se admiten algunas fuentes de entrada.

☛ "Detectar automáticamente señales de entrada y cambiar la imagen proyectada (Búsqueda de fuente)" p.32

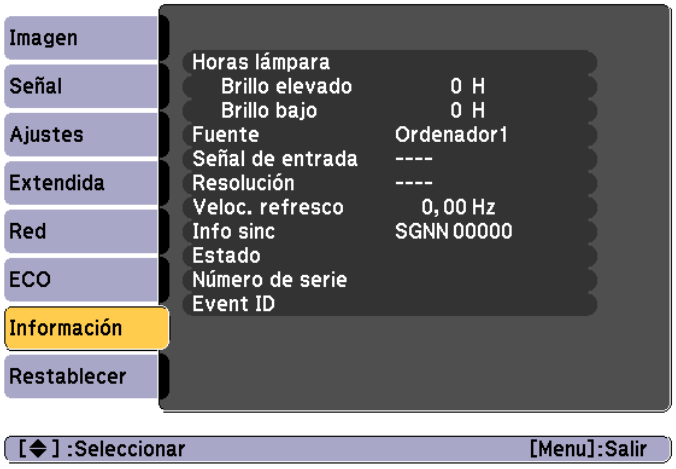

Submenú	Función
Horas lámpara	Puede visualizar el tiempo de funcionamiento acumulado de la lámpara*1. Cuando llegue el momento de cambiar la lámpara, los caracteres se mostrarán en amarillo.
Fuente	Puede visualizar el nombre de la fuente para el equipo conectado que actualmente se está proyectando.
Señal de entrada	Puede visualizar el contenido de **Señal de entrada** ajustado en el menú **Señal** de acuerdo con la fuente.
Resolución	Puede visualizar la resolución.
Veloc. refresco	Puede visualizar la velocidad de refresco.
Info sinc	Puede visualizar la información de señal de imagen. Es posible que deba emplear esta información si necesita asistencia.
Señal de Vídeo	Puede visualizar el ajuste para la **Señal de Vídeo** en el menú **Señal**.
Estado	Se trata de información sobre los errores que se han producido en el proyector. Es posible que deba emplear esta información si necesita asistencia.
Número de serie	Muestra el número de serie del proyector.
Event ID	Muestra el registro de errores de la aplicación. ☛ "Acerca de Event ID" p.71

*1 El tiempo de uso acumulado se visualiza como "0H" las primeras 10 horas. Por encima de las 10 horas se muestra como "10H", "11H", etcétera.

Menú Restablecer

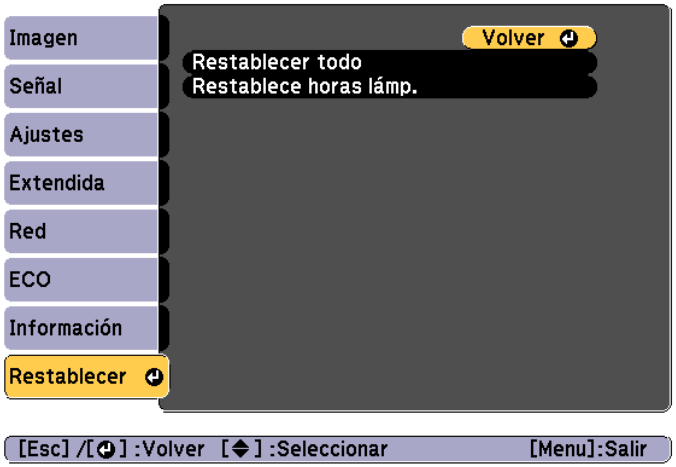

Submenú	Función
Restablecer todo	Puede recuperar los valores por defecto de todos los elementos del menú Configuración. Los valores de los elementos siguientes no se restablecen: **Señal de entrada**, **Logo usuario**, **Horas lámpara**, **Idioma**, **Contraseña**, **Zoom** (sólo EB-S18/EB-S03/EB-S120/EB-S200) y todos los elementos del menú **Red**.
Restablece horas lámp.	Borra el tiempo de uso acumulado de horas lámpara. Reajústelo cuando sustituya la lámpara.

Solución de Problemas

En este capítulo se explica cómo identificar problemas y qué hacer cuando surja uno.

Si surge un problema en el proyector, pulse el botón Help para visualizar la pantalla de ayuda. Puede solucionar los problemas respondiendo a las preguntas.

1 Pulse el botón [Help].

Se visualiza la pantalla Ayuda.

Utilizar el mando a distancia

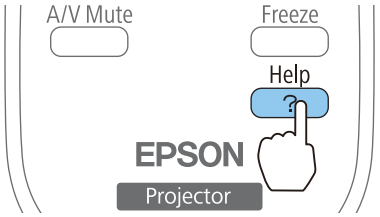

Usar el panel de control

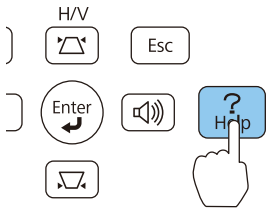

2 Seleccione un elemento del menú.

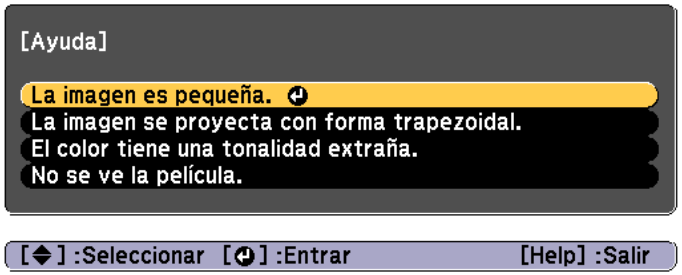

Utilizar el mando a distancia

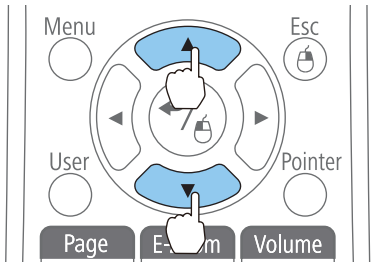

Usar el panel de control

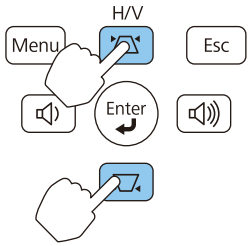

3 Confirme la selección.

Utilizar el mando a distancia

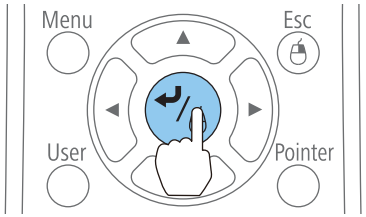

Usar el panel de control

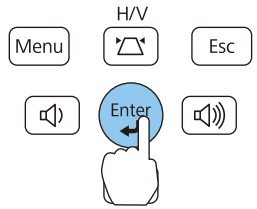

Las preguntas y soluciones se muestran en la pantalla siguiente.

Pulse el botón [Help] para salir de la ayuda.

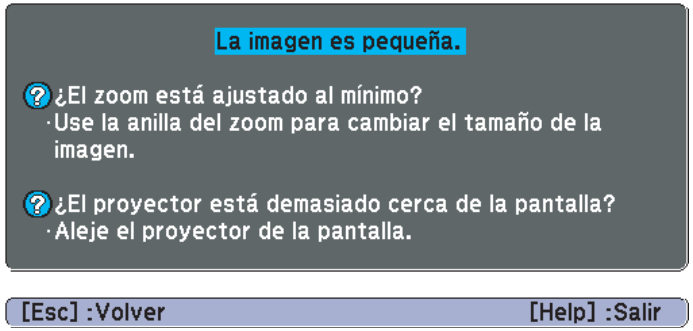

Si la función de ayuda no le ofrece una solución al problema, consulte la siguiente información.

☛ "Solución de Problemas" p.94

Si surge un problema con el proyector, compruebe primero los indicadores del proyector y consulte más adelante el apartado "Estado de los indicadores". Consulte la siguiente información si los indicadores no muestran claramente cuál puede ser el problema.

☛ "Cuando los indicadores no son de ayuda" p.98

Estado de los indicadores

El proyector dispone de los siguientes cuatro indicadores. El color y estado de encendido de los indicadores indican el estado del proyector.

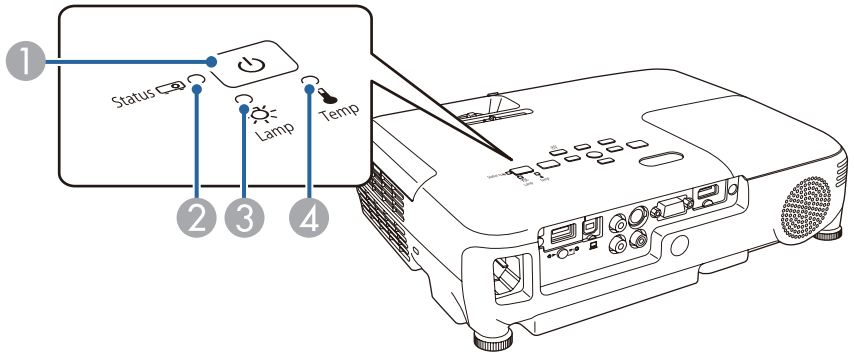

1	Indicador de alimentación	Indica el estado del proyector.
2	Indicador de estado	Indica el estado del proyector.
3	Indicador de la lámpara	Indica el estado de la lámpara de proyección.
4	Indicador Temp	Indica el estado de la temperatura interna.

Indicadores		Estado	Explicación
Alimentación	Estado		
Azul - Encendido	Apagado	En espera	Se suministra alimentación al proyector. Si pulsa el botón de alimentación [⏻] en este estado, se inicia la proyección.
		Estado de supervisión de red	El proyector está ejecutando un proceso de supervisión y control a través de una red (cuando el **Modo en espera** está ajustado en **Comunic. activ.**).
Azul - Encendido	Azul - Intermitente	Estado de calentamiento	Éste es el estado inmediatamente posterior al encendido del proyector. El calentamiento se prolonga durante aproximadamente 30 segundos después de haber encendido la lámpara. En este estado, no podrá apagar el proyector, ni siquiera pulsando el botón de alimentación [⏻].

Indicadores		Estado	Explicación
Alimentación	Estado		
		Estado de enfriamiento	Éste es el estado inmediatamente posterior al apagado del proyector. En este estado, todos los botones quedan deshabilitados.
Azul - Encendido	Azul - Encendido	Estado normal	El proyector está proyectando.

Consulte la tabla siguiente para conocer el significado de los indicadores y cómo solucionar los problemas que muestran.

Si todos los indicadores están apagados, compruebe que el cable de alimentación esté conectado correctamente y que la alimentación se suministra de forma normal.

En ocasiones, si el cable de alimentación está desenchufado, el indicador de alimentación [⏻] permanece encendido durante unos instantes; esto es normal.

Indicadores				Causa	Solución o estado
Alimentación	Estado	Lámpara	Temperatura		
Off	Azul - Intermitente	Naranja - Intermitente	Off	Error Interno	Deje de utilizar el proyector, desconecte el cable de alimentación de la toma eléctrica y póngase en contacto con su distribuidor local o con el establecimiento más próximo de los enumerados en la Lista de contactos de proyectores Epson. ☛ *Lista de contactos de proyectores Epson*
Off	Azul - Intermitente	Off	Naranja - Intermitente	Error Ventilador Error Sensor	Deje de utilizar el proyector, desconecte el cable de alimentación de la toma eléctrica y póngase en contacto con su distribuidor local o con el establecimiento más próximo de los enumerados en la Lista de contactos de proyectores Epson. ☛ *Lista de contactos de proyectores Epson*

Indicadores				Causa	Solución o estado
Alimentación	Estado	Lámpara	Temperatura		
⏻ Off	Azul - Intermitente	□ Off	■ Naranja - Encendido	Error Alta Temp. (sobrecalentamiento)	La lámpara se apaga automáticamente y la proyección se detiene. Espere unos cinco minutos. Pasados unos cinco minutos el proyector cambia al modo en espera, de modo que debe comprobar los dos puntos siguientes. • Compruebe que el filtro de aire y la ventilación de salida de aire estén limpios, y que el proyector no esté colocado junto a una pared. • Si el filtro de aire está obstruido, límpielo o sustitúyalo. ☛ "Limpiar el filtro de aire" p.109, "Sustituir el filtro de aire" p.114 Si el error persiste después de comprobar los puntos anteriores, deje de utilizar el proyector, desconecte el cable de alimentación de la toma eléctrica y póngase en contacto con el distribuidor local o con el establecimiento más próximo de los enumerados en la Lista de contactos de proyectores Epson. ☛ *Lista de contactos de proyectores Epson*
					Si se utiliza a una altitud de 1.500 m o más, ajuste el **Modo alta altitud** a **On**. ☛ "Menú Extendida" p.80
⏻ Off	Azul - Intermitente	■ Naranja - Encendido	□ Off	Error Lámpara Falla Encend. Lámp.	Compruebe los dos puntos siguientes. • Retire la lámpara y compruebe que no se haya roto. ☛ "Sustituir la lámpara" p.111 • Limpie el filtro de aire. ☛ "Limpiar el filtro de aire" p.109
					Si la lámpara no está rota: vuelva a colocar la lámpara y enchufe el cable de alimentación. **Si el error persiste**: deje de utilizar el proyector, desconecte el cable de alimentación de la toma eléctrica y póngase en contacto con su distribuidor local o con el establecimiento más próximo de los enumerados en la Lista de contactos de proyectores Epson. ☛ *Lista de contactos de proyectores Epson*
					Si la lámpara está rota: póngase en contacto con su distribuidor local o con el establecimiento más próximo de los enumerados en la Lista de contactos de proyectores Epson. (No se podrán proyectar imágenes hasta que no se haya cambiado la lámpara). ☛ *Lista de contactos de proyectores Epson*
					Si se utiliza a una altitud de 1.500 m o más, ajuste el **Modo alta altitud** a **On**. ☛ "Menú Extendida" p.80

Indicadores				Causa	Solución o estado
Alimentación	Estado	Lámpara	Temperatura		
				Cub. Lámp. Abierta	Compruebe si la lámpara y su cubierta están correctamente instaladas. La lámpara no se encenderá si la lámpara o su cubierta no están correctamente instaladas. ☛ "Sustituir la lámpara" p.111
Off	Azul - Intermitente	Naranja - Intermitente	Naranja - Intermitente	Error de iris autom.	Deje de utilizar el proyector, desconecte el cable de alimentación de la toma eléctrica y póngase en contacto con su distribuidor local o con el establecimiento más próximo de los enumerados en la Lista de contactos de proyectores Epson. ☛ *Lista de contactos de proyectores Epson*
Off	Azul - Intermitente	Naranja - Encendido	Naranja - Encendido	Error de alimentación	
Azul - Intermitente	Indicación de estado dependiente	Indicación de estado dependiente	Naranja - Intermitente	Aviso Alta Temp.	(No hay ninguna anomalía. Sin embargo, si la temperatura vuelve a subir demasiado, la proyección se detendrá automáticamente). • Compruebe que el filtro de aire y la ventilación de salida de aire estén limpios, y que el proyector no esté colocado junto a una pared. • Si el filtro de aire está obstruido, límpielo o sustitúyalo. ☛ "Limpiar el filtro de aire" p.109, "Sustituir el filtro de aire" p.114
Azul - Intermitente	Indicación de estado dependiente	Naranja - Intermitente	Indicación de estado dependiente	Reemp. Lámpara	Sustituya la lámpara por una nueva. ☛ "Sustituir la lámpara" p.111 Si continúa utilizando la lámpara una vez finalizado el período de sustitución, aumentan las posibilidades de que la lámpara explote. Sustituya la lámpara por una nueva lo antes posible.

- Si el proyector no funciona correctamente aunque los indicadores muestren un funcionamiento normal, consulte la siguiente información.
  ☛ "Cuando los indicadores no son de ayuda" p.98
- Si el error no se indica en esta tabla, deje de utilizar el proyector, desconecte el cable de alimentación de la toma eléctrica y póngase en contacto con su distribuidor local o con el establecimiento más próximo de los enumerados en la Lista de contactos de proyectores Epson.
  ☛ *Lista de contactos de proyectores Epson*

Cuando los indicadores no son de ayuda

Si surge uno de los siguientes problemas y los indicadores no ofrecen ninguna solución, consulte las páginas correspondientes a cada problema.

Problemas relacionados con las imágenes

• **No hay imagen** La proyección no se inicia, el área de proyección está completamente negra o el área de proyección está completamente azul.	☛ p.99
• **Las imágenes en movimiento no se visualizan** Las imágenes en movimiento que se proyectan desde un ordenador aparecen negras y no se proyecta nada, o no se reproducen las imágenes en movimiento en el ordenador.	☛ p.100
• **La proyección se detiene de forma automática**	☛ p.100
• **Se visualiza el mensaje "No Soportado"**	☛ p.100
• **Se visualiza el mensaje "Sin Señal"**	☛ p.101
• **Las imágenes salen borrosas, desenfocadas o distorsionadas**	☛ p.101
• **Las imágenes presentan interferencias o están distorsionadas**	☛ p.102
• **La imagen está incompleta (grande) o es demasiado pequeña, la relación de aspecto no es la correcta o la imagen se ha invertido** Sólo se muestra parte de la imagen, la relación de altura y anchura no es correcta o la imagen podría aparecer invertida, de arriba a abajo o de izquierda a derecha.	☛ p.103
• **Los colores de la imagen no son correctos** Toda la imagen se visualiza de color morado o verde, en blanco y negro o los colores están apagados.	☛ p.103
• **Las imágenes tienen un aspecto oscuro**	☛ p.104

Problemas al iniciar la proyección

• **El proyector no se enciende**	☛ p.105

Otros problemas

• **No se escucha ningún sonido o el sonido es débil**	☛ p.105
• **Hay ruido en el audio (sólo al proyectar USB Display)**	☛ p.106
• **El mando a distancia no funciona**	☛ p.106
• **Deseo cambiar el idioma de los mensajes y los menús**	☛ p.107
• **No se recibe ningún correo aunque el proyector tenga un problema**	☛ p.107
• **No se pueden cambiar los ajustes utilizando un navegador web**	☛ p.107

Problemas relacionados con las imágenes

No hay imagen

Verifique	Solución
¿Ha pulsado el botón de alimentación [⏻]?	Pulse el botón de alimentación [⏻] para encender el proyector.
¿Están apagados los indicadores?	El cable de alimentación no está conectado correctamente o la alimentación no se suministra de forma normal. Conecte el cable de alimentación correctamente. ☛ "Desde la instalación a la proyección" p.31 Compruebe que la toma eléctrica o la fuente de alimentación funcionen correctamente.
¿Está activada la opción Pausa A/V?	Pulse el botón [A/V Mute] del mando a distancia para cancelar Pausa A/V. ☛ "Ocultar la imagen y silenciar el sonido temporalmente (Pausa A/V)" p.55
¿Está cerrado el deslizador Fondo?	Abra el deslizador Fondo. ☛ "Frontal/Superior" p.10
¿Son correctos los ajustes del menú Configuración?	Restablezca todos los ajustes. ☛ **Restablecer** - **Restablecer todo** p.91 Cuando utilice USB Display, configure **USB Type B** a **USB Display**. ☛ **Extendida** - **USB Type B** p.80
¿La imagen que se ha de proyectar aparece completamente negra? (Sólo al proyectar imágenes de un ordenador)	Es posible que algunas imágenes de entrada, como por ejemplo protectores de pantalla, sean completamente negras.
¿Es correcto el ajuste de formato de la señal de imagen? (Sólo al proyectar imágenes de una fuente de vídeo)	Cambie el ajuste según la señal del equipo conectado. ☛ **Señal** - **Señal de Vídeo** p.77
¿El cable USB está conectado correctamente? (Sólo al proyectar USB Display)	Compruebe que el cable USB está conectado correctamente. Vuélvalo a conectar si no está conectado o si no está conectado correctamente.
¿Se muestra el Windows Media Center en pantalla completa? (Sólo al proyectar si utiliza USB Display o la conexión de red)	Si Windows Media Center se visualiza a pantalla completa, no se puede proyectar utilizando USB Display ni la conexión de red. Reduzca el tamaño de la pantalla.
¿Está utilizando alguna aplicación la función visualizada DirectX de Windows? (Sólo al proyectar si utiliza USB Display o la conexión de red)	Las aplicaciones que utilizan la función DirectX de Windows tal vez no muestren las imágenes correctamente.

Las imágenes en movimiento no se visualizan

Verifique	Solución
¿La señal de imagen del ordenador se envía al LCD y al monitor? (Sólo al proyectar imágenes desde un ordenador portátil o desde un ordenador que disponga de pantalla LCD)	Cambie la señal de imagen del ordenador a la salida externa. Consulte la documentación de su ordenador o póngase en contacto con el fabricante del ordenador.
Los contenidos de la imagen en movimiento que intenta proyectar, ¿está protegidos con derechos de autor?	El proyector tal vez no pueda proyectar imágenes en movimiento protegidas con derechos de autor que sí se pueden reproducir en un ordenador. Para más información, consulte el manual de usuario que se entrega con el reproductor.

La proyección se detiene de forma automática

Verifique	Solución
¿Están las opciones de **Modo reposo**, **Tempor tapa objetivo**, o **Temp. silencio A/V** ajustadas en **On**?	Si alguna de estas opciones está ajustada en **On**, el proyector se apagará automáticamente en las siguientes situaciones. • Con **Modo reposo** ajustado en **On**: si no realiza ninguna operación durante un periodo de tiempo determinado y el proyector no recibe ninguna señal de imagen. • Con **Tempor tapa objetivo** ajustado en **On**: al cabo de aproximadamente 30 minutos después de cerrar la tapa del objetivo. • Con **Temp. silencio A/V** ajustado en **On**: al cabo de aproximadamente 30 minutos después de habilitar el silencio A/V. Para que el proyector no se apague automáticamente, asegúrese de que estas opciones estén ajustadas en **Off**. ☛ "Menú ECO" p.89
¿Está el ordenador en modo de ahorro de energía?	Si el ordenador está en modo de ahorro de energía y no realiza ninguna operación durante un periodo de tiempo determinado, la imagen puede desaparecer. Realice alguna operación en el ordenador para volver a mostrar la imagen.

Se muestra el mensaje "No Soportado"

Verifique	Solución
¿Es correcto el ajuste de formato de la señal de imagen? (Sólo al proyectar imágenes de una fuente de vídeo)	Cambie el ajuste según la señal del equipo conectado. ☛ **Señal** - **Señal de Vídeo** p.77
¿El modo es el adecuado para la velocidad de refresco y la resolución de la señal de imagen? (Sólo al proyectar imágenes de un ordenador)	Consulte la documentación del ordenador para saber cómo cambiar la resolución de la señal de imagen y la velocidad de refresco que envía el ordenador. ☛ "Modos de vídeo Soportados" p.125

Se muestra el mensaje "Sin Señal"

Verifique	Solución
¿Están conectados correctamente los cables?	Compruebe que todos los cables necesarios para la proyección estén bien conectados. ☛ "Desde la instalación a la proyección" p.31
¿Ha seleccionado el puerto correcto?	Cambie la imagen pulsando el botón [Source Search] del mando a distancia o del panel de control. ☛ "Detectar automáticamente señales de entrada y cambiar la imagen proyectada (Búsqueda de fuente)" p.32
¿Está activado el ordenador o la fuente de vídeo?	Active estos equipos.
¿Las señales de imagen se envían al proyector? (Sólo al proyectar imágenes desde un ordenador portátil o desde un ordenador que disponga de pantalla LCD)	Si las señales de imagen sólo se envían al monitor LCD del ordenador o al monitor accesorio, deberá cambiar la salida a un destino externo y también al monitor del ordenador. En algunos modelos de ordenador, cuando las señales de imagen se envían al exterior, dejan de aparecer en el monitor LCD o el monitor accesorio. Si se realiza la conexión con el proyector o el ordenador ya encendidos, es posible que no funcione la tecla de función [Fn] que cambia la señal de imagen del ordenador a salida externa. Desactive el ordenador y el proyector y vuélvalos a activar. ☛ "Desde la instalación a la proyección" p.31 ☛Documentación del ordenador
¿Está el ordenador en modo de ahorro de energía?	Si el ordenador está en modo de ahorro de energía y no realiza ninguna operación durante un periodo de tiempo determinado, la imagen puede desaparecer. Realice alguna operación en el ordenador para volver a mostrar la imagen.

Las imágenes salen borrosas, desenfocadas o distorsionadas

Verifique	Solución
¿Está **V-Keystone auto.** ajustado en **Off**?	Elija **On** para habilitar V-Keystone auto. ☛ **Ajustes** - **Keystone** - **H/V-Keystone** - **V-Keystone auto.** p.79 Si está utilizando el proyector con este ajuste apagado, ajuste la imagen proyectada manualmente. ☛ "Corrección manual" p.38
¿Ha ajustado correctamente el enfoque?	Gire el anillo de enfoque para ajustar el enfoque. ☛ "Corrección del enfoque" p.42
¿La distancia a la que se encuentra el proyector es la correcta?	¿Está proyectando fuera de la distancia de proyección recomendada? Configúrelo dentro del intervalo recomendado. ☛ "Tamaño pantalla y Distancia de proyección" p.120
¿Es excesivo el valor de ajuste de keystone?	Disminuya el ángulo de proyección para reducir la cantidad de corrección keystone. ☛ "Ajuste de la posición de la imagen" p.42

Verifique	Solución
¿Se ha empañado la lente?	Si traslada rápidamente el proyector de un entorno frío a otro cálido, o si la temperatura ambiente cambia bruscamente, la superficie de la lente se puede empañar y las imágenes serán borrosas. Deje el proyector en la habitación aproximadamente una hora antes de usarlo. Si se empaña la lente, desactive el proyector y espere a que desaparezca la condensación.

Las imágenes presentan interferencias o están distorsionadas

Verifique	Solución
¿Es correcto el ajuste de formato de la señal de imagen? (Sólo al proyectar imágenes de una fuente de vídeo)	Cambie el ajuste según la señal del equipo conectado. ☛ **Señal** - **Señal de Vídeo** p.77
¿Están conectados correctamente los cables?	Compruebe que todos los cables necesarios para la proyección estén bien conectados. ☛ "Conexión del equipo" p.24
¿Utiliza un alargo?	Si utiliza un alargo, es posible que las interferencias eléctricas afecten a las señales. Utilice los cables que se entregan con el proyector para comprobar si los cables utilizados pueden ser la causa del problema.
¿Ha seleccionado la resolución correcta? (Sólo al proyectar imágenes de un ordenador)	Ajuste el ordenador para que las señales enviadas sean compatibles con el proyector. ☛ "Modos de vídeo Soportados" p.125 ☛Documentación del ordenador
¿Están correctamente configurados los elementos Sync. y Tracking? (Sólo al proyectar imágenes de un ordenador)	Pulse el botón [Auto] del mando a distancia o el botón [↵] del panel de control para realizar el ajuste automático. ☛ **Señal** - **Tracking**, **Sync.** p.77
¿Está seleccionada la opción **Transferir ventana por capas**? (Sólo al proyectar USB Display)	Haga clic en **Todos los programas** - **EPSON Projector** - **Epson USB Display** - **Ajustes de Epson USB Display Vx.xx**, y luego quite la marca de la casilla de verificación **Transferir ventana por capas**.
El cursor del ratón parpadea (sólo al proyectar USB Display)	¿Ha seleccionado **Mueva el puntero del mouse de forma suave.**? Haga clic en **Todos los programas** - **EPSON Projector** - **Epson USB Display** - **Ajustes de Epson USB Display Vx.xx** y luego seleccione **Mueva el puntero del mouse de forma suave.** (Esto no está disponible para Windows 2000). En Windows Vista/7, al seleccionar esta opción Windows Aero se desactiva.

La imagen está incompleta (grande) o es demasiado pequeña, el aspecto no es el correcto o la imagen se ha invertido

Verifique	Solución
¿Está proyectando una imagen de ordenador de pantalla panorámica? (Sólo al proyectar imágenes de un ordenador)	Cambie el ajuste según la señal del equipo conectado. ☛ **Señal** - **Resolución** p.77
¿La imagen sigue ampliada por E-Zoom?	Pulse el botón [Esc] en el mando a distancia para cancelar E-Zoom. ☛ "Ampliar parte de la imagen (E-Zoom)" p.57
¿Se ha ajustado correctamente la posición de la imagen?	Pulse el botón [Auto] del mando a distancia o el botón [↵] del panel de control para ajustar la posición. Sólo podrá ajustar la posición desde el menú Configuración. ☛ **Señal** - **Posición** p.77
¿El ordenador está ajustado para la visualización dual? (Sólo al proyectar imágenes de un ordenador)	Si la visualización dual está activada en **Propiedades de pantalla** del Panel de control del ordenador, sólo se proyectará aproximadamente la mitad de la imagen en la pantalla del ordenador. Para ver la imagen completa en la pantalla del ordenador, desactive la visualización dual. ☛ Documentación del driver de vídeo del ordenador
¿Ha seleccionado la resolución correcta? (Sólo al proyectar imágenes de un ordenador)	Ajuste el ordenador para que las señales enviadas sean compatibles con el proyector. ☛ "Modos de vídeo Soportados" p.125 ☛Documentación del ordenador
¿El modo de proyección es el correcto?	Dependiendo de cómo se haya instalado el proyector, seleccione uno de los siguientes modos de proyección: **Frontal**, **Frontal/Techo**, **Posterior** o **Posterior/Techo**. ☛ **Extendida** - **Proyección** p.80 ☛ "Métodos de Instalación" p.21

Los colores de la imagen no son correctos

Verifique	Solución
¿Los ajustes de la señal de entrada coinciden con las señales del dispositivo conectado?	Cambie los ajustes siguientes según la señal del equipo conectado. • Cuando la imagen proceda de un dispositivo conectado al puerto Computer ☛ **Señal** - **Señal de entrada** p.77 • Cuando la imagen proceda de un dispositivo conectado al puerto Video o S-Video. ☛ **Señal** - **Señal de Vídeo** p.77

Verifique	Solución
¿Se ha ajustado correctamente el brillo de la imagen?	Defina el ajuste **Brillo** desde el menú Configuración. ☛ **Imagen** - **Brillo** p.76
¿Están conectados correctamente los cables?	Compruebe que todos los cables necesarios para la proyección estén bien conectados. Compruebe que no haya cables desconectados y que no haya un mal contacto en los cables. ☛ "Conexión del equipo" p.24
¿Ha ajustado el Contraste correctamente?	Defina el ajuste de **Contraste** en el menú Configuración. ☛ **Imagen** - **Contraste** p.76
¿Ha ajustado correctamente el color?	Defina el ajuste **Ajuste de Color** desde el menú Configuración. ☛ **Imagen** - **Ajuste de Color** p.76
¿Ha ajustado correctamente la saturación del color y el tono? (Sólo al proyectar imágenes de una fuente de vídeo)	Ajuste los parámetros **Saturación de color** y **Tono** en el menú Configuración. ☛ **Imagen** - **Saturación de color**, **Tono** p.76

Las imágenes tienen un aspecto oscuro

Verifique	Solución
¿Se ha ajustado correctamente el brillo de la imagen?	Defina los ajustes de **Brillo** y **Consumo eléctrico** en el menú Configuración. ☛ **Imagen** - **Brillo** p.76 ☛ **ECO** - **Consumo eléctrico** p.89
¿Ha ajustado el Contraste correctamente?	Defina el ajuste de **Contraste** en el menú Configuración. ☛ **Imagen** - **Contraste** p.76
¿Ha llegado el momento de sustituir la lámpara?	Cuando la lámpara se acerca al final de su vida útil, las imágenes se vuelven más oscuras y disminuye la calidad del color. Cuando eso suceda, sustituya la lámpara por una nueva. ☛ "Sustituir la lámpara" p.111
¿Está utilizando el proyector a una altura elevada o en un lugar expuesto a altas temperaturas?	La pantalla se oscurece cuando se utiliza en grandes altitudes o en un lugar expuesto a altas temperaturas. Aunque no puede configurar el **Consumo eléctrico** en este momento, puede seguir usando el proyector.
¿Está proyectando fuera de la distancia de proyección recomendada?	La imagen oscurece a medida que aumenta la distancia de proyección. Configúrelo dentro del intervalo recomendado. ☛ "Tamaño pantalla y Distancia de proyección" p.120

Problemas al iniciar la proyección

El proyector no se enciende

Verifique	Solución
¿Ha pulsado el botón de alimentación [⏻]?	Pulse el botón de alimentación [⏻] para encender el proyector.
¿Están apagados los indicadores?	El cable de alimentación no está conectado correctamente o no se suministra suficiente alimentación. Desconecte y, luego, vuelva a conectar el cable de alimentación. ☛ "Desde la instalación a la proyección" p.31 Compruebe que la toma eléctrica o la fuente de alimentación funcionen correctamente.
¿Los indicadores se iluminan y se apagan al tocar el cable de alimentación?	Es posible que haya un mal contacto en el cable de alimentación o que el cable sea defectuoso. Vuelva a conectar el cable de alimentación. Si esto no resuelve el problema, deje de utilizar el proyector, desconecte el cable de alimentación de la toma eléctrica y póngase en contacto con el distribuidor local o con el establecimiento más próximo de los enumerados en la Lista de contactos de proyectores Epson. ☛ *Lista de contactos de proyectores Epson*
¿Está ajustado **Bloqueo funcionam.** en **Bloqueo Total**?	Pulse el botón de alimentación [⏻] del mando a distancia. Si no quiere utilizar **Bloqueo funcionam.**, cambie el ajuste a **Off**. ☛ **Ajustes** - **Bloqueo funcionam.** p.79
¿Está restringido el funcionamiento del mando a distancia?	Compruebe el **Receptor Remoto** en el menú Configuración. ☛ **Ajustes** - **Receptor Remoto** p.79

Otros problemas

No se escucha ningún sonido o el sonido es débil

Verifique	Solución
Compruebe que el cable de audio/vídeo esté firmemente conectado al proyector y a la fuente de audio.	Desconecte el cable del puerto Audio y luego vuelva a conectarlo.
¿El volumen para el proyector o el equipo conectado está al mínimo?	Ajuste el volumen para que se pueda escuchar el sonido. ☛ **Ajustes** - **Volumen** p.79 ☛ "Ajuste del volumen" p.43

Verifique	Solución
¿Está activada la opción Pausa A/V?	Pulse el botón [A/V Mute] del mando a distancia para cancelar Pausa A/V. ☛ "Ocultar la imagen y silenciar el sonido temporalmente (Pausa A/V)" p.55
¿La especificación del cable de audio es "Sin resistencia"?	Cuando utilice un cable de audio comercial, compruebe que contenga la etiqueta "Sin resistencia".
¿Esta conectado con un cable HDMI?	Si no se emite audio cuando esta conectado con un cable HDMI, configure el aparato conectado con la salida PCM.
¿Está seleccionada la opción **Salida de audio del proyector**? (Sólo al proyectar USB Display)	Haga clic en **Todos los programas** - **EPSON Projector** - **Epson USB Display** - **Ajustes de Epson USB Display Vx.xx**, y luego seleccione **Salida de audio del proyector**.

Hay ruido en el audio (sólo al proyectar USB Display)

Verifique	Solución
¿Está el volumen del ordenador configurado al mínimo y el del proyector al máximo?	Si el volumen del ordenador está configurado al mínimo y el del proyector al máximo, el ruido puede mezclarse. Suba el volumen del ordenador y baje el del proyector.

El mando a distancia no funciona

Verifique	Solución
¿El emisor de infrarrojos del mando a distancia está apuntado al receptor remoto del proyector cuando está en uso?	Apunte el mando a distancia en dirección al receptor remoto. ☛ "Alcance del mando a distancia" p.19
¿El mando a distancia está demasiado lejos del proyector?	El alcance del mando a distancia es de unos seis metros. ☛ "Alcance del mando a distancia" p.19
¿El receptor remoto está expuesto a la luz solar directa o a una luz intensa de lámparas fluorescentes?	Instale el proyector en un lugar donde el receptor remoto no quede expuesto a ninguna luz intensa. ☛ **Ajustes** - **Receptor Remoto** p.79
¿Ha seleccionado el ajuste correcto para el **Receptor Remoto**?	Compruebe el **Receptor Remoto** en el menú Configuración. ☛ **Ajustes** - **Receptor Remoto** p.79
¿Las pilas están gastadas o se han insertado incorrectamente?	Compruebe que las baterías estén insertadas correctamente, o sustitúyalas por unas nuevas si fuera necesario. ☛ "Sustituir las baterías del mando a distancia" p.18

Deseo cambiar el idioma de los mensajes y los menús

Verifique	Solución
Cambie el ajuste de Idioma.	Ajuste el parámetro de idioma desde el menú Configuración. ☛ **Extendida** - **Idioma** p.80

No se recibe ningún correo aunque el proyector tenga un problema

Verifique	Solución
¿Está **Modo en espera** ajustado a **Comunic. activ.**?	Para utilizar la función Notificación Mail cuando el proyector está en espera, defina **Comunic. activ.** en **Modo en espera** desde el menú Configuración. ☛ **ECO** - **Modo en espera** p.89
¿Se produjo una anomalía fatal y el proyector se detuvo de repente?	Si la anomalía persiste, póngase en contacto con un distribuidor local o con el establecimiento más próximo de los enumerados en la Lista de contactos de proyectores Epson. ☛ *Lista de contactos de proyectores Epson*
¿Se suministra alimentación al proyector?	Compruebe que la toma eléctrica o la fuente de alimentación funcionen correctamente.
¿La función Notificación Mail está ajustada correctamente en el menú Configuración?	Se envía un correo electrónico de comunicación de errores en función de los ajustes de **Correo** del menú Configuración. Compruebe si está ajustado correctamente. ☛ "Menú Correo" p.86

No se pueden cambiar los ajustes utilizando un navegador web

Verifique	Solución
¿Son correctas la ID de usuario y la contraseña?	Introduzca "EPSONWEB" como ID de usuario. No se puede cambiar. Introduzca la ID de usuario incluso si el ajuste de contraseña no está activado. Introduzca el conjunto de caracteres para la contraseña del control web como la contraseña. La contraseña inicial es "admin".

Mantenimiento

Este capítulo proporciona información acerca de los procedimientos de mantenimiento para asegurar un óptimo rendimiento del proyector durante un largo periodo de tiempo.

Debe limpiar el proyector si se ensucia o si la calidad de las imágenes proyectadas empieza a deteriorarse.

⚠ Precaución

Apague el proyector antes de limpiarlo. Si no, podría producirse una descarga eléctrica.

Limpiar la superficie del proyector

Limpie la superficie del proyector con un paño suave.

Si el proyector está muy sucio, humedezca el paño con agua y con un poco de detergente neutro y, a continuación, escúrralo totalmente antes de utilizarlo para limpiar la superficie del proyector.

Atención

No utilice sustancias volátiles como cera, alcohol o disolventes para limpiar la superficie del proyector. La calidad de la carcasa podría verse modificada o decolorarse.

Limpiar la Lente

Utilice un paño limpiador de cristales disponible en el mercado para limpiar la lente con cuidado.

⚠ Advertencia

No utilice sprays que contengan gases inflamables para quitarle el polvo y la suciedad a la lente. El proyector podría incendiarse debido a la alta temperatura interna de la lámpara.

Atención

No frote la lente con materiales rugosos ni la someta a golpes, ya que puede dañarse fácilmente.

Limpiar el filtro de aire

Limpie el filtro de aire y la ventilación de entrada de aire cuando se visualice el siguiente mensaje.

"El proyector está sobrecalentado. Asegúrese de que la salida de aire no esté obstruida, y limpie o reemplace el filtro."

Atención

- Si se acumula polvo en el filtro de aire, es posible que la temperatura interna del proyector aumente, lo que puede producir problemas en el funcionamiento y acortar la vida útil del motor óptico. Limpie el filtro de aire inmediatamente cuando se visualice el mensaje.
- No enjuague el filtro de aire con agua. No utilice detergentes ni disolventes.

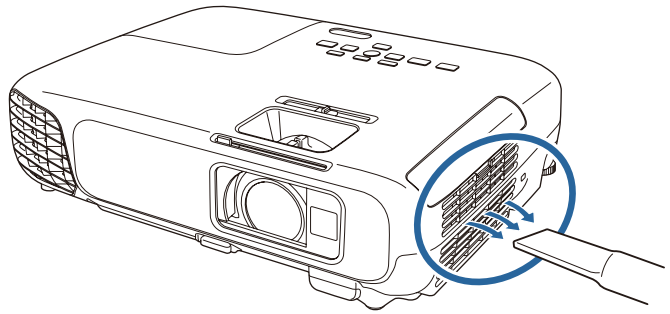

- Si se visualiza un mensaje frecuentemente, incluso después de la limpieza, es necesario sustituir el filtro de aire. Sustitúyalo por un nuevo filtro de aire.

  ☛ "Sustituir el filtro de aire" p.114

- Es recomendable que limpie estas partes como mínimo una vez cada tres meses. Límpielas con más frecuencia si utiliza el proyector en un entorno especialmente polvoriento.

En esta sección se explica cómo sustituir la lámpara y el filtro de aire.

Sustituir la lámpara

Periodo de sustitución de la lámpara

Ha llegado el momento de sustituir la lámpara si:

- Aparecerá el mensaje siguiente:
  "Es necesario sustituir la lámpara. Diríjase al distribuidor de su proyector Epson o visite www.epson.com para comprarla."

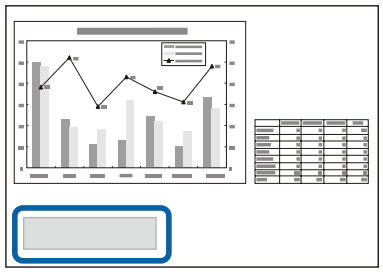

  El mensaje se visualiza durante 30 segundos.

- El indicador de alimentación muestra una luz azul intermitente y el indicador de la lámpara una luz naranja intermitente.

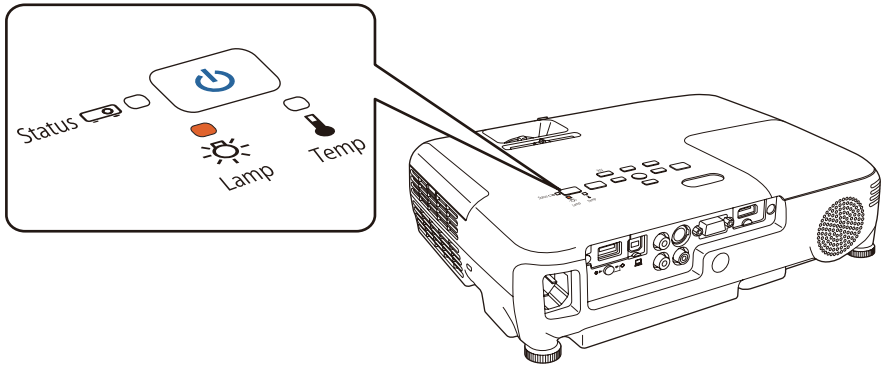

- La imagen proyectada se oscurece o empieza a deteriorarse.

Atención

- El mensaje de sustitución de la lámpara está ajustado para que aparezca después de los siguientes periodos de tiempo para mantener el brillo inicial y la calidad de las imágenes proyectadas.
  Cuando el **Consumo eléctrico** está establecido en **Normal**: 4 900 horas aprox.
  Cuando el **Consumo eléctrico** está establecido en **ECO**: 5 900 horas aprox.
  ☛ **ECO - Consumo eléctrico** p.89
- Si continúa utilizando la lámpara una vez finalizado el período de sustitución, aumentan las posibilidades de que la lámpara explote. Cuando aparezca el mensaje de sustitución de la lámpara, sustitúyala por una nueva lo antes posible, aunque aún funcione.
- Cuando apague el proyector no vuelva a encenderlo inmediatamente repetidas veces. Encender y apagar frecuentemente el proyector puede acortar la vida útil de la lámpara.
- Según las características de la lámpara y la forma en que se haya utilizado, es posible que se oscurezca o deje de funcionar antes de que aparezca el mensaje de aviso. Siempre debería disponer de una unidad de lámpara de recambio por si la necesita.
- Le recomendamos el uso de lámparas EPSON originales. El uso de lámparas de otros fabricantes puede afectar a la calidad y seguridad de la proyección. Los daños o averías producidos por el uso de lámparas no originales podrían no estar cubiertos por la garantía de EPSON.

Cómo cambiar la lámpara

La lámpara puede sustituirse incluso si el proyector está colgado del techo.

⚠ Advertencia

- Al sustituir la lámpara porque ha dejado de iluminarse, existe la posibilidad de que se haya roto. Al sustituir la lámpara de un proyector que se ha instalado en el techo, siempre debería suponer que la lámpara está rota, y debería permanecer a un lado de la cubierta de la lámpara, no debajo de ella. Extraiga la cubierta de la lámpara con cuidado. Tenga cuidado al quitar la cubierta de la lámpara, ya que podrían caer fragmentos de vidrio roto, provocando lesiones. Si dichos trozos de vidrio le entraran en los ojos o boca, acuda al médico de inmediato.
- No desarme ni remodele nunca la lámpara. Si se instala una lámpara remodelada o reensamblada en el proyector y se utiliza, cabe la posibilidad de que se produzca fuego, una descarga eléctrica o cualquier otro accidente.

⚠ Precaución

Espere hasta que la lámpara se haya enfriado lo suficiente antes de extraer la cubierta de la lámpara. Si la lámpara aún está caliente, podría quemarse o lesionarse. Es necesario dejar pasar una hora después de desactivar el equipo para que la lámpara se enfríe lo suficiente.

1 Después de apagar el proyector y de que el avisador acústico suene dos veces, desconecte el cable de alimentación.

2 Espere hasta que la lámpara se haya enfriado lo suficiente y quite la cubierta en la parte superior del proyector.

Afloje el tornillo de fijación de la cubierta de la lámpara con el destornillador incluido con la nueva unidad de lámpara o con un destornillador de cabeza +. A continuación, deslice la cubierta de la lámpara hacia adelante y levántela para extraerla.

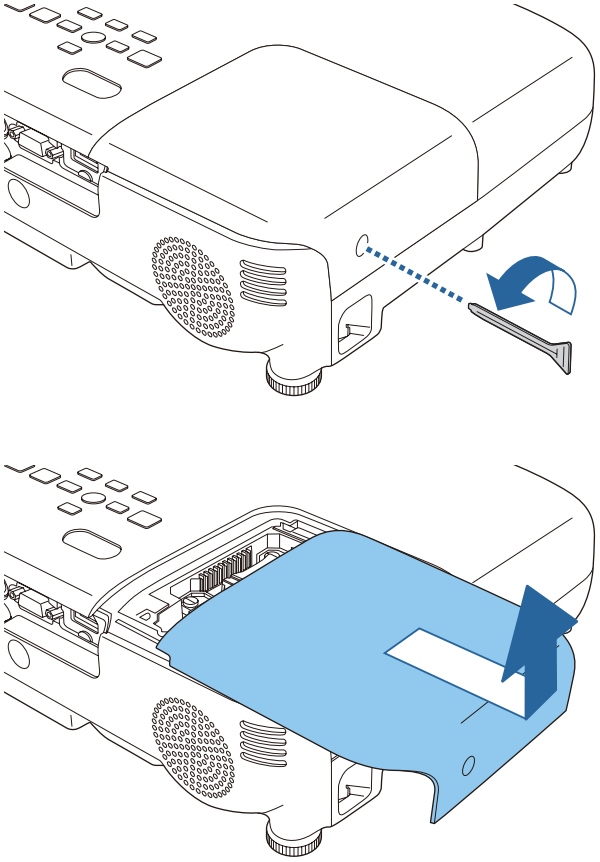

3 Afloje los dos tornillos de fijación de la lámpara.

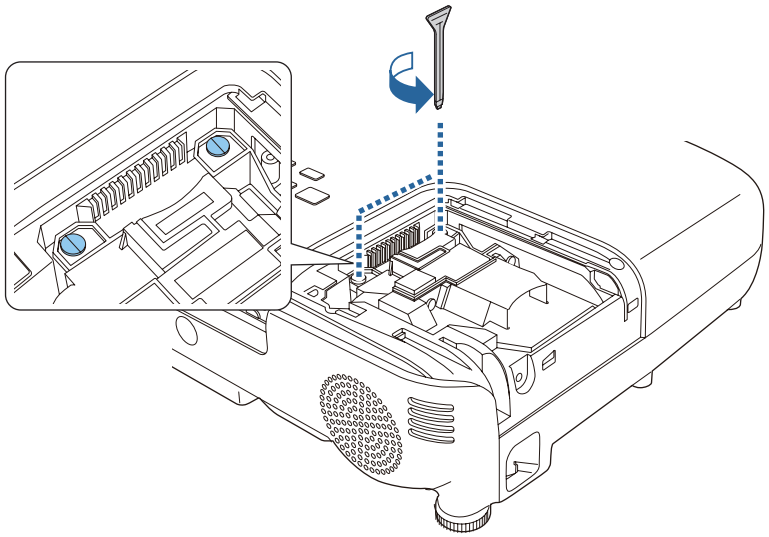

4 Sujete la parte prominente de la lámpara antigua y extráigala.

Si la lámpara está rota, sustitúyala por una nueva o póngase en contacto con su distribuidor local.

☛ *Lista de contactos de proyectores Epson*

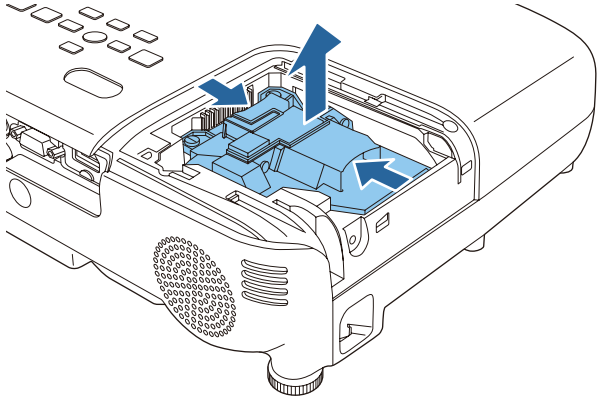

5 Instale la nueva lámpara.

Instale la nueva lámpara siguiendo el raíl de guía en la dirección correcta para que encaje en su posición, presione firmemente y, cuando esté totalmente insertada, apriete los dos tornillos.

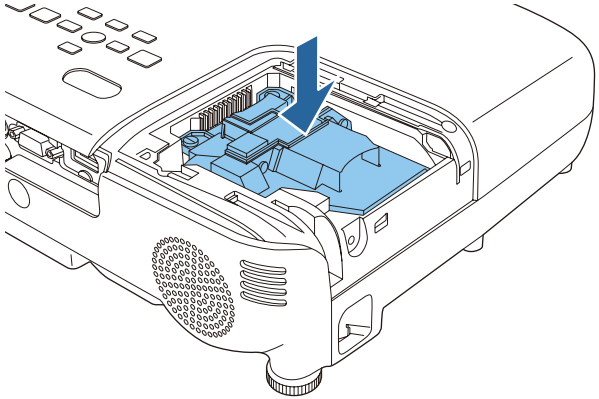

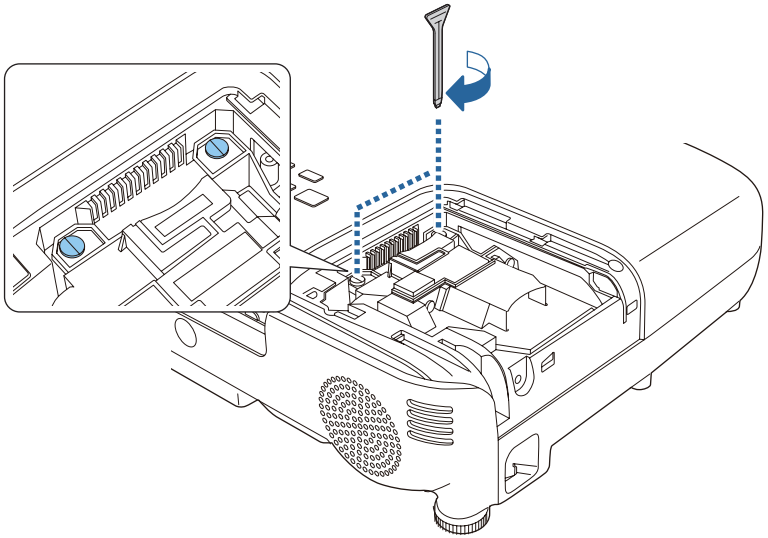

6 Vuelva a colocar la cubierta de la lámpara.

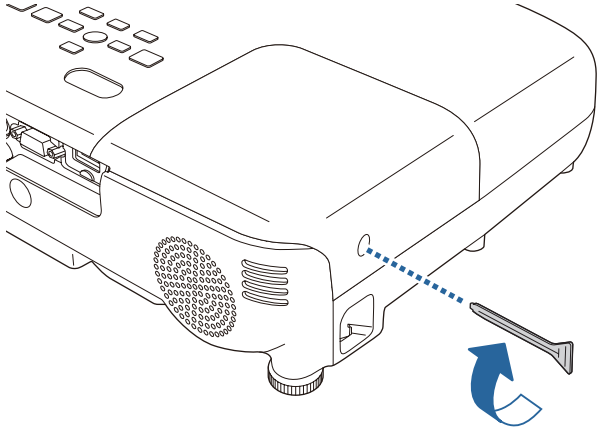

Atención

- Compruebe que instala la lámpara con seguridad. Si se extrae la cubierta de la lámpara, la lámpara se apaga automáticamente como medida de seguridad. Si la lámpara o su cubierta no se instalan correctamente, la lámpara no se encenderá.
- Este producto incluye un componente de la lámpara que contiene mercurio (Hg). Consulte las normativas locales acerca de la eliminación y el reciclaje. No lo deseche junto con los residuos normales.

Reajustar las horas de lámpara

El proyector calcula el tiempo de funcionamiento de la lámpara y notifica cuándo debe sustituirse mediante un mensaje y un indicador. Después de sustituir la lámpara, no olvide restablecer las horas de la lámpara desde el menú Restablecer.

☛ **Restablecer** - **Restablece horas lámp.** p.91

Restablezca las **Horas lámpara** sólo cuando sustituya la lámpara. De lo contrario, el periodo de sustitución de la lámpara no se indicaría correctamente.

Sustituir el filtro de aire

Periodo de sustitución del filtro de aire

Si el mensaje se muestra a menudo aunque el filtro de aire se haya limpiado, sustituya el filtro de aire.

Cómo sustituir el filtro de aire

El filtro de aire puede sustituirse incluso si el proyector está colgado del techo.

1 Después de apagar el proyector y de que el avisador acústico suene dos veces, desconecte el cable de alimentación.

2 Abra la cubierta del filtro de aire.

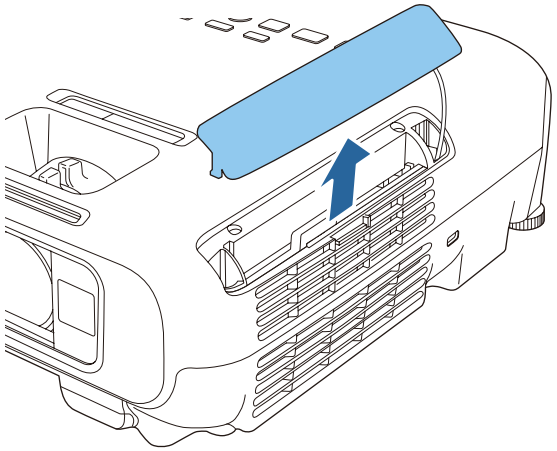

3 Extraiga el filtro de aire.

Sujete la pestaña de la cubierta del filtro de aire y estírela recta hacia fuera.

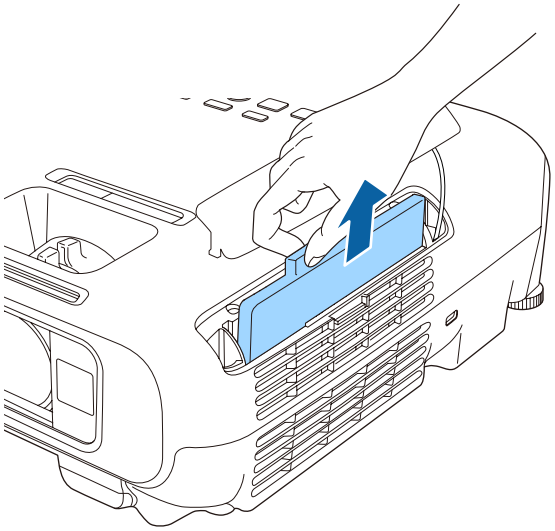

4 Instale un filtro de aire nuevo.

Deslice el filtro de aire desde fuera y empújelo hacia dentro hasta que quede firmemente encajado en su lugar con un clic.

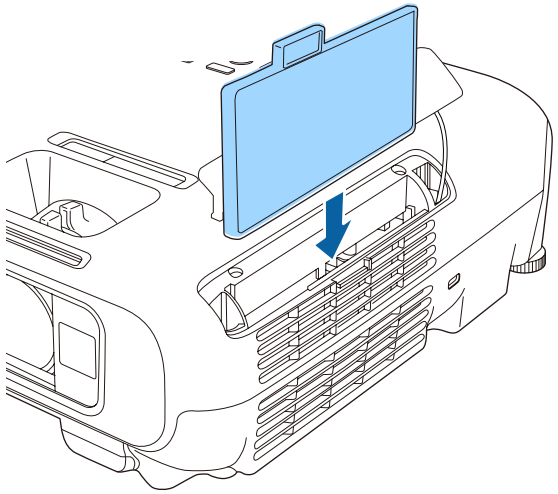

5 Cierre la cubierta del filtro de aire.

Deseche los filtros de aire usados adecuadamente siguiendo la legislación local.
Bastidor del filtro: ABS
Filtro: espuma de poliuretano

Apéndice

EasyMP Network Projection

Puede proyectar la pantalla de su ordenador a través de una red utilizando EasyMP Network Projection. El hecho de compartir el proyector por una red le permite proyectar datos procedentes de distintos ordenadores sin cambiar el cable de señal. Incluso si el proyector se encuentra lejos del ordenador, podrá seguir proyectando datos por la red. También podrá emitir el audio del ordenador desde el proyector.

Este proyector sólo es compatible con la proyección de red mediante una conexión LAN inalámbrica.

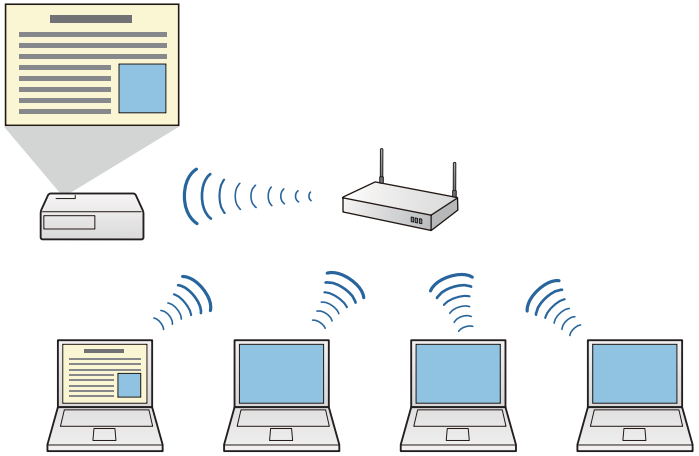

Puede descargar EasyMP Network Projection en el siguiente sitio web.

http://www.epson.com

EasyMP Monitor

Con EasyMP Monitor, puede comprobar el estado de varios proyectores Epson en la red y también controlarlos desde el ordenador.

Puede descargar EasyMP Monitor en el siguiente sitio web.

http://www.epson.com

Los siguientes accesorios opcionales y consumibles están disponibles. Compre estos productos en el momento que los necesite. La siguiente lista de accesorios opcionales y consumibles está actualizada a fecha de mayo de 2013. Los detalles de los accesorios están sujetos a cambios sin previo aviso, y su disponibilidad puede variar según el país de adquisición.

Accesorios Opcionales

Unidad interactiva ELPIU01
Utilícela cuando maneje la pantalla del ordenador en la superficie de la proyección.

Unidad LAN inalámbrica ELPAP07
Utilice esta opción para proyectar imágenes desde un ordenador a través de una comunicación inalámbrica.

Quick Wireless Connection USB Key ELPAP09
Utilícelo cuando desee establecer una conexión uno a uno rápidamente entre el proyector y un ordenador con Windows instalado.

Cámara de documentos ELPDC06/ELPDC11/ELPDC12/ELPDC20
Utilícela al proyectar imágenes, tales como libros, transparencias o diapositivas.

Maleta ligera de transporte ELPKS63
Una maleta ligera para transportar el proyector.

Pantalla portátil de 50 pulgadas ELPSC32
Una pantalla compacta que puede transportarse fácilmente. (relación de aspecto 4:3)

Pantalla portátil de 60 pulgadas ELPSC27
Pantalla portátil de 80 pulgadas ELPSC28
Pantalla de 100 pulgadas ELPSC29
Pantallas enrollables portátiles. (relación de aspecto 4:3)

Pantalla portátil de 70 pulgadas ELPSC23
Pantalla portátil de 80 pulgadas ELPSC24
Pantalla portátil de 90 pulgadas ELPSC25
Pantallas enrollables portátiles. (relación de aspecto 16:10)

Pantalla portátil de 53 pulgadas ELPSC30
Pantalla portátil de 64 pulgadas ELPSC31
Pantallas magnéticas portátiles. (relación de aspecto 4:3)

Pantalla multi-aspecto ELPSC26
Se trata de una pantalla multi-aspecto portátil.

Cable para ordenador ELPKC02
(1,8 m - para mini D-Sub de 15 patillas/mini D-Sub de 15 patillas)

Cable para ordenador ELPKC09
(3 m - para mini D-Sub de 15 patillas/mini D-Sub de 15 patillas)
Cable para ordenador ELPKC10
(20 m - para mini D-Sub de 15 patillas/mini D-Sub de 15 patillas)

Cable de vídeo de componentes ELPKC19
(3 m - para mini D-Sub de 15 patillas/RCA macho × 3)
Utilícelo para conectar una fuente de vídeo de componentes.

Tubo para techo (450 mm)* ELPFP13
Tubo para techo (700 mm)* ELPFP14
Utilícelo cuando instale el proyector en un techo alto.

Soporte para fijación en techo* ELPMB23
Utilícelo para instalar el proyector en el techo.

* Para instalar el proyector en el techo tendrá que seguir un método de instalación especial. Póngase en contacto con su distribuidor local o con el establecimiento más próximo de los enumerados en la Lista de contactos de proyectores Epson.

☛ *Lista de contactos de proyectores Epson*

Consumibles

Unidad de la lámpara ELPLP78 Para sustituir las lámparas utilizadas.
Filtro de aire ELPAF32 Utilícelo como recambio para los filtros de aire utilizados.

Distancia de proyección (para EB-W18/EB-W03/EB-W120)

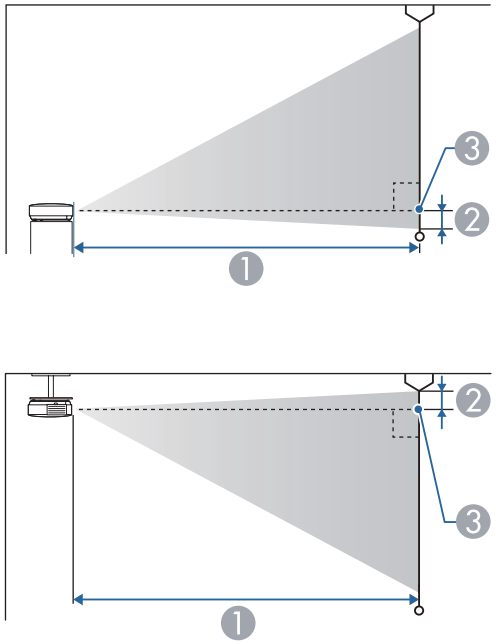

1. Distancia de proyección
2. Distancia desde la parte central de la lente del receptor hasta la base de la pantalla
   (o hasta la parte superior de la pantalla, si está suspendido del techo)
3. Centro del objetivo

Unidades: cm

Tamaño de pantalla 4:3		1 Mínimo (Ancho) a máximo (Tele)	2
30"	61x46	94 - 113	-4

Tamaño de pantalla 4:3		1 Mínimo (Ancho) a máximo (Tele)	2
40"	81x61	126 - 152	-5
50"	100x76	158 - 190	-7
60"	120x91	190 - 229	-8
70"	142x107	222 - 267	-10
80"	160x120	255 - 306	-11
100"	200x150	319 - 383	-14
150"	300x230	480 - 577	-20
200"	410x300	641 - 770	-27
280"	570x430	898 - 1079	-38

Unidades: cm

Tamaño de pantalla 16:9		1 Mínimo (Ancho) a máximo (Tele)	2
35"	78x44	99 - 120	-2
40"	89x50	114 - 137	-2
50"	110x62	143 - 172	-3
60"	130x75	172 - 208	-3
70"	155x87	202 - 243	-4
80"	180x100	231 - 278	-4
100"	220x120	289 - 348	-5
150"	330x190	435 - 523	-8
200"	440x250	582 - 699	-11
310"	690x390	903 - 1084	-17

Unidades: cm

Tamaño de pantalla 16:10		❶ Mínimo (Ancho) a máximo (Tele)	❷
35"	76x47	97 - 117	-4
40"	86x54	111 - 134	-5
50"	110x67	139 - 168	-6
60"	130x81	168 - 202	-7
80"	170x110	225 - 270	-10
100"	220x130	281 - 338	-12
150"	320x200	424 - 509	-18
200"	430x270	566 - 680	-24
320"	690x430	907 - 1089	-39

Distancia de proyección (para EB-X24)

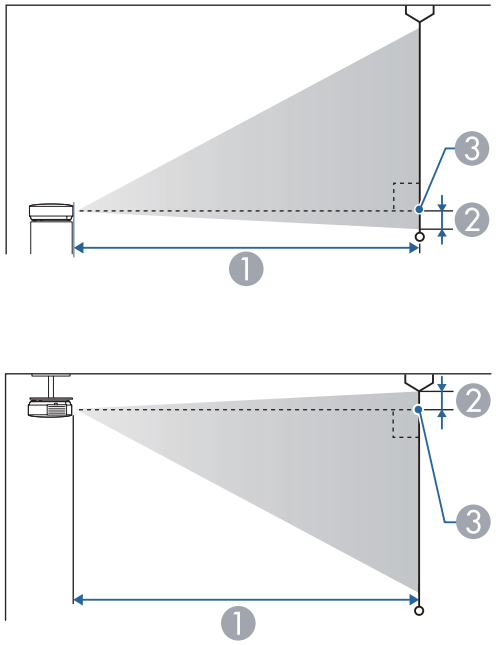

❶ Distancia de proyección

❷ Distancia desde la parte central de la lente del receptor hasta la base de la pantalla
(o hasta la parte superior de la pantalla, si está suspendido del techo)

❸ Centro del objetivo

Unidades: cm

Tamaño de pantalla 4:3		❶ Mínimo (Ancho) a máximo (Tele)	❷
30"	61x46	84 - 101	-5
40"	81x61	113 - 136	-6

Tamaño de pantalla 4:3		❶ Mínimo (Ancho) a máximo (Tele)	❷
50"	100x76	142 - 171	-8
60"	120x91	171 - 206	-10
80"	160x120	229 - 275	-13
100"	200x150	287 - 345	-16
150"	300x230	432 - 519	-24
200"	410x300	577 - 693	-32
250"	510x380	722 - 867	-40
300"	610x460	867 - 1041	-48

Unidades: cm

Tamaño de pantalla 16:9		❶ Mínimo (Ancho) a máximo (Tele)	❷
30"	66x37	91 - 110	1
40"	89x50	123 - 148	1
50"	110x62	155 - 186	2
60"	130x75	186 - 224	2
80"	180x100	249 - 300	3
100"	220x120	313 - 376	3
150"	330x190	471 - 566	5
200"	440x250	629 - 755	7
250"	550x310	787 - 945	9
275"	610x340	866 - 1040	10

Distancia de proyección (para EB-X18/EB-X03/EB-X120/EB-X200)

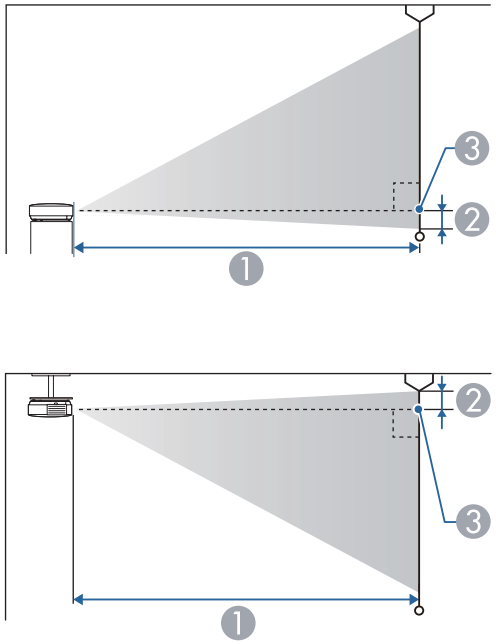

❶ Distancia de proyección

❷ Distancia desde la parte central de la lente del receptor hasta la base de la pantalla
(o hasta la parte superior de la pantalla, si está suspendido del techo)

❸ Centro del objetivo

Unidades: cm

Tamaño de pantalla 4:3		❶ Mínimo (Ancho) a máximo (Tele)	❷
30"	61x46	89 - 107	-5

Tamaño de pantalla 4:3		❶ Mínimo (Ancho) a máximo (Tele)	❷
40"	81x61	119 - 143	-7
50"	100x76	150 - 180	-8
60"	120x91	180 - 217	-10
80"	160x120	241 - 290	-14
100"	200x150	302 - 363	-17
150"	300x230	454 - 546	-25
200"	410x300	607 - 729	-34
250"	510x380	759 - 912	-42
300"	610x460	912 - 1095	-51

Unidades: cm

Tamaño de pantalla 16:9		❶ Mínimo (Ancho) a máximo (Tele)	❷
30"	66x37	97 - 117	1
40"	89x50	130 - 156	1
50"	110x62	163 - 196	1
60"	130x75	196 - 236	1
80"	180x100	263 - 316	2
100"	220x120	329 - 396	2
150"	330x190	495 - 595	3
200"	440x250	661 - 794	5
250"	550x310	827 - 994	6
275"	610x340	910 - 1093	6

Distancia de proyección (para EB-S18/EB-S03/EB-S120/EB-S200)

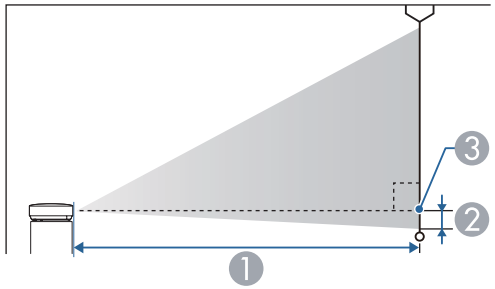

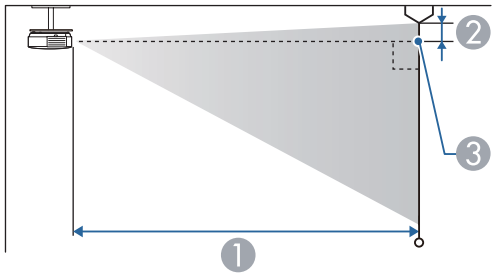

❶ Distancia de proyección

❷ Distancia desde la parte central de la lente del receptor hasta la base de la pantalla
(o hasta la parte superior de la pantalla, si está suspendido del techo)

❸ Centro del objetivo

Unidades: cm

Tamaño de pantalla 4:3		❶ Mínimo (Ancho) a máximo (Tele)	❷ (Ancho)
30"	61x46	88 - 119	-5
50"	100x76	147 - 200	-8
60"	120x91	177 - 240	-10
70"	142x107	207 - 280	-12
80"	160x120	237 - 321	-13
100"	200x150	297 - 401	-17
150"	300x230	446 - 603	-25
200"	410x300	595 - 805	-33

Unidades: cm

Tamaño de pantalla 16:9		❶ Mínimo (Ancho) a máximo (Tele)	❷ (Ancho)
30"	66x37	96 - 130	1
50"	110x62	161 - 218	1
60"	130x75	193 - 262	2
70"	155x87	226 - 306	2
80"	180x100	258 - 349	2
100"	220x120	323 - 437	3
150"	330x190	486 - 657	4
200"	440x250	649 - 877	5

Resoluciones compatibles

Señales de ordenador (RGB analógica)

Para EB-X24/EB-W18/EB-X18/EB-W03/EB-X03/EB-W120/EB-X120/EB-X200

Señal	Veloc. refresco (Hz)	Resolución (puntos)
VGA	60/72/75/85	640x480
SVGA	56/60/72/75/85	800x600
XGA	60/70/75/85	1024x768
WXGA	60	1280x768
	60	1366x768
	60/75/85	1280x800
WXGA+	60/75/85	1440x900
WXGA++	60	1600x900
SXGA	70/75/85	1152x864
	60/75/85	1280x1024
	60/75/85	1280x960
SXGA+	60/75	1400x1050
WSXGA+*1,2	60	1680x1050
UXGA	60	1600x1200
MAC13"	67	640x480
MAC16"	75	832x624
MAC19"	75	1024x768
	59	1024x768
MAC21"	75	1152x870

*1 sólo EB-W18/EB-W03/EB-W120

*2 Compatible sólo si se selecciona **Ancho** como **Resolución** en el menú Configuración.

Para EB-S18/EB-S03/EB-S120/EB-S200

Señal	Veloc. refresco (Hz)	Resolución (puntos)
VGA	60/72/75/85	640x480
SVGA	56/60/72/75/85	800x600
XGA	60/70/75/85	1024x768
WXGA	60	1280x768
	60	1366x768
	60/75	1280x800
WXGA+	60	1440x900
SXGA	70/75	1152x864
	60	1280x1024
	60	1280x960
SXGA+	60	1400x1050
MAC13"	67	640x480
MAC16"	75	832x624
MAC19"	75	1024x768
	59	1024x768
MAC21"	75	1152x870

Incluso si se reciben señales distintas a las mencionadas anteriormente, es muy posible que pueda proyectarse la imagen. Sin embargo, es posible que no sea compatible con todas las funciones.

Vídeo de componentes

Señal	Veloc. refresco (Hz)	Resolución (puntos)
SDTV (480i)	60	720x480
SDTV (576i)	50	720x576

Señal	Veloc. refresco (Hz)	Resolución (puntos)
SDTV (480p)	60	720x480
SDTV (576p)	50	720x576
HDTV (720p)	50/60	1280x720
HDTV (1080i)	50/60	1920x1080

Vídeo compuesto

Señal	Veloc. refresco (Hz)	Resolución (puntos)
TV (NTSC)	60	720x480
TV (SECAM)	50	720x576
TV (PAL)	50/60	720x576

Señal de entrada para el puerto HDMI

Señal	Veloc. refresco (Hz)	Resolución (puntos)
VGA	60	640x480
SVGA	60	800x600
XGA	60	1024x768
WXGA	60	1280x800
	60	1366x768
WXGA+	60	1440x900
WXGA++*1	60	1600x900
SXGA	60	1280x960
	60	1280x1024
SXGA+	60	1400x1050
UXGA*1	60	1600x1200
WSXGA+*2	60	1680x1050
SDTV (480i/480p)	60	720x480
SDTV (576i/576p)	50	720x576
HDTV (720p)	50/60	1280x720
HDTV (1080i)	50/60	1920x1080
HDTV (1080p)	24/30/50/60	1920x1080

*1 sólo EB-X24/EB-W18/EB-X18/EB-W03/EB-X03/EB-W120/EB-X120/EB-X200

*2 sólo EB-W18/EB-W03/EB-W120

Especificaciones Generales del Proyector

Nombre del producto		EB-X24	EB-W18	EB-X18	EB-S18	EB-W03/EB-W120	EB-X03/EB-X120/EB-X200	EB-S03/EB-S120/EB-S200
Dimensiones		297 (Anch.) x 79 (Alt.) x 234 (Prof.) mm						
Tamaño del panel LCD		0,63"	0,59" de ancho	0,55"		0,59" de ancho	0,55"	
Método de visualización		Matriz activa TFT de polisilicio						
Resolución		786 432 XGA (1024 (ancho) x 768 (alto) puntos) x 3	1 024 000 WXGA (1280 (ancho) x 800 (alto) puntos) x 3	786 432 XGA (1024 (ancho) x 768 (alto) puntos) x 3	480 000 SVGA (800 (ancho) x 600 (alto) puntos) x 3	1 024 000 WXGA (1280 (ancho) x 800 (alto) puntos) x 3	786 432 XGA (1024 (ancho) x 768 (alto) puntos) x 3	480 000 SVGA (800 (ancho) x 600 (alto) puntos) x 3
Ajuste del enfoque		Manual						
Ajuste del zoom		manualmente (1-1,2)			Digital (1-1,35)	manualmente (1-1,2)		Digital (1-1,35)
Lámpara		Lámpara UHE, 200 W N.º de modelo: ELPLP78						
Salida de audio máx.		2 W				1 W		
Altavoz		1						
Alimentación		De 100 - 240 V CA±10%, 50/60 Hz 2,9-1,3 A						
Consumo	Área de 100 a 120 V	Funcionamiento: 283 W Consumo en espera (Comunic. activ.): 2,9 W Consumo en espera (Comunic. desact.): 0,24 W						
	Área de 220 a 240 V	Funcionamiento: 270 W Consumo en espera (Comunic. activ.): 3,0 W Consumo en espera (Comunic. desact.): 0,28 W						
Altitud de funcionamiento		Altura 0 a 3 000 m						
Temperatura de funcionamiento		De +5 a +35°C (sin condensación) (Altitud de 0 a 2 286 m) De +5 a +30°C(sin condensación) (Altitud de 2 286 a 3 000 m)						
Temperatura de almacenamiento		De -10 a +60°C (sin condensación)						
Masa		Aprox. 2,4 kg						

Conectores	Puerto Computer	1	Mini D-Sub de 15 patillas (hembra)
	Puerto Video	1	Toma RCA
	Puerto S-Video	1	Mini DIN 4 patillas
	Puerto Audio	1	Conector RCA x 2
	Puerto HDMI	1	HDMI (solo se admite audio con PCM)
	Puerto USB-A *	1	Conector USB (Tipo A)
	Puerto USB-B *	1	Conector USB (Tipo B)

* USB 2.0 es compatible. No se garantiza que los puertos USB funcionen con todos los dispositivos compatibles con USB.

Ángulo de inclinación

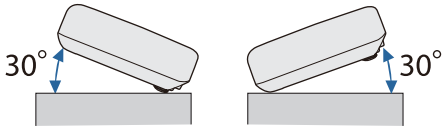

Si utiliza el proyector con una inclinación superior a los 30˚ podría resultar dañado y causar un accidente.

EB-X24/EB-W18/EB-X18/EB-S18

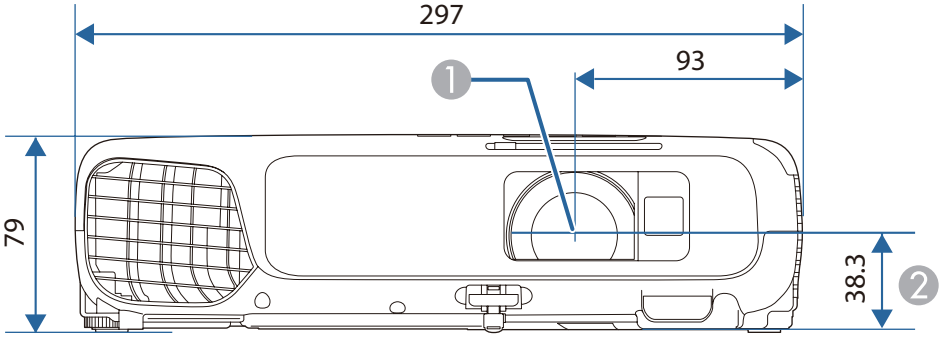

EB-W03/EB-X03/EB-S03/EB-X120/EB-S120/EB-X200/EB-S200

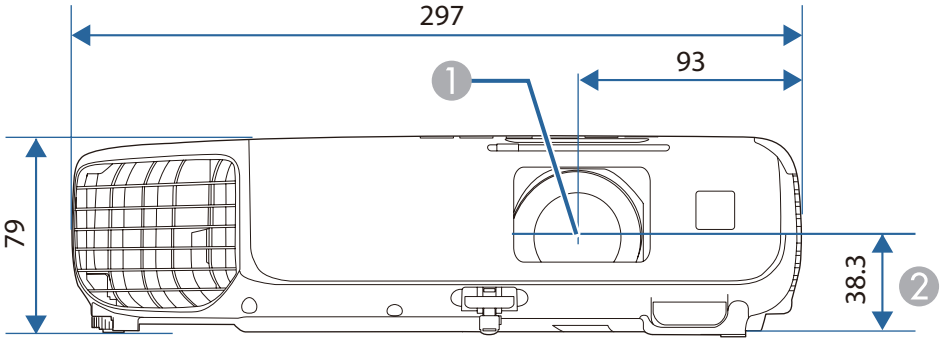

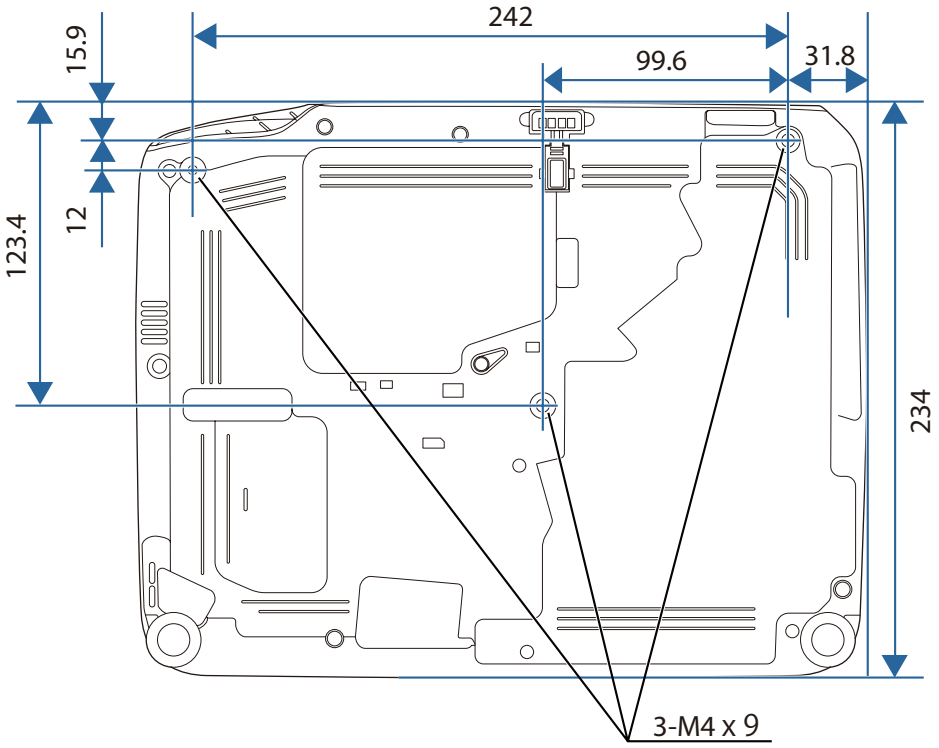

Unidades: mm

1 Centro del objetivo

2 Distancia del centro de la lente al punto de fijación de la bandeja para el techo

En esta sección se explican brevemente los términos más difíciles que no se aclararon en el texto del manual. Consulte los detalles en otras publicaciones comerciales.

Contraste	El brillo relativo de las áreas claras y oscuras de una imagen puede aumentarse o disminuirse para que el texto y los gráficos se muestren de una forma más nítida o más suave. Ajustar esta propiedad concreta de la imagen se denomina "ajuste del contraste".
DHCP	Abreviación de Dynamic Host Configuration Protocol, este protocolo asigna automáticamente una dirección IP a los equipos conectados a una red.
Dir. pta enlace	Se trata de un servidor (router) para comunicarse por una red (subred) dividida en máscaras de subred.
Dirección IP	Un número que sirve para identificar un ordenador conectado a una red.
Entrelazado	Transmite información necesaria para crear una pantalla mediante el envío de cada línea, comenzando desde la parte superior de la imagen y bajando hasta el fondo. Las imágenes son más propensas a parpadeos debido a que se muestra un marco en cada línea.
HDTV	Abreviación de High-Definition Television, que se refiere a sistemas de alta definición que cumplen las siguientes condiciones. • Resolución vertical de 720p o 1080i o superior (p = Progresivo, i = Entrelazado) • Pantalla con relación de aspecto de 16:9
Interr. IP Direc.	Se trata de la Dirección IP para el ordenador de destino utilizado para la notificación de errores en SNMP.
Máscara de subred	Se trata de un valor numérico que define el número de bits utilizado para la dirección de red de una red dividida (subred) desde la dirección IP.
Modo Ad hoc	Método de conexión LAN inalámbrica que comunica con clientes de LAN inalámbrica sin utilizar un punto de acceso.
Modo Infraestructura	Método de conexión LAN inalámbrica en el cual los dispositivos se comunican mediante puntos de acceso.
Progresivo	Proyecta información para crear una pantalla a la vez, mostrando la imagen para un marco. A pesar de que el número de líneas de barrido es el mismo, la cantidad de parpadeos en la imagen disminuye debido a que el volumen de información se dobla en comparación con un sistema de entrelazado.
Relación de aspecto	La proporción entre la longitud de una imagen y su altura. Las pantallas con una relación horizontal:vertical de 16:9, como las pantallas HDTV, se conocen como pantallas panorámicas. SDTV y las pantallas de ordenador habituales tienen una relación de aspecto de 4:3.
SDTV	Abreviación de Standard Definition Television, que se refiere a los sistemas de televisión estándar que no cumplen con las condiciones de la televisión de alta definición HDTV.
SNMP	Abreviación de Simple Network Management Protocol (protocolo simple de gestión de redes), que es el protocolo para monitorizar y controlar dispositivos como routers y ordenadores conectados a una red TCP/IP.
sRGB	Un estándar internacional para los intervalos de color que se formuló para que los colores que se reproducen mediante equipos de vídeo puedan gestionarse fácilmente a través de sistemas operativos (SO) e Internet. Si la fuente conectada cuenta con un modo sRGB, ajuste el proyector y la fuente de señal conectada a sRGB.
SSID	SSID es la información de identificación para conectarse a otro dispositivo en una red LAN inalámbrica. La comunicación inalámbrica es posible entre dispositivos con la misma SSID.
SVGA	Un estándar de tamaño de pantalla con una resolución de 800 (horizontal) x 600 (vertical) puntos.

S-Vídeo	Método que separa la señal de vídeo en un componente de luminancia (Y) y un componente de color (C).
SXGA	Un estándar de tamaño de pantalla con una resolución de 1.280 (horizontal) x 1.024 (vertical) puntos.
Sync.	Las señales que se envían desde los ordenadores tienen una frecuencia específica. Si la frecuencia del proyector no coincide con esta frecuencia, las imágenes que se obtienen no son de buena calidad. El proceso de hacer coincidir las fases de estas señales (la posición relativa entre las crestas y los valles de la señal) se denomina sincronización. Si las señales no están sincronizadas, las imágenes parpadean, son borrosas y presentan interferencias horizontales.
Tracking	Las señales que se envían desde los ordenadores tienen una frecuencia específica. Si la frecuencia del proyector no coincide con esta frecuencia, las imágenes que se obtienen no son de buena calidad. El proceso de hacer coincidir la frecuencia de estas señales (el número de crestas en la señal) se denomina Tracking. Si el tracking no se realiza correctamente, aparecerán amplias bandas verticales en la señal.
Veloc. refresco	El elemento emisor de luz de una pantalla mantiene la misma luminosidad y color durante un tiempo extremadamente corto. Como consecuencia, la imagen debe escanearse muchas veces por segundo para refrescar el elemento emisor de luz. El número de operaciones de refresco por segundo se denomina velocidad de refresco y se expresa en hercios (Hz).
VGA	Un estándar de tamaño de pantalla con una resolución de 640 (horizontal) x 480 (vertical) puntos.
Vídeo compuesto	Método que combina la señal de vídeo en un componente de luminancia y un componente de color para la transmisión por un solo cable.
Vídeo de componentes	Método que separa la señal de vídeo en un componente de luminancia (Y), una luminancia azul negativa (Cb o Pb) y una luminancia roja negativa (Cr o Pr).
XGA	Un estándar de tamaño de pantalla con una resolución de 1.024 (horizontal) x 768 (vertical) puntos.

Todos los derechos reservados. Ninguna parte de esta publicación puede ser reproducida, almacenada en un sistema de recuperación, o transmitida de cualquier forma o por cualquier medio, electrónico, mecánico, de fotocopia, registro, o de otra forma, sin el permiso previo por escrito de Seiko Epson Corporation. No se asume ninguna patente de responsabilidad con respecto a la utilización de la información aquí contenida. Tampoco se asume ninguna responsabilidad con respecto a los daños resultantes de la utilización de la información aquí contenida.

Ni Seiko Epson Corporation ni sus filiales se responsabilizarán ante el comprador del producto o ante terceras personas de las pérdidas, costes o gastos derivados de accidentes, usos incorrectos o no previstos, modificaciones no autorizadas, reparaciones o alteraciones del producto por parte del comprador o de terceros o derivados (excepto en Estados Unidos) del incumplimiento de las instrucciones de uso y mantenimiento facilitadas por Seiko Epson Corporation.

Seiko Epson Corporation no será responsable de los daños o problemas que surjan del uso de cualquier consumible diferente de los designados como Productos Originales Epson o Productos homologados por Seiko Epson Corporation.

El contenido de este manual puede cambiarse o actualizarse sin previo aviso.

Las ilustraciones de esta guía pueden diferir del proyector real.

Restricciones de uso

Si va a usar este producto para aplicaciones que precisan un alto grado de fiabilidad/seguridad como dispositivos de transporte relacionados con aviones, trenes, barcos, automóviles, etc., dispositivos de prevención de desastres, dispositivos de seguridad varios, etc., o dispositivos funcionales o de precisión, debe usar este producto únicamente tras considerar la inclusión en su diseño de sistemas de redundancia y prevención de fallos para garantizar la seguridad y la fiabilidad total del sistema. Puesto que el uso de este producto no está indicado para aplicaciones que precisan un grado extremadamente alto de fiabilidad/seguridad como equipos aeroespaciales, equipos de comunicación principales, equipos de control de energía nuclear o equipos médicos relacionados con la atención sanitaria directa, considere la idoneidad del producto después de una evaluación exhaustiva.

Sobre anotaciones

Sistema operativo Microsoft® Windows® 2000
Sistema operativo Microsoft® Windows® XP
Sistema operativo Microsoft® Windows Vista®
Sistema operativo Microsoft® Windows® 7
Sistema operativo Microsoft® Windows® 8

En esta guía, los sistemas operativos anteriores se denominan "Windows 2000", "Windows XP", "Windows Vista", "Windows 7" y "Windows 8". Además, el término general Windows puede ser usado para referirse a Windows 2000, Windows XP, Windows Vista, Windows 7 y Windows 8, y diferentes versiones de Windows pueden ser denominadas como, por ejemplo, Windows 2000/XP/Vista, omitiendo Windows.

Mac OS X 10.3.x
Mac OS X 10.4.x
Mac OS X 10.5.x
Mac OS X 10.6.x
Mac OS X 10.7.x
Mac OS X 10.8.x

En este manual se hace referencia a los sistemas operativos mencionados como "Mac OS X 10.3.9", "Mac OS X 10.4.x", "Mac OS X 10.5.x", "Mac OS X 10.6.x", "Mac OS X 10.7.x" y "Mac OS X 10.8.x". Además, para referirse a ellos se usa el término general "Mac OS".

Aviso General:

IBM, DOS/V y XGA son marcas o marcas registradas de International Business Machines Corporation.

Mac y Mac OS son marcas comerciales de Apple Inc.

App Store es una marca de servicio de Apple Inc.

Google play es una marca comercial de Google Inc.

Microsoft, Windows, Windows Vista, PowerPoint y el logotipo de Windows son marcas comerciales o marcas comerciales registradas de Microsoft Corporation en los Estados Unidos y/u otros países.

WPA™ y WPA2™ son marcas de Wi-Fi Alliance.

HDMI y High-Definition Multimedia Interface son marcas o marcas registradas de HDMI Licensing LLC.

EPSON y ELPLP son marcas comerciales o marcas registradas de SEIKO EPSON CORPORATION.

Otros nombres de productos utilizados aquí se utilizan con fines identificativos y pueden ser marcas comerciales de sus respectivos propietarios. Epson renuncia a todos y cada uno de los derechos sobre estas marcas.

©SEIKO EPSON CORPORATION 2013. All rights reserved.

A

Accesorios opcionales 118
Adhesivo de protección de contraseña 62
Ajuste automático 77
Ajuste de Color 77
Ajuste H-Keystone 38
Ajuste keystone horizontal 7, 38
Ajustes de visualización 54
Alim. LAN inalámbrica 84
Altavoz 12
Anillo de enfoque 11
Anillo de zoom 11
Aspecto 45, 78

B

Bloqueo de funcionamiento 63
Bloqueo funcionam. 79
Bloqueo Total 63
Botón de usuario 79
Botones de Volume 14
Brillo 76
Búsqueda de fuente 14, 32

C

Cámara de documentos 118
Clave proyector 83
Cómo cambiar la lámpara 111
Cómo sustituir el filtro de aire 114
Configuración de la red 82
Configuración del proyector 66
Consumibles 119
Contraseña de acceso Web 83
Contraseña protegida 61
Contraste 76
Cruz 57
Cubierta de la lámpara 11

D

Deporte 43
Dinámico 43
Dirección E-Mail 87
Dirección IP 87
Dirección puerta enlace 85
Direct Power On 81
Distancia de proyección 120

E

En techo 21
ESC/VP21 69
Especificaciones 127
E-Zoom 57

F

Forma del puntero 79
Foto 43
Freeze 55
Frontal 21, 81
Fuente 90
Función Ayuda 93
Función de ratón sin cable 58

G

Girar imágenes 52

H

Horas lámpara 89, 90

I

Idioma 81
Indicador de alimentación 94
Indicador de lámpara 94
Indicador de temperatura 94
Indicadores 94
Info sinc 90
Información de red 82
Intervalo vídeo HDMI 78
Iris automático 44, 77

K

Keystone 79

L

Leer el correo 68
Limpiar el filtro de aire y la ventilación de entrada de aire 109
Limpiar la superficie del proyector 109
Limpieza 109
Logotipo del usuario 59

M

Mando a distancia 15
Máscara de subred 85
Mensajes 80
Menú 83
Menú Ajustes 79
menú Configuración 73

Menú ECO 89
Menú Extendida 80
Menú Imagen 76
Menú Información 90
Menú LAN inalámbrica 84
Menú Notificación Mail 86
Menú Red 81
Menú Restablecer 88, 91
Menú Seguridad 85
Menú Señal 77
Modo alta altitud 81
Modo de color 43, 76
Modo de conexión 84
Modo en espera 89
Modo reposo 89
Modos de vídeo 125
Modos de vídeo soportados 125

N

Navegador web 66
Nitidez 76
Nombre del proyector 83
Nombres de partes y funciones 10
Notificación Mail 68, 87
Número de puerto 87

O

Operación 81
Optimizador de luz 89
Orden de presentación 54

P

Palanca de ajuste del pie 11
Panel de control 14
Pantalla 80
Pantalla de inicio 80
Pantalla posterior 21
Patrón de prueba 80
PC Free 50, 53
Periodo de sustitución de la lámpara 111
Periodo de sustitución del filtro de aire 114
Pie ajustable frontal 11
Pie trasero 13
Pizarra 43
Pizarra negra 43
Posición 77
Posterior 21, 81
Presentación 43, 49
Progresivo 78
Prote. logo usuario 61
Protec. aliment. 61
Proyección 81
Puerto Computer 12
Puerto HDMI 12
Puerto S-Video 12
Puerto USB-A 12
Puerto USB-B 12
Puerto Video 12
Puntero 56
Puntero del ratón 58
Puntos de fijación para el soporte para fijación en techo 13

Q

Quick Corner 79
Quick Wireless Connection USB Key 118

R

Reajustar el tiempo de funcionamiento de la lámpara 91, 114
Receptor remoto 11, 12
Red protegida 61
Reducción de ruidos 78
Rep. Cont 54
Resolución 90
Restablecer todo 91

S

Saturación de color 76
Seleccionar unidad 51
Señal de entrada 78, 90
Señal de vídeo 78, 90
Servidor SMTP 87
Silencio A/V 55
Sistema de LAN inalámbrica 84
SNMP 69
Sobrecalentamiento 96
Solución de problemas 94
sRGB 43
SSID 84
Sustituir las baterías 18
Sync. 77

T

Tamaño pantalla 120
Teatro 43
Teclado del software 82
Techo 81

Temp. silencio A/V 89
Temperatura Color 77
Temperatura de almacenamiento 127
Temperatura de funcionamiento 127
Tempor tapa objetivo 89
Tiempo de cambio pantalla 54
Tiempo Modo reposo 89
Toma de corriente 12
Tono 76
Tracking 77

U

Unidad LAN inalámbrica 118
USB Type B 81

V

Veloc. refresco 90
Ventilación de salida de aire 10
Visualización ECO 90
Visualizar fondo 80
V-Keystone automático 79
Volumen 79

W

Web Control 66
Web Remote 67

Z

Zoom 79