USA's primary source for projector lamps

myprojectorlamps

MANUAL DEL FABRICANTE DEL PROYECTOR

Epson

V11H544020

¿Necesita una lámpara de repuesto para este proyector?

www.myprojectorlamps.eu/es/ | www.myprojectorlamps.com.mx

Manual original del fabricante, sin modificar, como cortesía de MyProjectorLamps.com.
Todas las marcas registradas pertenecen a sus respectivos propietarios.

La mayor web de lámparas para proyectores en España

myprojectorlamps

¿Es momento de reemplazar la lámpara de su proyector?

La lámpara de repuesto para su Epson V11H544020 está disponible ahora



Lámpara para proyector Epson V11H544020

Número de parte: ELPLP77 / PowerLite 1970W

Lámpara original con módulo, lista para instalar

Garantía de 180 días

Desde 126,32€ (sin IVA)

Escanee el código o visite la web

www.myprojectorlamps.eu/es/projector-lamps/Epson/V11H544020.html

El precio indicado era el vigente al crear la página. Consulte la web para ver el precio actual.

EPSON
EXCEED YOUR VISION

Manual de usuario

Multimedia Projector

EB-4955WU
EB-4950WU
EB-4855WU
EB-4850WU
EB-4750W
EB-4650
EB-4550

Anotaciones Usadas en Este Manual

- **Indicaciones sobre seguridad**

  La documentación y el proyector utilizan símbolos para mostrar cómo utilizar el aparato de forma segura.
  Debe aprender y respetar estos símbolos de precaución para evitar daños personales o materiales.

⚠ **Advertencia**	Este símbolo se aplica a información que, si se ignora, podría dar lugar a daños personales o incluso la muerte como consecuencia de una manipulación incorrecta.
⚠ **Precaución**	Este símbolo se aplica a información que, si se ignora, podría dar lugar a daños personales o lesiones físicas como consecuencia de una manipulación incorrecta.

- **Indicaciones de información general**

Atención	Indica procedimientos que pueden provocar averías o lesiones si no se realizan con el cuidado suficiente.
	Indica información adicional y aspectos cuyo conocimiento puede resultar útil respecto a un tema.
☛	Indica una página donde puede encontrarse información detallada respecto a un tema.
▸▸	Indica que en el glosario de términos aparece una explicación de la palabra o palabras subrayadas delante de este símbolo. Consulte la sección "Glosario" de los "Apéndice". ☛ "Glosario" p.153
[Nombre]	Indica el nombre de los botones del mando a distancia o del panel de control. Ejemplo: botón [Esc]
Nombre del menú	Indica elementos del menú Configuración. Ejemplo: Seleccione **Brillo** en el menú **Imagen**. **Imagen** - **Brillo**

Anotaciones Usadas en Este Manual 2

Introducción

Nombres de las piezas y sus funciones 8

Frontal/Superior 8
Posterior 9
Interfaz 10
Base 11
Panel de control 12
Mando a Distancia 13
Sustituir las baterías del mando a distancia 15
Alcance del mando a distancia 16

Preparar el proyector

Instalación del proyector 19

Requisitos para su instalación 19
Ajustes de la pantalla 20
Ajuste de la posición de la imagen en la pantalla proyectada 21
Visualización de un patrón de prueba 22
Ajuste de la posición de la imagen proyectada (desplazamiento del objetivo) 23
Ajuste del tamaño de la imagen 25
Corrección del enfoque 25
Ajuste de la posición de la imagen 25
Ajuste de la inclinación horizontal 25
Ajustes de ID 26
Configure la ID del proyector 26
Comprobar la ID del proyector 26
Configurar la ID del mando a distancia 26
Configuración de la hora 27

Conexión del equipo 29

Conexión de un ordenador 29
Conexión de fuentes de imagen 31
Conectar equipo externo 33
Conectar un cable LAN 34
Instalación de la unidad LAN inalámbrica 35
Colocación de la cubierta de cables 36
Instalación 36

Uso básico

Proyectar Imágenes 39

Detectar automáticamente señales de entrada y cambiar la imagen proyectada (Búsqueda de fuente) 39
Cambiar a la imagen de destino con el mando a distancia 40
Ajuste del volumen 40

Ajuste de las imágenes proyectadas 41

Corregir la distorsión en la imagen proyectada 41
H/V-Keystone 41
Quick Corner 42
Corrección arco 43
Corrección punto 44
Selección de la calidad de proyección (seleccionar el Modo de color) 45
Proyección de imágenes en 3D(sólo EB-4955WU/EB-4950WU/EB-4855WU/EB-4850WU) 46
Cambio de la relación de aspecto de la imagen proyectada 46
Métodos de cambio 47
Ajustar la imagen 49
Ajuste de Matiz, Saturación, y Luminosidad 49
Ajuste de Gamma 50
Corrección de la diferencia de color al proyectar desde varios proyectores 51
Resumen del procedimiento de corrección 51
Corrección 51

Funciones Útiles

Funciones de la proyección 54

Cómo proyectar dos imágenes simultáneamente (Split Screen) 54

Procedimientos de funcionamiento 54
Restricciones durante la proyección de la pantalla dividida 56
Ocultar la imagen y silenciar el sonido temporalmente (Pausa A/V) 57
Congelar la imagen (Congelar) 58
Ampliar parte de la imagen (E-Zoom) 58
Guardar un logotipo de usuario 59

Función de memoria 61
Almacenamiento/Carga/Borrado de memoria 61

Función de planificación 63
Cómo guardar una planificación 63
Métodos de ajuste 63
Modificación de una planificación 64

Funciones de Seguridad 66
Gestionar usuarios (Contraseña protegida) 66
Tipos de Contraseña protegida 66
Ajustar Contraseña protegida 66
Introducir la contraseña 67
Restringir el funcionamiento 68
Bloqueo funcionam. 68
Bloqueo de los botones del mando a distancia 69
Bloqueo Antirrobo 70
Instalar el cable de seguridad 70

Menú Configuración

Utilizar el Menú Configuración 72

Lista de Funciones 73
Tabla del menú Configuración 73
Menú Red 74
Menú Imagen 75
Menú Señal 77
Menú Ajustes 79
Menú Extendida 80
Menú Red 83
Notas acerca del funcionamiento del menú Red 84
Operaciones en el teclado del software 84
Menú Básica 85
Menú LAN inalámbrica 86
Menú Seguridad 87
Menú LAN con cables 89
Menú Correo 89
Menú Otros 91
Menú Restablecer 91
Menú Información (sólo visualización) 92
Menú Restablecer 93

Solución de Problemas

Utilizar la ayuda 95

Solución de problemas 96
Estado de los indicadores 96
Cuando los indicadores no son de ayuda 101
Problemas relacionados con las imágenes 102
No hay imagen 102
Las imágenes en movimiento no se visualizan 102
La proyección se detiene de forma automática 103
Aparece el mensaje No Soportado. 103
Aparece el mensaje Sin Señal. 103
Las imágenes salen borrosas, desenfocadas o distorsionadas 104
Las imágenes presentan interferencias o están distorsionadas 104
La imagen está incompleta (grande) o es demasiado pequeña, el aspecto no es el correcto o la imagen se ha invertido 105
Los colores de la imagen no son correctos 106
Las imágenes tienen un aspecto oscuro 107
Problemas al iniciar la proyección 107
El proyector no se enciende 107
Otros problemas 108
No se escucha ningún sonido o el sonido es débil 108
El mando a distancia no funciona 109
No se visualiza nada en el monitor externo 110

Deseo cambiar el idioma de los mensajes y los menús 110
No se recibe correo electrónico aunque el proyector tenga un problema 110
Aparece el mensaje La batería del reloj se está agotando. 111
No se pueden cambiar los ajustes utilizando un navegador web 111

Acerca de Event ID 112

Mantenimiento

Limpieza 114
Limpiar la superficie del proyector 114
Limpiar la Lente 114
Limpiar el filtro de aire 114
Limpieza del filtro de aire 114

Sustituir los Consumibles 117
Sustituir la lámpara 117
Periodo de sustitución de la lámpara 117
Cómo cambiar la lámpara 118
Reajustar las horas de lámpara 120
Sustituir el filtro de aire 120
Periodo de sustitución del filtro de aire 120
Cómo sustituir el filtro de aire 120

Notas acerca del transporte 122
Mover a una posición cercana 122
Al transportar 122
Preparar el embalaje 122
Notas al realizar del embalaje y el transporte 122

Mantenimiento de la imagen 123
Alineación del panel 123
Uniformidad de color 124

Apéndice

Funciones de red 128
Uso de la Quick Wireless Connection USB Key 128

Supervisión y control 129
Acerca de EasyMP Monitor 129
Acerca de Message Broadcasting 129
Cambiar los ajustes con un navegador web (Web Control) 129
Configuración del proyector 129
Visualizar la pantalla Web Control 129
Utilizar la función Notificación Mail para informar de problemas 130
Sobre la notificación mail de error 130
Administración usando SNMP 131
Visualizar la pantalla Web Remote 131
Órdenes ESC/VP21 132
Lista de comandos 132
Distribuciones de cable 133
Acerca de PJLink 134
Acerca de Crestron RoomView® 134
Utilización del proyector desde el ordenador 135

Accesorios Opcionales y Consumibles 139
Accesorios Opcionales 139
Consumibles 139

Tamaño de pantalla y Distancia de proyección 141
Distancia de proyección (para EB-4955WU/EB-4950WU/EB-4855WU/EB-4850WU) 141
Distancia de proyección (para EB-4750W) 143
Distancia de proyección (para EB-4650/EB-4550) 145

Pantallas de monitor 147
Resoluciones compatibles 147
Señales de ordenador (RGB analógica) 147
Vídeo de componentes 147
Vídeo compuesto 147

Señal de entrada del puerto HDMI y DisplayPort (EB-4955WU/EB-4950WU/EB-4855WU/EB-4850WU/EB-4750W) 148
Señal de entrada del puerto HDMI y DisplayPort (EB-4650/EB-4550) 148

Especificaciones 149

Especificaciones Generales del Proyector 149

Aspecto 152

Glosario 153

Avisos Generales 155

Marcas comerciales y derechos de autor 155

Índice 156

Introducción

En este capítulo se explican las piezas.

A menos que se indique lo contrario, las ilustraciones de este manual corresponden al EB-4950WU.

Frontal/Superior

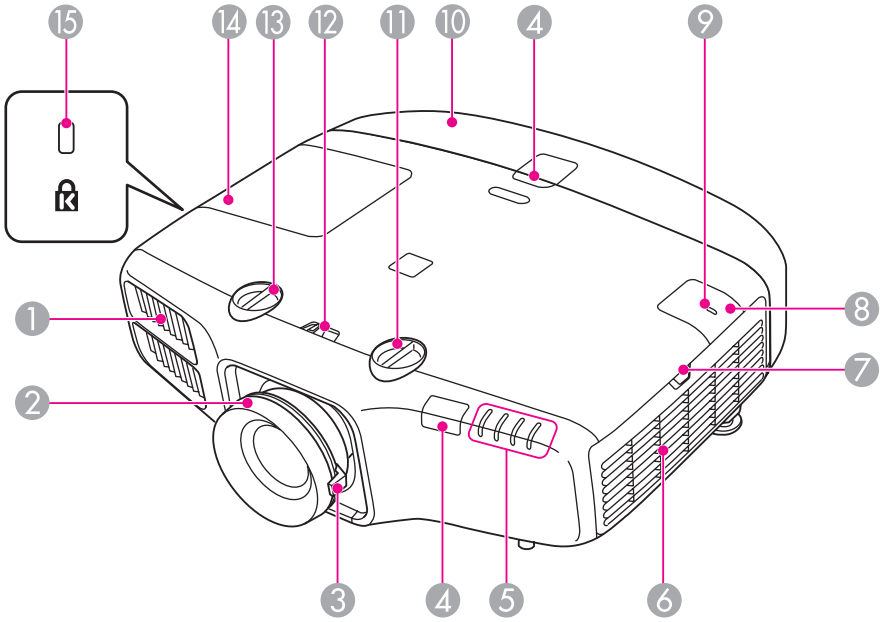

	Nombre	Función
1	**Ventilación de salida de aire**	Salida del aire utilizado para enfriar el proyector internamente. **⚠ Precaución** Durante la proyección, no coloque la cara ni las manos cerca de la ventilación de salida de aire, ni tampoco objetos que puedan dañarse o deformarse por el calor. El aire caliente procedente de la ventilación de salida de aire podría provocar quemaduras, deformaciones o accidentes.
2	**Anillo de enfoque**	Ajusta el enfoque de la imagen. ☛ "Corrección del enfoque" p.25

Nombre		Función
③	**Anillo de zoom**	Ajusta el tamaño de la imagen. ☛ "Ajuste del tamaño de la imagen" p.25
④	**Receptor remoto**	Recibe las señales del mando a distancia.
⑤	**Indicadores de estado**	El color de los indicadores, y si están iluminados o intermitentes, muestra el estado del proyector. ☛ "Estado de los indicadores" p.96
⑥	**Ventilación de entrada de aire (filtro de aire)**	Da entrada a aire para enfriar internamente el proyector. ☛ "Limpiar el filtro de aire" p.114
⑦	**Mando de la cubierta del filtro de aire**	Utilice este mando para abrir la cubierta del filtro de aire. ☛ "Sustituir el filtro de aire" p.120
⑧	**Cubierta de la unidad LAN inalámbrica**	Si va a conectar de forma inalámbrica el proyector a un ordenador, retire esta cubierta e instale la unidad opcional de LAN inalámbrica. ☛ "Instalación de la unidad LAN inalámbrica" p.35
⑨	**Indicador de LAN inalámbrica**	Indica el estado de acceso de la unidad de LAN inalámbrica. ☛ "Accesorios Opcionales" p.139
⑩	**Cubierta de cables**	Cubierta del compartimento trasero de conexión del cable de interfaz. ☛ "Colocación de la cubierta de cables" p.36
⑪	**Control giratorio vertical del objetivo**	Gírelo para subir o bajar la posición de la imagen proyectada. ☛ "Ajuste de la posición de la imagen proyectada (desplazamiento del objetivo)" p.23
⑫	**Bloqueo de los controles giratorios del objetivo**	Bloquea o libera los controles giratorios del objetivo.
⑬	**Control giratorio horizontal del objetivo**	Gírelo para mover la imagen proyectada hacia la izquierda o hacia la derecha. ☛ "Ajuste de la posición de la imagen proyectada (desplazamiento del objetivo)" p.23

Nombre		Función
⑭	**Cubierta de la lámpara**	Abra esta cubierta cuando deba sustituir la lámpara del proyector. ☛ "Sustituir la lámpara" p.117
⑮	**Ranura de seguridad**	La ranura de seguridad es compatible con el sistema de seguridad Microsaver fabricado por Kensington. ☛ "Bloqueo Antirrobo" p.70

Posterior

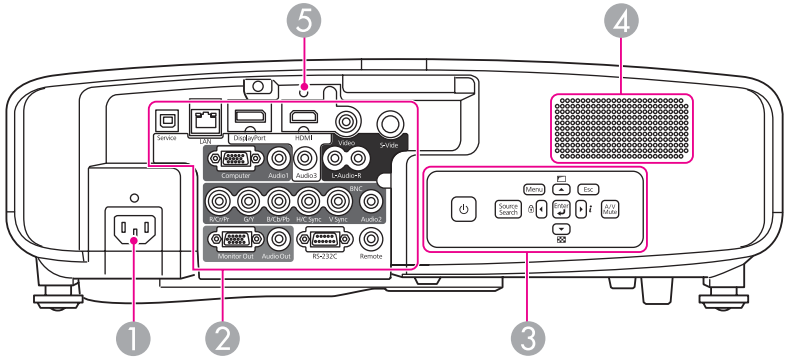

Nombre		Función
①	**Toma de corriente**	Se conecta al cable de alimentación.
②	**Interfaz**	☛ "Interfaz" p.10
③	**Panel de control**	☛ "Panel de control" p.12
④	**Altavoz**	Es la salida del audio.
⑤	**Soporte para cables**	Inserte aquí la abrazadera que acompaña al cable para impedir que se caiga el cable HDMI. ☛ *Referencia rápida*

Interfaz

EB-4955WU/EB-4950WU/EB-4855WU/EB-4850WU

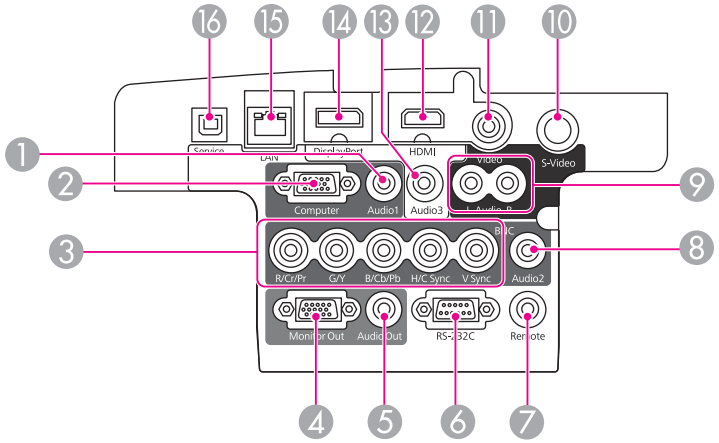

EB-4750W/EB-4650/EB-4550

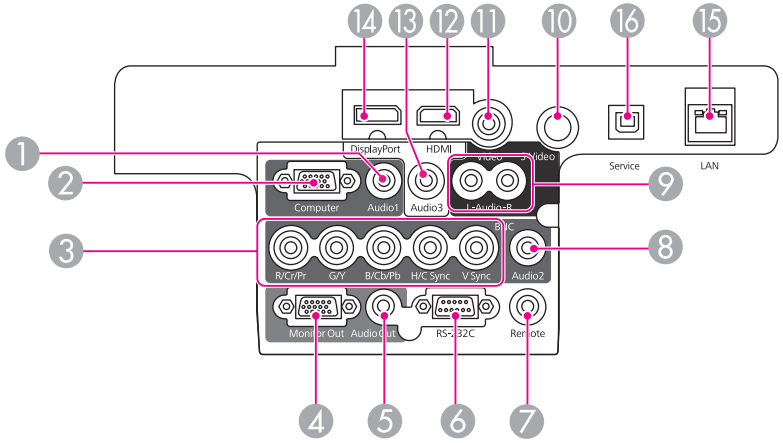

Nombre		Función
1	**Puerto Audio1**	Recibe señal de audio del ordenador conectado al puerto Computer.

Nombre		Función
2	**Puerto Computer**	Para señales RGB analógicas enviadas desde un ordenador y señales de vídeo de componentes enviadas desde otras fuentes de vídeo.
3	**Puerto BNC**	Para señales RGB analógicas enviadas desde un ordenador y señales de vídeo de componentes enviadas desde otras fuentes de vídeo.
4	**Puerto Monitor Out**	Envía a un monitor externo la señal analógica del ordenador conectado al puerto Computer o al puerto BNC. No se pueden emitir señales que entran desde otros puertos o señales de vídeo de componentes.
5	**Puerto Audio Out**	Emite el sonido correspondiente a la imagen que se proyecta en ese momento a un altavoz externo.
6	**Puerto RS-232C**	Al controlar el proyector desde un ordenador, conéctelo al ordenador con un cable RS-232C. Este puerto se utiliza para el control y, en general, no debería utilizarse. ☛ "Órdenes ESC/VP21" p.132
7	**Puerto Remote**	Conecta el grupo de cables del mando a distancia opcional y recibe señales de dicho mando. Cuando el cable del mando a distancia se enchufa al puerto Remote, se desactiva el receptor remoto del proyector. ☛ "Accesorios Opcionales" p.139
8	**Puerto Audio2**	Recibe señal de audio desde el equipo conectado al puerto BNC.
9	**Puerto Audio-L/R**	Recibe señal de audio desde el equipo conectado al puerto Video o al puerto S-Video.
10	**Puerto S-Video**	Para señales de S-Vídeo enviadas desde fuentes de vídeo.
11	**Puerto Video**	Permite la entrada de señales de vídeo compuesto enviadas desde fuentes de vídeo.
12	**Puerto HDMI**	Recibe señales de vídeo de ordenadores y equipos de vídeo compatibles con HDMI. El proyector es compatible con HDCP.
13	**Puerto Audio3**	Recibe el audio del equipo conectado al puerto DisplayPort o al puerto HDMI.

Nombre		Función
⑭	**DisplayPort**	Recibe señales de vídeo desde ordenadores compatibles con DisplayPort. El proyector es compatible con HDCP.
⑮	**Puerto LAN**	Conecta un cable LAN para la conexión a una red.
⑯	**Puerto Service**	Utilizado por los técnicos de mantenimiento para controlar el proyector. En condiciones normales, el usuario no debería emplearlo.

Base

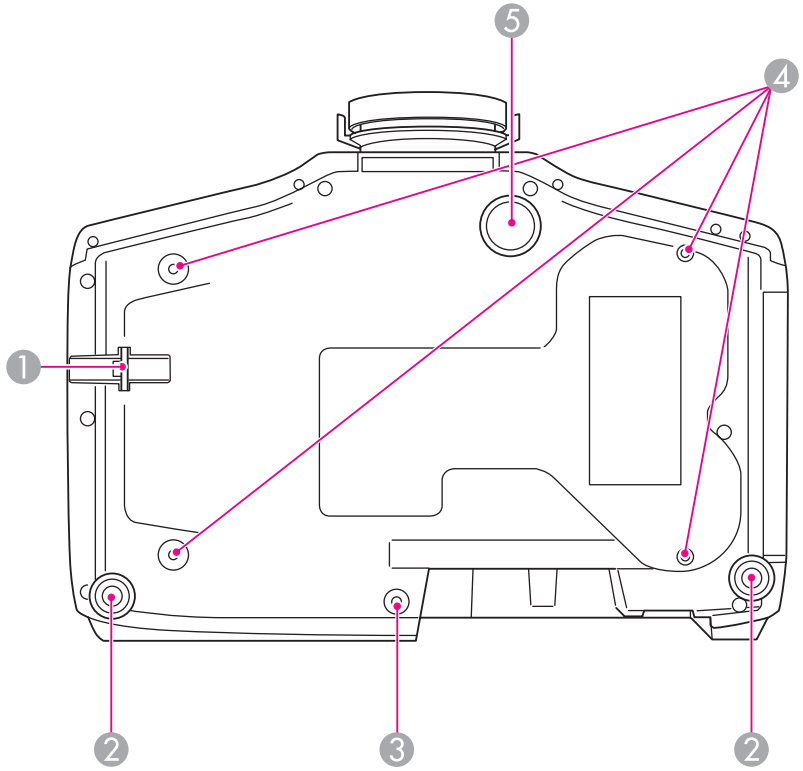

Nombre		Función
①	**Punto de instalación del cable de seguridad**	Pase por este orificio un cable de seguridad disponible en tiendas y fije bien el dispositivo. ☛ "Instalar el cable de seguridad" p.70
②	**Pie trasero**	Si el equipo está colocado sobre una superficie como un escritorio, gírelo para extenderlo y replegarlo, ajustando así la inclinación horizontal. ☛ "Ajuste de la inclinación horizontal" p.25

	Nombre	Función
③	**Orificio del tornillo para fijar la cubierta del cable**	Orificio del tornillo para fijar la cubierta del cable en su ubicación. ☛ "Colocación de la cubierta de cables" p.36
④	**Puntos de fijación para el soporte para fijación en techo (cuatro puntos)**	Coloque el Soporte para fijación en techo opcional cuando desee colgar el proyector del techo. ☛ "Instalación del proyector" p.19 ☛ "Accesorios Opcionales" p.139
⑤	**Pie ajustable frontal**	Cuando el proyector esté colocado sobre una superficie plana, como un escritorio, extienda el pie para ajustar la posición de la imagen. ☛ "Ajuste de la posición de la imagen" p.25

Panel de control

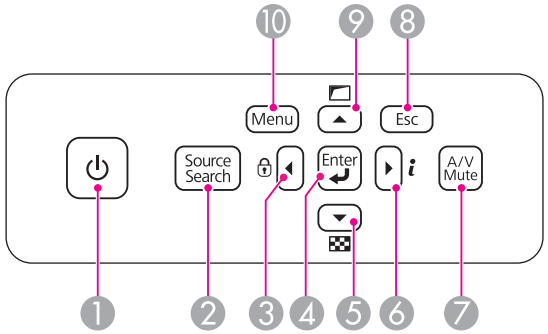

	Nombre	Función
①	**Botón [⏻]**	Activa o desactiva el proyector.
②	**Botón [Source Search]**	Cambia a la siguiente fuente de entrada que está enviando una imagen. ☛ "Detectar automáticamente señales de entrada y cambiar la imagen proyectada (Búsqueda de fuente)" p.39

	Nombre	Función
③	**Botones [◀]/[🔒]**	• Muestran la pantalla Bloqueo funcionam., donde se puede configurar el bloqueo de los botones del panel de control. ☛ "Restringir el funcionamiento" p.68 • Si los pulsa con el menú Configuración o la pantalla Ayuda abiertos, estos botones seleccionan opciones de menú y valores de ajuste. ☛ "Utilizar el Menú Configuración" p.72 ☛ "Utilizar la ayuda" p.95
④	**Botón [↵]**	• Cuando se visualiza el menú Configuración o la pantalla Ayuda, acepta e introduce la selección actual y pasa al siguiente nivel. • Si los pulsa durante la proyección de señales analógicas RGB recibidas por el puerto Computer o el BNC, puede optimizar automáticamente Tracking, Sync. y Posición.
⑤	**Botones [▼]/[▦]**	• Muestra un patrón de prueba. ☛ "Visualización de un patrón de prueba" p.22 • Si los pulsa con el menú Configuración o la pantalla Ayuda abiertos, estos botones seleccionan opciones de menú y valores de ajuste. ☛ "Utilizar el Menú Configuración" p.72 ☛ "Utilizar la ayuda" p.95
⑥	**Botones [▶] /[i]**	• Abren el submenú Información del menú Configuración. ☛ "Menú Información (sólo visualización)" p.92 • Si los pulsa con el menú Configuración o la pantalla Ayuda abiertos, estos botones seleccionan opciones de menú y valores de ajuste. ☛ "Utilizar el Menú Configuración" p.72 ☛ "Utilizar la ayuda" p.95
⑦	**Botón [A/V Mute]**	Activa o desactiva el vídeo y el audio. ☛ "Ocultar la imagen y silenciar el sonido temporalmente (Pausa A/V)" p.57

	Nombre	Función
⑧	**Botón [Esc]**	• Detiene la función actual. • Si se pulsa cuando se visualiza el menú Configuración, pasa al nivel de menú anterior. ☛ "Utilizar el Menú Configuración" p.72
⑨	**Botones [▲]/[▭]**	• Permiten ajustar la pantalla con las opciones del submenú Correc. geométrica del menú Configuración. ☛ **Ajustes** - **Correc. geométrica**p.79 • Si los pulsa con el menú Configuración o la pantalla Ayuda abiertos, estos botones seleccionan opciones de menú y valores de ajuste. ☛ "Utilizar el Menú Configuración" p.72 ☛ "Utilizar la ayuda" p.95
⑩	**Botón [Menu]**	Muestra y cierra el menú Configuración. ☛ "Utilizar el Menú Configuración" p.72

Mando a Distancia

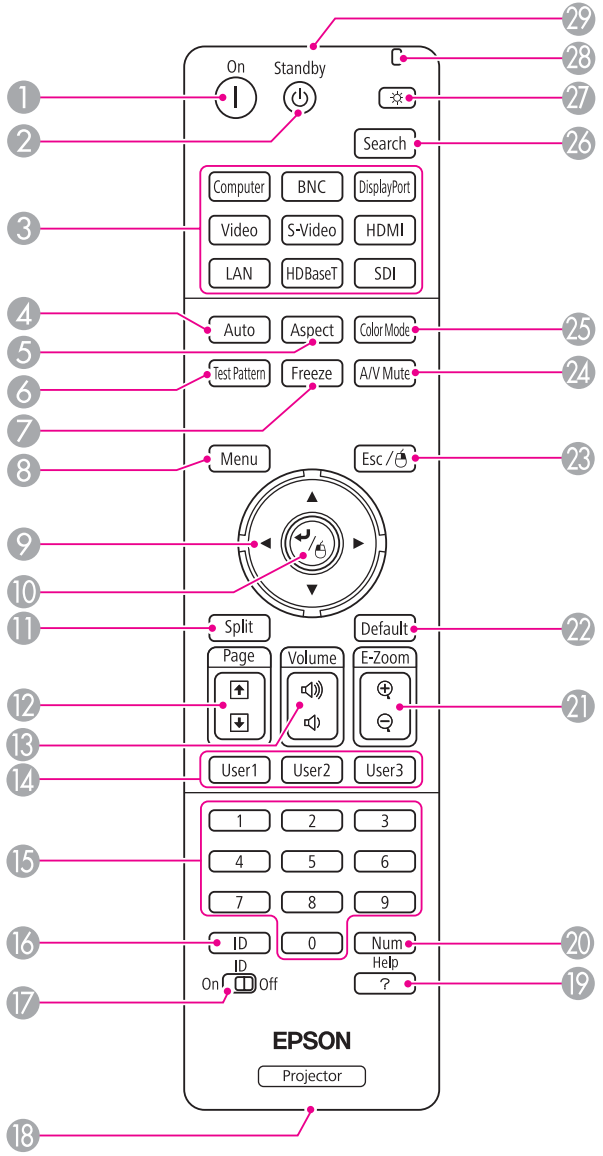

	Nombre	Función
❶	**Botón [⏻]**	Enciende el proyector.
❷	**Botón [⏻]**	Apaga el proyector.
❸	**Botones de cambio de entrada**	Permite alternar entre los distintos puertos de entrada de imágenes. ☛ "Cambiar a la imagen de destino con el mando a distancia" p.40 Este proyector no dispone de los botones [HDBaseT] y [SDI].
❹	**Botón [Auto]**	Si los pulsa durante la proyección de señales analógicas RGB recibidas por el puerto Computer o el BNC, puede optimizar automáticamente Tracking, Sync. y Posición.
❺	**Botón [Aspect]**	Cada vez que pulse el botón cambiará el modo de aspecto. ☛ "Cambio de la relación de aspecto de la imagen proyectada " p.46
❻	**Botón [Test Pattern]**	Muestra un patrón de prueba. ☛ "Visualización de un patrón de prueba" p.22
❼	**Botón [Freeze]**	Las imágenes se pausan o se reanudan. ☛ "Congelar la imagen (Congelar)" p.58
❽	**Botón [Menu]**	Muestra y cierra el menú Configuración. ☛ "Utilizar el Menú Configuración" p.72
❾	**Botones [▲][▼][◀][▶]**	• Si se pulsan mientras se visualiza el menú Configuración o la pantalla de ayuda, estos botones seleccionan elementos de menú y valores de ajuste. ☛ "Utilizar el Menú Configuración" p.72 • Cuando se utiliza el receptor de ratón inalámbrico opcional, al pulsar estos botones se mueve el puntero. ☛ "Accesorios Opcionales" p.139

	Nombre	Función
❿	**Botón [↵]**	• Cuando se visualiza el menú Configuración o la pantalla Ayuda, acepta e introduce la selección actual y pasa al siguiente nivel. ☛ "Utilizar el Menú Configuración" p.72 • Actúa como el botón izquierdo del ratón cuando se utiliza el receptor del ratón inalámbrico opcional. ☛ "Accesorios Opcionales" p.139
⓫	**Botón [Split]**	Cada vez que se pulsa el botón, la imagen cambia entre la proyección de dos imágenes simultáneamente dividiendo la pantalla proyectada o la proyección de una imagen de manera normal. ☛ "Cómo proyectar dos imágenes simultáneamente (Split Screen) " p.54
⓬	**Botones de [Page] [⇧][⇩]**	Cuando se proyectan imágenes procedentes de un ordenador conectado por red, pasa al archivo de imágenes anterior o al siguiente.
⓭	**Botones de [Volume]** [🔉][🔊]	[🔉] Disminuye el volumen. [🔊] Aumenta el volumen. ☛ "Ajuste del volumen" p.40
⓮	**Botón [User1]** **Botón [User2]** **Botón [User3]**	Elija una de las ocho opciones del menú Configuración que use con frecuencia y asígnela a uno de estos botones. Al pulsar el botón, se abre una pantalla donde puede configurar/ajustar, con un solo toque, la opción de menú asignada. ☛ "Menú Ajustes" p.79
⓯	**Botones numéricos**	• Escriba la contraseña. ☛ "Ajustar Contraseña protegida" p.66 • Utilice este botón para introducir números en los ajustes de **Red** del menú Configuración.
⓰	**Botón [ID]**	Mantenga este botón pulsado y pulse los botones numéricos para seleccionar la ID del proyector que desea utilizar con el mando a distancia. ☛ "Ajustes de ID" p.26

	Nombre	Función
⑰	**Conmutador de [ID]**	Utilice este conmutador para activar (On) o desactivar (Off) los ajustes de la ID del mando a distancia. ☛ "Ajustes de ID" p.26
⑱	**Puerto remoto**	Conecta el grupo de cables del mando a distancia opcional y da salida a señales de dicho mando. ☛ "Accesorios Opcionales" p.139 Si el cable del mando a distancia está enchufado a este puerto remoto, se desactiva el transmisor de infrarrojos del mando.
⑲	**Botón [Help]**	Visualiza y cierra la pantalla de ayuda, que muestra cómo solucionar problemas si se producen. ☛ "Utilizar la ayuda" p.95
⑳	**Botón [Num]**	Mantenga pulsado este botón y pulse los botones numéricos para introducir contraseñas y números. ☛ "Ajustar Contraseña protegida" p.66
㉑	**Botones de [E-Zoom] [⊕][⊖]**	Amplía o reduce la imagen sin cambiar el tamaño de la proyección. ☛ "Ampliar parte de la imagen (E-Zoom)" p.58
㉒	**Botón [Default]**	Activado si en la guía del menú Configuración se muestra [Default]: Restablecer. Los ajustes que esté configurando recuperarán sus valores predeterminados. ☛ "Utilizar el Menú Configuración" p.72
㉓	**Botón [Esc]**	• Detiene la función actual. • Si se pulsa cuando se visualiza el menú Configuración, pasa al nivel anterior. ☛ "Utilizar el Menú Configuración" p.72 • Actúa como el botón derecho del ratón cuando se utiliza el receptor del ratón inalámbrico opcional. ☛ "Accesorios Opcionales" p.139
㉔	**Botón [A/V Mute]**	Activa o desactiva el vídeo y el audio. ☛ "Ocultar la imagen y silenciar el sonido temporalmente (Pausa A/V)" p.57

	Nombre	Función
㉕	**Botón [Color Mode]**	Cada vez que se pulsa el botón, cambia el modo de color. ☛ "Selección de la calidad de proyección (seleccionar el Modo de color)" p.45
㉖	**Botón [Search]**	Cambia a la siguiente fuente de entrada que está enviando una imagen. ☛ "Detectar automáticamente señales de entrada y cambiar la imagen proyectada (Búsqueda de fuente)" p.39
㉗	**Botón [☼]**	Ilumina los botones del mando a distancia durante unos 15 segundos. Es una opción muy cómoda si usa el mando a oscuras.
㉘	**Indicador**	El mando a distancia emite una luz cuando envía señales.
㉙	**Emisor de infrarrojos del mando a distancia**	Envía las señales del mando a distancia.

Sustituir las baterías del mando a distancia

Si se producen retardos en la respuesta del mando a distancia, o si no funciona después de utilizarlo durante bastante tiempo, es posible que las baterías se estén agotando. En este caso, sustitúyalas por unas baterías nuevas. Tenga preparadas dos pilas alcalinas o de manganeso de tamaño AA. No admite pilas que no sean las de tamaño AA de manganeso o alcalinas.

Atención

No olvide leer el presente manual antes de manipular las pilas.

☛ *Instrucciones de seguridad*

1 Extraiga la cubierta de las baterías.

Levante la cubierta del compartimiento de las baterías presionando su pestillo.

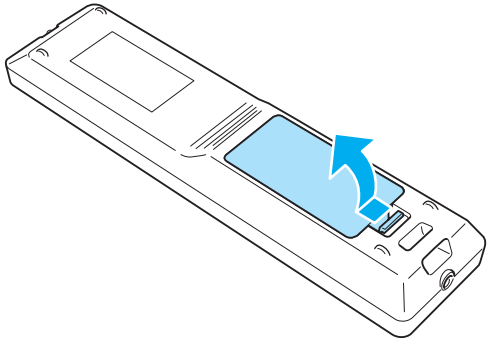

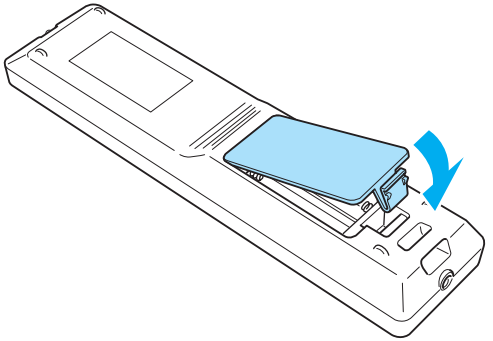

2 Sustituya las baterías gastadas por unas nuevas.

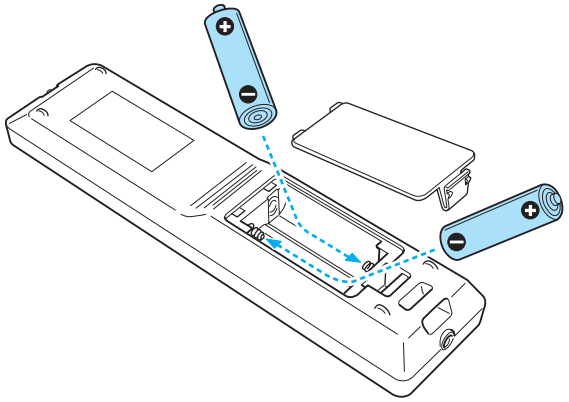

> **Precaución**
>
> Compruebe las posiciones de las marcas (+) y (-) en el interior del soporte de las baterías para asegurar que éstas se insertan correctamente.
>
> Si no se manejan correctamente las baterías, podría explotar o tener pérdidas, provocando un incendio, lesiones o daños en el producto.

3 Sustituya la cubierta de las baterías.

Pulse la cubierta del compartimiento de las baterías hasta que se ajuste en su posición.

Alcance del mando a distancia

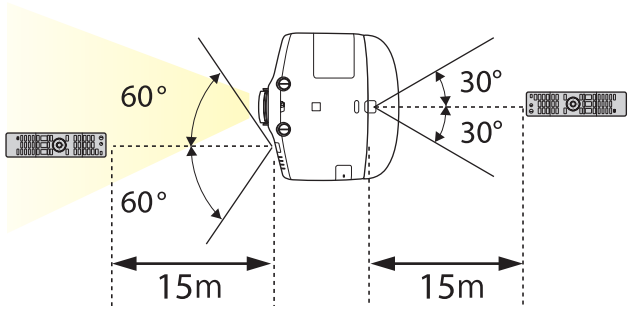

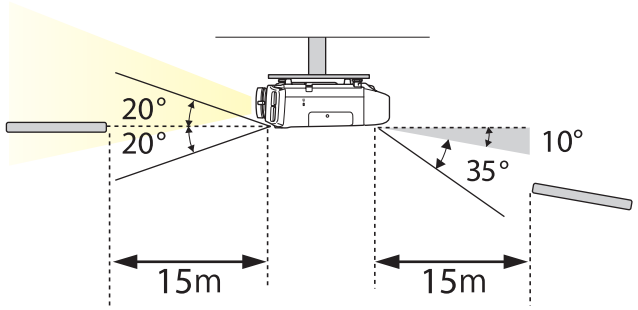

- Para limitar la recepción de las señales de operación del mando a distancia, configure el **Receptor Remoto**.

  ☛ **Ajustes** - **Receptor Remoto** p.79

- Si utiliza el mando a distancia de otros proyectores Epson, configure el **Tipo mando a dist.**

  ☛ **Extendida** - **Operación** - **Tipo mando a dist.** p.80

  El alcance dependerá del mando a distancia que utilice.

Preparar el proyector

En este capítulo se explica cómo instalar el proyector y cómo conectar las fuentes de proyección.

Requisitos para su instalación

El proyector es compatible con los cuatro métodos de proyección siguientes. Instale el proyector de acuerdo con las condiciones de la ubicación de la instalación.

- Proyecte las imágenes desde la parte frontal de la pantalla. (Proyección Frontal)

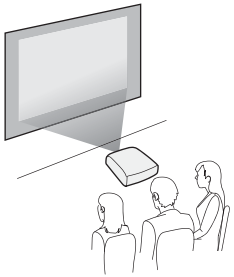

- Proyecte las imágenes desde detrás de una pantalla translúcida. (Proyección Posterior)

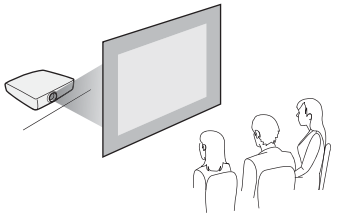

- Suspenda el proyector del techo y proyecte las imágenes desde delante de una pantalla. (Proyección Frontal/Techo)

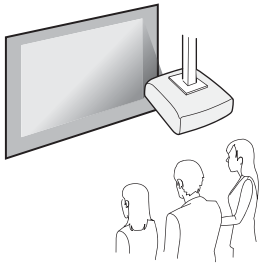

- Suspenda el proyector del techo y proyecte las imágenes desde detrás de una pantalla translúcida. (Proyección Posterior/Techo)

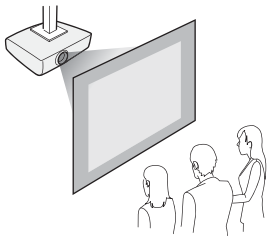

⚠ Advertencia

- Para colocar el proyector en el techo (colgado), hay que seguir un procedimiento especial de instalación. Si el trabajo de instalación no se realizase correctamente, el proyector podría caerse. Esto podría resultar en lesiones o accidentes.

  Póngase en contacto con el distribuidor local o con el establecimiento más próximo de los enumerados en el Manual de asistencia y mantenimiento si desea seguir este método de instalación. ☛ *Lista de contactos de proyectores Epson*
- Si utiliza adhesivos en los puntos de fijación para el soporte para fijación en techo para evitar que se aflojen los tornillos, o si usa productos como lubricantes o aceites en el proyector, es posible que la carcasa se rompa y el proyector se caiga. Esto podría provocar lesiones graves a las personas que se encuentren debajo, además de dañar el proyector.
  Al instalar o ajustar el soporte para fijación en techo no utilice adhesivos para evitar que los tornillos se aflojen ni tampoco utilice aceites, lubricantes ni similares.
- No cubra la ventilación de entrada de aire ni la ventilación de salida de aire del proyector. Si se cubre alguna de las ventilaciones, se puede incrementar la temperatura interior y producirse un incendio.

Atención

No utilice el proyector apoyándolo sobre un lado. Podría provocar un mal funcionamiento.

- El soporte para fijación en techo opcional es necesario para instalar el proyector en el techo.
  ☛ "Accesorios Opcionales" p.139
- El ajuste predeterminado de Proyección es **Frontal**. En el menú Configuración, puede cambiar de **Frontal** a **Posterior**.
  ☛ **Extendida** - **Proyección** p.80
- Puede cambiar el modo Proyección como se indica a continuación si mantiene pulsado el botón [A/V Mute] del mando a distancia 5 segundos mínimo.
  Frontal↔Frontal/Techo
  Posterior↔Posterior/Techo
- Si lo cuelga del techo, configure la opción **Botón Inv dirección** como On (activada) para que las operaciones y el movimiento de los botones [▲], [▼], [◀] y [▶] coincidan con los del panel de control.
  ☛ **Extendida** - **Operación** - **Botón Inv dirección** p.80

Puede instalar el proyector con los siguientes ángulos.

Vertical: inclinación máxima de ±30°. Si utiliza el proyector inclinado a un ángulo superior a 30°, podría averiarse y provocar un accidente.

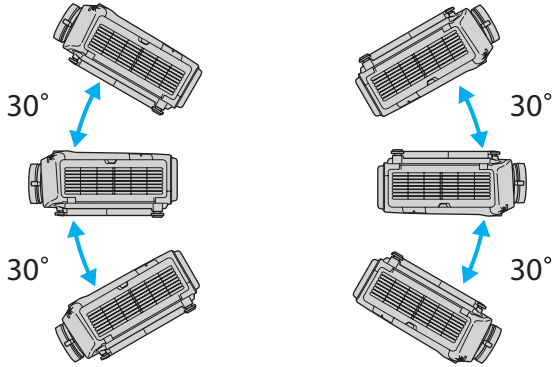

Horizontal: se puede inclinar dentro del intervalo de extensión y contracción del pie posterior.

☛ "Ajuste de la inclinación horizontal" p.25

Deje siempre 50 cm como mínimo entre la pared y las ventilaciones de salida y de entrada del aire.

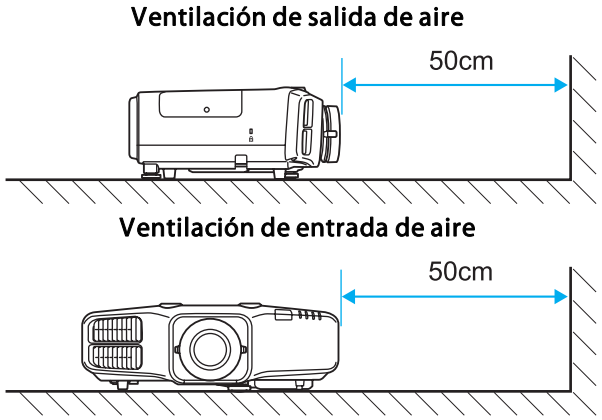

Si va a instalar varios proyectores, deje siempre 50 cm como mínimo entre uno y otro.

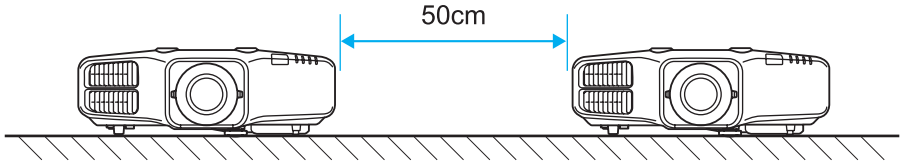

Ajustes de la pantalla

Configure el Tipo de pantalla adecuado para la proporción de aspecto de la pantalla que utilice.

La zona donde se muestra la imagen se adapta a la forma de la pantalla.

1 Pulse el botón [Menu] durante la proyección.
☛ "Utilizar el Menú Configuración" p.72

2 Seleccione el submenú **Pantalla** del menú **Extendida**.

3 Seleccione la opción **Tipo de pantalla** del submenú **Pantalla**.

4 Seleccione la proporción de aspecto de la pantalla.

La forma del patrón de prueba de fondo cambia según el ajuste.

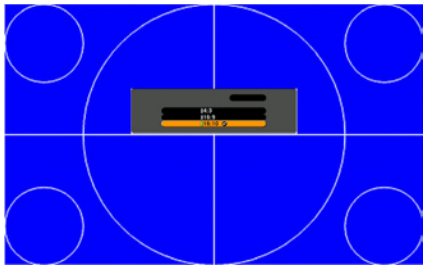

5 Pulse el botón [Menu] para finalizar los ajustes.

- Este ajuste no está disponible si se proyectan imágenes con un ordenador conectado por red.
- Cuando cambie el Tipo de pantalla, ajuste también la proporción de aspecto de la imagen proyectada.
  ☛ "Cambio de la relación de aspecto de la imagen proyectada " p.46
- Instale siempre la aplicación EasyMP Network Projection a partir del CD-ROM de EPSON Projector Software. Si utiliza una versión más antigua de la aplicación, las imágenes no se proyectarán correctamente. Puede descargarse la última versión de EasyMP Network Projection del siguiente sitio web.
  http://www.epson.com/
- Esta función no admite Message Broadcasting (un complemento de EasyMP Monitor).

Ajuste de la posición de la imagen en la pantalla proyectada

Puede ajustar la posición de la imagen si hay márgenes entre el borde de la imagen y el marco de la pantalla proyectada provocados por el ajuste del Tipo de pantalla.

Por ejemplo: si el **Tipo de pantalla** está configurado como **4:3** para el EB-4950WU



Puede mover la imagen hacia la izquierda y hacia la derecha.

1 Pulse el botón [Menu] durante la proyección.

☛ "Utilizar el Menú Configuración" p.72

2 Seleccione el submenú **Pantalla** del menú **Extendida**.

3 Seleccione la opción **Posición pantalla** del submenú **Pantalla**.

4 Use los botones [▲], [▼], [◀] y [▶] para ajustar la posición de la imagen.

Puede comprobar la posición de la pantalla actual con el patrón de prueba de fondo.

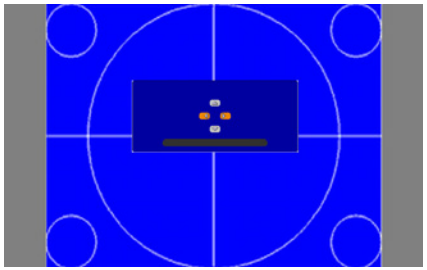

5 Pulse el botón [Menu] para finalizar los ajustes.

> No se puede ajustar la **Posición pantalla** en las siguientes situaciones.
> - Si el **Tipo de pantalla** está configurado como **16:10** en el EB-4955WU/EB-4950WU/EB-4855WU/EB-4850WU/EB-4750W
> - Si el **Tipo de pantalla** está configurado como **4:3** en el EB-4650/EB-4550

Visualización de un patrón de prueba

Se puede visualizar un patrón de prueba para ajustar el estado de la proyección sin conectar ningún equipo de vídeo.

La forma de un patrón de prueba corresponde al ajuste del **Tipo de pantalla**. Configure primero el **Tipo de pantalla**.

☛ "Ajustes de la pantalla" p.20

1 Pulse el botón [Test Pattern] del mando a distancia o el botón [▩] del panel de control durante la proyección.

2 Pulse los botones [◀][▶] del mando a distancia o el botón [↵] del panel de control para cambiar el patrón de prueba.

Utilizar el mando a distancia

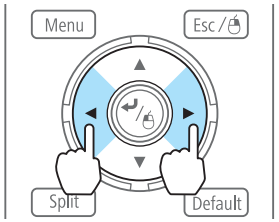

Usar el panel de control

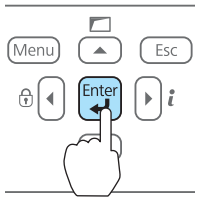

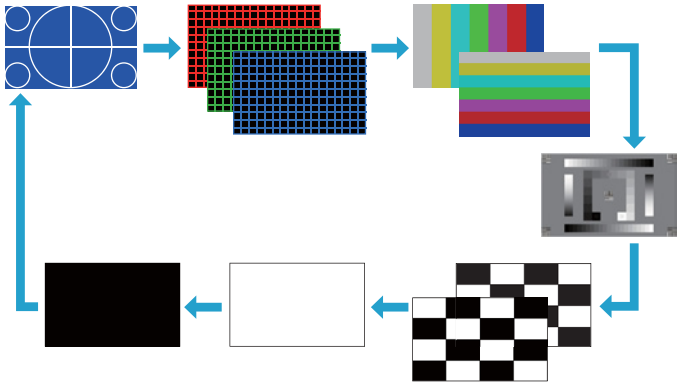

Se pueden realizar los siguientes ajustes de la imagen durante la visualización del patrón de prueba.

Nombre del menú principal	Submenú/Elementos
Imagen	Modo de color ☛ p.45
	Temp. Color Abs.
	Avanzado - Gamma* ☛ p.50 - RGB - RGBCMY ☛ p.49
	Restablecer

Nombre del menú principal	Submenú/Elementos
Señal	Ajuste automático
Ajustes	Correc. geométrica ☛ p.41
Extendida	Multi-proyección - Pantalla Múltiple ☛ p.51

* Excepto para ajustes personalizados de gamma

Para configurar los elementos del menú que no pueden configurarse durante la visualización del patrón de prueba o para afinar la imagen proyectada, proyecte una imagen desde el dispositivo conectado.

3 Pulse el botón [Esc] para cerrar el patrón de prueba.

Ajuste de la posición de la imagen proyectada (desplazamiento del objetivo)

El objetivo se puede desplazar para ajustar la posición de la imagen proyectada, por ejemplo, si el proyector no se puede instalar directamente frente a la pantalla.

1 Libere el control giratorio del objetivo.

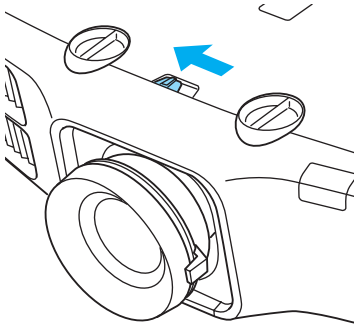

2 Gire los controles giratorios vertical y horizontal del objetivo del proyector para ajustar la posición de la imagen proyectada.

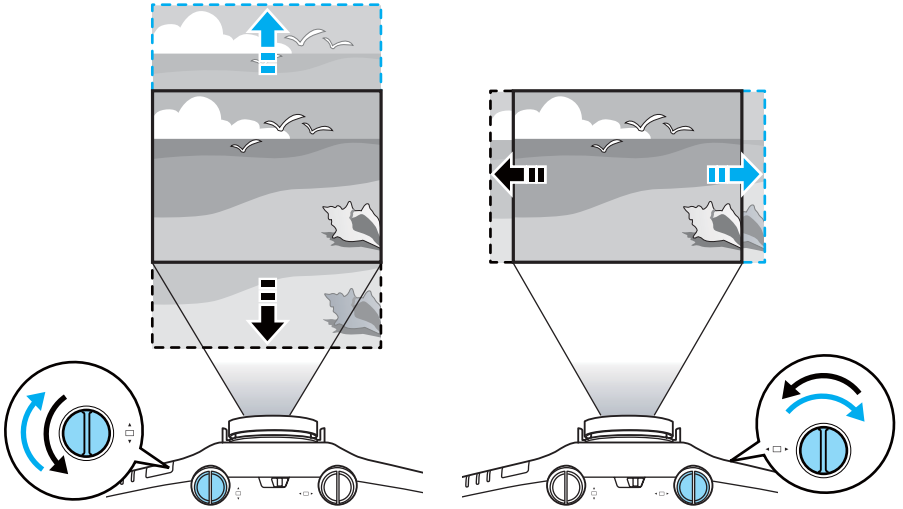

Atención

Cuando ajuste la altura de la imagen con el control giratorio vertical del objetivo, mueva la imagen de abajo a arriba. Si la ajustara de arriba abajo, después del ajuste la posición de la imagen bajaría ligeramente.

- Recomendamos ajustar el enfoque, el zoom, y el desplazamiento del objetivo 30 minutos por lo menos después de haber iniciado la proyección, porque las imágenes no son estables justamente después de activar el proyector.
- La imagen será más clara si el desplazamiento vertical y el desplazamiento horizontal del objetivo se sitúan en el centro.

A continuación se muestra el alcance del movimiento de la imagen.

EB-4955WU/EB-4950WU/EB-4855WU/EB-4850WU

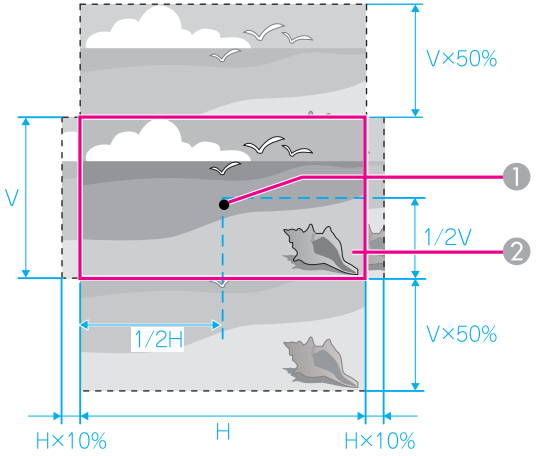

1. Centro del objetivo
2. Imagen proyectada el desplazamiento del objetivo se sitúa en el centro

EB-4750W/EB-4650/EB-4550

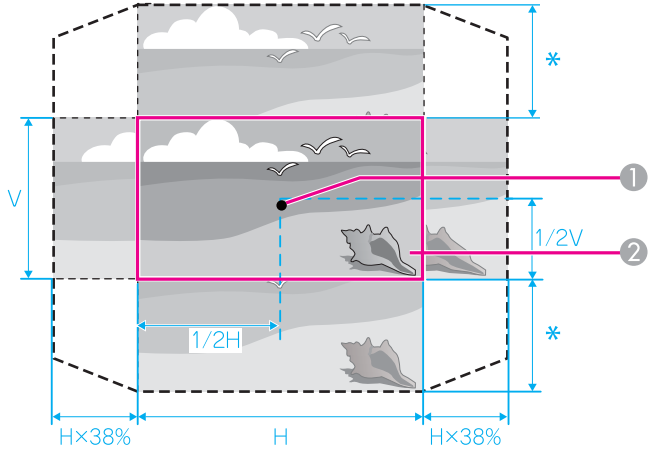

*
EB-4750W : V×70%
EB-4650/EB-4550 : V×58%

1. Centro del objetivo
2. Imagen proyectada el desplazamiento del objetivo se sitúa en el centro

La posición de la imagen proyectada no puede moverse a los valores máximos, horizontal y vertical, a la vez.

3 Cuando termine los ajustes, bloquee el control giratorio del objetivo.

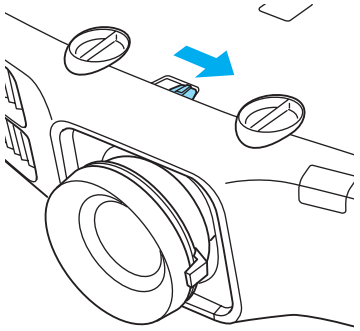

Ajuste del tamaño de la imagen

Gire el anillo de zoom para ajustar el tamaño de la imagen proyectada.

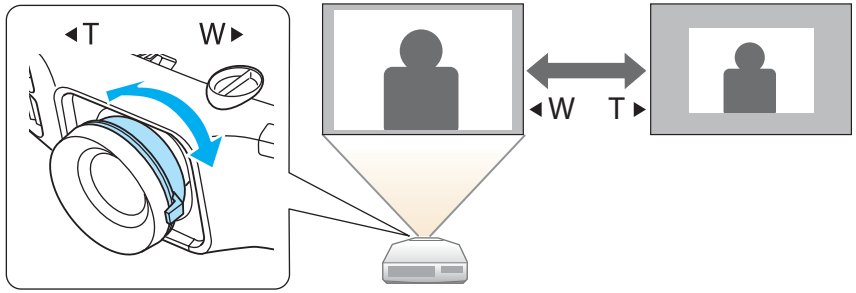

Corrección del enfoque

Puede corregir el enfoque usando el anillo de enfoque.

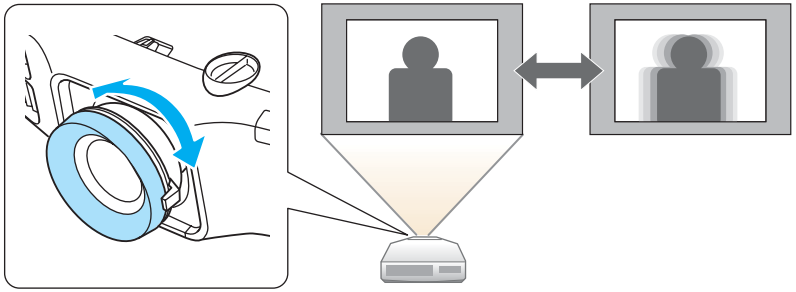

Ajuste de la posición de la imagen

Extienda y repliegue el pie delantero para hacer los ajustes. Se puede ajustar la posición de la imagen inclinando el proyector hasta 10 grados.

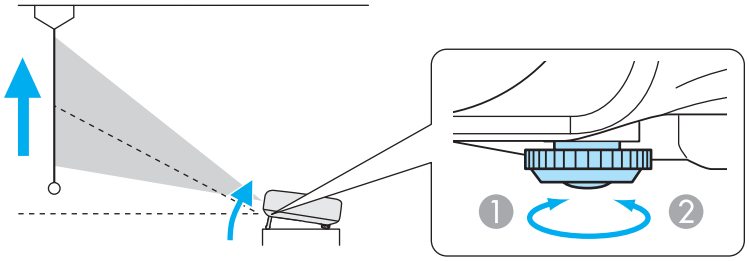

1. Extienda el pie delantero.
2. Repliegue el pie delantero.

Cuanto mayor sea el ángulo de inclinación, más difícil será enfocar. Instale el proyector de modo que sólo sea necesario inclinarlo un ángulo pequeño.

Ajuste de la inclinación horizontal

Extienda y repliegue el pie posterior para ajustar la inclinación horizontal del proyector.

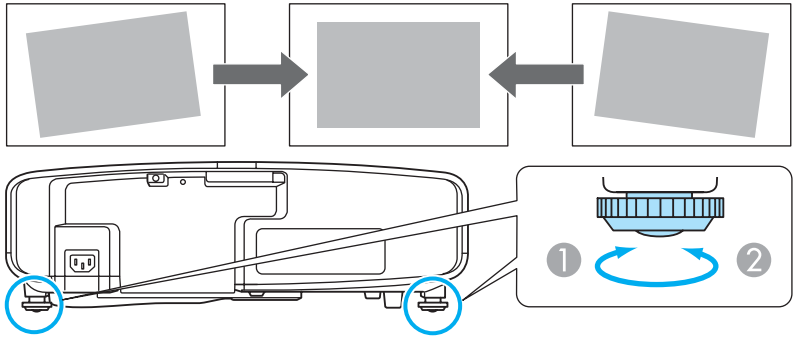

1. Extienda el pie posterior.
2. Repliegue el pie posterior.

Ajustes de ID

Cuando se ajusta una ID para el proyector y el mando a distancia, puede utilizar el mando a distancia para controlar sólo el proyector con la misma ID. Esto resulta muy útil al gestionar múltiples proyectores.

- Sólo se puede utilizar el mando a distancia para los proyectores que se encuentran dentro del alcance del mando a distancia. ☛ "Alcance del mando a distancia" p.16
- Cuando **Tipo mando a dist.** se ajuste a **Sencillo** desde **Operación** del menú de configuración, no se podrá ajustar la ID del mando a distancia. ☛ p.80
- Las ID se ignorarán, si la ID del proyector se configura como **Off** o la ID del mando a distancia se configura como **0**.

Configure la ID del proyector

1. Pulse el botón [Menu] durante la proyección.
   ☛ "Utilizar el Menú Configuración" p.72
2. Seleccione el submenú **Multi-proyección** del menú **Extendida**.
3. Seleccione **ID del proyector** y pulse el botón [↵].
4. Seleccione la ID que desee configurar y pulse el botón [↵].

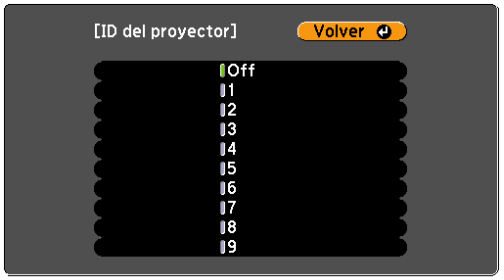

5. Pulse el botón [Menu] para cerrar el menú de configuración.

Comprobar la ID del proyector

Durante la proyección, mantenga pulsado el botón [ID] mientras pulsa el botón [Help].

Mando a distancia

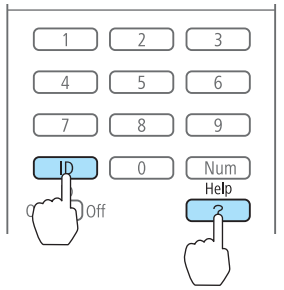



Cuando pulse los botones, en la pantalla de proyección aparecerá el ID actual del proyector. Desaparecerá en unos tres segundos.

Configurar la ID del mando a distancia

1. Configure el conmutador de [ID] del mando a distancia como On.

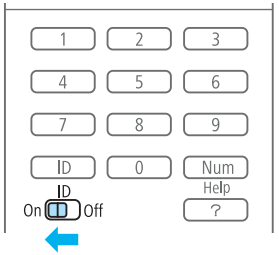

2 Mientras mantiene pulsado el botón [ID], pulse un botón de número para seleccionar un número que coincida con la ID del proyector que desea controlar.

☛ "Comprobar la ID del proyector" p.26

Mando a distancia

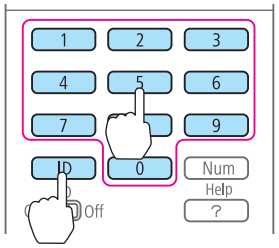

Cuando haya definido este ajuste, se limita el proyector que se puede controlar con el mando a distancia.

El ajuste de ID del mando a distancia se guarda en el mando a distancia. Incluso después de retirar las baterías del mando a distancia para sustituirlas, se mantiene el ajuste de ID guardado. Sin embargo, si lo deja sin baterías durante un periodo prolongado, se reajustará al valor predefinido (ID0).

Configuración de la hora

Puede configurar la hora del proyector. La hora configurada sirve para la función de planificación.

☛ "Función de planificación" p.63

- La primera vez que encienda el proyector verá el mensaje "¿Desea ajustar la hora?". Si selecciona **Sí**, se abrirá la pantalla mostrada en el paso 4.
- Si **Prot. Hora/Planific.** está configurada como **On** en **Contraseña protegida**, no podrá cambiar los ajustes de fecha y hora. Puede realizar cambios después de configurar **Prot. Hora/Planific.** como **Off**.

☛ "Gestionar usuarios (Contraseña protegida)" p.66

1 Pulse el botón [Menu] durante la proyección.

☛ "Utilizar el Menú Configuración" p.72

2 Seleccione el submenú **Operación** del menú **Extendida**.

3 Seleccione **Fecha y Hora** y pulse el botón [↵].

4 Configure los ajustes de la fecha y la hora.

Use el teclado para escribir la fecha y la hora.

☛ "Operaciones en el teclado del software" p.84

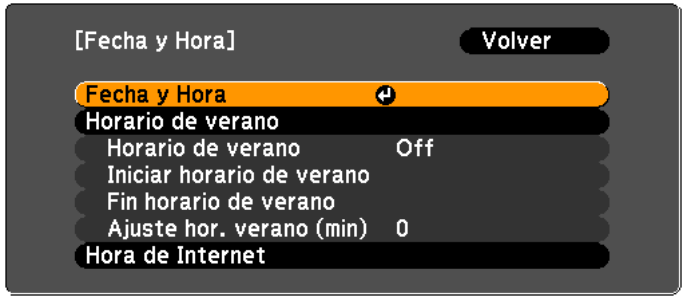

Fecha y Hora

Submenú	Función
Fecha	Configure la fecha de hoy.
Hora	Configure la hora actual.
Diferencia horaria (UTC)	Ajuste la diferencia de hora desde la hora universal coordinada.
Validar	Se aplicarán los ajustes configurados en **Fecha y Hora**.

Horario de verano

Submenú	Función
Horario de verano	Elija entre activar/desactivar (**On**/**Off**) el horario de verano.**Ajuste hor. verano (min)** configura la diferencia horaria entre el horario normal y el de verano.
Iniciar horario de verano	Ajuste la fecha y la hora para iniciar el horario de verano.
Fin horario de verano	Ajuste la fecha y la hora para finalizar el horario de verano.
Validar	Se aplicarán los ajustes configurados en **Horario de verano**.

Hora de Internet

Submenú	Función
Hora de Internet	Ajuste a **On** para actualizar automáticamente la hora a través de un servidor de la hora de Internet.
Serv. de hora de Internet	Introduzca la dirección IP para un servidor de la hora de Internet.
Validar	Se aplicarán los ajustes configurados en **Hora de Internet**.

Siempre que cambie ajustes, no se olvide de seleccionar **Validar** y luego pulsar el botón [↵].

5 Pulse el botón [Menu] para finalizar los ajustes.

El nombre del puerto, la ubicación y la orientación del conector difieren en función de la fuente que se conecte.

Conexión de un ordenador

Para proyectar imágenes desde un ordenador, conecte el ordenador utilizando uno de los siguientes métodos.

❶ **Si se emplea el cable para ordenador suministrado**

Conecte el puerto de salida de la pantalla del ordenador al puerto Computer del proyector.
Puede emitir audio desde el altavoz del proyector conectando el puerto de salida de audio del ordenador al puerto Audio1 del proyector con un cable de audio de venta al público.

❷ **Si utiliza un cable 5BNC de venta al público**

Conecte el puerto de salida de la pantalla del ordenador al puerto BNC del proyector.
Puede emitir audio desde el altavoz del proyector conectando el puerto de salida de audio del ordenador al puerto Audio2 del proyector con un cable de audio de venta al público.

❸ **Si se emplea un cable HDMI disponible en el comercio**

Conecte el puerto HDMI del ordenador al puerto HDMI del proyector.
Se puede enviar el audio del ordenador con la imagen proyectada.

❹ **Si se emplea un cable de vídeo disponible en el mercado**

Conecte el puerto DisplayPort del ordenador al puerto DisplayPort del proyector.
Se puede enviar el audio del ordenador con la imagen proyectada.

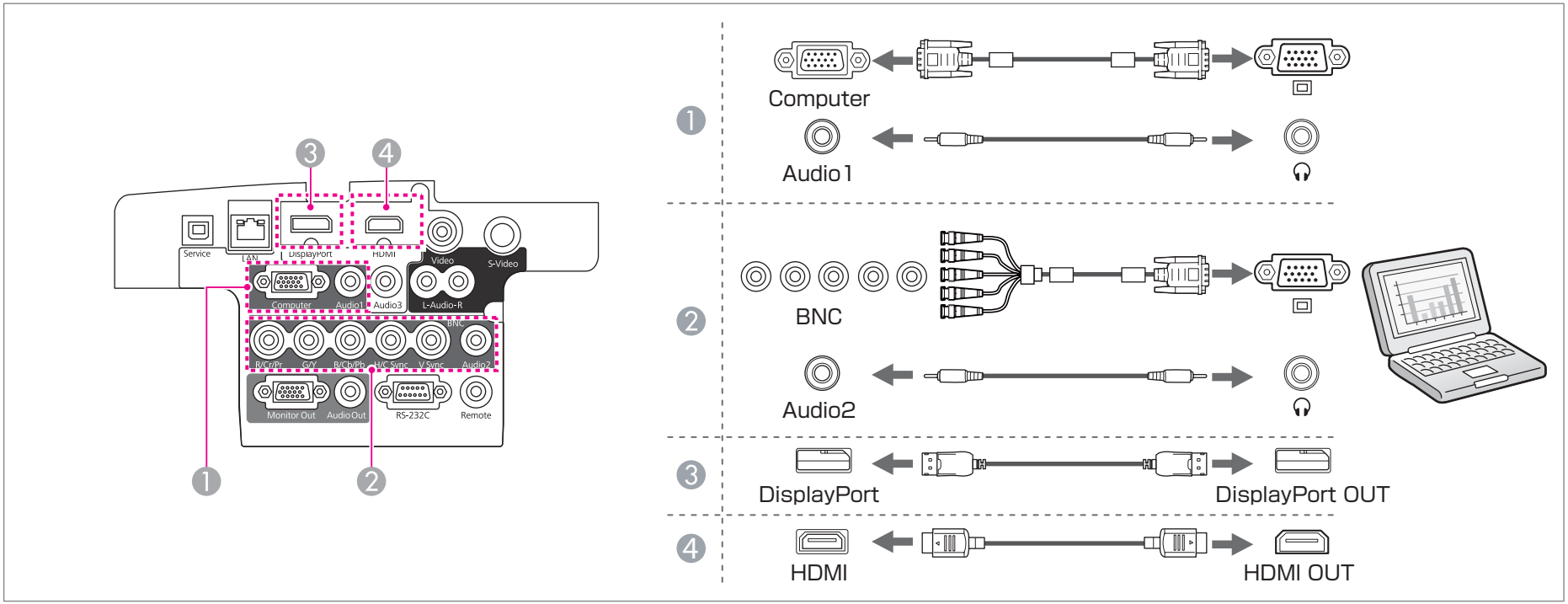

- Cambie la salida de audio en **Ajustes de audio**.
  ☛ **Extendida** - **Ajustes de A/V** - **Ajustes de audio** p.80
- Si el audio no se envía a través de un cable HDMI o DisplayPort, conecte un cable de audio de venta al público al puerto Audio3 para enviarlo. Configure la **Salida de audio HDMI** o la **Salida audio DisplayPort** como **Audio3**.
  ☛ **Extendida** - **Ajustes de A/V** - **Ajustes de audio** - **Salida de audio HDMI**, **Salida audio DisplayPort** p.80
- Algunos cables DisplayPort de los disponibles en el mercado están bloqueados. Al sacar el cable, pulse el botón en la sección del conector del cable y tire del cable.

Conexión de fuentes de imagen

Para proyectar imágenes desde reproductores de DVD o vídeos VHS, etc., conecte el proyector utilizando uno de los siguientes métodos.

1. **Si se emplea un cable de vídeo disponible en el comercio**

   Conecte el puerto de salida de vídeo de la fuente de la imagen al puerto Video del proyector.

   Puede emitir audio desde el altavoz del proyector conectando el puerto de salida de audio del ordenador al puerto Audio-L/R del proyector usando un cable de audio disponible en el mercado.

2. **Si utiliza un cable S-vídeo de venta al público**

   Conecte el puerto de salida de vídeo de la fuente de imágenes al puerto S-Video del proyector.

   Puede emitir audio desde el altavoz del proyector conectando el puerto de salida de audio del ordenador al puerto Audio-L/R del proyector usando un cable de audio disponible en el mercado.

3. **Si utiliza un cable de vídeo de componentes opcional (D-sub/transformador de componentes)**

   ☛ "Accesorios Opcionales" p.139

   Conecte el puerto de salida de componentes de la fuente de imágenes al puerto Computer del proyector.

   Puede emitir audio desde el altavoz del proyector conectando el puerto de salida de audio del equipo de vídeo al puerto Audio1 del proyector con un cable de audio de venta al público.

4. **Si utiliza un cable de vídeo de componentes (RCA) y un adaptador BNC/RCA de venta al público**

   Conecte el puerto de salida de componentes del equipo de vídeo al puerto BNC del proyector (R/Cr/Pr, G/Y, B/Cb/Pb).

   Puede emitir audio desde el altavoz del proyector conectando el puerto de salida de audio del equipo de vídeo al puerto Audio2 del proyector con un cable de audio de venta al público.

5. **Si se emplea un cable HDMI disponible en el comercio**

   Conecte el puerto HDMI de la fuente de la imagen al puerto HDMI del proyector.

   Se puede enviar el audio de la fuente de imagen con la imagen proyectada.

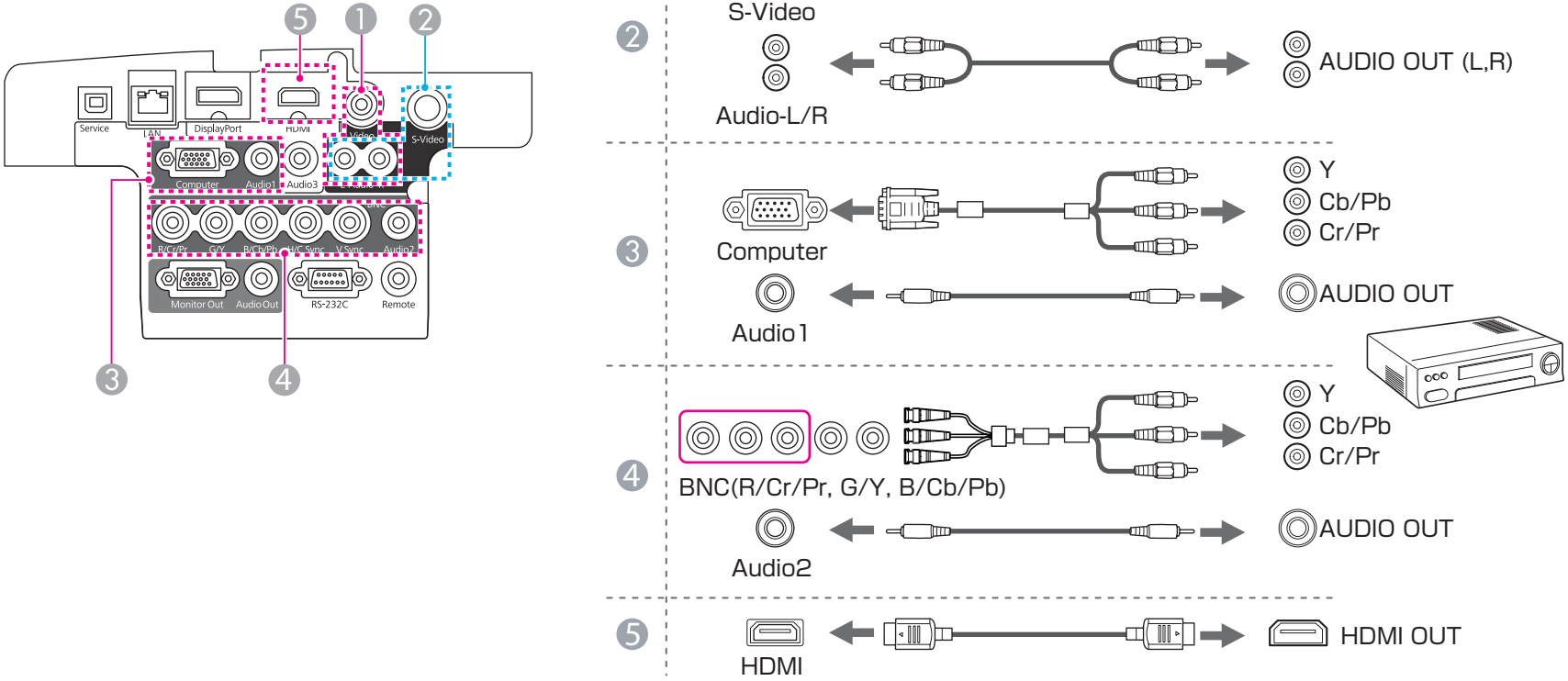

Atención

- Si la fuente de entrada está encendida cuando se conecta al proyector, puede provocar un mal funcionamiento.
- Si la orientación o la forma del enchufe son diferentes, no intente forzarlo. Se puede dañar el dispositivo o producirse un funcionamiento incorrecto.

- Cambie la salida de audio en **Ajustes de audio**.
  ☛ **Extendida** - **Ajustes de A/V** - **Ajustes de audio** p.80
- Si el audio no se envía a través de un cable HDMI, conecte un cable de audio de venta al público al puerto Audio3 para enviarlo. Configure la **Salida de audio HDMI** como **Audio3**.
  ☛ **Extendida** - **Ajustes de A/V** - **Ajustes de audio** - **Salida de audio HDMI** p.80
- Si la fuente que desea conectar tiene un puerto con una forma inusual, utilice el cable suministrado con el dispositivo o un cable opcional para conectarlo al proyector.
- Al utilizar un cable de audio comercial 2RCA(L/R)/estéreo mini-pin, compruebe que contenga la etiqueta "Sin resistencia".

Conectar equipo externo

Es posible emitir imágenes y audio conectando un monitor o un altavoz externos.

1. **Envío de imágenes a un monitor externo**
   Conecte el monitor externo al puerto Monitor Out del proyector usando el cable porporcionado con el monitor externo.
2. **Envío de audio a un altavoz externo**
   Conecte el altavoz externo al puerto Audio Out del proyector usando un cable de audio disponible en las tiendas.

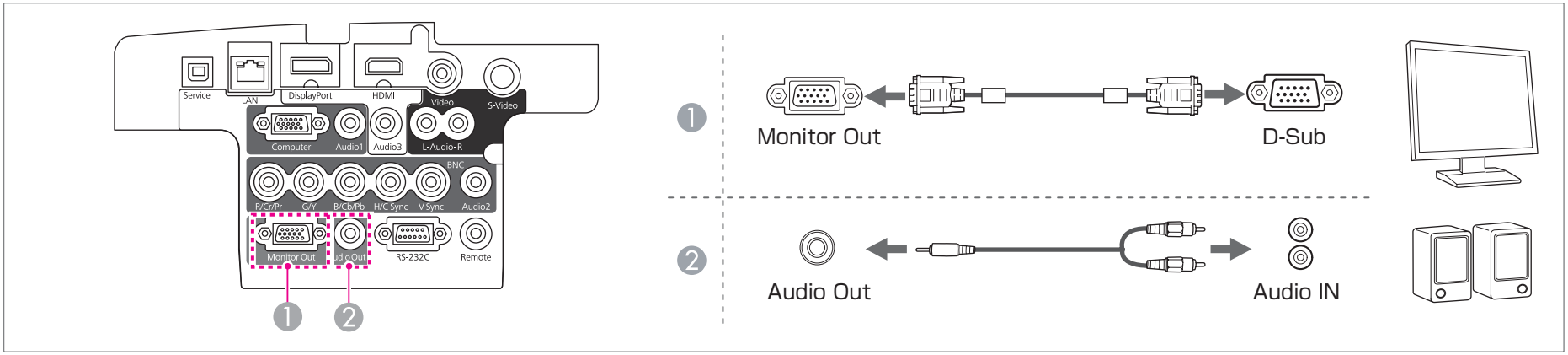

- Configure los siguientes ajustes de salida de imágenes y de audio incluso si el proyector está en el modo de reposo.
  Configure el **Modo en espera** como **Comunic. activ.**
  ☛ **Extendida** - **Modo en espera** p.80
  Configure la **Salida de A/V** como **Siempre**.
  ☛ **Extendida** - **Ajustes de A/V** - **Salida de A/V** p.80
- Cuando el conector del cable de audio se inserte en el puerto Audio Out, el sonido dejará de emitirse por los altavoces integrados del proyector y lo hará por la salida externa.

Conectar un cable LAN

Conecte un puerto LAN en los concentradores de red u otro equipamiento al puerto LAN del proyector con un cable 100BASE-TX o 10BASE-T LAN disponible en las tiendas.

Si conecta un ordenador al proyector a través de una red, podrá proyectar imágenes y comprobar el estado del proyector.

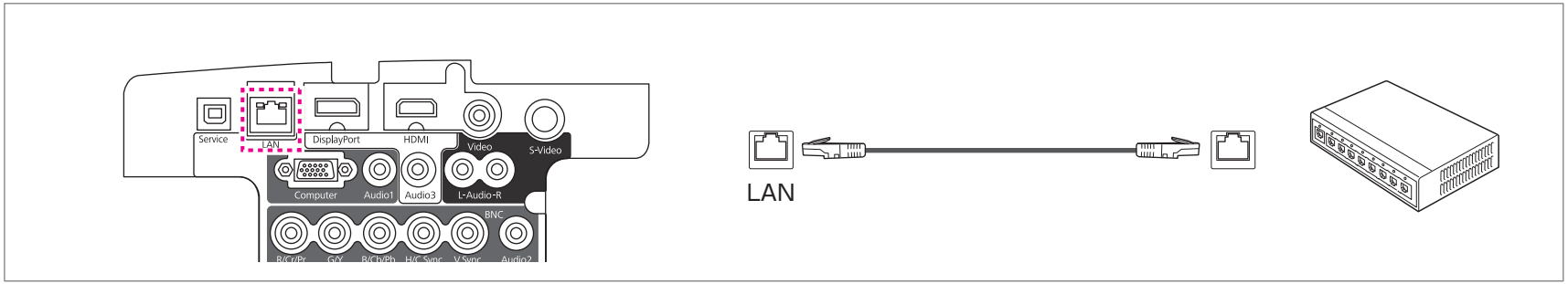

La posición del puerto LAN varía según el modelo. ☛ "Interfaz" p.10

Para evitar anomalías, utilice un cable LAN armado de categoría 5 o superior.

Instalación de la unidad LAN inalámbrica

1 Abra la cubierta del filtro de aire.

Deslice el mando de la cubierta del filtro de aire y abra la cubierta.

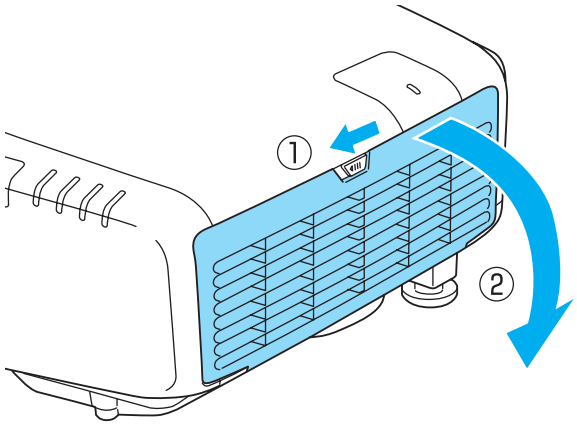

2 Afloje el tornillo y saque la cubierta de la unidad LAN inalámbrica.

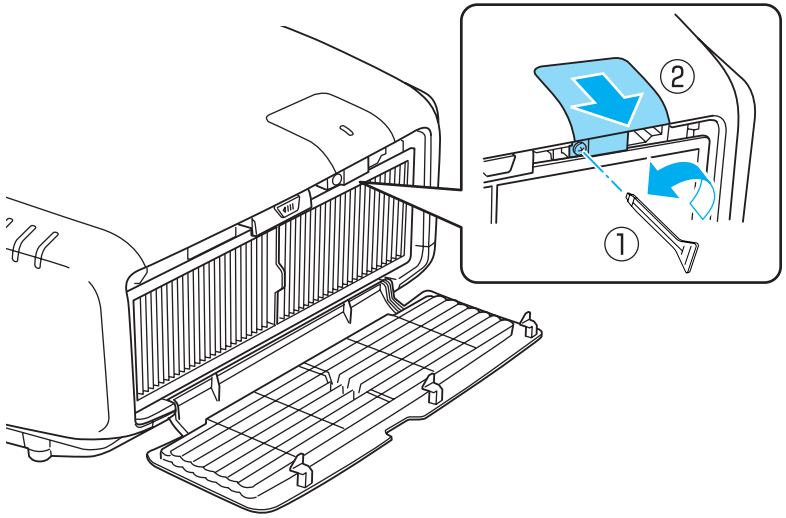

3 Instale la unidad LAN inalámbrica.

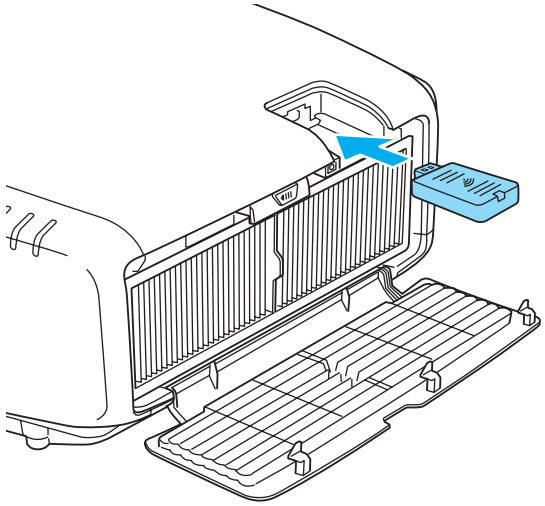

4 Atornille la cubierta de la unidad LAN inalámbrica en su sitio.

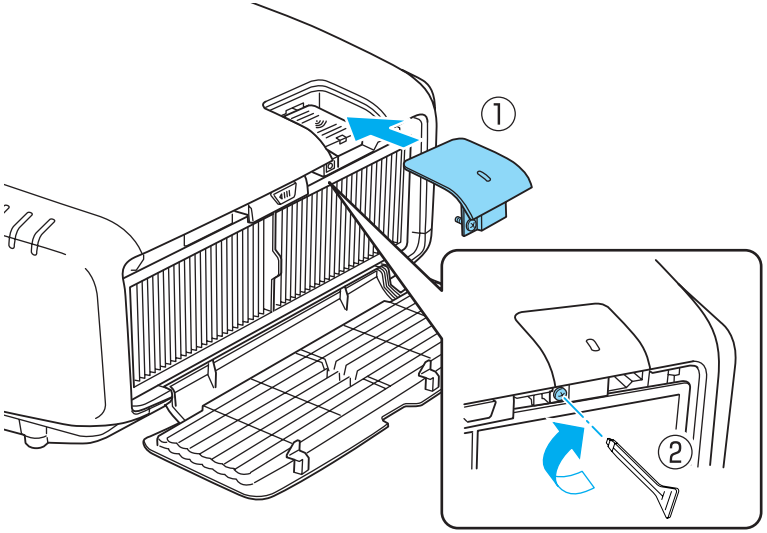

5 Cierre la cubierta del filtro de aire.

Colocación de la cubierta de cables

Gracias a la cubierta de los cables, puede ocultar los cables enchufados y dar un aspecto más cuidado a la instalación del proyector. (Las ilustraciones corresponden a un proyector colgado del techo).

Instalación

1 Ate los cables con una brida de venta al público.

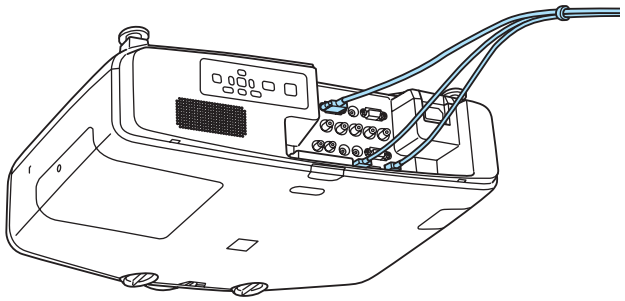

2 Acople la cubierta de cables a la parte de atrás del proyector.

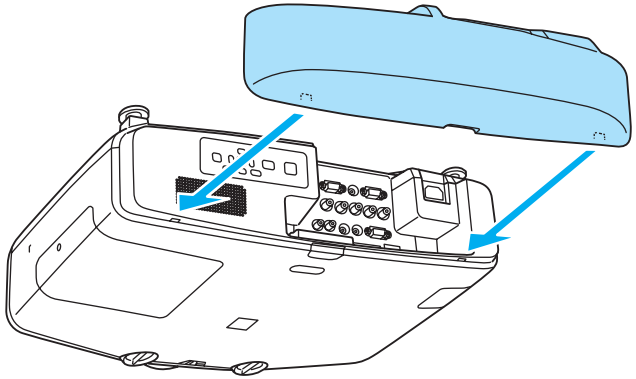

3 Atornille el tornillo de la cubierta de cables. (Puede apretarlos con los dedos).

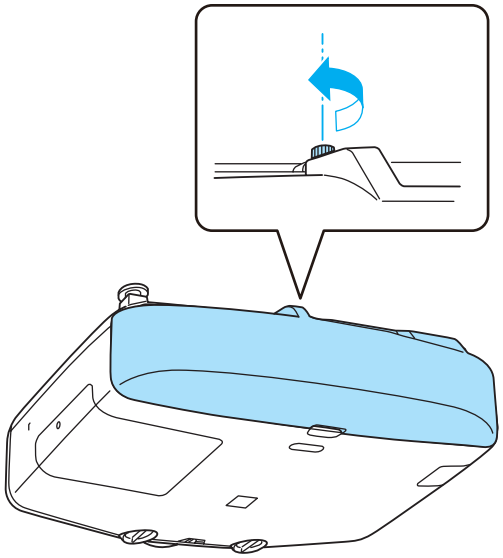

Uso básico

En este capítulo se explica cómo proyectar y ajustar imágenes.

Detectar automáticamente señales de entrada y cambiar la imagen proyectada (Búsqueda de fuente)

Pulse el botón [Search] del mando a distancia o el botón [Source Search] del panel de control para proyectar las imágenes desde el puerto que las reciba.

Utilizar el mando a distancia

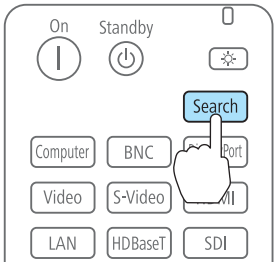

Usar el panel de control

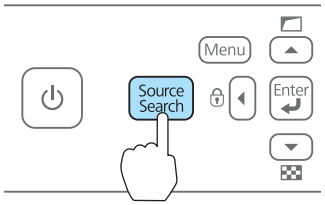

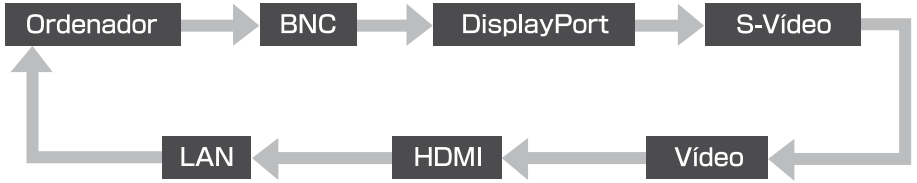

Si están conectadas dos o más fuentes de imágenes, pulse el botón [Search] del mando o el botón [Source Search] del panel de control hasta que se proyecte la imagen de destino.

Cuando el equipo de vídeo está conectado, inicie la reproducción antes de iniciar esta operación.

Cuando no se recibe ninguna señal de imagen, aparece la siguiente pantalla:



Cambiar a la imagen de destino con el mando a distancia

Puede cambiar directamente a la imagen de destino pulsando los siguientes botones en el mando a distancia.

A continuación se muestran los puertos de entrada para cada botón.

Mando a distancia

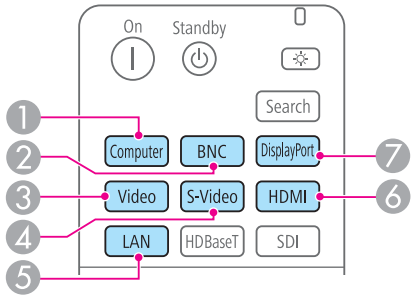

Puerto de entrada

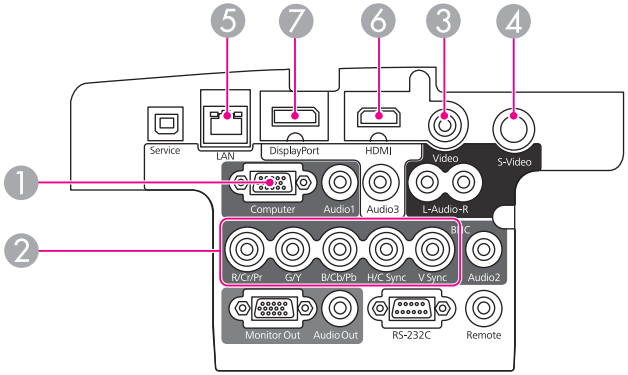

5 Pasa a las imágenes procedentes de un ordenador conectado por red. Para conocer la posición del puerto LAN, consulte la siguiente sección.
☛ "Interfaz" p.10

Ajuste del volumen

Puede ajustar el volumen utilizando uno de los siguientes métodos.

- Pulse el botón [Volume] del mando a distancia para ajustar el volumen.
  [🔉] Disminuye el volumen.
  [🔊] Aumenta el volumen.

Mando a distancia

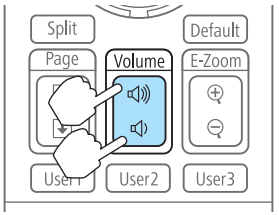

- Ajuste el volumen desde el menú Configuración.
  ☛ **Ajustes** - **Volumen** p.79

⚠ Precaución

No comience con el volumen alto.
Un volumen excesivo y repentino puede provocar sordera. Baje el volumen antes de apagar el aparato, para poder aumentarlo progresivamente cuando vuelva a activarlo.

Corregir la distorsión en la imagen proyectada

A continuación se explican los métodos para corregir la distorsión keystone (trapezoidal) de las imágenes proyectadas.

- H/V-Keystone
  Corrija manualmente la distorsión en dirección horizontal y vertical por separado.
  ☛ "H/V-Keystone" p.41

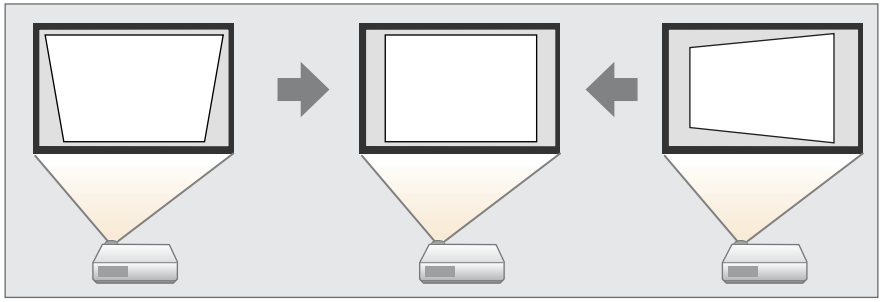

- Quick Corner
  Corrija manualmente las cuatro esquinas por separado.
  ☛ "Quick Corner" p.42

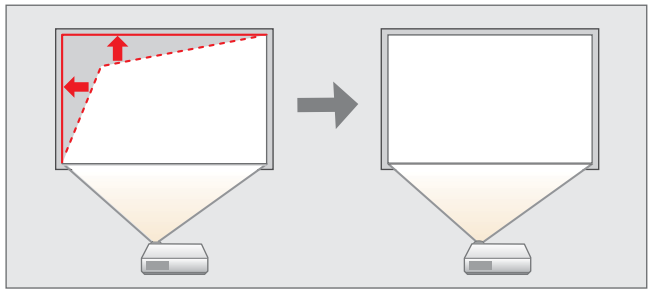

- Corrección arco
  Ajuste fino de la distorsión curvada causada por el aflojamiento o la contracción de la pantalla.
  ☛ "Corrección arco" p.43

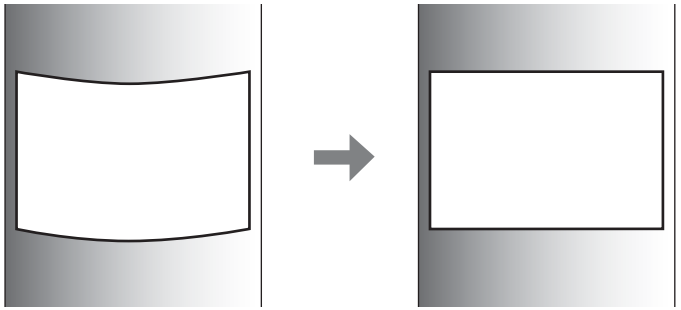

- Corrección punto
  Ajuste preciso de pequeñas distorsiones.
  ☛ "Corrección punto" p.44

- Puede realizar el método de ajuste seleccionado directamente pulsando el botón [ ] del panel de control.
- No se pueden combinar varios métodos de ajuste.

H/V-Keystone

Corrija manualmente la distorsión en dirección horizontal y vertical por separado. La distorsión se puede corregir cuando el ángulo de inclinación vertical y horizontal del proyector es de 30 grados como máximo con respecto de la pantalla.

1. Pulse el botón [Menu] durante la proyección.
2. Seleccione **Correc. geométrica** en **Ajustes**.

3 Seleccione **H/V-Keystone** y pulse el botón [↵].

Si aparece el mensaje "Si cambia el ajuste, puede que la imagen se distorsione.", pulse el botón [↵].

4 Use los botones [▲][▼] para seleccionar el método de corrección y luego utilice los botones [◀][▶] para hacer las correcciones.

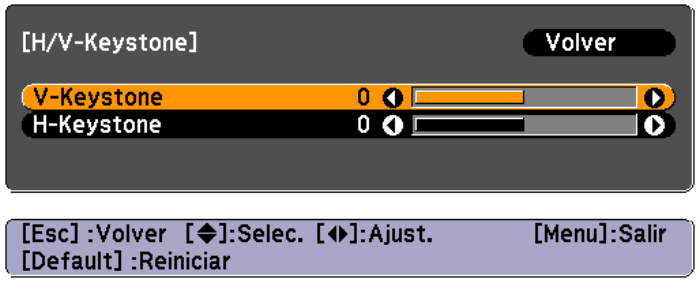

V-Keystone

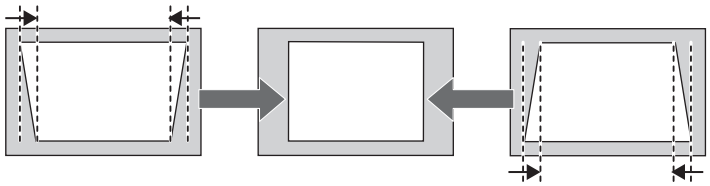

H-Keystone

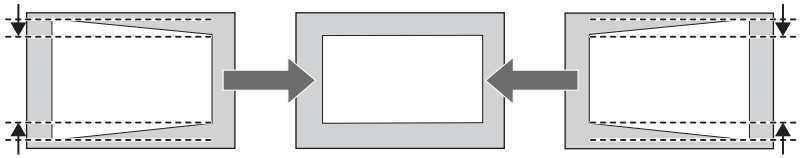

Cuando se corrige la distorsión keystone, puede reducirse la imagen proyectada.

5 Cuando haya terminado, pulse el botón [Menu] para salir del menú de corrección.

Quick Corner

Permite corregir manualmente cada una de las cuatro esquinas de la imagen proyectada por separado.

1 Pulse el botón [Menu] durante la proyección.

2 Seleccione **Correc. geométrica** en **Ajustes**.

3 Seleccione **Quick Corner** y, luego, pulse el botón [↵].

Si aparece el mensaje "Si cambia el ajuste, puede que la imagen se distorsione.", pulse el botón [↵].

4 Use los botones [▲], [▼], [◀] y [▶] para seleccionar la esquina que quiera ajustar y luego pulse el botón [↵].



Si mantiene pulsado el botón [Esc] más de 2 segundos, se abrirá la pantalla para confirmar la recuperación de los valores predeterminados.

Seleccione **Sí** si desea recuperar los valores predeterminados de Quick Corner y anular las correcciones.

5 Use los botones [▲], [▼], [◀] y [▶] para corregir la posición de la esquina.

Al pulsar el botón [↵], se muestra la pantalla mostrada en el paso 4, que le permite seleccionar el área a corregir.

Si se muestra el mensaje "No se puede mover más." mientras se está ajustando, ya no podrá ajustar la forma en la dirección que señala el triángulo gris.



6 Repita los procedimientos 4 y 5 como sea necesario para ajustar el resto de las esquinas.

7 Cuando haya terminado, pulse el botón [Menu] para salir del menú de corrección.

Corrección arco

1 Pulse el botón [Menu] durante la proyección.

2 Seleccione **Correc. geométrica** en **Ajustes**.

3 Seleccione **Corrección arco** y pulse el botón [↵].

Si aparece el mensaje "Si cambia el ajuste, puede que la imagen se distorsione.", pulse el botón [↵].

4 Use los botones [▲], [▼], [◀] y [▶] para seleccionar la zona que quiera ajustar y luego pulse el botón [↵].



Cuando seleccione una esquina, podrá ajustar los dos lados próximos a la esquina.

Si mantiene pulsado el botón [Esc] más de 2 segundos, se abrirá la pantalla para confirmar la recuperación de los valores predeterminados.

Seleccione **Sí** si desea recuperar los valores predeterminados de Corrección arco y anular los ajustes realizados.

5 Use los botones [▲], [▼], [◀] y [▶] para ajustar la forma.

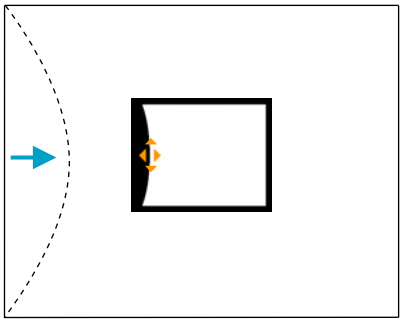

Si el triángulo en la dirección en la que esté ajustando la forma se vuelve gris, como se muestra en la captura de pantalla siguiente, no podrá ajustar más la forma en tal dirección.

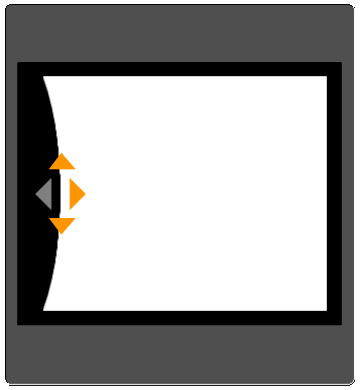

6 Pulse el botón [Esc] para volver a la pantalla anterior.

7 Repita los procedimientos 4 a 6 como sea necesario para ajustar el resto de las partes.

8 Cuando haya terminado, pulse el botón [Menu] para salir del menú de corrección.

Corrección punto

Divide la imagen proyectada mediante la cuadrícula y corrige la distorsión moviendo el punto de intersección de lado a lado y de arriba a abajo.

1 Pulse el botón [Menu] durante la proyección.

2 Seleccione **Correc. geométrica** en **Ajustes**.

3 Seleccione **Corrección punto** y pulse el botón [↵].

Si aparece el mensaje "Si cambia el ajuste, puede que la imagen se distorsione.", pulse el botón [↵].

4 Seleccione **Corrección punto** y pulse el botón [↵].



Corrección punto: permite corregir los puntos.

Color patrón: permite seleccionar el color de la cuadrícula para realizar correcciones.

Restablecer: recupera todos los valores predeterminados de **Corrección punto** y anula las correcciones realizadas.

5 Seleccione el número de líneas de la cuadrícula (**3x3**, **5x5** o **9x9**) y pulse el botón [↵].

6 Use los botones [▲], [▼], [◀] y [▶] para colocarse en el punto que desee corregir y luego pulse el botón [↵].

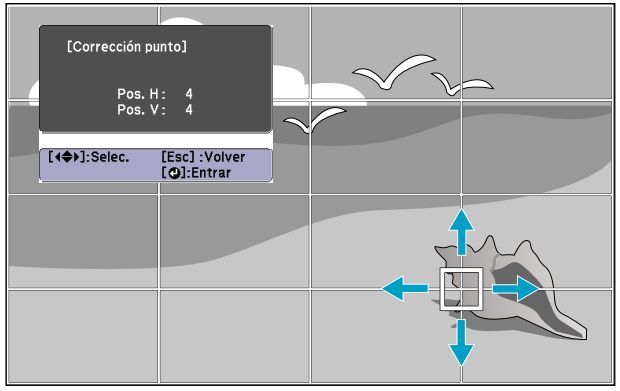

7 Use los botones [▲], [▼], [◀] y [▶] para corregir la distorsión.

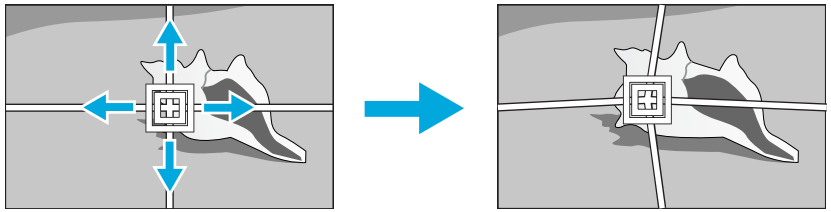

Si quiere continuar la corrección en otro punto, pulse el botón [Esc] para volver a la pantalla anterior y repita los pasos 6 y 7.

Cada vez que pulse el botón [↵], se mostrarán u ocultarán la imagen y la cuadrícula.

8 Cuando haya terminado, pulse el botón [Menu] para salir del menú de corrección.

Selección de la calidad de proyección (seleccionar el Modo de color)

Puede obtener de forma fácil una calidad de imagen óptima, simplemente seleccionando el ajuste que mejor se adapte al entorno de proyección. El brillo de la imagen varía según el modo seleccionado.

Modo	Aplicación
Dinámico	Este modo es ideal para utilizarse en habitaciones con mucha luz. Éste es el modo más brillante.
Presentación	Este modo es ideal para realizar presentaciones que contengan material en color en salas luminosas.
Teatro	Ideal para ver películas en una sala oscura. Las imágenes adquieren un tono natural.
Foto*1	Ideal para proyectar imágenes fijas, como fotos, en una sala muy iluminada. Las imágenes son intensas y adquieren contraste.
Deporte*2	Ideal para visionar programas de TV en una sala muy iluminada. Las imágenes son intensas y adquieren vida.
sRGB	Ideal para imágenes que cumplen el estándar de color sRGB.
DICOM SIM*1	Ideal para proyectar radiografías y otras imágenes clínicas. Se generan imágenes con sombras claras. El proyector no es un dispositivo clínico, por lo que no puede utilizarse para el diagnóstico clínico.
Multi-proyección	Ideal para proyectar desde múltiples proyectores. Minimiza la diferencia de tono de color entre cada imagen proyectada.

*1 Solamente se puede seleccionar cuando se reciben señales RGB o cuando la fuente de entrada configurada es LAN.

*2 Solamente se puede seleccionar cuando se reciben señales de vídeo de componentes o cuando la fuente de entrada es Vídeo o S-Vídeo.

Cada vez que pulse el botón [Color Mode] se visualizará el nombre del Modo de color en la pantalla y cambiará el Modo de color.

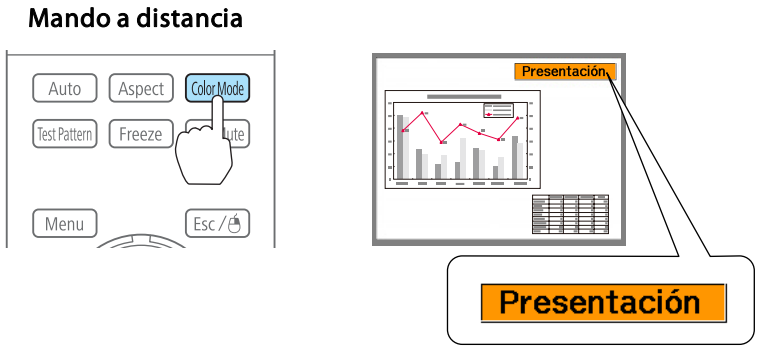

Podrá definir el Modo de color en el menú Configuración.

☛ **Imagen** - **Modo de color** p.75

Proyección de imágenes en 3D (sólo EB-4955WU/EB-4950WU/EB-4855WU/EB-4850WU)

Con dos proyectores puede proyectar imágenes en 3D pasivas. Para proyectar y ver imágenes en 3D necesita los siguientes accesorios opcionales. Lea las instrucciones de los manuales de usuario que acompañan a los accesorios.

- Polarizador (ELPPL01)
- Gafas 3D pasivas (ELPGS02A/ELPGS02B)

☛ "Accesorios Opcionales" p.139

Para proyectar imágenes en 3D, configure las **Imágenes 3D** como **On** en el menú Configuración.

☛ **Señal** - **Configuración 3D** - **Imágenes 3D** p.77

Dispone de los siguientes modos de color a la hora de proyectar imágenes en 3D. Si proyecta con los polarizadores opcionales (ELPPL01), puede ver las imágenes con su tono de color óptimo.

- Dinámico 3D
- Presentación 3D
- Teatro 3D
- Multi-proyección 3D

Este proyecto organiza la dirección de la proyección polarizadora del R (rojo), el G (verde) y el B (azul). No es necesario invertir las señales de las imágenes G (verde) del ojo izquierdo y el derecho.

Cambio de la relación de aspecto de la imagen proyectada

Puede cambiar la Relación de aspecto de la imagen proyectada para que encaje con el tipo, la relación de altura y anchura y la resolución de las señales de entrada.

Los modos de aspecto disponibles varían en función del Tipo de pantalla en vigor.

Configure el **Tipo de pantalla** antes de cambiar la proporción de aspecto.

☛ "Ajustes de la pantalla" p.20

Métodos de cambio

Cada vez que pulse el botón [Aspect] del mando a distancia, se visualizará el nombre del modo de aspecto en la pantalla y cambiará la relación de aspecto.

Mando a distancia

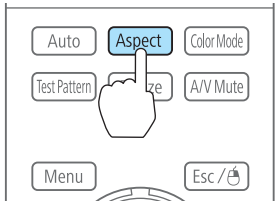

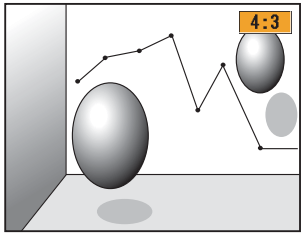

Modo de aspecto	Explicación
Automático	Proyecta con una relación de aspecto adecuada basada en la información de la señal que se recibe.
Normal	Proyecta manteniendo la proporción de aspecto de la imagen de entrada.
4:3	Proyecta con una relación de aspecto de 4:3.
16:9	Proyecta con una relación de aspecto de 16:9.
Completo	Proyecta al tamaño completo de la pantalla proyectada.
Zoom	Proyecta adaptando la imagen de entrada al tamaño completo de la pantalla proyectada pero manteniendo la relación de aspecto de la imagen. No se proyectan las zonas que sobresalgan de la pantalla proyectada.
Nativa	Proyecta con la resolución de la imagen de entrada y en el centro de la pantalla. No se proyectan las zonas que sobresalgan de la pantalla proyectada.

- También puede definir la relación de aspecto en el menú Configuración.
  ☛ **Señal** - **Aspecto** p.77
- Si faltan partes de la imagen del ordenador, configure la **Resolución** como **Ancho** o **Normal** en el menú Configuración, en función de la resolución del ordenador.
  ☛ **Señal** - **Resolución** p.77

El modo de aspecto cambia tal y como se indica en las siguientes tablas.

En la tabla, las zonas que no se muestran en la imagen de la pantalla se indican con estos colores.

■: la zona donde la imagen no se muestra según la configuración del tipo de pantalla.

▭: la zona donde la imagen no se muestra según la configuración del modo de aspecto.

EB-4955WU/EB-4950WU/EB-4855WU/EB-4850WU/EB-4750W

Tipo de pantalla configurado: 16:10

	Modo de aspecto de la señal de entrada		
	16:10	16:9	4:3
Automático o Normal		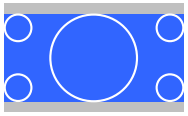	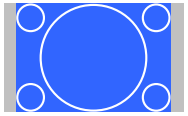
16:9	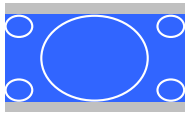	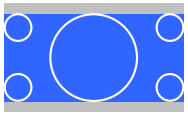	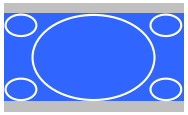
Completo			

	Modo de aspecto de la señal de entrada		
	16:10	16:9	4:3
Zoom			
Nativa*	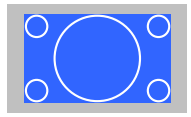	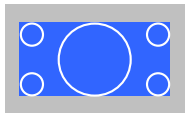	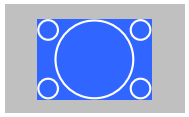

* Su imagen puede ser distinta, dependiendo de la resolución de la señal de entrada.

Tipo de pantalla configurado: 16:9

	Modo de aspecto de la señal de entrada		
	16:10	16:9	4:3
Automático o Normal	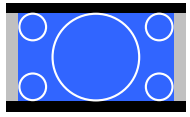	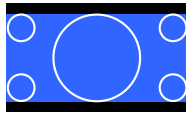	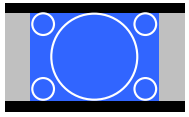
Completo		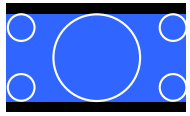	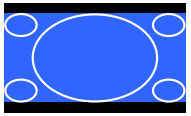
Zoom		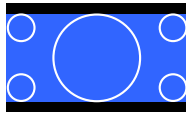	
Nativa*	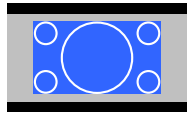	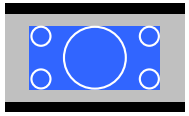	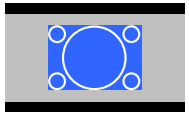

* Su imagen puede ser distinta, dependiendo de la resolución de la señal de entrada.

Tipo de pantalla configurado: 4:3

	Modo de aspecto de la señal de entrada		
	16:10	16:9	4:3
Automático o Normal	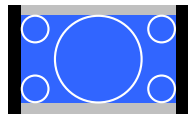	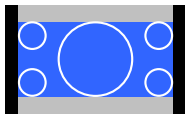	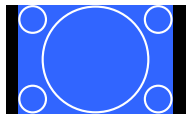
4:3			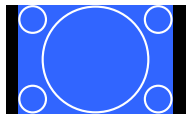
16:9	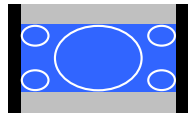	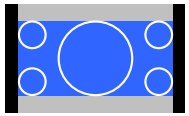	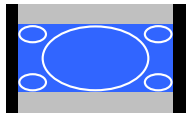
Nativa*	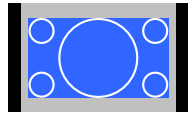		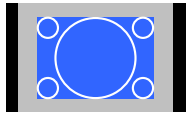

* Solamente las imágenes de ordenador y las recibidas a través del puerto HDMI. Su imagen puede ser distinta, dependiendo de la resolución de la señal de entrada.

EB-4650/EB-4550

Tipo de pantalla configurado: 4:3

	Modo de aspecto de la señal de entrada		
	16:10	16:9	4:3
Automático o Normal			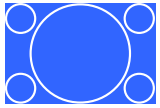
4:3	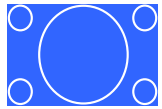		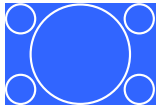

	Modo de aspecto de la señal de entrada		
	16:10	16:9	4:3
16:9	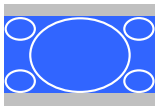	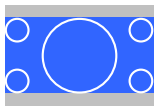	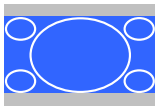
Nativa*		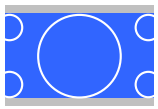	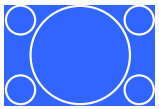

* Solamente las imágenes de ordenador y las recibidas a través del puerto HDMI. Su imagen puede ser distinta, dependiendo de la resolución de la señal de entrada.

Tipo de pantalla configurado: 16:9

	Modo de aspecto de la señal de entrada		
	16:10	16:9	4:3
Automático o Normal		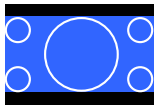	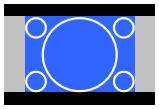
Completo	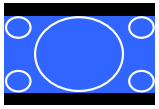		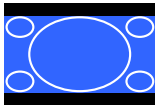
Zoom			
Nativa*			

* Su imagen puede ser distinta, dependiendo de la resolución de la señal de entrada.

Tipo de pantalla configurado: 16:10

	Modo de aspecto de la señal de entrada		
	16:10	16:9	4:3
Automático o Normal	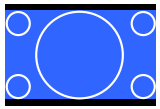	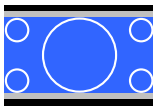	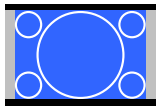
16:9	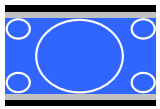	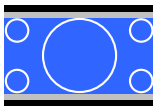	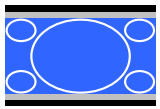
Completo	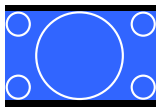		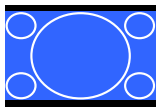
Zoom	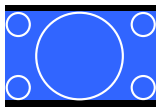	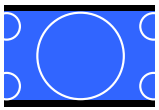	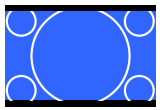
Nativa*	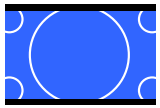	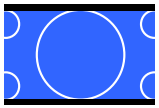	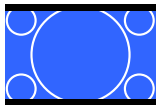

* Su imagen puede ser distinta, dependiendo de la resolución de la señal de entrada.

Ajustar la imagen

Ajuste de Matiz, Saturación, y Luminosidad

Se pueden ajustar el Matiz, la Saturación y la Luminosidad de cada uno de los componentes de color R (rojo), G (verde), B (azul), C (cian), M (magenta) e Y (amarillo).

Realizar ajustes desde el menú de configuración.

☛ **Imagen** - **Avanzado** - **RGBCMY** p.75



Ajuste de Gamma

Ajusta las diferencias en los colores de la imagen proyectada que se producen dependiendo del dispositivo conectado.

Realizar ajustes desde el menú de configuración.

☛ **Imagen** - **Avanzado** - **Gamma** p.75

Selección y ajuste del valor de corrección

☛ **Imagen** - **Avanzado** - **Gamma** p.75

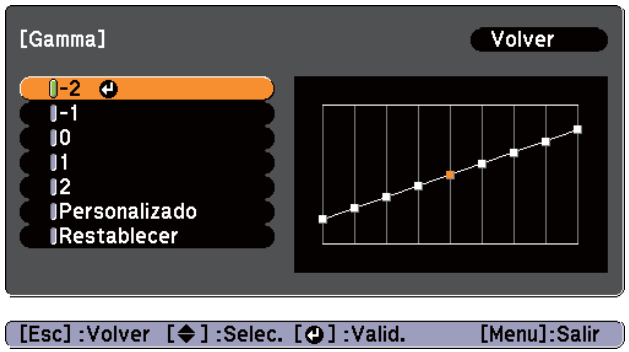

Cuanto menor sea el valor seleccionado, más claras aparecerán las áreas oscuras de la imagen, pero la saturación de color en las áreas brillantes podría ser más débil. Seleccionado un valor mayor, podrá reducir el brillo general de la imagen para hacer que sea más nítida.

Si selecciona **DICOM SIM** en el **Modo de color** del menú **Imagen**, seleccione el valor de ajuste dependiendo del tamaño de proyección.

- Si el tamaño de proyección es de 120 pulgadas o inferior, seleccione un valor superior.
- Si el tamaño de proyección es de 120 pulgadas o superior, seleccione un valor inferior.

Las imágenes médicas no podrán reproducirse correctamente de acuerdo con sus ajustes y las especificaciones de la pantalla.

Ajuste mientras se visualiza la imagen

☛ **Imagen** - **Avanzado** - **Gamma** - **Personalizado** - **Ajustar desde la imagen** p.75

Mueva el cursor sobre la imagen proyectada hasta la parte cuyo brillo desee cambiar y pulse el botón [↵]. Use los botones [▲][▼] para ajustar el valor.

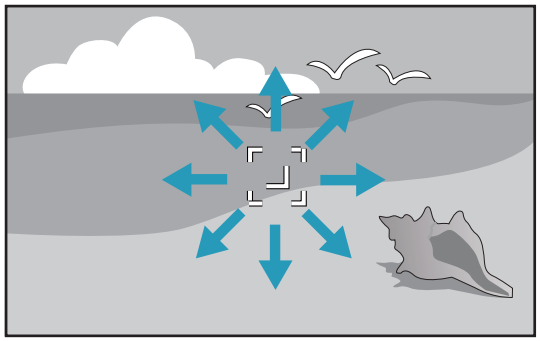

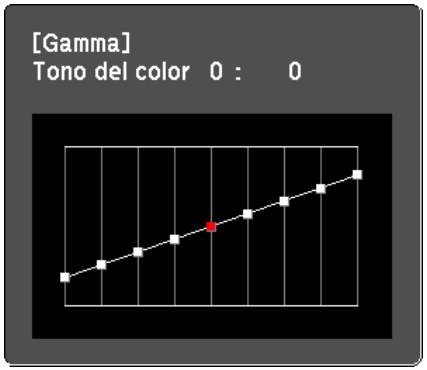

Ajuste utilizando el gráfico de ajuste de gamma

☛ **Imagen** - **Avanzado** - **Gamma** - **Personalizado** - **Ajustar desde el gráfico** p.75

Ajuste observando el gráfico de ajuste de gamma.

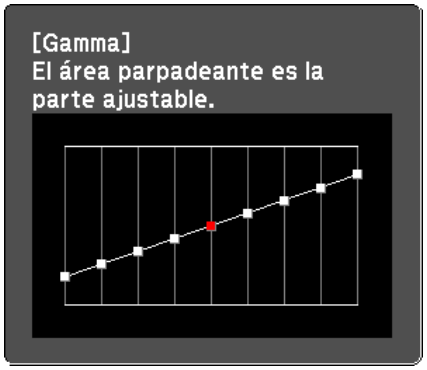

Corrección de la diferencia de color al proyectar desde varios proyectores

Cuando se alinean varios proyectores para proyectar imágenes, puede corregir el brillo y el tono de color de las imágenes de cada proyector con el ajuste de color de pantalla múltiple, de forma que los colores de las imágenes de cada proyector sean lo más parecidos posible.

En algunos casos, es posible que el brillo y el tono de color no sean totalmente iguales, incluso después de la corrección.

Resumen del procedimiento de corrección

Si configura múltiples proyectores y debe realizar correcciones, utilice el siguiente procedimiento para corregir un proyector cada vez.

1. **Configure la ID del proyector**
   Configure una ID única del proyector para que pueda especificar qué proyector está corrigiendo.
   ☛ "Ajustes de ID" p.26
2. **Corrija la diferencia de color.**
   Puede llevar a cabo la corrección del color al proyectar desde múltiples proyectores. Puede ajustar la gradación de negro a blanco en cinco niveles (del 1 al 5), y en cada uno de los niveles puede ajustar los siguientes dos puntos.
   - Corregir el brillo
     Puede corregir el brillo de la imagen para que todas sean iguales.
   - Corregir el color
     Puede corregir el color de la imagen de modo que sea lo más parecido posible.

Corrección

1. Pulse el botón [Menu] durante la proyección.
2. Seleccione el submenú **Multi-proyección** del menú **Extendida**.

3 Seleccione **Pantalla Múltiple** y pulse el botón [↵].

Aparecerá la pantalla siguiente.

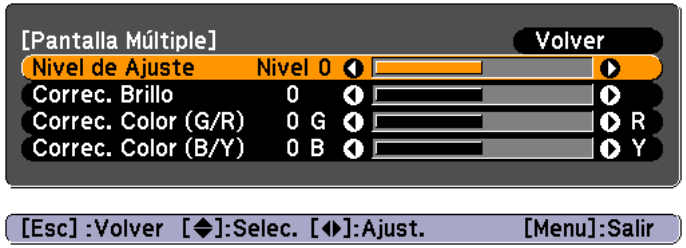

Nivel de Ajuste: hay cinco niveles (del blanco al negro, pasando por el gris). Ajuste los niveles de uno en uno.

Correc. Brillo: Ajuste de negro a blanco para cada tono de color.

Correc. Color (G/R): ajuste el tono del verde y del rojo.

Correc. Color (B/Y): ajuste el tono del azul y del amarillo.

4 Seleccione **Nivel de Ajuste** y luego utilice los botones [◀][▶] para configurar el nivel de ajuste.

5 Seleccione **Correc. Brillo** y luego utilice los botones [◀][▶] para ajustar el brillo.

6 Seleccione **Correc. Color (G/R)** o **Correc. Color (B/Y)** y luego utilice los botones [◀][▶] para ajustar el color.

7 Vuelva al paso 4 y ajuste cada uno de los niveles.

8 Cuando haya terminado, pulse el botón [Menu] para salir del menú de corrección.

Funciones Útiles

Este capítulo ofrece consejos útiles para realizar presentaciones, así como las funciones de Seguridad.

Cómo proyectar dos imágenes simultáneamente (Split Screen)

Puede proyectar simultáneamente imágenes de dos fuentes en la izquierda y derecha de la pantalla.

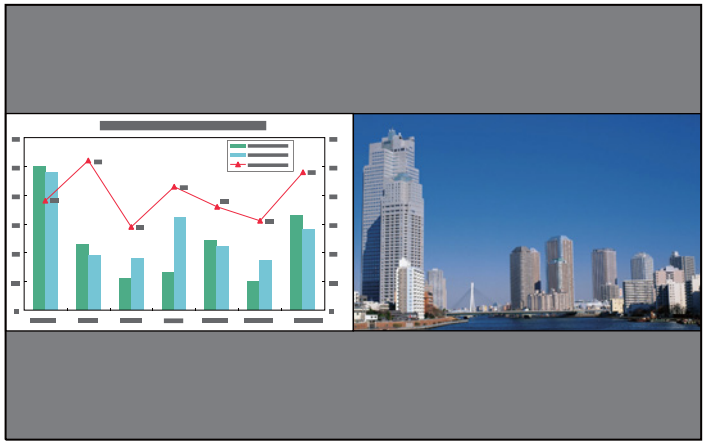

- No se pueden proyectar con la función de división de pantalla las siguientes combinaciones de fuente de entrada de imágenes.
  Ordenador - BNC, S-Vídeo - Vídeo
  Además, si utiliza el EB-4955WU/EB-4950WU/EB-4855WU/EB-4850WU no podrá proyectar las imágenes procedentes de una LAN (imágenes de un ordenador conectado por red) con Split Screen.
- No se puede proyectar la imagen de una misma fuente en los dos lados (izquierdo y derecho) de la pantalla.

Procedimientos de funcionamiento

Proyección en una pantalla dividida

1 Pulse el botón [Split] durante la proyección.

La fuente de entrada actualmente seleccionada se proyectará en la parte izquierda de la pantalla.

Mando a distancia

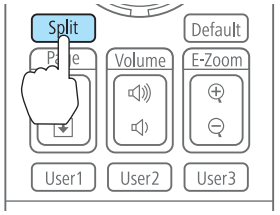

Puede realizar las mismas operaciones desde el menú de configuración.

☛ **Ajustes - Split Screen** p.79

2 Pulse el botón [Menu].

Se mostrará la pantalla Config. Split Screen.

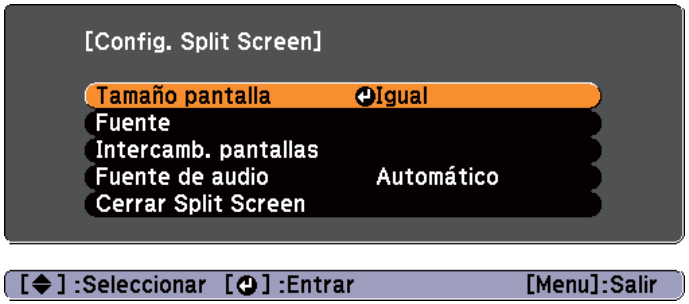

3 Seleccione **Fuente** y pulse el botón [↵].

4 Seleccione cada fuente de entrada para **Izquierda** y **Derecha**.



Puede realizar las mismas operaciones siguiendo estos pasos.

☛ "Detectar automáticamente señales de entrada y cambiar la imagen proyectada (Búsqueda de fuente)" p.39

☛ "Cambiar a la imagen de destino con el mando a distancia" p.40

5 Seleccione **Ejecutar** y, luego, pulse el botón [↵].

Para cambiar la fuente durante la proyección de la pantalla dividida, inicie el procedimiento desde el paso 2.

Cómo cambiar entre la pantalla derecha e izquierda

Utilice el siguiente procedimiento para cambiar las imágenes proyectadas en la pantalla derecha e izquierda.

1 Pulse el botón [Menu] durante la proyección de pantalla dividida.

2 Seleccione **Intercamb. pantallas** y pulse el botón [↵].

Las imágenes proyectadas en la izquierda y la derecha se intercambian.

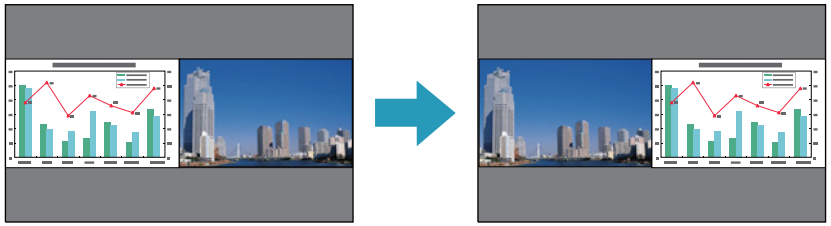

Cómo cambiar los tamaños de la pantalla derecha e izquierda

1 Pulse el botón [Menu] durante la proyección de pantalla dividida.

2 Seleccione **Tamaño pantalla** y pulse el botón [↵].

3 Seleccione el tamaño de pantalla que desea proyectar y a continuación pulse el botón [↵].

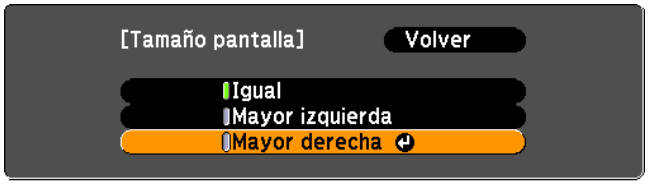

Las imágenes proyectadas aparecerán tal y como se muestra a continuación, después de configurar el tamaño de la pantalla.

Igual

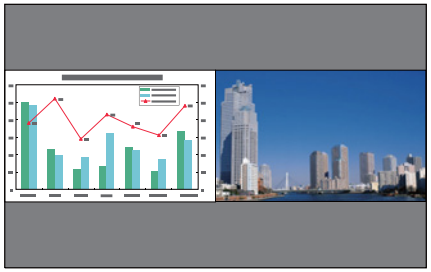

Mayor izquierda

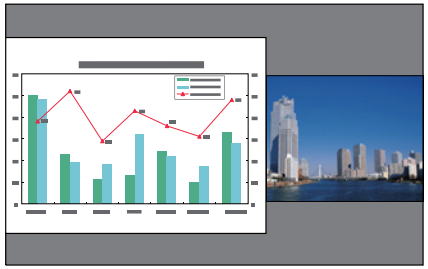

Mayor derecha

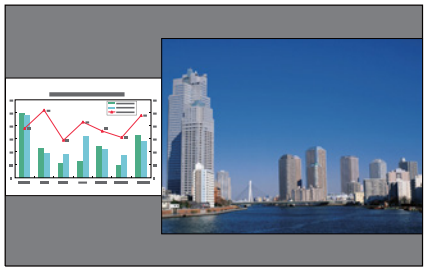

- No puede ampliar simultáneamente las imágenes de la pantalla derecha y de la pantalla izquierda.
- Si se amplía una imagen, la otra imagen se reducirá.
- En función de las señales de vídeo que se reciban, las imágenes derecha e izquierda podrían no aparecer con el mismo tamaño, incluso si se ha configurado **Igual**.

Cambio del audio

1. Pulse el botón [Menu] durante la proyección de pantalla dividida.
2. Seleccione **Fuente de audio** y pulse el botón [↵].
3. Seleccione el audio deseado y pulse el botón [↵].

   Si selecciona **Automático**, se utilizará el audio de la pantalla más grande.

   Si las pantallas tienen el mismo tamaño, se emitirá el audio de la pantalla de la izquierda.



Cómo salir de la pantalla dividida

Pulse el botón [Esc] para finalizar la pantalla dividida.

También puede seguir los siguientes pasos para salir de la pantalla dividida.

- Pulse el botón [Split] del mando a distancia.
- En la pantalla Config. Split Screen, seleccione **Cerrar Split Screen**.
  ☛ p.54

Restricciones durante la proyección de la pantalla dividida

Restricciones de funcionamiento

Las siguientes operaciones no se pueden realizar durante la proyección de la pantalla dividida.

- Ajustar el menú de configuración
- E-Zoom
- Cambio del modo de aspecto
- Utilización de los botones [User1], [User2] y [User3] del mando a distancia

- La ayuda sólo se podrá mostrar si las señales de imagen no se reciben o si se muestra un error o una notificación de advertencia.
- No se muestra el logo del usuario.

Restricciones relacionadas con las imágenes

- Los valores por defecto para el menú **Imagen** se aplicarán en la imagen de la pantalla derecha. Sin embargo, los ajustes de la imagen proyectada en la pantalla izquierda se aplican a la imagen de la pantalla derecha para las opciones **Modo de color**, **Temp. Color Abs.** y **Avanzado**.
- No está disponible el **Iris automático**.
  ☛ **Imagen** - **Iris automático** p.75

Ocultar la imagen y silenciar el sonido temporalmente (Pausa A/V)

Puede utilizarlo si quiere centrar la atención del público en lo que está diciendo, o si no desea mostrar detalles como el cambio de archivos durante las presentaciones desde un ordenador.

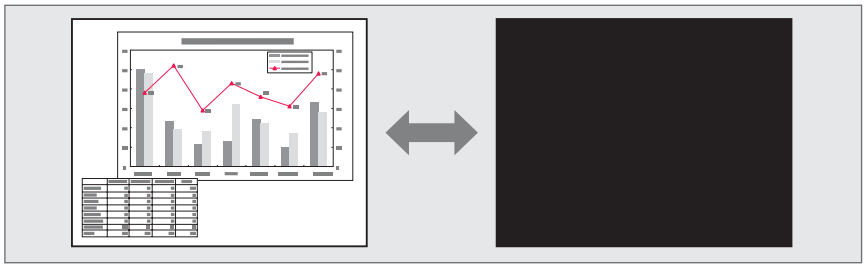

Pausa A/V se aplica o se cancela cada vez que se pulsa el botón [A/V Mute].

Mando a distancia

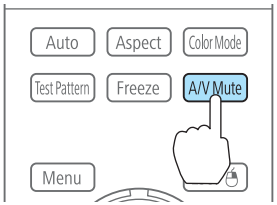

- Si la **Pausa A/V** está definida como **Desactivar pausa A/V** en el menú de configuración, puede realizar las siguientes operaciones sin quitar la pausa de A/V.
  ☛ **Extendida** - **Operación** - **Desactivar pausa A/V** p.80
  - Cambiar la fuente con los botones de cambio de fuente del mando a distancia.
  ☛ "Cambiar a la imagen de destino con el mando a distancia" p.40
  - Controlar el proyector desde un ordenador mediante los comandos de comunicación.
  ☛ "Supervisión y control" p.129
  La pausa de A/V solo se cancela pulsando el botón [A/V Mute] o enviando un comando Off a la pausa A/V.
- Si proyecta imágenes en movimiento, las imágenes y el sonido siguen reproduciéndose mientras esté activada la opción Pausa A/V. No es posible reanudar la proyección desde el punto en que se ha activado Pausa A/V.
- Puede seleccionar la pantalla visualizada si se pulsa el botón [A/V Mute] en el menú Configuración.
  ☛ **Extendida** - **Pantalla** - **Pausa A/V** p.80
- La lámpara sigue alumbrando durante la Pausa A/V, de modo que las horas de lámpara siguen acumulándose.

Congelar la imagen (Congelar)

Si activa Congelar mientras se visualizan imágenes dinámicas, la imagen congelada sigue proyectándose en la pantalla, para poder proyectar los fotogramas uno a uno como si se tratara de imágenes estáticas. Además, puede realizar operaciones como cambiar de archivos durante las presentaciones desde un ordenador sin proyectar ninguna imagen si la función Congelar se ha activado de antemano.

Cada vez que pulsa el botón [Freeze], se activa o desactiva Congelar.

Mando a distancia

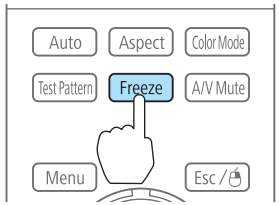

- El audio no se detiene.
- Al proyectar imágenes en movimiento, las imágenes continúan reproduciéndose mientras la pantalla está congelada. No es posible reanudar la proyección desde el punto en que se congeló la pantalla.
- Si pulsa el botón [Freeze] mientras se visualiza el menú Configuración o la pantalla de ayuda, se cierra el menú o la pantalla de ayuda visualizados.
- Congelar sigue funcionando mientras se utiliza E-Zoom.

Ampliar parte de la imagen (E-Zoom)

Resulta útil si desea ampliar las imágenes para verlas con más detalle, como por ejemplo en gráficos y tablas.

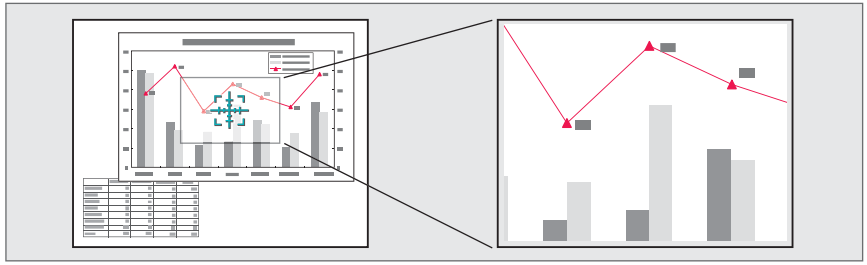

1 Inicie E-Zoom.

Pulse el botón [⊕] para visualizar la cruz ( ).

Mando a distancia

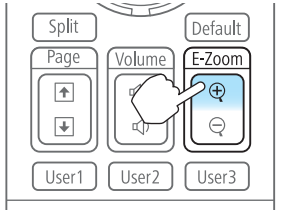

2 Mueva la cruz ( ) hacia el área de la imagen que desea ampliar.

Mando a distancia

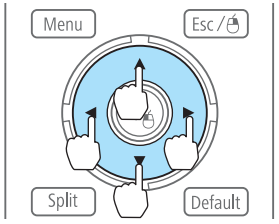

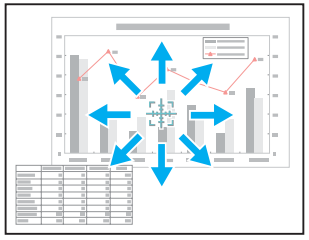

3 Ampliar.

Mando a distancia

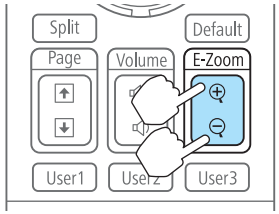

Botón [⊕]: amplía el área cada vez que se pulsa. Puede ampliar rápidamente manteniendo pulsado el botón.

Botón [⊖]: reduce las imágenes que se han ampliado.

Botón [Esc]: cancela E-Zoom.

Durante la proyección ampliada, pulse los botones [▲], [▼], [◀] o [▶] para desplazar la imagen.

Guardar un logotipo de usuario

Puede guardar la imagen que se está proyectando como logotipo de usuario.

Cuando el logotipo del usuario se haya guardado, no podrá volver a los ajustes originales del logotipo.

1 Proyecte la imagen que desea utilizar como logotipo de usuario y pulse el botón [Menu].

☛ "Utilizar el Menú Configuración" p.72

2 Seleccione **Logotipo del usuario** desde **Extendida**.

- Si la opción **Prote. logo usuario** de la **Contraseña protegida** está configurada como **On**, aparecerá un mensaje y no se podrá cambiar el logotipo del usuario. Puede realizar cambios después de configurar **Prote. logo usuario** como **Off**.

☛ "Gestionar usuarios (Contraseña protegida)" p.66

- Si selecciona **Logotipo del usuario** durante la ejecución de Correc. geométrica, E-Zoom o Aspecto, se cancelará temporalmente la función que se esté ejecutando.

3 Cuando se visualice el mensaje "¿Aceptar la imagen actual como logotipo de usuario?", seleccione **Sí**.

Al pulsar el botón [↵] del mando a distancia o del panel de control, es posible que el tamaño de la pantalla cambie en función de la señal para adaptarse a la resolución de la señal de la imagen.

4 Mueva el cuadro para seleccionar la parte de la imagen que desea utilizar como logotipo del usuario.

Puede realizar las misma operaciones desde el panel de control del proyector.

Mando a distancia

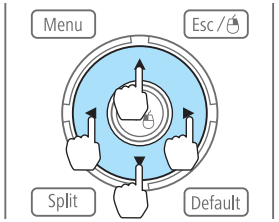

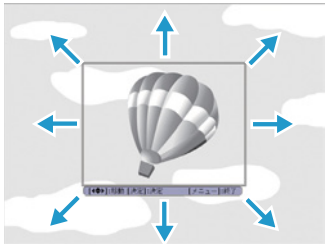

Puede guardarlo a un tamaño de 400x300 puntos.

5 Si pulsa el botón [↵] y se muestra el mensaje "¿Seleccionar esta imagen?", seleccione **Sí**.

6 Seleccione el factor de zoom desde la pantalla de ajuste del zoom.

7 Cuando se visualice el mensaje "¿Guardar imagen como logotipo de usuario?", seleccione **Sí**.

La imagen se guardará. Una vez guardada la imagen, se visualiza el mensaje "Completado."

Al guardar un logotipo de usuario, se elimina el logotipo del usuario anterior.

Los ajustes de la imagen de la pantalla se guardarán en la memoria y así podrá cargarlos cuando lo necesite. Se guardan en la memoria los ajustes de las siguientes opciones de menú.

Menú superior	Submenú
Imagen	Todos los elementos de ajuste
Señal	Configuración 3D Progresivo Reducción de ruidos Reduc ruido mosquito Rango vídeo Overscan Procesar Imágenes
Ajustes	Consumo eléctrico
Extendida	Multi-proyección - Pantalla Múltiple

Almacenamiento/Carga/Borrado de memoria

1 Cuando tenga una imagen en la pantalla, pulse el botón [Menu].

☛ "Utilizar el Menú Configuración" p.72

2 Seleccione el submenú **Memoria** del menú **Ajustes**.

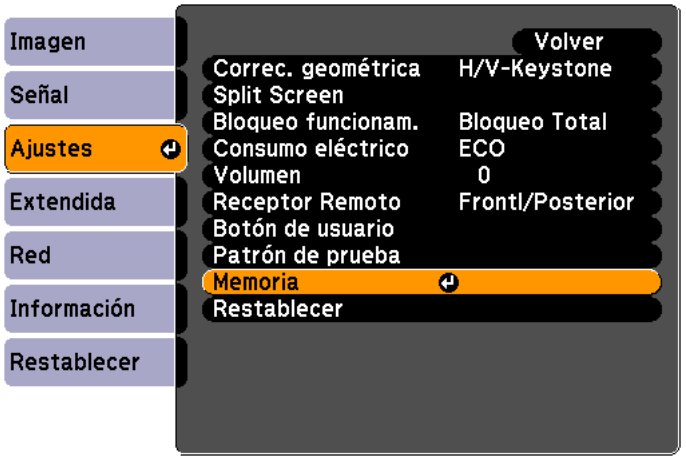

3 Seleccione la función que desee ejecutar y pulse el botón [↵].

Solamente puede **Recuperar memoria** y **Almacenar memoria** cuando haya una imagen en la pantalla.

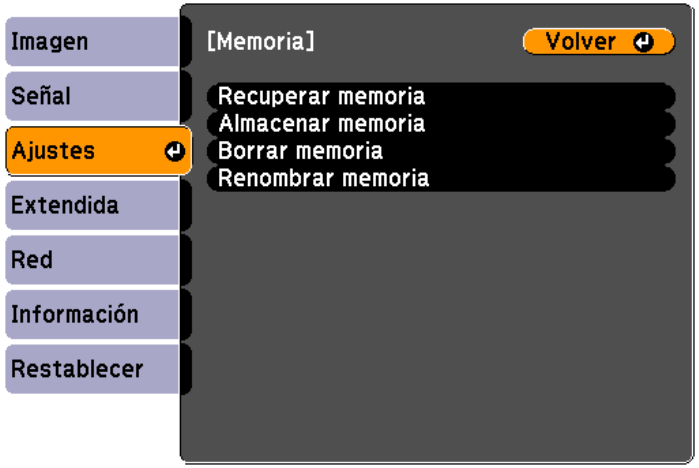

Función	Explicación
Recuperar memoria	Carga la memoria guardada. Si selecciona una memoria y pulsa el botón [↵], los ajustes aplicados a la imagen actual serán sustituidos por los ajustes de la memoria.
Almacenar memoria	Los ajustes de la imagen en pantalla se guardarán como una memoria. Si selecciona el nombre de una memoria y pulsa el botón [↵], se guardarán los ajustes.
Borrar memoria	Borra la memoria grabada. Si selecciona el nombre de una memoria y pulsa el botón [↵], se muestra un mensaje. Seleccione **Sí** y pulse el botón [↵] para borrar la memoria seleccionada. Puede borrar todas las memorias de **Restablecer memoria**. ☛ **Restablecer** - **Restablecer memoria** p.91
Renombrar memoria	Permite cambiar el nombre de la memoria. Seleccione el nombre que desee cambiar y pulse el botón [↵]. Introduzca el nombre de memoria utilizando el teclado de software. ☛ "Operaciones en el teclado del software" p.84 Cuando termine, coloque el cursor sobre **Finish** y pulse el botón [↵].

Cuando se ha guardado una memoria, se muestran el nombre y el modo de color de esa memoria.

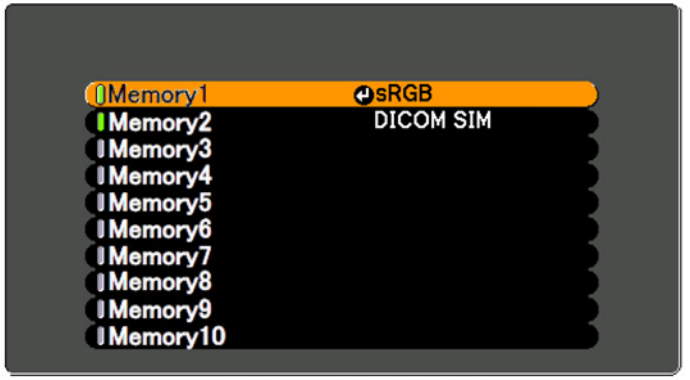

Si la marca a la izquierda del nombre de la memoria se pone en verde, significará que la memoria ya había sido registrada. Si selecciona una memoria grabada, aparecerá un mensaje preguntándole si desea sobrescribirla. Si selecciona **Sí**, los ajustes anteriores se borrarán y se registrarán los ajustes actuales.

Puede programar el activar y desactivar el proyector y el cambio de la fuente de entrada, como eventos en la planificación. Los eventos registrados se ejecutarán automáticamente a la hora especificada en las fechas especificadas o semanalmente.

> **Advertencia**
>
> No coloque objetos inflamables delante de la lente. Si ha ajustado un programa para encender automáticamente el proyector, cualquier objeto inflamable que se encuentre delante de la lente podría incendiarse.

Cómo guardar una planificación

- Puede configurar o ajustar la hora y la fecha del proyector en el submenú **Fecha y Hora** del menú de configuración.
  ☛ "Configuración de la hora" p.27
- Si **Prot. Hora/Planific.** está configurada como **On** en **Contraseña protegida**, no podrá cambiar los ajustes relacionados con la función de planificación. Puede realizar cambios después de configurar **Prot. Hora/Planific.** como **Off**.
  ☛ "Gestionar usuarios (Contraseña protegida)" p.66

Métodos de ajuste

1. Pulse el botón [Menu] durante la proyección.
   ☛ "Utilizar el Menú Configuración" p.72
2. Seleccione el submenú **Ajustes planificación** del menú **Extendida**.
3. Seleccione la opción **Añadir nuevo** en **Planificación**.



4. Configure la planificación.

Nombre del submenú	Función
Configurar evento	Seleccione la operación del proyector cuando se ejecute el evento. Seleccione **No modificado** para los elementos que no quiera que cambien cuando se produzca el evento. Puede configurar las siguientes operaciones: • Alimentación • Fuente • Consumo eléctrico • Pausa A/V • Volumen
Configurar Fecha / Hora	Ajuste la fecha, día de la semana y la hora para ejecutar el evento. Use el teclado para escribir la fecha y la hora. ☛ "Operaciones en el teclado del software" p.84 Cuando termine, coloque el cursor sobre **Finish** y pulse el botón [↵].

5 Seleccione **Guardar** y pulse el botón [↵].

Si desea grabar más planificaciones, repita los pasos 3-5.

6 Seleccione **Ha finalizado la instalación** y luego **Sí** para terminar el almacenamiento.

Se mostrará un calendario en la pantalla **Ajustes planificación** (la pantalla del paso 3). El indicador se enciende cuando se guarda un evento. (: evento puntual; : evento periódico; : comunicación activada/desactivada; : evento no válido)

Use los botones [◀][▶] para resaltar y revisar la planificación grabada para ese día.

Modificación de una planificación

1 Pulse el botón [Menu] durante la proyección.

☛ "Utilizar el Menú Configuración" p.72

2 Seleccione el submenú **Ajustes planificación** del menú **Extendida**.

3 Use los botones [◀][▶] para resaltar la fecha de la planificación que desee modificar.

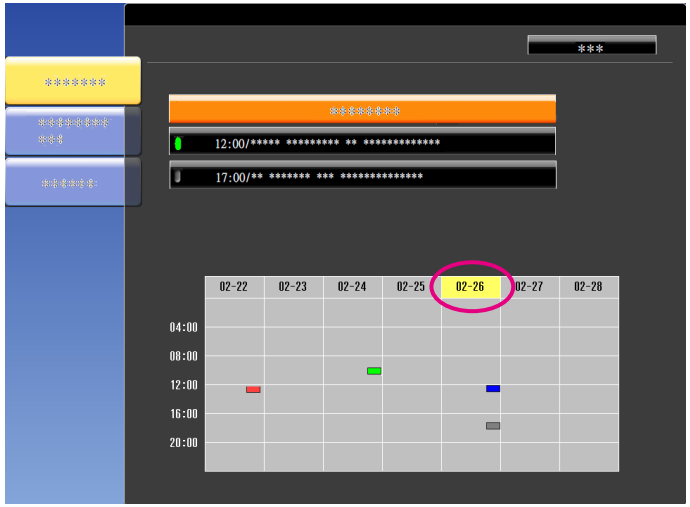

4 Resalte la planificación que desee modificar y pulse el botón [Esc].

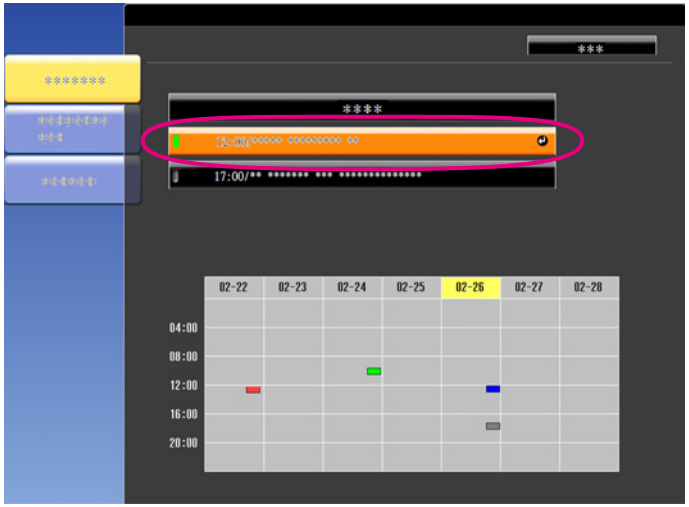

Se mostrará un icono de repetición para las programaciones periódicas.

5 Modifique la planificación con el menú que se abre.

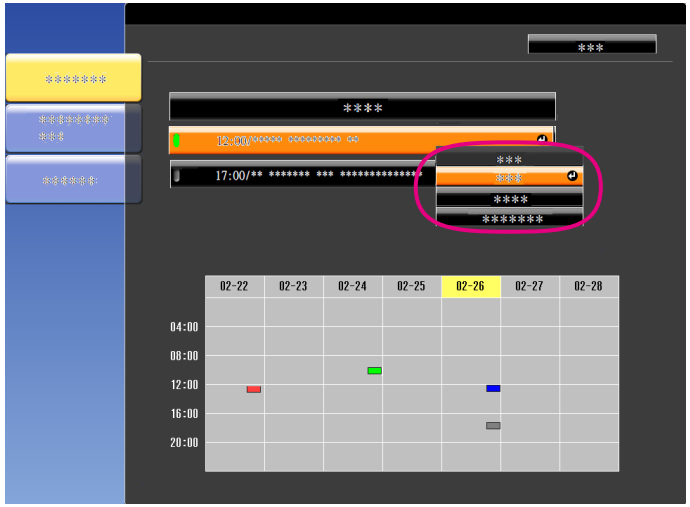

Nombre del submenú	Función
On/Off	Activa o desactiva la planificación seleccionada. Cuando está activada una planificación, su indicador es de color verde.
Editar	Permite modificar el contenido de la planificación seleccionada. Seleccione **Guardar** y pulse el botón [↵] para finalizar la modificación.
Borrar	Borra la planificación seleccionada.
Añadir nuevo	Permite guardar una planificación nueva. Seleccione **Guardar** y pulse el botón [↵] para guardarla.

6 Seleccione **Ha finalizado la instalación** y luego **Sí** para terminar la modificación.

Si desea eliminar todas las planificaciones grabadas, seleccione **Reiniciar planificación** y luego **Sí**. Seleccione **Ha finalizado la instalación** y luego **Sí** para borrar las planificaciones.

El proyector dispone de las siguientes funciones de seguridad mejoradas.

- Contraseña protegida
  Puede limitar quién puede utilizar el proyector.
- Bloqueo funcionam./bloqueo de los botones del mando a distancia
  Puede evitar que los usuarios cambien los ajustes del proyector sin permiso.
  ☛ "Restringir el funcionamiento" p.68
- Bloqueo Antirrobo
  El proyector está equipado con el siguiente dispositivo de seguridad antirrobo.
  ☛ "Bloqueo Antirrobo" p.70

Gestionar usuarios (Contraseña protegida)

Si Contraseña protegida está activada, las personas que no sepan la contraseña no podrán utilizar el proyector para proyectar imágenes aunque esté encendido. Además, el logotipo del usuario que se visualiza al activar el proyector no se puede cambiar. Esto actúa como una función antirrobo, ya que el proyector no puede utilizarse aunque lo roben. La función Contraseña protegida no viene activada de fábrica.

Tipos de Contraseña protegida

Se pueden realizar los tres tipos de ajustes de contraseña protegida siguientes, según se utilice el proyector.

- **Protec. aliment.**
  Si la **Protec. aliment.** está configurada como **On**, deberá escribir una contraseña predefinida después de enchufar y encender el proyector (lo mismo ocurre con Direct Power On). Si no se introduce la contraseña correcta, la proyección no se inicia.
- **Prote. logo usuario**
  Aunque alguien intente cambiar el logotipo del usuario ajustado por el propietario del proyector, no se puede cambiar. Si la **Prote. logo usuario** está configurada como **On**, no se pueden cambiar los ajustes siguientes del logotipo del usuario.
  - Capturar un logotipo de usuario
  - Ajustar **Visualizar fondo**, **Pantalla de inicio** o **Pausa A/V** desde **Pantalla**
    ☛ **Extendida** - **Pantalla** p.80
- **Red protegida**
  Si la **Red protegida** está configurada como **On**, no se pueden cambiar los ajustes de **Red**.
  ☛ "Menú Red" p.83
- **Prot. Hora/Planific.**
  Si la **Prot. Hora/Planific.** está configurada como **On**, no se pueden cambiar ni la hora del sistema ni las planificaciones del proyector.

Ajustar Contraseña protegida

Utilice el procedimiento siguiente para ajustar la Contraseña protegida.

1. Durante la proyección, mantenga pulsado el botón [Freeze] durante cinco segundos.
   Se abrirá el menú de ajuste de Contraseña protegida.

Mando a distancia

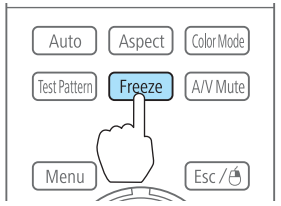

Si ya está activada Contraseña protegida, tiene que escribir la contraseña.
Si escribe la contraseña correcta, se abrirá el menú de ajuste de Contraseña protegida.

☛ "Introducir la contraseña" p.67

2 Seleccione el tipo de protección de contraseña que desea ajustar y pulse el botón [↵].

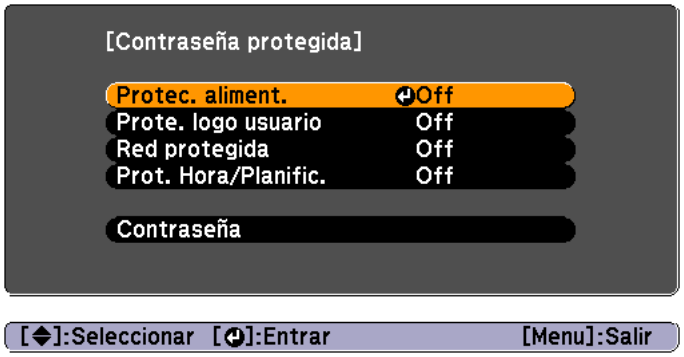

3 Seleccione **On** y, luego, pulse el botón [↵].

Pulse el botón [Esc] para volver a la pantalla del paso 2.

4 Ajuste la contraseña.

(1) Seleccione **Contraseña** y, luego, pulse el botón [↵].

(2) Cuando aparezca el mensaje "¿Cambiar la contraseña?", seleccione **Sí** y luego pulse el botón [↵]. El ajuste por defecto para la contraseña es "0000". Cámbielo a la contraseña deseada. Si selecciona **No**, se vuelve a mostrar la pantalla del paso 2.

(3) Manteniendo pulsado el botón [Num], introduzca un número de cuatro dígitos utilizando los botones numéricos. El número introducido se visualiza como "* * * *". Al introducir el cuarto dígito, se visualizará la pantalla de confirmación.

Mando a distancia

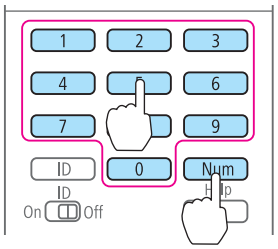

(4) Vuelva a introducir la contraseña.
Se visualiza el mensaje "Contraseña aceptada."
Si introduce la contraseña de forma incorrecta, se visualizará un mensaje pidiéndole que vuelva a introducirla.

Introducir la contraseña

Cuando se visualice la pantalla para introducir la contraseña, introdúzcala utilizando los botones numéricos del mando a distancia.

Manteniendo pulsado el botón [Num], introduzca la contraseña con los botones numéricos.

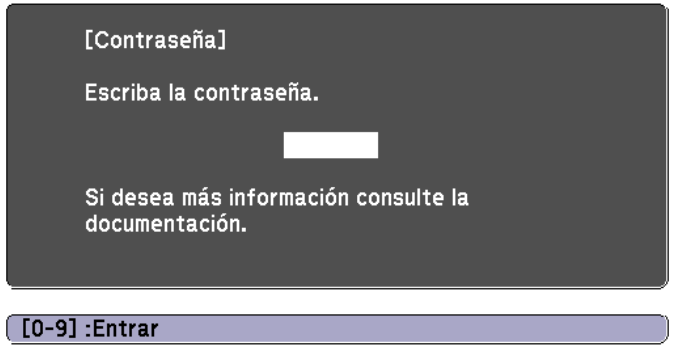

Si se introduce la contraseña correcta, se suprime temporalmente la contraseña protegida.

Atención

- Si introduce una contraseña incorrecta tres veces seguidas, se visualizará el mensaje "El proyector estará bloqueado." durante cinco minutos aproximadamente y, a continuación, el proyector pasará al modo en espera. En este caso, desconecte el cable de alimentación de la toma de corriente y, a continuación, conéctelo de nuevo y vuelva a activar el proyector. El proyector visualiza de nuevo la pantalla para introducir la contraseña, donde podrá introducir la contraseña correcta.
- Si ha olvidado la contraseña, anote el número "**Código solicitado**: xxxxx" que aparece en pantalla y póngase en contacto con el distribuidor más cercano de los enumerados en la Lista de contactos de proyectores Epson.

  ☛ *Lista de contactos de proyectores Epson*
- Si sigue repitiendo los pasos anteriores y escribe una contraseña incorrecta 30 veces seguidas, aparecerá el siguiente mensaje y el proyector no aceptará más contraseñas. "El proyector estará bloqueado. Diríjase a Epson siguiendo las indicaciones de su documentación."

  ☛ *Lista de contactos de proyectores Epson*

Restringir el funcionamiento

El proyector dispone de dos tipos de funciones de restricción de funcionamiento.

- Bloqueo funcionam.
  Esto resulta útil en acontecimientos o actuaciones en las que desea desactivar todos los botones durante la proyección, o en escuelas si desea limitar el funcionamiento de los botones.
- Bloqueo de los botones del mando a distancia
  Esta función desactiva botones excepto los botones principales necesarios para el funcionamiento básico del mando a distancia, para evitar errores en las operaciones.

Bloqueo funcionam.

Realice uno de los pasos siguientes para bloquear los botones de funcionamiento del panel de control. Aunque el panel de control esté bloqueado, todavía podrá utilizar el mando a distancia en la forma usual.

- Bloqueo Total
  Se bloquean todos los botones del panel de control. No puede llevar a cabo ninguna operación desde el panel de control, ni siquiera activar y desactivar.
- Bloqueo parcial
  Se bloquean todos los botones del panel de control, excepto el botón [⏻].

1 Pulse el botón [🔒] del panel de control durante la proyección para abrir la pantalla Bloqueo funcionam.

> También puede configurar ajustes de **Bloqueo funcionam.** con el menú de configuración.
>
> ☛ **Ajustes - Bloqueo funcionam.** p.79

2 Seleccione **Bloqueo Total** o **Bloqueo parcial** de acuerdo con su finalidad.

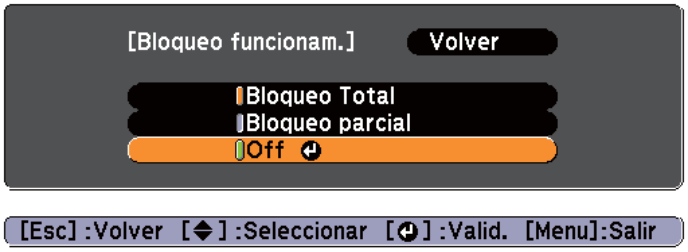

3 Seleccione **Sí** cuando se visualice el mensaje de confirmación.

Los botones del panel de control se bloquean según el ajuste seleccionado.

Puede suprimir el bloqueo del panel de control siguiendo uno de los dos métodos siguientes.

- Use el mando a distancia para configurar el **Bloqueo funcionam.** como **Off** desde el menú de configuración.
  ☛ **Ajustes - Bloqueo funcionam.** p.79
- Mantenga pulsado el botón [↵] en el panel de control durante unos siete segundos; se visualizará un mensaje y se suprimirá el bloqueo.

Bloqueo de los botones del mando a distancia

Esta función bloquea los botones siguientes del mando a distancia.

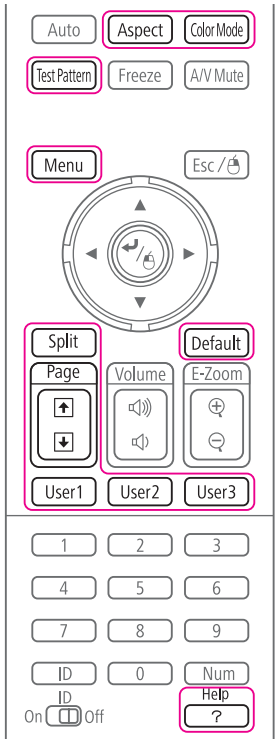

Cada vez que pulse el botón [Help] durante más de 5 segundos, se activará o desactivará el bloqueo de los botones del mando a distancia.

Mando a distancia

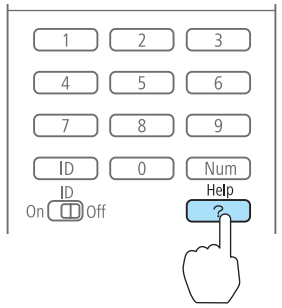

Aunque el bloqueo de los botones del mando a distancia esté activado, serán posibles las operaciones siguientes.

- Restablecimiento al valor por defecto del ajuste de Receptor Remoto
- Desbloquear los botones del mando a distancia

Bloqueo Antirrobo

El proyector está equipado con varios tipos de dispositivos de seguridad antirrobo:

- Ranura de seguridad
  La ranura de seguridad es compatible con el sistema de seguridad Microsaver fabricado por Kensington.
  Consulte la siguiente información para obtener más detalles sobre el sistema de seguridad Microsaver.
  ☛ http://www.kensington.com/
- Punto de instalación del cable de seguridad
  Se puede pasar uno de los cables de seguridad antirrobo disponibles en el mercado a través del punto de instalación para fijar el proyector a un escritorio o un soporte.

Instalar el cable de seguridad

Pase un cable de seguridad antirrobo a través del punto de instalación.

Consulte la documentación incluida con el cable de seguridad para obtener instrucciones sobre el bloqueo.

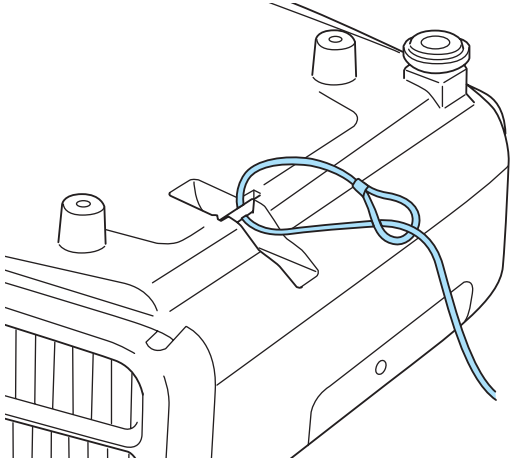

Menú Configuración

En este capítulo se explica cómo utilizar el menú Configuración y sus funciones.

En esta sección se explica cómo utilizar el menú Configuración.

Aunque las indicaciones se explican basándose en el mando a distancia como ejemplo, puede realizarlas también desde el panel de control. Compruebe la guía debajo del menú para ver los botones disponibles y sus funciones.

1 Visualice la pantalla del menú Configuración.

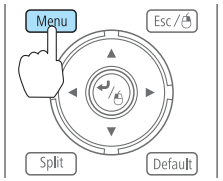



2 Seleccione un elemento del menú principal.

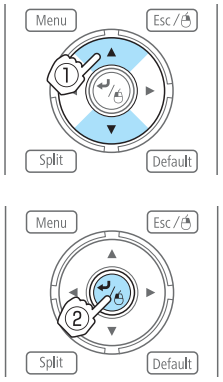



3 Seleccione un elemento del submenú.

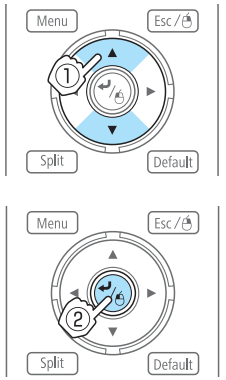



4 Cambie los ajustes.

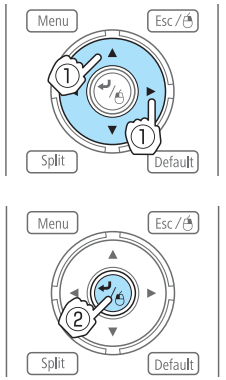

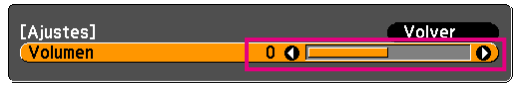



Si en la guía aparece [Default]: Restablecer y pulsa el botón [Default] del mando a distancia, los ajustes recuperarán sus valores predeterminados.

5 Pulse el botón [Menu] para finalizar los ajustes.

Tabla del menú Configuración

Los elementos ajustables varían en función del modelo que se utiliza y la señal de imagen y la fuente que se está proyectando.

Nombre del menú principal	Nombre del submenú	Elementos o valores de ajustes
Menú Imagen ☛ p.75	Modo de color	Dinámico, Presentación, Teatro, Foto, Deporte, sRGB, DICOM SIM, Multi-proyección, Dinámico 3D*, Presentación 3D*, Teatro 3D* y Multi-proyección 3D*
	Brillo	-24 - 24
	Contraste	-24 - 24
	Saturación de color	-32 - 32
	Tono	-32 - 32
	Nitidez	de -5 a 5 y Avanzado
	Temp. Color Abs.	5000K a 10000K
	Avanzado	Gamma, RGB y RGBCMY
	Iris automático	Off, Normal y Velocidad alta
Menú Señal ☛ p.77	Ajuste automático	On y Off
	Resolución	Automático, Ancho, Normal, Manual
	Tracking	-
	Sync.	-
	Posición	-
	Configuración 3D*	Imágenes 3D
	Progresivo	Off, Vídeo y Film/Auto
	Reducción de ruidos	Off, NR1 y NR2
	Reduc ruido mosquito	On y Off
	Rango vídeo	Automático, Normal y Expandido
	Señal de entrada	Automático, RGB y Componente
	Señal de Vídeo	Automático, NTSC, NTSC4.43, PAL, M-PAL, N-PAL, PAL60 y SECAM
	Aspecto	Normal, Automático, 4:3, 16:9, Completo, Zoom y Nativa
	Overscan	Automático, Off, 4% y 8%
	Procesar Imágenes	Rápido, Fino
	Ajuste DisplayPort EQ	1, 2
Menú Ajustes ☛ p.79	Correc. geométrica	H/V-Keystone, Quick Corner, Corrección arco, Corrección punto
	Split Screen	-
	Bloqueo funcionam.	Bloqueo Total, Bloqueo parcial y Off
	Consumo eléctrico	Normal, Interbloqueo temp. y ECO
	Volumen	0 - 20
	Receptor Remoto	Frontl/Posterior, Frontal, Posterior y Off
	Botón de usuario	Botón de usuario 1, Botón de usuario 2 y Botón de usuario 3
	Patrón de prueba	-
	Memoria	Recuperar memoria, Almacenar memoria, Borrar memoria, Renombrar memoria

Nombre del menú principal	Nombre del submenú	Elementos o valores de ajustes
Menú Extendida ☛ p.80	Pantalla	Posición del menú, Mensajes, Visualizar fondo, Pantalla de inicio, Pausa A/V, Aviso Limp. Filtro, Pantalla, Alineación del panel y Uniformidad de color
	Logotipo del usuario	-
	Proyección	Frontal, Frontal/Techo, Posterior y Posterior/Techo
	Operación	Direct Power On, Modo reposo, Tiempo Modo reposo, Temp. silencio A/V, Modo alta altitud, Tipo mando a dist., Botón Inv dirección, Buscar fte. al iniciar, Desactivar pausa A/V, Pitido y Fecha y Hora
	Ajustes de A/V	Salida de A/V, Salida monitor y Ajustes de audio
	Modo en espera	Comunic. activ. y Comunic. desact.
	Multi-proyección	Pantalla Múltiple e ID del proyector
	Ajustes planificación	-
	Idioma	27 idiomas
Menú Información ☛ p.92	Horas lámpara	-
	Fuente	-
	Señal de entrada	-
	Resolución	-
	Señal de Vídeo	-
	Veloc. refresco	-
	Info sinc	-
	Estado	-
	Número de serie	-
	Event ID	-
Menú Restablecer ☛ p.93	Restablecer todo	-
	Restablece horas lámp.	-
	Restablecer memoria	-

* Sólo EB-4955WU/EB-4950WU/EB-4855WU/EB-4850WU

Menú Red

Nombre del menú principal	Nombre del submenú	Elementos o valores de ajustes
Menú Básica ☛ p.85	Nombre proyector	-
	Contraseña PJLink	-
	Contraseña Acc. Web	-
	Palabra clave del proyector	On y Off
Menú LAN inalámbrica ☛ p.86	Alim. LAN inalámbr.	On y Off
	Modo de conexión	Rápido y Avanzado
	Canal	1ch, 6ch y 11ch
	Sistema de LAN inalámbrica	802.11b/g y 802.11b/g/n
	Autoconfig. SSID	On y Off
	SSID	-
	Ajustes IP	DHCP, Dirección IP, Máscara de subred y Dir. pta enlace
	Visualización SSID	On y Off

Nombre del menú principal	Nombre del submenú	Elementos o valores de ajustes
	Mostrar dir. IP	On y Off
Menú Seguridad ☛ p.87	Seguridad	No, WEP, WPA-PSK, WPA2-PSK
	Cifrado WEP	128Bit y 64Bit
	Formato	ASCII y HEX
	ID de clave	1 - 4
	Clave codificación 1/2/3/4	-
	Tipo d autenticación	Open y Shared
	Contraseña	-
Menú LAN con cables ☛ p.89	Ajustes IP	DHCP, Dirección IP, Máscara de subred y Dir. pta enlace
	Mostrar dir. IP	On y Off
Menú Correo	Notificación Mail	On y Off
	Servidor SMTP	-
	Número de puerto	-
	De Config. Dirección 1 a Config. Dirección 3	Dirección E-Mail, Sin Señal., Error del sistema, Error Lámpara, Error Alta Temp., Error filtro de aire, Reemp. Lámpara, Aviso Alta Temp., Aviso filtro de aire y Aviso Limp. Filtro
Menú Otros	SNMP	On y Off
	Interr. IP Direc. 1 y Interr. IP Direc. 2	-
	Puerta enlc. priorizada	LAN con cables y LAN inalámbrica
	AMX Device Discovery	On y Off
	Crestron RoomView	On y Off
	Bonjour	On y Off
	Message Broadcasting	On y Off

Menú Imagen

Los elementos ajustables varían en función de la señal de imagen y la fuente que se está proyectando actualmente. Los detalles del ajuste se guardan para cada señal de imagen.

☛ "Detectar automáticamente señales de entrada y cambiar la imagen proyectada (Búsqueda de fuente)" p.39



Submenú	Función
Modo de color	Puede seleccionar la calidad de imagen que mejor se adapte a su entorno. ☛ "Selección de la calidad de proyección (seleccionar el Modo de color)" p.45
Brillo	Puede ajustar el brillo de la imagen.
Contraste	Puede ajustar la diferencia entre la luz y la sombra de las imágenes.
Saturación de color	(El ajuste sólo es posible cuando se reciben imágenes de vídeo de componentes o de vídeo compuestas). Puede ajustar la intensidad del color de las imágenes.
Tono	(El ajuste es posible cuando se recibe una señal de vídeo de componentes. Si la entrada es una señal de vídeo compuesto, el ajuste sólo es posible cuando se reciben señales NTSC). Puede ajustar el tono de la imagen.

Submenú	Función
Nitidez	**Estándar**: Puede ajustar la nitidez de la imagen. Para realizar unos ajustes más detallados, seleccione **Avanzado**. **Avanzado**: Pueden configurarse los cuatro siguientes elementos. **Realce línea fina**: Si este parámetro se configura con un valor positivo, se ampliarán detalles como los patrones de pelo o tela. **Realce línea gruesa**: Si este parámetro se configura con un valor positivo, el contorno, el fondo y las demás partes principales de los objetos de la imagen se ampliarán para que se muestren claramente. **Realce línea vert.**: si configura este parámetro con un valor positivo, se realzarán las líneas verticales de la imagen. **Realce línea horiz.**: si configura este parámetro con un valor positivo, se realzarán las líneas horizontales de la imagen.
Temp. Color Abs.	Puede ajustar el tono general de la imagen. Podrá ajustar tonos en 10 etapas de 5.000 K a 10.000 K. La imagen se tiñe de azul si se selecciona un valor alto y se tiñe de rojo si se selecciona un valor bajo.
Avanzado	Puede definir los ajustes eligiendo los elementos siguientes. **Gamma**: puede ajustar la coloración seleccionando uno de los valores de corrección de gamma o refiriéndose a la imagen proyectada o un gráfico de gamma. **RGB**: puede ajustar el offset y la ganancia de los componentes individuales R (rojo), G (verde) y B (azul). **RGBCMY**: puede ajustar individualmente el matiz, la saturación y el brillo de cada color R (rojo), G (verde), B (azul), C (cian), M (magenta) e Y (amarillo).
Iris automático	(Esta opción solamente puede ajustarse si **Modo de color** está configurado como **Dinámico**, **Teatro**, **Dinámico 3D** o **Teatro 3D**.) Configure el retraso de rastreo según la corrección de la intensidad de la luz para los cambios de brillo en la imagen. No se corrige la intensidad de la luz si esta opción está configurada como **Off**. El ajuste se guarda para cada Modo de color.

Submenú	Función
Restablecer	Puede recuperar todos los valores de ajuste por defecto para las funciones del menú **Imagen**. Para recuperar los ajustes por defecto de todos los elementos del menú, consulte la siguiente información. ☛ "Menú Restablecer" p.93

Menú Señal

Los elementos ajustables varían en función de la señal de imagen y la fuente que se está proyectando actualmente. Los detalles del ajuste se guardan para cada señal de imagen.



Submenú	Función
Ajuste automático	(Sólo está disponible si se recibe una señal analógica RGB del ordenador). Seleccione **On** para ajustar automáticamente Tracking, Sync. y Posición al estado más adecuado cuando cambia la señal de entrada.

Submenú	Función
Resolución	(Sólo está disponible si se recibe una señal analógica RGB del ordenador). Seleccione **Automático** para identificar automáticamente la resolución de la señal de entrada. Si las imágenes proyectadas no se proyectan correctamente con la opción configurada como **Automático**, (si falta parte de la imagen, por ejemplo), seleccione **Ancho** si la pantalla es panorámica, o bien **Normal** si la pantalla es de 4:3 o de 5:4, en función del ordenador conectado. **Manual**: permite especificar la resolución. Esto será ideal cuando el ordenador conectado esté fijado.
Tracking	(Sólo está disponible si se recibe una señal analógica RGB del ordenador). Puede ajustar las imágenes del ordenador cuando aparecen bandas verticales en las imágenes.
Sync.	(Sólo está disponible si se recibe una señal analógica RGB del ordenador). Puede ajustar las imágenes del ordenador cuando parpadean, son borrosas o presentan interferencias.
Posición	Puede ajustar la posición de la pantalla hacia arriba, hacia abajo, a la izquierda y a la derecha cuando falta una parte de la imagen, de forma que se proyecte toda ella.
Configuración 3D*	Cuando proyecte imágenes 3D pasivas con dos proyectores, configure las **Imágenes 3D** como **On**.
Progresivo	La señal de Entrelazado (i) se convierte a Progresivo (p). (Conversión de IP) **Off**: ideal para imágenes con mucho movimiento. **Vídeo**: ideal para imágenes de vídeo en general. **Film/Auto**: resulta ideal para películas, juegos de ordenador y animaciones.

Submenú	Función
Reducción de ruidos	(Esta opción no se puede ajustar si **Procesar Imágenes** está configurado como **Rápido**.) Quita brusquedad a las imágenes progresivas. Existen dos modos. Seleccione su ajuste favorito. Es recomendable seleccionar **Off** cuando se visualicen fuentes de imagen con un nivel de ruido muy bajo, como por ejemplo DVDs.
Reduc ruido mosquito	(Esta opción no se puede ajustar si **Procesar Imágenes** está configurado como **Rápido**.) Cuando se emite una señal progresiva, permite reducir el ruido ondulatorio que ocurre en las líneas entre áreas con cambios drásticos en los colores.
Rango vídeo	Seleccione el intervalo de vídeo para la señal que entre a través de los puertos HDMI y DisplayPort. Configúrela como **Expandido** si le preocupan los niveles de negro desajustados o que partes destacadas de la imagen se vean apagadas.
Señal de entrada	Puede seleccionar una señal de entrada del puerto de entrada Computer o del puerto de entrada BNC. Si selecciona **Automático**, la señal de entrada se ajusta automáticamente de acuerdo con el equipo conectado. Si ha seleccionado **Automático** y los colores no tienen un aspecto correcto, seleccione la señal adecuada de acuerdo con el equipo conectado.
Señal de Vídeo	Puede seleccionar una señal de entrada del puerto de entrada Video o del puerto de entrada S-Video. Si selecciona **Automático**, las señales de vídeo se reconocerán automáticamente. Si la imagen presenta interferencias u ocurren problemas como que no aparece la imagen proyectada cuando la opción seleccionada es **Automático**, seleccione la señal adecuada según el equipo conectado.
Aspecto	Puede ajustar la Relación de aspecto* de las imágenes proyectadas. ☛ "Cambio de la relación de aspecto de la imagen proyectada " p.46

Submenú	Función
Overscan	(Este ajuste solo se puede configurar si se recibe una señal de vídeo de componentes.) Cambia la relación de la imagen de salida (el rango de la imagen proyectada). Puede configurar el intervalo de corte como **4%** u **8%**. Si lo configura como **Automático**, se ajustará automáticamente en función de la señal de entrada.
Procesar Imágenes	Cambia los ajustes para procesar imágenes. **Rápido**: las imágenes se muestran más rápido. **Fino**: las imágenes se muestran en alta calidad.
Ajuste DisplayPort EQ	Ajusta el nivel de la señal de entrada de DisplayPort en función de los dispositivos conectados al DisplayPort. Si hay muchas interferencias en la imagen, o si surge algún problema (que no se proyecte ninguna imagen, por ejemplo), seleccione **1** o **2** y confirme la selección.
Restablecer	Puede recuperar todos los valores predeterminados de las opciones del menú **Señal**, excepto los de los ajustes **Señal de entrada**, **Procesar Imágenes** y **Ajuste DisplayPort EQ**. Para recuperar los ajustes por defecto de todos los elementos del menú, consulte la siguiente información. ☛ "Menú Restablecer" p.93

* Sólo EB-4955WU/EB-4950WU/EB-4855WU/EB-4850WU

Menú Ajustes



Submenú	Función
Correc. geométrica	Puede corregir la distorsión. ☛ "Corregir la distorsión en la imagen proyectada" p.41 • **H/V-Keystone**: Ajuste **V-Keystone** y **H-Keystone** para corregir la distorsión keystone horizontal y vertical. • **Quick Corner**: Seleccione y corrija las cuatro esquinas de la imagen proyectada. • **Corrección arco**: Ajuste fino de la distorsión curvada causada por el aflojamiento o la contracción de la pantalla. • **Corrección punto**: Divide la imagen proyectada en una cuadrícula y corrige la distorsión moviendo el punto de intersección seleccionado de lado a lado y de arriba a abajo.

Submenú	Función
Split Screen	Puede dividir la pantalla en dos pantallas. ☛ "Cómo proyectar dos imágenes simultáneamente (Split Screen) " p.54
Bloqueo funcionam.	Puede utilizarlo para limitar el funcionamiento del panel de control del proyector. ☛ "Bloqueo funcionam." p.68
Consumo eléctrico	Si está configurado como **Normal**, la lámpara tiene la máxima luminosidad. Si está configurado como **Interbloqueo temp.** y la temperatura ambiente* sube demasiado, se reducirá automáticamente la intensidad de la lámpara para controlar la temperatura de funcionamiento. Si está configurado como **ECO**, bajará el consumo eléctrico durante la proyección y se reducirá el ruido del ventilador.
Volumen	Puede ajustar el volumen. Los valores del ajuste se guardan para cada fuente.
Receptor Remoto	Puede limitar la recepcion de la senal de operacion desde el mando a distancia. Si está ajustado en **Off**, no se puede realizar ninguna operación desde el mando a distancia. Si desea llevar a cabo operaciones desde el mando a distancia, mantenga pulsado el botón [Menu] en el mando a distancia durante al menos 15 segundos para recuperar el valor de ajuste por defecto.
Botón de usuario	Seleccione las opciones del menú Configuración que desee asignar a los botones [User1], [User2] y [User3] del mando a distancia. Puede asignar las siguientes opciones. **Consumo eléctrico**, **Información**, **Progresivo**, **Correc. geométrica**, **Multi-proyección**, **Resolución**, **Memoria** y **Procesar Imágenes**
Patrón de prueba	Se puede visualizar un patrón de prueba para ajustar la proyección sin tener que conectar ningún otro equipo al configurar el proyector. ☛ "Visualización de un patrón de prueba" p.22

Submenú	Función
Memoria	Permite realizar operaciones y configurar la función de memoria. ☛ "Función de memoria" p.61
Restablecer	Puede recuperar todos los valores de ajuste por defecto para el menú **Ajustes**, excepto para **Botón de usuario** y **Memoria**. Para recuperar los ajustes por defecto de todos los elementos del menú, consulte la siguiente información. ☛ "Menú Restablecer" p.93

* Temperatura de funcionamiento de +40˚C a una altitud de 0 a 1499 m y +35˚C a una altitud de 1500 a 3048 m.

Menú Extendida



Submenú	Función
Pantalla	Puede definir los ajustes relacionados con la pantalla del proyector. **Posición del menú**: Seleccione la posición de visualización del menú en la pantalla proyectada. **Mensajes**: cuando están configurados en **Off**, no aparecerán los siguientes elementos. Los nombres de las opciones cuando se cambian los ajustes de Fuente, Modo de color o Aspecto, los mensajes cuando no entra ninguna señal y los avisos tales como Aviso Alta Temp. **Visualizar fondo***: puede configurar el fondo de la pantalla para cuando no se reciba ninguna señal de imagen como **Negro**, **Azul** o **Logo**. **Pantalla de inicio***: seleccione **On** si desea ver el **Logotipo del usuario** cuando empiece la proyección. **Pausa A/V***: puede configurar la pantalla que aparece al pulsar el botón [A/V Mute] del mando a distancia como **Negro**, **Azul** o **Logo**. **Aviso Limp. Filtro**: permite activar/desactivar (**On**/**Off**) el aviso de limpieza del filtro del aire. Si se ha configurado como **On** y se detecta un atasco en el filtro, el mensaje se mostrará en la pantalla. **Pantalla**: (este ajuste no está disponible si se proyectan imágenes de un ordenador conectado por red.) Configure la proporción de aspecto y la posición de la pantalla proyectada en función del tipo de pantalla utilizado. ☛ "Ajustes de la pantalla" p.20 **Alineación del panel**: permite corregir los colores desalineados (rojo y azul) en la pantalla. ☛ "Alineación del panel" p.123 **Uniformidad de color**: ajusta el equilibrio de tonos de color de toda la pantalla. ☛ "Uniformidad de color" p.124

Submenú	Función
Logotipo del usuario*	Puede cambiar el logotipo del usuario que se visualiza de fondo durante Visualizar fondo, Pausa A/V, etc. ☛ "Guardar un logotipo de usuario" p.59
Proyección	Seleccione entre uno de los siguientes métodos de proyección según el modo de instalación del proyector. **Frontal**, **Frontal/Techo**, **Posterior**, **Posterior/Techo** Puede cambiar los ajustes como se indica a continuación si mantiene pulsado el botón [A/V Mute] del mando a distancia 5 segundos mínimo. **Frontal↔Frontal/Techo** **Posterior↔Posterior/Techo**

Submenú	Función
Operación	**Direct Power On**: seleccione **On** para encender el proyector directamente al enchufarlo. Si el cable de alimentación está conectado, tenga en cuenta que el proyector se activa automáticamente al volver la corriente después de un apagón. **Modo reposo**: si selecciona **On**, detiene automáticamente la proyección cuando no se recibe ninguna señal de imagen y no se realiza ninguna operación. **Tiempo Modo reposo**: cuando **Modo reposo** está ajustado a **On**, puede seleccionar el tiempo que transcurrirá antes de que el proyector se desactive automáticamente, en un intervalo de 1 a 30 minutos. **Temp. silencio A/V**: si está **On**, el proyector se apagará automáticamente al cabo de 30 minutos de utilizar la Pausa A/V. **Modo alta altitud**: seleccione **On** si tiene que utilizar el proyector en lugares con una altitud superior a los 1.500 m. **Tipo mando a dist.**: Puede seleccionar **Normal** o **Sencillo** dependiendo del tipo de mando a distancia. Configure esta opción como **Normal** si quiere utilizar el mando a distancia que acompaña al proyector. Cuando seleccione **Sencillo**, podrá utilizar el mando a distancia facilitado con otros proyectores de Epson para hacer funcionar este proyector. Esto será muy útil si desea utilizar un mando a distancia con el que ya esté familiarizado para controlar el proyector. Sin embargo, no podrá utilizar el mando a distancia facilitado con este proyector si se ha configurado como **Sencillo**. Asegúrese de que el ajuste es correcto ya que, si el proyector está montado en el techo o en algún lugar de difícil acceso, puede resultar complicado volver a configurarlo como **Normal**. Además, no podrá utilizar las funciones que no estén equipadas con este proyector o el mando a distancia que está utilizando. **Botón Inv dirección**: configúrelo como **On** si el proyector está colgado del techo.

Submenú	Función
	Buscar fte. al iniciar: activa/desactiva (**On**/**Off**) la detección automática de la señal entrante al encender el proyector. **Desactivar pausa A/V**: (esta opción no se puede ajustar si la opción **Prote. logo usuario** de **Contraseña protegida** está configurada como **On**). ☛ p.66) Si está configurada la **Pausa A/V**, solamente puede quitarla pulsando el botón [A/V Mute] o enviando un comando Off para la Pausa A/V. Si está configurada como **Cualquiera**, la pausa de A/V se quitará en cuanto realice una operación con el proyector. ☛ "Ocultar la imagen y silenciar el sonido temporalmente (Pausa A/V)" p.57 **Pitido**: si está configurado como **On**, el zumbador de confirmación pitará para notificarle que el apagado o encendido del proyector o que ha terminado de enfriarse. **Fecha y Hora**: configure la hora y la fecha del sistema del proyector. ☛ "Configuración de la hora" p.27

Submenú	Función
Ajustes de A/V	**Salida de A/V**: (esta opción solamente se puede configurar si el **Modo en espera** seleccionado es **Comunic. activ.**). Configúrela como **Siempre** si el proyector se encuentra en reposo y usted quiere emitir imágenes y sonido por un dispositivo externo. **Salida monitor**: seleccione la fuente para enviar las imágenes a un monitor externo cuando el monitor esté en reposo. Si está configurado como **Automático**, se emitirán las señales RGB analógicas procedentes del puerto Computer o del puerto BNC, según la fuente estaba seleccionada cuando se apagó el proyector. **Ajustes de audio**: configure los ajustes relacionados con el sonido. • **Salida de audio**: seleccione el sonido que se emitirá cuando se proyecten imágenes procedentes de los puertos Computer, BNC, S-Video o Video. Si está configurada como **Automático**, se emitirá el sonido del puerto de entrada de audio correspondiente al puerto de entrada de las imágenes. ☛ "Conexión del equipo" p.29 • **Salida audio DisplayPort**: seleccione la fuente de sonido para las imágenes procedentes del DisplayPort. Si selecciona **DisplayPort**, se emitirá el audio de la imagen tal y como está. Si selecciona **Audio3**, se emitirá el audio procedente del puerto Audio3. • **Salida de audio HDMI**: seleccione la fuente de sonido para las imágenes procedentes del puerto HDMI. Si selecciona **HDMI**, se emitirá el audio de la imagen tal y como está. Si selecciona **Audio3**, se emitirá el audio procedente del puerto Audio3.

Submenú	Función
Modo en espera	Si ajusta **Comunic. activ.**, puede realizar las siguientes operaciones aunque el proyector esté en modo de espera. • Supervisar y controlar por red el proyector. • Enviar el sonido y las imágenes a un dispositivo externo. (Solo cuando la **Salida de A/V** esté configurada como **Siempre**).
Multi-proyección	**Pantalla Múltiple**: puede ajustar el tono y el brillo de cada imagen proyectada. ☛ "Corrección" p.51 **ID del proyector**: configure la ID (del 1 al 9). **Off** indica que no hay ninguna ID configurada. ☛ "Ajustes de ID" p.26
Ajustes planificación	Puede ajustar la planificación del proyector de manera que realice una operación específica en un momento previamente establecido. ☛ "Función de planificación" p.63
Idioma	Puede seleccionar el idioma en que se visualizarán los mensajes y los menús.
Restablecer	Puede recuperar todos los valores predeterminados de las opciones del menú **Extendida**. No obstante, las siguientes opciones no se restablecerán. **Tipo de pantalla**, **Posición pantalla**, **Proyección**, **Modo alta altitud**, **Tipo mando a dist.**, **Botón Inv dirección**, **Buscar fte. al iniciar**, **Desactivar pausa A/V**, **Salida de A/V**, **Salida monitor**, **Modo en espera**, **Pantalla Múltiple**, **ID del proyector** e **Idioma** Para recuperar los ajustes por defecto de todos los elementos del menú, consulte la siguiente información. ☛ "Menú Restablecer" p.93

* Si la **Prote. logo usuario** está configurada como **On** en **Contraseña protegida**, los ajustes relacionados con el logotipo del usuario no se pueden cambiar. Puede realizar cambios después de configurar **Prote. logo usuario** como **Off**.
☛ "Gestionar usuarios (Contraseña protegida)" p.66

Menú Red

Si la **Red protegida** está configurada como **On** en **Contraseña protegida**, aparecerá un mensaje y los ajustes de red no podrán cambiarse. Configure **Red protegida** como **Off** y luego ajuste la red.

☛ "Ajustar Contraseña protegida" p.66

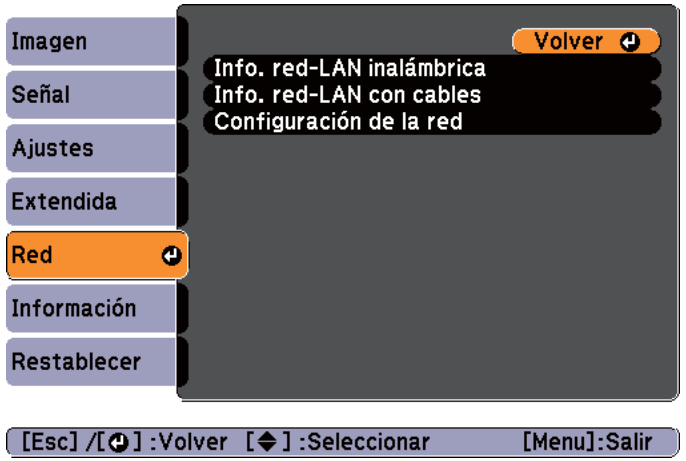

Submenú	Función
Info. red-LAN inalámbrica	Muestra la siguiente información sobre el estado de los ajustes de red. • Modo de conexión • Nivel de antena • Nombre proyector • SSID • DHCP • Dirección IP • Máscara de subred • Dir. pta enlace • Dirección MAC • Código de región

Submenú	Función
Info. red-LAN con cables	Muestra la siguiente información sobre el estado de los ajustes de red. • Nombre proyector • DHCP • Dirección IP • Máscara de subred • Dir. pta enlace • Dirección MAC
Configuración de la red	Los siguientes menús están disponibles para configurar elementos de red: **Básica**, **LAN inalámbrica**, **Seguridad**, **LAN con cables**, **Correo**, **Otros** y **Restablecer**

Utilizando un navegador web de un ordenador conectado al proyector en red, puede ajustar las funciones del proyector y controlarlo. Esta función se llama Web Control. Puede introducir texto fácilmente utilizando un teclado para definir ajustes para Web Control, como los ajustes de seguridad.

☛ "Cambiar los ajustes con un navegador web (Web Control)" p.129

Notas acerca del funcionamiento del menú Red

La selección del menú superior y de los submenús, y la modificación de los elementos seleccionados coinciden con las operaciones del menú Configuración.

Cuando termine, vaya al menú **Ha finalizado la instalación** y seleccione **Sí**, **No** o **Cancelar**. Si selecciona **Sí** o **No**, regresará al menú Configuración.

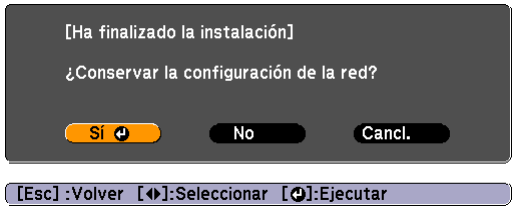

Sí: guarda los ajustes y sale del menú Red.

No: no guarda los ajustes y sale del menú Red.

Cancelar: continúa mostrando el menú Red.

Operaciones en el teclado del software

El menú Red contiene elementos que requieren la introducción de caracteres alfanuméricos durante la configuración. En ese caso, se muestra el siguiente teclado en el software. Use los botones [▲][▼][◀][▶] para colocar el cursor en la tecla deseada y pulse el botón [↵] para escribir el carácter seleccionado. Escriba las cifras pulsando los botones alfanuméricos mientras mantiene pulsado el botón [Num] del mando a distancia. Una vez introducido, pulse **Finish** en el teclado para confirmar los datos. Pulse **Cancel** en el teclado para cancelar los datos introducidos.

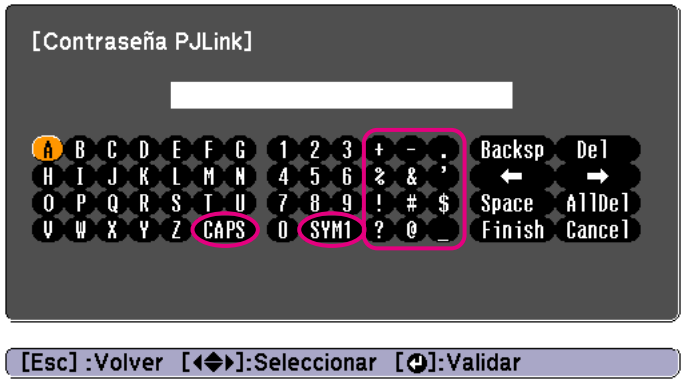

- Cada vez que se selecciona la tecla **CAPS** y se pulsa el botón [↵], los caracteres pasan de mayúscula a minúscula y viceversa.
- Cada vez que se selecciona la tecla **SYM1/2** y se pulsa el botón [↵], cambia las teclas de símbolo de la sección incluida en el marco.

Puede escribir caracteres de los siguientes tipos.

Números	0123456789
Letras	ABCDEFGHIJKLMNOPQRSTUVWXYZ abcdefghijklmnopqrstuvwxyz
Símbolos	! # $ % & ' ( ) + - . / < = > ? @ [¥] ^ _ { | } ~

- No se admiten los dos puntos (:) en las opciones del menú Red.
- Excepto en el caso de **SSID**, no se admiten espacios en las opciones del menú Red.
- No se pueden escribir los cuatro caracteres siguientes con el teclado. Escriba estos caracteres con un navegador web.
  " * , ;
  ☛ "Cambiar los ajustes con un navegador web (Web Control)" p.129

Menú Básica



Submenú	Función
Nombre proyector	El nombre del proyector se muestra al usar la aplicación EasyMP Network Projection. Puede tener un máximo de 16 caracteres alfanuméricos de un byte. (" * + , / ; < = > ? [¥] ` | no pueden utilizarse).
Contraseña PJLink	Establezca una contraseña que utilizará para acceder al proyector utilizando un software compatible con PJLink. Puede escribir hasta 32 caracteres alfanuméricos de un solo byte. (No se pueden utilizar símbolos). ☛ "Acerca de PJLink" p.134
Contraseña Acc. Web	Establezca una contraseña para utilizar Web Remote. Puede escribir hasta 8 caracteres alfanuméricos de un solo byte. (* no puede utilizarse) Web Remote es una función del ordenador que permite manejar el proyector mediante el explorador Web en un ordenador conectado a través de una red. ☛ "Cambiar los ajustes con un navegador web (Web Control)" p.129

Submenú	Función
Palabra clave del proyector	Si ha seleccionado **On**, deberá introducir la palabra clave cuando intente conectar el proyector a un ordenador de una red. En consecuencia, puede evitar que se interrumpan las presentaciones mediante una conexión desde un ordenador. Normalmente debería estar ajustada en **On**. ☛ *Guía de funcionamiento de EasyMP Network Projection*

Menú LAN inalámbrica

Para conectar el proyector con un ordenador que utiliza una LAN inalámbrica, instale la unidad LAN inalámbrica (ELPAP07).

☛ "Instalación de la unidad LAN inalámbrica" p.35



Submenú	Función
Alim. LAN inalámbr.	Configúrelo en **On** cuando conecte el proyector y un ordenador mediante una LAN inalámbrica. Si no quiere conectarse mediante LAN inalámbrica, establezca **Off** para evitar accesos no autorizados.

Submenú	Función
Modo de conexión	Configure el modo de conexión que debe utilizarse cuando conecte el proyector y un ordenador mediante una LAN inalámbrica. Si selecciona **Rápido**, se creará automáticamente una red pequeña entre el proyector y el ordenador. Se utiliza con EasyMP Network Projection. Si **Autoconfig. SSID** está en **On**, el proyector se convertirá en un punto de acceso fácil; si está ajustado a **Off**, la red se creará en el modo Ad hoc. Si selecciona **Avanzado**, la conexión se establece en el modo infraestructura a través del punto de acceso instalado.
Canal	Puede seleccionar los canales que desee utilizar para la conexión en el modo Rápido. Si se producen interferencias de otras señales, utilice un canal diferente.
Sistema de LAN inalámbrica	Define el sistema LAN inalámbrico. Normalmente deberá estar configurada en **802.11b/g/n**. El método de conexión se selecciona automáticamente de acuerdo con los ajustes de punto de acceso. En un área que no admita 802.11n, sólo se mostrará **802.11b/g**.
Autoconfig. SSID	Si el Modo de conexión está ajustado en **Rápido**, si lo ajusta en **On**, podrá buscar el proyector con mayor rapidez entre múltiples proyectores. SSID se establece automáticamente. Cuando conecte múltiples proyectores desde 1 ordenador en modo Rápido, configúrelo como **Off** y defina el mismo SSID en todos los proyectores que vaya a conectar.
SSID	Introduzca un SSID. Si se facilita un SSID para el sistema de LAN inalámbrica del cual el proyector forma parte, entre el SSID. Puede escribir hasta 32 caracteres alfanuméricos de un solo byte. (No se puede utilizar ^). Deje SSID en blanco o configúrelo como ANY para establecer una conexión ANY.

Submenú	Función
Ajustes IP	**DHCP**: puede elegir entre utilizar (**On**) o no utilizar (**Off**) el protocolo DHCP. Si lo ajusta en **On** no podrá definir ninguna otra dirección. **Dirección IP**: escriba aquí la Dirección IP asignada al proyector. Puede introducir un número de 0 a 255 en cada campo de la dirección. No obstante, no puede utilizar las siguientes direcciones IP. 0.0.0.0, 127.x.x.x, 224.0.0.0 a 255.255.255.255 (x es un número comprendido entre 0 y 255) **Máscara de subred**: escriba aquí la Máscara de subred del proyector. Puede introducir un número de 0 a 255 en cada campo de la dirección. No obstante, no puede utilizar la siguiente dirección de máscara de subred. 0.0.0.0, 255.255.255.255 **Dir. pta enlace**: escriba aquí la dirección IP de la puerta de enlace del proyector. Puede introducir un número de 0 a 255 en cada campo de la dirección. Sin embargo, las siguientes direcciones de puerta de enlace no pueden usarse. 0.0.0.0, 127.x.x.x, 224.0.0.0 a 255.255.255.255 (x es un número comprendido entre 0 y 255)
Visualización SSID	Para evitar que se muestre el SSID en la pantalla de espera de LAN, seleccione **Off** en esta opción.
Mostrar dir. IP	Para evitar que se muestre la dirección IP en la pantalla de espera de LAN, seleccione **Off** en esta opción.

Menú Seguridad

Cuando se instala la unidad LAN inalámbrica, es muy recomendable configurar la seguridad.

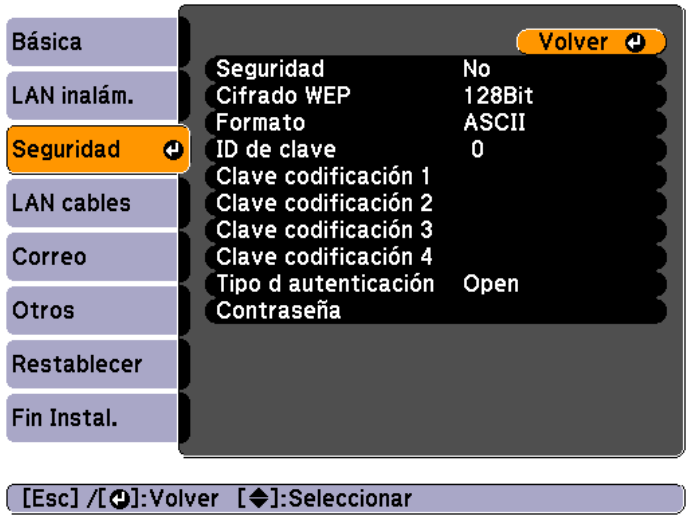

Submenú	Función
Seguridad	Puede seleccionar un tipo de seguridad. • Si se selecciona Rápido **No**: no se ha configurado la seguridad. **WPA2-PSK** (solamente cuando **Autoconfig. SSID** está **On**): la comunicación se lleva a cabo con la seguridad WPA2. Utiliza el método AES para cifrado. Cuando establezca una conexión desde un ordenador al proyector, introduzca el valor establecido en la contraseña. • Si se selecciona Avanzado **No**: no se ha configurado la seguridad. **WEP**: la conexión se realiza con una clave de cifrado (clave WEP). No se puede establecer la comunicación si la clave de cifrado del punto de acceso no coincide con la del proyector. **WPA-PSK/WPA2-PSK**: se conecta en el modo personal WPA. El método de cifrado se selecciona automáticamente de acuerdo con los ajustes de punto de acceso. Establezca una contraseña que sea igual para el punto de acceso.

Submenú	Función
Cifrado WEP	configure el método de cifrado para el cifrado WEP. **128Bit**: se utiliza el cifrado de 128 (104) bits. **64Bit**: se utiliza el cifrado de 64 (40) bits.
Formato	configure el formato de la clave de cifrado WEP. **ASCII**: texto normal. **HEX**: hexadecimal.
ID de clave	Seleccione la clave de ID de cifrado WEP.
Clave codificación 1/Clave codificación 2/Clave codificación 3/Clave codificación 4	Escriba la clave que va a utilizar para el cifrado WEP. Escriba la clave en caracteres de un byte siguiendo las instrucciones del administrador de la red a la que se va a incorporar el proyector. El tipo y el número de caracteres admitidos varía según los ajustes de **Cifrado WEP** y de **Formato**. Para **128Bit** - **ASCII**: 13 caracteres alfanuméricos de un byte. Para **64Bit** - **ASCII**: 5 caracteres alfanuméricos de un byte. Para **128Bit** - **HEX**: 26 caracteres (del 0 al 9 y de la A a la F). Para **64Bit** - **HEX**: 10 caracteres (del 0 al 9 y de la A a la F).
Tipo d autenticación	Configure el tipo de autenticación WEP. **Open**: utiliza una autenticación de sistema abierto. **Shared**: utiliza una autenticación de clave compartida.

Submenú	Función
Contraseña	Introduzca la contraseña. Puede introducir de 8 caracteres alfanuméricos como mínimo a 63 como máximo de un solo byte. Al introducir la contraseña y pulsar el botón [↵], el valor se configura y se visualiza en forma de asterisco (*). Cuando se utilice con EasyMP Network Projection, no será necesario introducir la contraseña en el ordenador si es la contraseña inicial (por defecto). Se recomienda cambiar periódicamente la contraseña por motivos de seguridad. Si inicializa la configuración de la red, volverá a la contraseña inicial. ☛ "Menú Restablecer" p.91 No puede introducir más de 32 caracteres en el menú de configuración. Si introduce más de 32 caracteres, utilice el navegador web para introducir el texto. ☛ "Cambiar los ajustes con un navegador web (Web Control)" p.129 En el modo Rápido se establece la contraseña inicial.

Menú LAN con cables



Submenú	Función
Ajustes IP	**DHCP**: puede elegir entre utilizar (**On**) o no utilizar (**Off**) el protocolo DHCP. Si lo ajusta en **On** no podrá definir ninguna otra dirección. **Dirección IP**: escriba aquí la Dirección IP asignada al proyector. Puede introducir un número de 0 a 255 en cada campo de la dirección. No obstante, no puede utilizar las siguientes direcciones IP. 0.0.0.0, 127.x.x.x, 224.0.0.0 a 255.255.255.255 (x es un número comprendido entre 0 y 255) **Máscara de subred**: escriba aquí la Máscara de subred del proyector. Puede introducir un número de 0 a 255 en cada campo de la dirección. No obstante, no puede utilizar la siguiente dirección de máscara de subred. 0.0.0.0, 255.255.255.255 **Dir. pta enlace**: escriba aquí la dirección IP de la puerta de enlace del proyector. Puede introducir un número de 0 a 255 en cada campo de la dirección. Sin embargo, las siguientes direcciones de puerta de enlace no pueden usarse. 0.0.0.0, 127.x.x.x, 224.0.0.0 a 255.255.255.255 (x es un número comprendido entre 0 y 255)
Mostrar dir. IP	Para evitar que se muestre la dirección IP en la pantalla de espera de LAN, seleccione **Off** en esta opción.

Menú Correo

Una vez definido, recibirá una notificación por correo electrónico si se produce algún problema o advertencia en el proyector.

☛ "Sobre la notificación mail de error" p.130

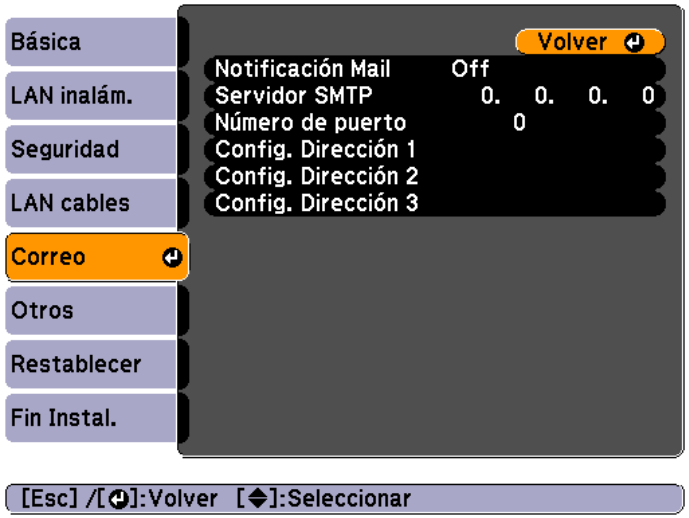

Submenú	Función
Notificación Mail	Seleccione **On** para enviar un correo electrónico a las direcciones predeterminadas cuando ocurra un problema o una advertencia con un proyector.
Servidor SMTP	Puede introducir la dirección IP para el servidor SMTP del proyector. Puede introducir un número de 0 a 255 en cada campo de la dirección. No obstante, no puede utilizar las siguientes direcciones IP. 127.x.x.x, 224.0.0.0 a 255.255.255.255 (donde x es un número del 0 al 255)
Número de puerto	Puede introducir el número de puerto del servidor SMTP. El valor por defecto es 25. Puede escribir números entre 1 y 65535.

Submenú	Función
Config. Dirección 1/Config. Dirección 2/Config. Dirección 3	Escriba las direcciones de correo electrónico a las que desee enviar notificaciones y seleccione los problemas o advertencias que quiera que le notifiquen. Puede registrar hasta tres destinos. Para las direcciones de correo electrónico, se admite un máximo de 64 caracteres alfanuméricos de un byte (" ( ) , ; < > [¥] no pueden utilizarse). No puede introducir más de 32 caracteres en el menú de configuración. Si introduce más de 32 caracteres, utilice el navegador web para introducir el texto. ☛ "Cambiar los ajustes con un navegador web (Web Control)" p.129 La dirección para el destino 1 es la dirección de notificación de correo del destinatario.

Menú Otros

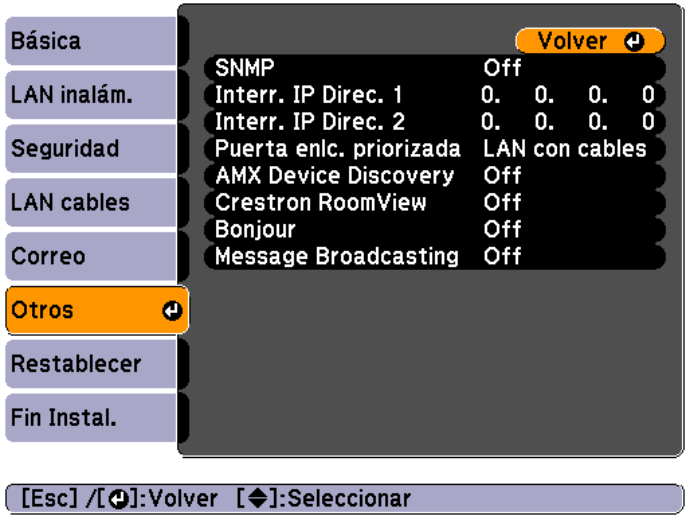

Submenú	Función
SNMP	Seleccione **On** para monitorizar el proyector utilizando SNMP. Para monitorizar el proyector, debe instalar el programa administrador SNMP en el ordenador. El SNMP debería estar gestionado por un administrador de red. El valor por defecto es **Off**.
Interr. IP Direc. 1/ Interr. IP Direc. 2	Puede registrar hasta dos direcciones IP como destino de la notificación de trampa SNMP. Puede introducir un número de 0 a 255 en cada campo de la dirección. No obstante, no puede utilizar las siguientes direcciones IP. 127.x.x.x, 224.0.0.0 a 255.255.255.255 (donde x es un número del 0 al 255)
Puerta enlc. priorizada	Para la puerta de enlace priorizada, elija entre **LAN con cables** y **LAN inalámbrica**.

Submenú	Función
AMX Device Discovery	Si quiere que AMX Device Discovery detecte el proyector, ajústelo en **On**. Seleccione **Off** si no está conectado a un entorno controlado por un controlador de AMX o AMX Device Discovery.
Crestron RoomView	Ajuste esta opción en **On** sólo cuando supervise o controla el proyector en la red mediante Crestron RoomView®. De lo contrario, ajústela en **Off**. "Acerca de Crestron RoomView®" p.134 Es necesario reiniciar el proyector para que los cambios en los ajustes tengan efecto. Si está ajustada en **On**, las funciones siguientes no están disponibles: • Web Control • Message Broadcasting (plugin EasyMP Monitor)
Bonjour	Ajuste esta opción en **On** si se conecta a la red mediante Bonjour. Consulte el sitio web de Apple para más información sobre el servicio Bonjour. http://www.apple.com/
Message Broadcasting	Puede cambiar la función EPSON Message Broadcasting a activada o desactivada. Puede descargar Message Broadcasting y su guía de funcionamiento del siguiente sitio Web: http://www.epson.com

Menú Restablecer

Restablece todos los ajustes de la configuración de red.

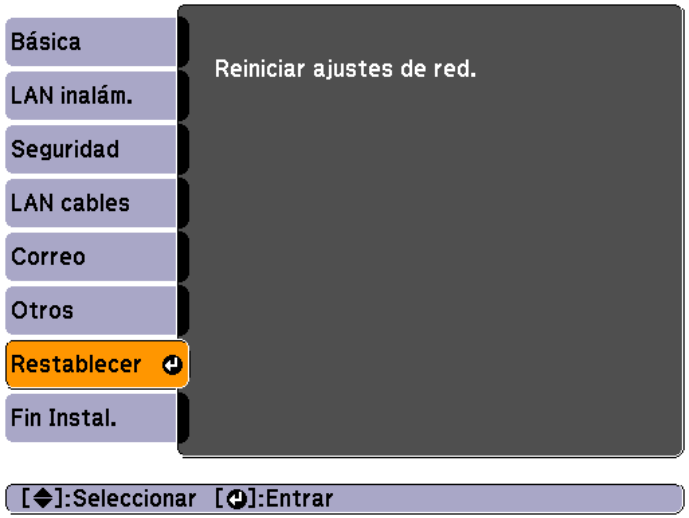

Submenú	Función
Reiniciar ajustes de red.	Para restablecer toda la configuración de la red, seleccione **Sí**. Una vez restablecida la configuración, aparecerá el menú Básica.

Menú Información (sólo visualización)

Permite comprobar el estado de las señales de imagen que se proyectan y el estado del proyector. Los elementos que pueden visualizarse varían según la fuente que se esté proyectando actualmente.

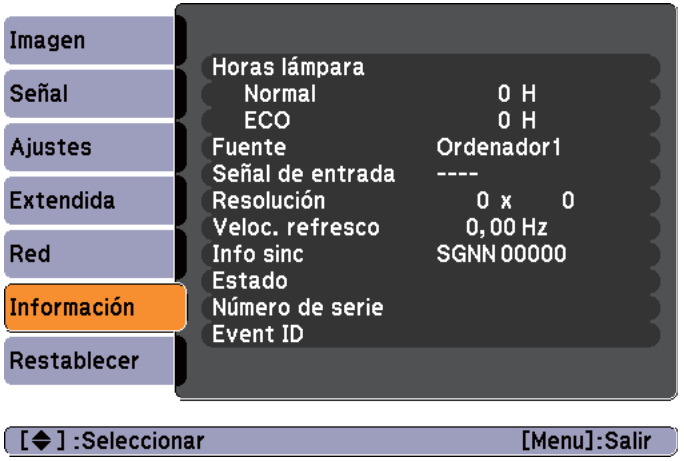

Submenú	Función
Horas lámpara	Puede visualizar el tiempo de funcionamiento acumulado de la lámpara*. Cuando llegue el momento de cambiar la lámpara, los caracteres se mostrarán en amarillo.
Fuente	Puede visualizar el nombre de la fuente para el equipo conectado que actualmente se está proyectando.
Señal de entrada	Puede visualizar el contenido de **Señal de entrada** ajustado en el menú **Señal** de acuerdo con la fuente.
Resolución	Puede visualizar la resolución.
Señal de Vídeo	Puede visualizar el ajuste para la **Señal de Vídeo** en el menú **Señal**.
Veloc. refresco	Puede visualizar la velocidad de refresco.

Submenú	Función
Info sinc	Puede visualizar la información de señal de imagen. Es posible que deba emplear esta información si necesita asistencia.
Estado	Se trata de información sobre los errores que se han producido en el proyector. Es posible que deba emplear esta información si necesita asistencia.
Número de serie	Muestra el número de serie del proyector.
Event ID	Muestra el registro de errores de la aplicación. ☛ "Acerca de Event ID" p.112

* El tiempo de uso acumulado se visualiza como "0H" las primeras 10 horas. Por encima de las 10 horas se muestra como "10H", "11H", etcétera.

Menú Restablecer

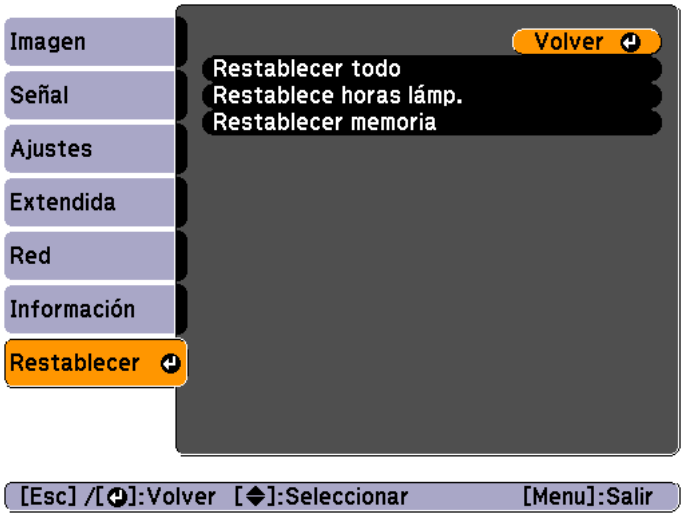

Submenú	Función
Restablecer todo	Puede recuperar los valores por defecto de todos los elementos del menú Configuración. No se recuperan los valores predeterminados de los ajustes de **Señal de entrada**, **Logotipo del usuario** y de ninguna de las opciones de los menús **Red**, **Horas lámpara**, **Idioma**, **Contraseña**, **Pantalla Múltiple**, **Fecha y Hora**, **Alineación del panel** y **Uniformidad de color**.
Restablece horas lámp.	Borra el tiempo de uso acumulado de horas lámpara. Reajústelo cuando sustituya la lámpara.
Restablecer memoria	Se restablecen el nombre y los ajustes guardados en **Almacenar memoria**. ☛ "Función de memoria" p.61

Solución de Problemas

En este capítulo se explica cómo identificar problemas y qué hacer cuando surja uno.

Si surge un problema en el proyector, pulse el botón Help para visualizar la pantalla de ayuda. Puede solucionar los problemas respondiendo a las preguntas.

1 Pulse el botón [Help].

Se visualiza la pantalla Ayuda.

Mando a distancia

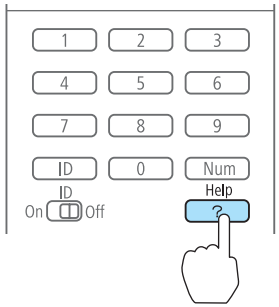

2 Seleccione un elemento del menú.

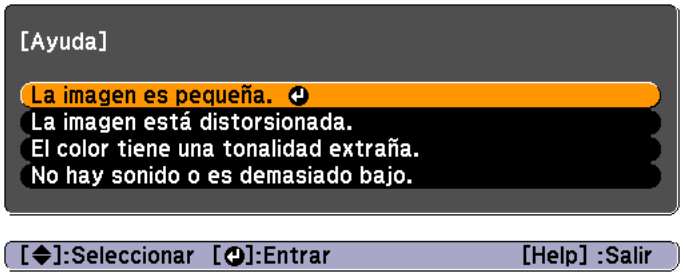

Mando a distancia

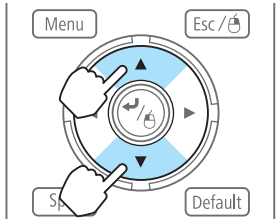

3 Confirme la selección.

Mando a distancia

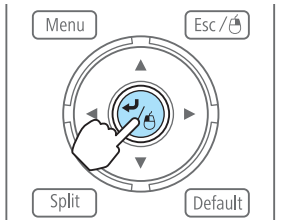

Las preguntas y soluciones se muestran en la pantalla siguiente. Pulse el botón [Help] para salir de la ayuda.

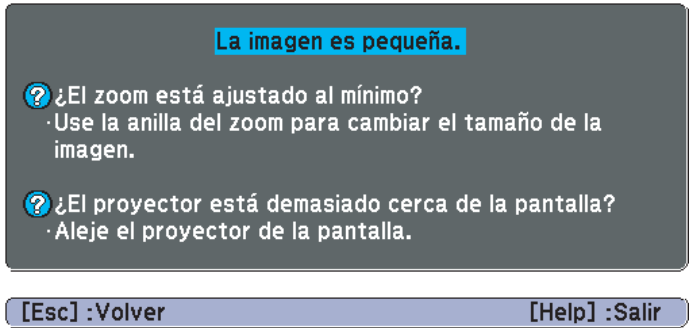

Si la función de ayuda no le ofrece una solución al problema, consulte la siguiente información.

☛ "Solución de problemas" p.96

Si surge un problema con el proyector, compruebe primero los indicadores del proyector y consulte más adelante el apartado "Estado de los indicadores". Consulte la siguiente información si los indicadores no muestran claramente cuál puede ser el problema.

☛ "Cuando los indicadores no son de ayuda" p.101

Estado de los indicadores

El proyector dispone de los siguientes cuatro indicadores que muestran el estado de funcionamiento del proyector.

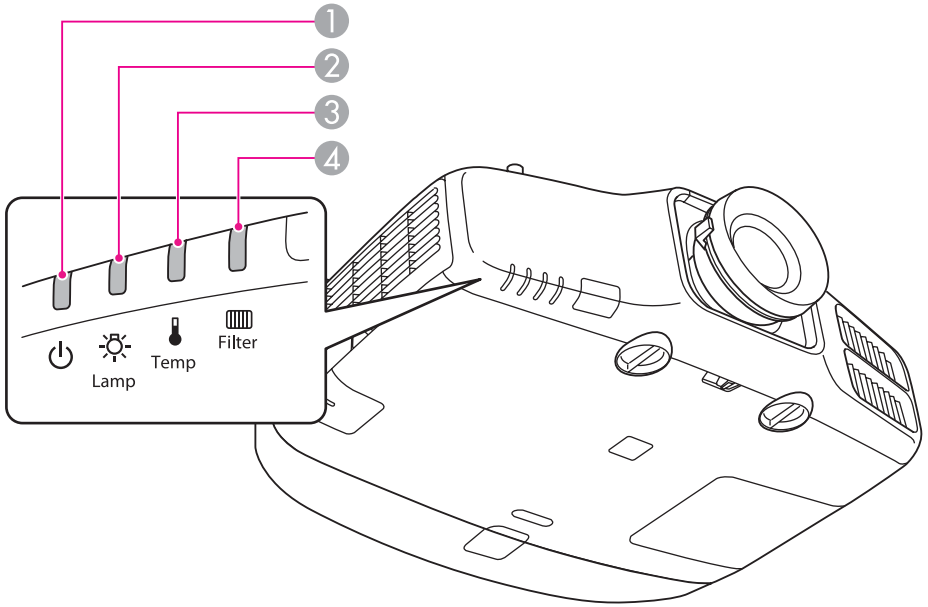

❶ Indicador de alimentación — Indica el estado de funcionamiento.

- En espera
  En este estado, puede empezar a proyectar pulsando el botón [⏻] del mando a distancia o el botón [⏻] del panel de control.
- Preparando supervisión de red o enfriamiento en curso
  Todos los botones se desactivan mientras parpadea el indicador.

Calentamiento

El tiempo de calentamiento es de unos 30 segundos. Cuando el calentamiento se ha completado, el indicador deja de parpadear.

El botón [⏻] está desactivado durante el calentamiento.

Proyectando

② Indicador de la lámpara — Indica el estado de la lámpara de proyección.

③ Indicador Temp — Indica el estado de la temperatura interna.

④ Indicador del filtro — Indica el estado del filtro de aire.

Consulte la tabla siguiente para conocer el significado de los indicadores y cómo solucionar los problemas que muestran.

Si todos los indicadores están apagados, compruebe que el cable de alimentación esté conectado correctamente y que la alimentación se suministra de forma normal.

En ocasiones, si el cable de alimentación está desenchufado, el indicador [⏻] permanece encendido durante unos instantes; esto es normal.

■ : iluminado ■: intermitente □ : apagado ▭ : varía en función del estado del proyector

Estado	Causa	Solución o estado
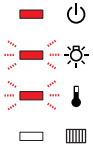	Error Interno	Deje de utilizar el proyector, desconecte el cable de alimentación de la toma eléctrica y póngase en contacto con su distribuidor local o con el establecimiento más próximo de los enumerados en la Lista de contactos de proyectores Epson. ☛ *Lista de contactos de proyectores Epson*
	Error Ventilador Error Sensor	Deje de utilizar el proyector, desconecte el cable de alimentación de la toma eléctrica y póngase en contacto con su distribuidor local o con el establecimiento más próximo de los enumerados en la Lista de contactos de proyectores Epson. ☛ *Lista de contactos de proyectores Epson*

Estado	Causa	Solución o estado
	Error Alta Temp. (sobrecalentamiento)	La lámpara se apaga automáticamente y la proyección se detiene. Espere unos cinco minutos. Pasados unos cinco minutos el proyector cambia al modo en espera, de modo que debe comprobar los dos puntos siguientes. • Compruebe que el filtro de aire y la ventilación de salida de aire estén limpios, y que el proyector no esté colocado junto a una pared. • Si el filtro de aire está obstruido, límpielo o sustitúyalo. ☛ "Limpiar el filtro de aire" p.114 ☛ "Sustituir el filtro de aire" p.120 Si el error persiste después de comprobar los puntos anteriores, deje de utilizar el proyector, desconecte el cable de alimentación de la toma eléctrica y póngase en contacto con el distribuidor local o con el establecimiento más próximo de los enumerados en la Lista de contactos de proyectores Epson. ☛ *Lista de contactos de proyectores Epson*
		Si se utiliza a una altitud de 1.500 m o más, ajuste el **Modo alta altitud** a **On**. ☛ "Menú Extendida" p.80
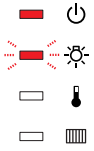	Error Lámpara Falla Encend. Lámp.	Compruebe los dos puntos siguientes. • Retire la lámpara y compruebe que no se haya roto. ☛ "Sustituir la lámpara" p.117 • Limpie el filtro de aire. ☛ "Limpiar el filtro de aire" p.114
		Si la lámpara no está rota: vuelva a colocar la lámpara y active el proyector. **Si sigue apareciendo el error**: sustituya la lámpara por una nueva y active el proyector. **Si el error persiste**: deje de utilizar el proyector, desconecte el cable de alimentación de la toma eléctrica y póngase en contacto con su distribuidor local o con el establecimiento más próximo de los enumerados en la Lista de contactos de proyectores Epson. ☛ *Lista de contactos de proyectores Epson*
		Si la lámpara está rota: póngase en contacto con su distribuidor local o con el establecimiento más próximo de los enumerados en la Lista de contactos de proyectores Epson. (No se podrán proyectar imágenes hasta que no se haya cambiado la lámpara). ☛ *Lista de contactos de proyectores Epson*
		Si se utiliza a una altitud de 1.500 m o más, ajuste el **Modo alta altitud** a **On**. ☛ "Menú Extendida" p.80
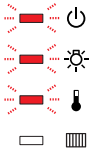	Error de iris autom. Error elec (estabil)	Deje de utilizar el proyector, desconecte el cable de alimentación de la toma eléctrica y póngase en contacto con su distribuidor local o con el establecimiento más próximo de los enumerados en la Lista de contactos de proyectores Epson. ☛ *Lista de contactos de proyectores Epson*

Estado	Causa	Solución o estado
	Error Flujo Filtro Aire	Compruebe los dos puntos siguientes. • Compruebe que el filtro de aire y la ventilación de salida de aire estén limpios, y que el proyector no esté colocado junto a una pared. • Si el filtro de aire está obstruido, límpielo o sustitúyalo. ☛ "Limpiar el filtro de aire" p.114 ☛ "Sustituir el filtro de aire" p.120 Si el error persiste después de comprobar los puntos anteriores, deje de utilizar el proyector, desconecte el cable de alimentación de la toma eléctrica y póngase en contacto con el distribuidor local o con el establecimiento más próximo de los enumerados en la Lista de contactos de proyectores Epson. ☛ *Lista de contactos de proyectores Epson*
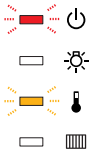	Aviso Alta Temp.	(No hay ninguna anomalía. Sin embargo, si la temperatura vuelve a subir demasiado, la proyección se detendrá automáticamente). • Compruebe que el filtro de aire y la ventilación de salida de aire estén limpios, y que el proyector no esté colocado junto a una pared. • Si el filtro de aire está obstruido, límpielo o sustitúyalo. ☛ "Limpiar el filtro de aire" p.114 ☛ "Sustituir el filtro de aire" p.120
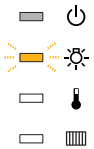	Reemp. Lámpara	Sustituya la lámpara por una nueva. ☛ "Sustituir la lámpara" p.117 Si continúa utilizando la lámpara una vez finalizado el período de sustitución, aumentan las posibilidades de que la lámpara explote. Sustituya la lámpara por una nueva lo antes posible.
	Bajo Caudal de Aire	Compruebe los dos puntos siguientes. • Compruebe que el filtro de aire y la ventilación de salida de aire estén limpios, y que el proyector no esté colocado junto a una pared. • Si el filtro de aire está obstruido, límpielo o sustitúyalo. ☛ "Limpiar el filtro de aire" p.114 ☛ "Sustituir el filtro de aire" p.120 Si el error persiste después de comprobar los puntos anteriores, deje de utilizar el proyector, desconecte el cable de alimentación de la toma eléctrica y póngase en contacto con el distribuidor local o con el establecimiento más próximo de los enumerados en la Lista de contactos de proyectores Epson. ☛ *Lista de contactos de proyectores Epson*
	Aviso Limp. Filtro	Aparece el mensaje "Limpiar filtro aire. Limpie o cambie el filtro del aire.". Limpie el filtro de aire. ☛ "Limpiar el filtro de aire" p.114 Los indicadores o mensajes relacionados con Aviso Limp. Filtro solamente se muestran cuando el **Aviso Limp. Filtro** está configurado como **On** en el menú Configuración. ☛ **Extendida** - **Pantalla** - **Aviso Limp. Filtro**p.80

- Si el proyector no funciona correctamente aunque los indicadores muestren un funcionamiento normal, consulte la siguiente información.
  ☛ "Cuando los indicadores no son de ayuda" p.101
- Si el error no se indica en esta tabla, deje de utilizar el proyector, desconecte el cable de alimentación de la toma eléctrica y póngase en contacto con su distribuidor local o con el establecimiento más próximo de los enumerados en la Lista de contactos de proyectores Epson.
  ☛ *Lista de contactos de proyectores Epson*

Cuando los indicadores no son de ayuda

Si surge uno de los siguientes problemas y los indicadores no ofrecen ninguna solución, consulte las páginas correspondientes a cada problema.

Problemas relacionados con las imágenes

• **No hay imagen** La proyección no se inicia, el área de proyección está completamente negra o el área de proyección está completamente azul.	☛p.102
• **Las imágenes en movimiento no se visualizan** Los vídeos reproducidos en un ordenador salen en negro o no se proyecta ninguna imagen o no se reproduce el vídeo del ordenador.	☛p.102
• **La proyección se detiene de forma automática**	☛p.103
• **Se visualiza el mensaje "No Soportado"**	☛p.103
• **Se visualiza el mensaje "Sin Señal"**	☛p.103
• **Las imágenes salen borrosas, desenfocadas o distorsionadas**	☛p.104
• **Las imágenes presentan interferencias o están distorsionadas**	☛p.104
• **La imagen está incompleta (grande) o es demasiado pequeña, la relación de aspecto no es la correcta o la imagen se ha invertido** Sólo se muestra parte de la imagen, la relación de altura y anchura no es correcta o la imagen podría aparecer invertida, de arriba a abajo o de izquierda a derecha.	☛p.105
• **Los colores de la imagen no son correctos** Toda la imagen se visualiza de color morado o verde, en blanco y negro o los colores están apagados.	☛p.106
• **Las imágenes tienen un aspecto oscuro**	☛p.107

Problemas al iniciar la proyección

• **El proyector no se enciende**	☛p.107

Otros problemas

• **No se escucha ningún sonido o el sonido es débil**	☛p.108
• **El mando a distancia no funciona**	☛p.109
• **No se visualiza nada en el monitor externo**	☛p.110
• **Deseo cambiar el idioma de los mensajes y los menús**	☛p.110
• **No se recibe correo electrónico aunque el proyector tenga un problema**	☛p.110
• **Aparece el mensaje "La batería del reloj se está agotando".**	☛p.111
• **No se pueden cambiar los ajustes utilizando un navegador web**	☛p.111

Problemas relacionados con las imágenes

No hay imagen

Verifique	Solución
¿Ha pulsado el botón [⏻] del mando a distancia o el botón [⏻] del panel de control?	Pulse el botón [⏻] del mando a distancia o el botón [⏻] del panel de control para encender el proyector.
¿Están apagados los indicadores?	El cable de alimentación no está conectado correctamente o la alimentación no se suministra de forma normal. Conecte el cable de alimentación correctamente. Compruebe que la toma eléctrica o la fuente de alimentación funcionen correctamente.
¿Está activada la opción Pausa A/V?	Pulse el botón [A/V Mute] para cancelar la Pausa A/V. ☛ "Ocultar la imagen y silenciar el sonido temporalmente (Pausa A/V)" p.57
¿Son correctos los ajustes del menú Configuración?	Restablezca todos los ajustes. ☛ **Restablecer** - **Restablecer todo** p.93
¿La imagen que se ha de proyectar aparece completamente negra? (Sólo al proyectar imágenes de un ordenador)	Es posible que algunas imágenes de entrada, como por ejemplo protectores de pantalla, sean completamente negras.
¿Es correcto el ajuste de formato de la señal de imagen? (Sólo al proyectar imágenes de una fuente de vídeo)	Cambie el ajuste según la señal del equipo conectado. ☛ **Señal** - **Señal de Vídeo** p.77
¿Se muestra el Windows Media Center en pantalla completa? (Solo durante la conexión a una red)	Si el Windows Media Center ocupa toda la pantalla, no se puede proyectar por red. Reduzca el tamaño de la pantalla.
¿Está utilizando alguna aplicación la función visualizada DirectX de Windows? (Solo durante la conexión a una red)	Las aplicaciones que utilizan la función DirectX de Windows tal vez no muestren las imágenes correctamente.

Las imágenes en movimiento no se visualizan

Verifique	Solución
¿La señal de imagen del ordenador se envía al LCD y al monitor? (Sólo al proyectar imágenes desde un ordenador portátil o desde un ordenador que disponga de pantalla LCD)	Cambie la señal de imagen del ordenador a la salida externa. Consulte la documentación de su ordenador o póngase en contacto con el fabricante del ordenador.

Verifique	Solución
Los contenidos de la imagen en movimiento que intenta proyectar, ¿está protegidos con derechos de autor?	El proyector tal vez no pueda proyectar imágenes en movimiento protegidas con derechos de autor que sí se pueden reproducir en un ordenador. Para más información, consulte el manual de usuario que se entrega con el reproductor.

La proyección se detiene de forma automática

Verifique	Solución
¿El **Modo reposo** está ajustado a **On**?	Pulse el botón [⏻] del mando a distancia o el botón [⏻] del panel de control para encender el proyector. Si no quiere utilizar el Modo reposo, cambie el ajuste a **Off**. ☛ **Extendida** - **Operación** - **Modo reposo** p.80
¿El ajuste **Temp. silencio A/V** está configurado como **On**?	Pulse el botón [⏻] del mando a distancia o el botón [⏻] del panel de control para encender el proyector. Si no desea utilizar Temp. silencio A/V, configúrelo como **Off**. ☛ **Extendida** - **Operación** - **Temp. silencio A/V** p.80

Aparece el mensaje "No Soportado."

Verifique	Solución
¿Es correcto el ajuste de formato de la señal de imagen? (Sólo al proyectar imágenes de una fuente de vídeo)	Cambie el ajuste según la señal del equipo conectado. ☛ **Señal** - **Señal de Vídeo** p.77
¿El modo es el adecuado para la velocidad de refresco y la resolución de la señal de imagen? (Sólo al proyectar imágenes de un ordenador)	Consulte la documentación del ordenador para saber cómo cambiar la resolución de la señal de imagen y la velocidad de refresco que envía el ordenador. ☛ "Pantallas de monitor" p.147

Aparece el mensaje "Sin Señal."

Verifique	Solución
¿Están conectados correctamente los cables?	Compruebe que todos los cables necesarios para la proyección estén bien conectados. Compruebe que no haya cables desconectados y que no haya un mal contacto en los cables.
¿Ha seleccionado el puerto correcto?	Pulse el botón [Search] o el botón [Source Search] para cambiar la imagen. ☛ "Detectar automáticamente señales de entrada y cambiar la imagen proyectada (Búsqueda de fuente)" p.39

Verifique	Solución
¿Está activado el ordenador o la fuente de vídeo?	Active estos equipos.
¿Las señales de imagen se envían al proyector? (Sólo al proyectar imágenes desde un ordenador portátil o desde un ordenador que disponga de pantalla LCD)	Si las señales de imagen sólo se envían al monitor LCD del ordenador o al monitor accesorio, deberá cambiar la salida a un destino externo y también al monitor del ordenador. En algunos modelos de ordenador, cuando las señales de imagen se envían al exterior, dejan de aparecer en el monitor LCD o el monitor accesorio. Si se realiza la conexión con el proyector o el ordenador ya encendidos, es posible que no funcione la tecla de función [Fn] que cambia la señal de imagen del ordenador a salida externa. Desactive el ordenador y el proyector y vuélvalos a activar. ☛Documentación del ordenador

Las imágenes salen borrosas, desenfocadas o distorsionadas

Verifique	Solución
¿Ha ajustado correctamente el enfoque?	Gire el anillo de enfoque para ajustar el enfoque. ☛ "Corrección del enfoque" p.25
¿La distancia a la que se encuentra el proyector es la correcta?	¿Está proyectando fuera de la distancia de proyección recomendada? Configúrelo dentro del intervalo recomendado. ☛ "Tamaño de pantalla y Distancia de proyección" p.141
¿Se ha empañado la lente?	Si traslada rápidamente el proyector de un entorno frío a otro cálido, o si la temperatura ambiente cambia bruscamente, la superficie de la lente se puede empañar y las imágenes serán borrosas. Deje el proyector en la habitación aproximadamente una hora antes de usarlo. Si se empaña la lente, desactive el proyector y espere a que desaparezca la condensación.

Las imágenes presentan interferencias o están distorsionadas

Verifique	Solución
¿Es correcto el ajuste de formato de la señal de imagen? (Sólo al proyectar imágenes de una fuente de vídeo)	Cambie el ajuste según la señal del equipo conectado. ☛ **Señal** - **Señal de Vídeo** p.77
¿Están conectados correctamente los cables?	Compruebe que todos los cables necesarios para la proyección estén bien conectados. ☛ "Conexión del equipo" p.29
¿Utiliza un alargo?	Si utiliza un alargo, es posible que las interferencias eléctricas afecten a las señales. Utilice los cables que se entregan con el proyector para comprobar si los cables utilizados pueden ser la causa del problema.

Verifique	Solución
¿Ha seleccionado la resolución correcta? (Sólo al proyectar imágenes de un ordenador)	Ajuste el ordenador para que las señales enviadas sean compatibles con el proyector. ☛ "Pantallas de monitor" p.147 ☛Documentación del ordenador
¿Están correctamente configurados los elementos Sync. y Tracking? (Sólo al proyectar imágenes de un ordenador)	Pulse el botón [Auto] del mando a distancia o el botón [↵] del panel de control para realizar el ajuste automático. Si las imágenes no se han ajustado correctamente con el ajuste automático, puede definir los ajustes también desde el menú Configuración. ☛ **Señal** - **Tracking**, **Sync.** p.77
¿La **Resolución** se ha configurado en **Automático** (sólo al proyectar en una pantalla dividida)?	La imagen se puede contraer si la **Resolución** del menú Configuración y la resolución de la imagen proyectada no son iguales. Si la imagen se contrae, configure la **Resolución** en **Automático**. ☛ **Señal** - **Resolución** p.77

La imagen está incompleta (grande) o es demasiado pequeña, el aspecto no es el correcto o la imagen se ha invertido

Verifique	Solución
¿Ha configurado correctamente **Tipo de pantalla** y **Posición pantalla**?	Configure el **Tipo de pantalla** y la **Posición pantalla** adecuados para la pantalla que utilice. ☛ "Ajustes de la pantalla" p.20
¿Ha ajustado correctamente el aspecto?	Pulse el botón [Aspect] y seleccione el aspecto en función de la señal de entrada. ☛ "Cambio de la relación de aspecto de la imagen proyectada " p.46
¿Está proyectando una imagen de ordenador de pantalla panorámica? (Sólo al proyectar imágenes de un ordenador)	Cambie el ajuste según la señal del equipo conectado. ☛ **Señal** - **Resolución** p.77
¿La imagen sigue ampliada por E-Zoom?	Pulse el botón [Esc] en el mando a distancia para cancelar E-Zoom. ☛ "Ampliar parte de la imagen (E-Zoom)" p.58
¿Se ha ajustado correctamente la posición de la imagen?	(Sólo cuando se proyectan señales analógicas RGB desde el puerto Computer) Pulse el botón [Auto] del mando a distancia o el botón [↵] del panel de control para ajustar la posición. También podrá ajustar la posición desde el menú Configuración. ☛ **Señal** - **Posición** p.77

Verifique	Solución
¿El ordenador está ajustado para la visualización dual? (Sólo al proyectar imágenes de un ordenador)	Si la visualización dual está activada en **Propiedades de pantalla** del Panel de control del ordenador, sólo se proyectará aproximadamente la mitad de la imagen en la pantalla del ordenador. Para ver la imagen completa en la pantalla del ordenador, desactive la visualización dual. ☛ Documentación del driver de vídeo del ordenador
¿Ha seleccionado la resolución correcta? (Sólo al proyectar imágenes de un ordenador)	Ajuste el ordenador para que las señales enviadas sean compatibles con el proyector. ☛ "Pantallas de monitor" p.147 ☛Documentación del ordenador
¿La dirección de la imagen es la correcta?	Configure los ajustes correctos de **Proyección** en el menú Configuración. ☛ "Requisitos para su instalación" p.19

Los colores de la imagen no son correctos

Verifique	Solución
¿Los ajustes de la señal de entrada coinciden con las señales del dispositivo conectado?	Cambie los ajustes siguientes según la señal del equipo conectado. • Si la imagen procede de un dispositivo conectado al puerto Computer o al puerto BNC ☛ **Señal** - **Señal de entrada** p.77 • Si la imagen procede de un dispositivo conectado al puerto Video o al puerto S-Video ☛ **Señal** - **Señal de Vídeo** p.77
¿Se ha ajustado correctamente el brillo de la imagen?	Defina el ajuste **Brillo** desde el menú Configuración. ☛ **Imagen** - **Brillo** p.75
¿Están conectados correctamente los cables?	Compruebe que todos los cables necesarios para la proyección estén bien conectados. Compruebe que no haya cables desconectados y que no haya un mal contacto en los cables. ☛ "Conexión del equipo" p.29
¿Ha ajustado el Contraste correctamente?	Defina el ajuste de **Contraste** en el menú Configuración. ☛ **Imagen** - **Contraste** p.75
¿Ha ajustado correctamente el color?	Regule el ajuste **Gamma**, **RGB** o **RGBCMY** del menú Configuración. ☛ **Imagen** - **Avanzado** p.75 ☛ "Ajustar la imagen" p.49
¿Ha ajustado correctamente la saturación del color y el tono? (Sólo al proyectar imágenes de una fuente de vídeo)	Ajuste los parámetros **Saturación de color** y **Tono** en el menú Configuración. ☛ **Imagen** - **Saturación de color**, **Tono** p.75

Las imágenes tienen un aspecto oscuro

Verifique	Solución
¿Se ha ajustado correctamente el brillo de la imagen?	Revise los ajustes de **Brillo** y **Consumo eléctrico** del menú Configuración. ☛ **Imagen** - **Brillo** p.75 ☛ **Ajustes** - **Consumo eléctrico** p.79
¿Ha ajustado el Contraste correctamente?	Defina el ajuste de **Contraste** en el menú Configuración. ☛ **Imagen** - **Contraste** p.75
¿Ha llegado el momento de sustituir la lámpara?	Cuando la lámpara se acerca al final de su vida útil, las imágenes se vuelven más oscuras y disminuye la calidad del color. Cuando eso suceda, sustituya la lámpara por una nueva. ☛ "Sustituir la lámpara" p.117
¿Ha dejado el proyector solo sin que entrara ninguna señal de imagen?	Si no se ha realizado ninguna operación con el proyector y no entra ninguna señal de imagen, la lámpara baja la intensidad de la luz para ahorrar energía. En cuanto entra una señal de imagen o se realiza una operación con el proyector, la lámpara vuelve a brillar como antes.
¿El **Modo reposo** está ajustado a **On**?	Si no se ha realizado ninguna operación con el proyector durante 5 minutos y no entra ninguna señal de imagen, la lámpara baja la intensidad de la luz para ahorrar energía.

Problemas al iniciar la proyección

El proyector no se enciende

Verifique	Solución
¿Ha pulsado el botón [⏻] del mando a distancia o el botón [⏻] del panel de control?	Pulse el botón [⏻] del mando a distancia o el botón [⏻] del panel de control para encender el proyector.
¿Están apagados los indicadores?	El cable de alimentación no está conectado correctamente o la alimentación no se suministra de forma normal. Desconecte y, luego, vuelva a conectar el cable de alimentación. Compruebe que la toma eléctrica o la fuente de alimentación funcionen correctamente.
¿Los indicadores se iluminan y se apagan al tocar el cable de alimentación?	Es posible que haya un mal contacto en el cable de alimentación, o que el cable sea defectuoso. Vuelva a enchufar el cable de alimentación. Si así no resuelve el problema, deje de utilizar el proyector, desenchufe el cable de alimentación de la toma eléctrica y diríjase al distribuidor local o al establecimiento más próximo de los citados en la Lista de contactos de proyectores Epson. ☛ *Lista de contactos de proyectores Epson*

Verifique	Solución
¿Está ajustado **Bloqueo funcionam.** en **Bloqueo Total**?	Pulse el botón [⏻] del mado a distancia. Si no quiere utilizar **Bloqueo funcionam.**, cambie el ajuste a **Off**. ☛ "Bloqueo funcionam." p.68
¿Ha seleccionado el ajuste correcto para el receptor remoto?	Compruebe el **Receptor Remoto** en el menú Configuración. ☛ **Ajustes** - **Receptor Remoto** p.79
¿Volvió a conectar el cable de alimentación o a cerrar el disyuntor inmediatamente después de Direct Power Off?	Si la operación indicada a la izquierda se realiza si **Direct Power On** se configura como **On**, es posible que el equipo no pueda volver a activarse. Pulse el botón [⏻] del mando a distancia o el botón [⏻] del panel de control para encender el proyector.
¿El conmutador [ID] del mando a distancia está configurado como On?	Si el conmutador se ha configurado como On, podrá utilizar el mando a distancia para controlar únicamente el proyector con la misma ID. Configure el conmutador de la [ID] como Off. ☛ "Configurar la ID del mando a distancia" p.26
¿Ha instalado correctamente la cubierta de las lámparas y la lámparas?	Si la lámpara o su cubierta no se instalan correctamente, el proyector no se activará. Compruebe cómo están instaladas. ☛ "Cómo cambiar la lámpara" p.118

Otros problemas

No se escucha ningún sonido o el sonido es débil

Verifique	Solución
Compruebe que el cable de audio/vídeo esté firmemente conectado al proyector y a la fuente de audio.	Desconecte el cable del puerto Audio y luego vuelva a conectarlo.
¿El volumen del proyector está al mínimo?	Ajuste el volumen para que se pueda escuchar el sonido. ☛ **Ajustes** - **Volumen**p.79 ☛ "Ajuste del volumen" p.40
¿El volumen para el ordenador o de la fuente de imagen está al mínimo?	Ajuste el volumen para que se pueda escuchar el sonido.
¿Está activada la opción Pausa A/V?	Pulse el botón [A/V Mute] para cancelar la Pausa A/V. ☛ "Ocultar la imagen y silenciar el sonido temporalmente (Pausa A/V)" p.57
¿La especificación del cable de audio es "Sin resistencia"?	Cuando utilice un cable de audio comercial, compruebe que contenga la etiqueta "Sin resistencia".
¿Esta conectado con un cable HDMI?	Si no se emite audio cuando esta conectado con un cable HDMI, configure el aparato conectado con la salida PCM.

Verifique	Solución
¿Ha seleccionado la entrada de audio correcta?	Revise los **Ajustes de audio** del menú de configuración. ☛ **Extendida** - **Ajustes de A/V** - **Ajustes de audio** p.80

El mando a distancia no funciona

Verifique	Solución
¿El emisor de infrarrojos del mando a distancia está apuntado al receptor remoto del proyector cuando está en uso?	Apunte el mando a distancia en dirección al receptor remoto. ☛ "Alcance del mando a distancia" p.16
¿El mando a distancia está demasiado lejos del proyector?	El alcance del mando a distancia es de unos 15 m. ☛ "Alcance del mando a distancia" p.16
¿El receptor remoto está expuesto a la luz solar directa o a una luz intensa de lámparas fluorescentes?	Instale el proyector en un lugar donde el receptor remoto no quede expuesto a ninguna luz intensa.
¿Ha seleccionado el ajuste correcto para el **Receptor Remoto**?	Compruebe el **Receptor Remoto** en el menú Configuración. ☛ **Ajustes** - **Receptor Remoto** p.79
¿Las pilas están gastadas o se han insertado incorrectamente?	Compruebe que las baterías estén insertadas correctamente, o sustitúyalas por unas nuevas si fuera necesario. ☛ "Sustituir las baterías del mando a distancia" p.15
¿Coinciden la ID del mando a distancia y la ID del proyector?	Compruebe que coincidan la ID del proyector que desea utilizar y la ID del mando a distancia. Si quiere controlar todos los proyectores con el mando a distancia independientemente del ajuste de la ID, configure el conmutador de la [ID] del mando como Off. ☛ "Ajustes de ID" p.26
¿El **Tipo mando a dist.** coincide con el mando a distancia que está utilizando?	Verifique el **Tipo mando a dist.** en el menú de configuración. ☛ **Extendida** - **Operación** - **Tipo mando a dist.** p.80
¿El cable del mando a distancia opcional está enchufado al puerto Remote del proyector?	Cuando el cable del mando a distancia está enchufado, el receptor remoto del proyector se queda desactivado. Si no utiliza el cable del mando a distancia, desenchúfelo del puerto Remote.
¿Está establecido el bloqueo de los botones del mando a distancia?	Cuando esté establecido el bloqueo de los botones del mando a distancia, los botones, excepto los necesarios para las operaciones básicas del mando a distancia, estarán desactivados. Mantenga pulsado el botón [Help] para cancelar el bloqueo de los botones del mando a distancia. ☛ "Bloqueo de los botones del mando a distancia" p.69

No se visualiza nada en el monitor externo

Verifique	Solución
¿Se están recibiendo señales de un puerto que no es Computer ni BNC?	Solo es posible mostrar en un monitor externo señales RGB recibidas de los puertos de entrada Computer o BNC.
¿Está proyectando una pantalla dividida?	Solo es posible mostrar en un monitor externo las señales RGB proyectadas en la pantalla izquierda recibidas de los puertos Computer o BNC. ☛ "Cómo proyectar dos imágenes simultáneamente (Split Screen) " p.54
¿El proyector está en el modo de reposo?	Compruebe que los ajustes de **Modo en espera**, **Salida de A/V** y **Salida monitor** del menú Configuración estén configurados correctamente. ☛ **Extendida** - **Modo en espera** p.80 ☛ **Extendida** - **Ajustes de A/V** p.80

Deseo cambiar el idioma de los mensajes y los menús

Verifique	Solución
Cambie el ajuste de Idioma.	Ajuste el parámetro de idioma desde el menú Configuración. ☛ **Extendida** - **Idioma**p.80

No se recibe correo electrónico aunque el proyector tenga un problema

Verifique	Solución
¿Está **Modo en espera** ajustado a **Comunic. activ.**?	Para utilizar la función Notificación Mail cuando el proyector está en espera, defina **Comunic. activ.** en **Modo en espera** desde el menú Configuración. ☛ **Extendida** - **Modo en espera** p.80
¿Se produjo una anomalía fatal y el proyector se detuvo de repente?	Si el proyector se detiene de repente, no se pueden enviar correos electrónicos. Si la anomalía persiste, póngase en contacto con un distribuidor local o con el establecimiento más próximo de los enumerados en la Lista de contactos de proyectores Epson. ☛ *Lista de contactos de proyectores Epson*
¿Se suministra alimentación al proyector?	Compruebe que la toma eléctrica o la fuente de alimentación funcionen correctamente.

Verifique	Solución
¿La función Notificación Mail está ajustada correctamente en el menú Configuración?	Se envía un correo electrónico de comunicación de errores en función de los ajustes de **Correo** del menú Configuración. Compruebe si está ajustado correctamente. ☛ "Menú Correo" p.89

Aparece el mensaje "La batería del reloj se está agotando."

Verifique	Solución
La fuente de alimentación interna que guarda los ajustes del reloj está agotándose.	Póngase en contacto con su distribuidor local o con el establecimiento más próximo de los enumerados en la Lista de contactos de proyectores Epson. ☛ *Lista de contactos de proyectores Epson*

No se pueden cambiar los ajustes utilizando un navegador web

Verifique	Solución
¿Son correctas la ID de usuario y la contraseña?	Introduzca "EPSONWEB" como ID de usuario. Este ajuste no se puede cambiar. Introduzca la ID de usuario incluso si el ajuste de contraseña no está activado. Introduzca por contraseña el conjunto de caracteres para la Contraseña Acc. Web. La contraseña por defecto es "admin".

Compruebe los números y, a continuación, adopte las siguientes medidas. Si no puede resolver el problema, póngase en contacto con su administrador de red, con un distribuidor local o con el establecimiento más próximo de los enumerados en la Lista de contactos de proyectores Epson.

☛ *Lista de contactos de proyectores Epson*

Event ID	Causa	Solución
0432 0435	No se ha iniciado EasyMP Network Projection.	Reinicie el proyector.
0434 0481 0482 0485	La comunicación de red es inestable.	Verifique la situación de la comunicación de red, espere un momento y vuelva a conectarse.
0433	No se pueden reproducir las imágenes transferidas.	Reinicie EasyMP Network Projection.
0484	La comunicación se ha desconectado del ordenador.	
04FE	EasyMP Network Projection ha finalizado inesperadamente.	Verifique el estado de las comunicaciones de la red. Reinicie el proyector.
04FF	Se ha producido un error de sistema en el proyector.	Reinicie el proyector.
0891	No se encuentra un punto de acceso con el mismo SSID.	Ajuste el ordenador, el punto de acceso y el proyector al mismo SSID.
0892	El tipo de autenticación WPA/WPA2 no coincide.	Compruebe que los ajustes de seguridad de la LAN inalámbrica son correctos. ☛ "Menú Seguridad " p.87
0893	El tipo de cifrado WEP/TKIP/AES no coincide.	
0894	La comunicación se ha desconectado debido a que el proyector se ha conectado a un punto de acceso no autorizado.	Póngase en contacto con su administrador de red para más información.
0898	No se ha podido adquirir DHCP.	Compruebe si el servidor DHCP está funcionando correctamente y si el cable de LAN se ha conectado correctamente. Si no emplea DHCP, desactive el ajuste de DHCP. ☛"Menú Red" p.83
0899	Otros errores de comunicación	Si reiniciar el proyector o EasyMP Network Projection no resuelve el problema, póngase en contacto con un distribuidor local o con el establecimiento más próximo de los enumerados en la Lista de contactos de proyectores Epson. ☛ *Lista de contactos de proyectores Epson*

Mantenimiento

Este capítulo proporciona información acerca de los procedimientos de mantenimiento para asegurar un óptimo rendimiento del proyector durante un largo periodo de tiempo.

Debe limpiar el proyector si se ensucia o si la calidad de las imágenes proyectadas empieza a deteriorarse.

⚠ Precaución

Cuando limpie, desenchufe el cable de alimentación de la toma de corriente. Si no, podría producirse una descarga eléctrica.

Limpiar la superficie del proyector

Limpie la superficie del proyector con un paño suave.

Si el proyector está muy sucio, humedezca el paño con agua y con un poco de detergente neutro y, a continuación, escúrralo totalmente antes de utilizarlo para limpiar la superficie del proyector.

Atención

No utilice sustancias volátiles como cera, alcohol o disolventes para limpiar la superficie del proyector. La calidad de la carcasa podría verse modificada o decolorarse.

Limpiar la Lente

Utilice un paño limpiador de cristales disponible en el mercado para limpiar la lente con cuidado.

⚠ Advertencia

No utilice sprays que contengan gases inflamables para quitarle el polvo y la suciedad a la lente. El proyector podría incendiarse debido a la alta temperatura interna de la lámpara.

Atención

No frote la lente con materiales rugosos ni la someta a golpes, ya que puede dañarse fácilmente.

Limpiar el filtro de aire

Si aparece el siguiente mensaje y el indicador del filtro está de color verde e intermitente, limpie el filtro y la ventilación de entrada de aire.

"Limpiar filtro aire. Limpie o cambie el filtro del aire."

"El proyector está sobrecalentado. Asegúrese de que la salida de aire no esté obstruida, y limpie o reemplace el filtro."

"El filtro de aire está obstruído. Limpie o reemplace el filtro de aire."

Atención

- Si se acumula polvo en el filtro de aire, es posible que la temperatura interna del proyector aumente, lo que puede producir problemas en el funcionamiento y acortar la vida útil del motor óptico. Limpie el filtro de aire inmediatamente cuando se visualice el mensaje.
- No enjuague el filtro de aire con agua. No utilice detergentes ni disolventes.
- Si utiliza un cepillo para realizar la limpieza, debe tener el pelo largo y suave, cepíllelo ligeramente. Si lo cepilla con demasiada fuerza, el polvo quedará incrustado en el interior del filtro de aire y no se podrá extraer.

Limpieza del filtro de aire

El filtro de aire puede sustituirse incluso si el proyector está colgado del techo.

1. Después de desactivar el proyector y de que el avisador acústico suene dos veces, desconecte el cable de alimentación.

2 Abra la cubierta del filtro de aire.

Deslice el mando de la cubierta del filtro de aire y abra la cubierta.

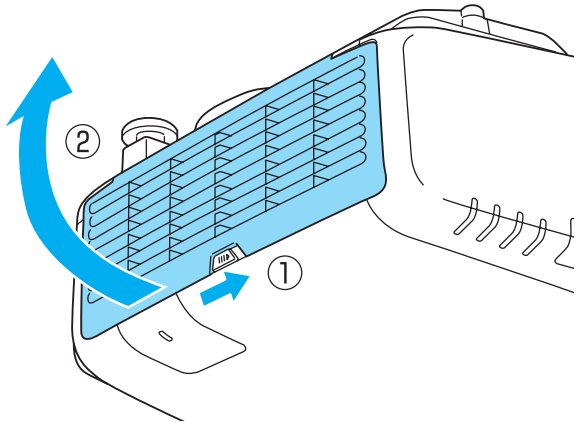

3 Extraiga el filtro de aire.

Sujete la pestaña del centro del filtro de aire y tire de ella hacia fuera en sentido recto.

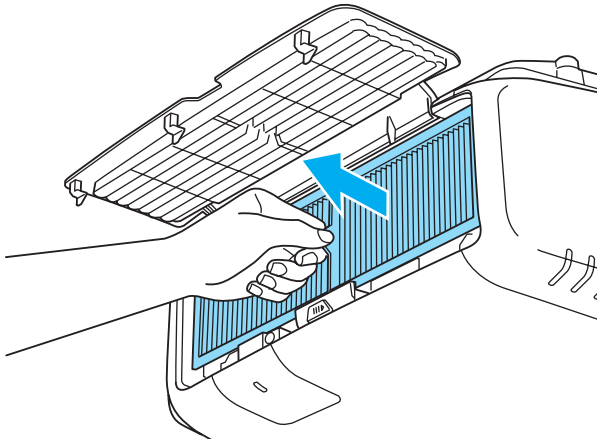

4 Con la parte frontal (lado con pestañas) del filtro de aire hacia abajo, golpéelo cuatro o cinco veces para eliminar el polvo.

Gírelo y golpee el otro lado de la misma manera.

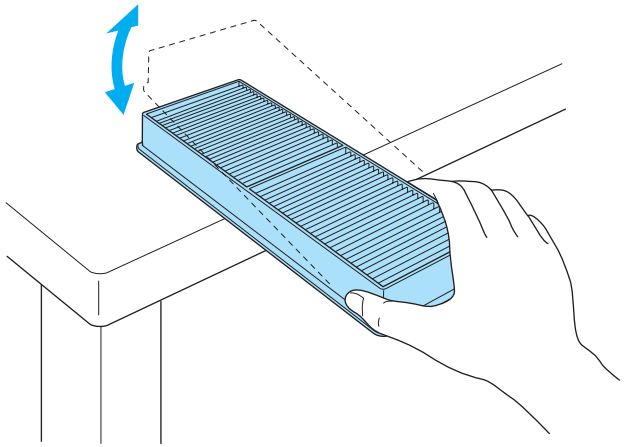

Atención

Si golpea el filtro de aire con demasiada fuerza, es posible que quede inutilizable debido a deformaciones y grietas.

5 Retire los restos de polvo del filtro de aire utilizando una aspiradora desde la parte frontal.

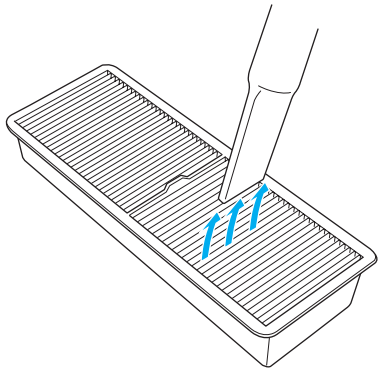

6 Vuelva a colocar el filtro de aire.

Presione en él hasta que quede bien encajado en su lugar con un clic.

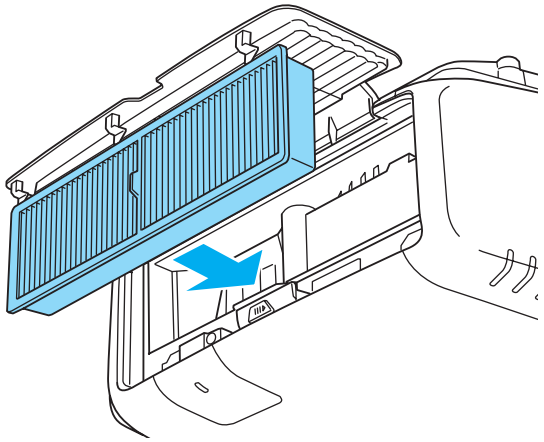

7 Cierre la cubierta del filtro de aire.

- Si se visualiza un mensaje frecuentemente, incluso después de la limpieza, es necesario sustituir el filtro de aire. Sustitúyalo por un nuevo filtro de aire.

  ☛ "Sustituir el filtro de aire" p.120

- Es recomendable que limpie estas partes como mínimo una vez cada tres meses. Límpielas con más frecuencia si utiliza el proyector en un entorno especialmente polvoriento.
- Los indicadores o mensajes relacionados con Aviso Limp. Filtro solamente se muestran cuando el **Aviso Limp. Filtro** está configurado como **On** en el menú Configuración.

  ☛ **Extendida** - **Pantalla** - **Aviso Limp. Filtro** p.80

En esta sección se explica cómo sustituir la lámpara y el filtro de aire.

Sustituir la lámpara

Periodo de sustitución de la lámpara

Ha llegado el momento de sustituir la lámpara si:

- Aparecerá el mensaje siguiente:
  "Tiene que sustituir la lámpara. Diríjase al distribuidor de su proyector Epson o visite www.epson.com para comprarla."



  El mensaje se visualiza durante 30 segundos.
- El indicador de la lámpara parpadea en naranja.

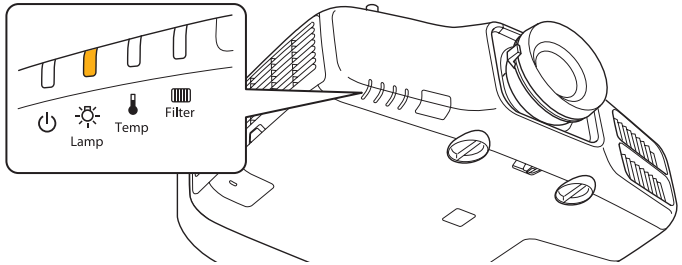

- La imagen proyectada se oscurece o empieza a deteriorarse.

Atención

- El mensaje de sustitución de la lámpara está ajustado para que aparezca después de los siguientes periodos de tiempo para mantener el brillo inicial y la calidad de las imágenes proyectadas.
  Si se utiliza **Consumo eléctrico** de forma continuada con **Normal**: unas 3900 horas
  Si se utiliza **Consumo eléctrico** de forma continuada con **ECO**: unas 4900 horas
  ☛ **Ajustes** - **Consumo eléctrico** p.79
- Si continúa utilizando la lámpara una vez finalizado el período de sustitución, aumentan las posibilidades de que la lámpara explote. Cuando aparezca el mensaje de sustitución de la lámpara, sustitúyala por una nueva lo antes posible, aunque aún funcione.
- Cuando apague el proyector no vuelva a encenderlo inmediatamente repetidas veces. Encender y apagar frecuentemente el proyector puede acortar la vida útil de la lámpara.
- Según las características de la lámpara y la forma en que se haya utilizado, es posible que se oscurezca o deje de funcionar antes de que aparezca el mensaje de aviso. Siempre debería disponer de una unidad de lámpara de recambio por si la necesita.
- Recomendamos la utilización de lámparas de repuesto EPSON originales. El uso de otras lámparas podría perjudicar la calidad y la seguridad de la proyección. La garantía de Epson no cubre ningún daño ni fallo de funcionamiento provocado por el uso de lámparas no originales de Epson.

- Le recomendamos que limpie el filtro de aire cada vez que sustituya la lámpara.
  ☛ "Limpiar el filtro de aire" p.114
- Sustituya el filtro de aire si está descolorido o si aparece un mensaje, incluso después de limpiar el filtro de aire.
  ☛ "Sustituir el filtro de aire" p.120

Cómo cambiar la lámpara

La lámpara puede sustituirse incluso si el proyector está colgado del techo.

⚠ Advertencia

- Al sustituir la lámpara porque ha dejado de iluminarse, existe la posibilidad de que se haya roto. Al sustituir la lámpara de un proyector que se ha instalado en el techo, siempre debería suponer que la lámpara está rota, y debería permanecer a un lado de la cubierta de la lámpara, no debajo de ella. Extraiga la cubierta de la lámpara con cuidado. Tenga cuidado al quitar la cubierta de la lámpara, ya que podrían caer fragmentos de vidrio roto, provocando lesiones. Si dichos trozos de vidrio le entraran en los ojos o boca, acuda al médico de inmediato.
- No desarme ni remodele nunca la lámpara. Si se instala una lámpara remodelada o reensamblada en el proyector y se utiliza, cabe la posibilidad de que se produzca fuego, una descarga eléctrica o cualquier otro accidente.

⚠ Precaución

Espere hasta que la lámpara se haya enfriado lo suficiente antes de extraer la cubierta de la lámpara. Si la lámpara aún está caliente, podría quemarse o lesionarse. Es necesario dejar pasar una hora después de desactivar el equipo para que la lámpara se enfríe lo suficiente.

1 Después de apagar el proyector y de que el avisador acústico suene dos veces, desconecte el cable de alimentación.

2 Espere hasta que la lámpara se haya enfriado y, a continuación, extraiga la cubierta de la lámpara del proyector.

Afloje el tornillo de fijación de la cubierta de la lámpara (con el destornillador incluido con la nueva unidad de lámpara o con un destornillador de estrella) y quite la cubierta. Como la cubierta tiene una cuerda enganchada para impedir que se caiga, puede cambiar la lámpara sin que se caiga la cubierta aunque el proyector esté colgado del techo.

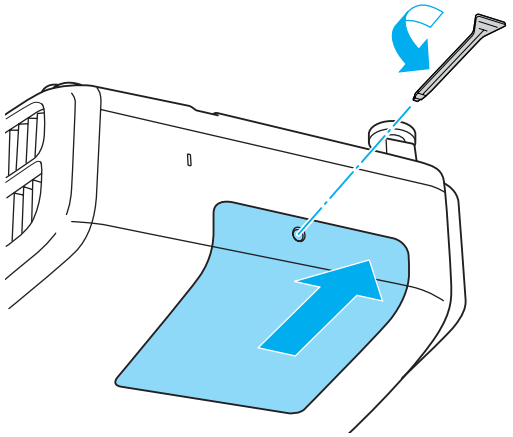

3 Afloje los dos tornillos de fijación de la lámpara.

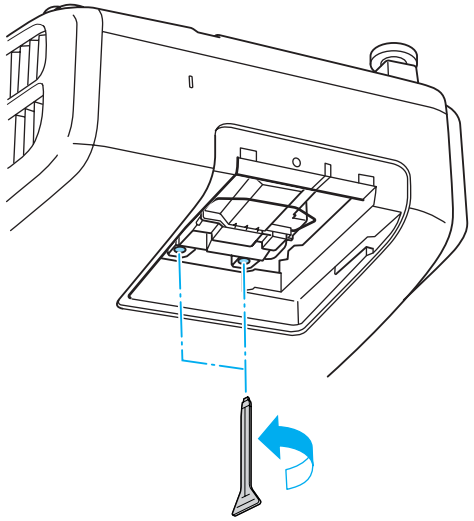

4 Extraiga la lámpara vieja estirando por el asa.

Si la lámpara está rota, sustitúyala por una nueva o póngase en contacto con su distribuidor local.

☛ *Lista de contactos de proyectores Epson*

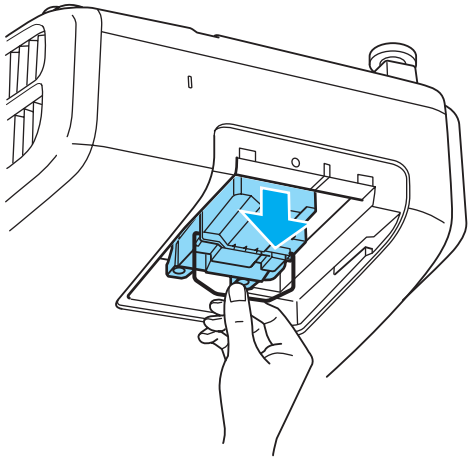

5 Instale la nueva lámpara.

Inserte la lámpara siguiendo el raíl de guía en la dirección correcta para que encaje en su posición y presiónela firmemente.

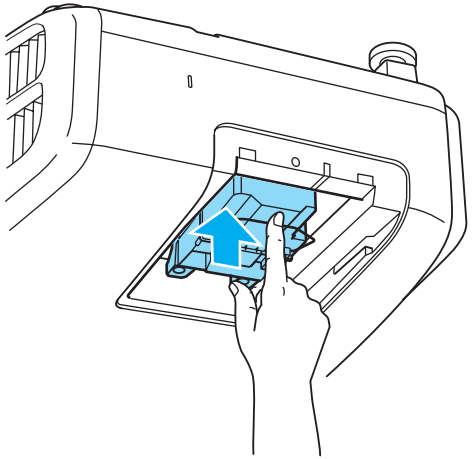

6 Apriete los dos tornillos de fijación de la lámpara.

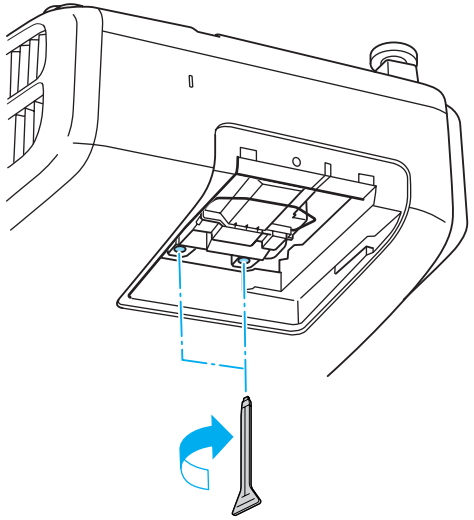

7 Vuelva a colocar la cubierta de la lámpara.

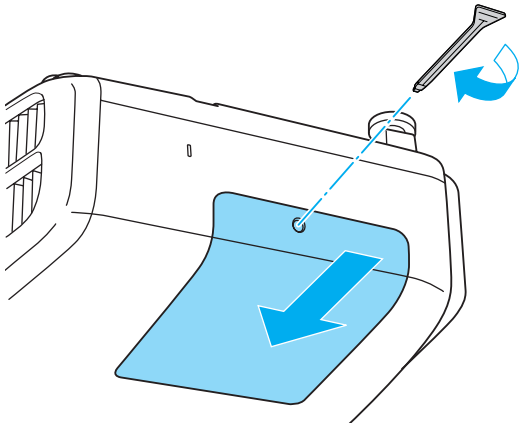

Atención

- Compruebe que instala la lámpara con seguridad. Si se extrae la cubierta de la lámpara, la alimentación se desactiva automáticamente por motivos de seguridad. Si la lámpara o su cubierta no se instalan correctamente, la alimentación no se activará.
- Este producto incluye un componente de la lámpara que contiene mercurio (Hg). Consulte las normativas locales acerca de la eliminación y el reciclaje. No lo deseche junto con los residuos normales.

Reajustar las horas de lámpara

El proyector calcula el tiempo de funcionamiento de la lámpara y notifica cuándo debe sustituirse mediante un mensaje y un indicador. Después de sustituir la lámpara, asegúrese de restablecer las **Horas lámpara** desde el menú Configuración.

☛ "Menú Restablecer" p.93

Restablezca las **Horas lámpara** sólo cuando sustituya la lámpara. De lo contrario, el periodo de sustitución de la lámpara no se indicaría correctamente.

Sustituir el filtro de aire

Periodo de sustitución del filtro de aire

Si el mensaje se muestra a menudo aunque el filtro de aire se haya limpiado, sustituya el filtro de aire.

Cómo sustituir el filtro de aire

El filtro de aire puede sustituirse incluso si el proyector está colgado del techo.

1 Después de apagar el proyector y de que el avisador acústico suene dos veces, desconecte el cable de alimentación.

2 Abra la cubierta del filtro de aire.

Deslice el mando de la cubierta del filtro de aire y abra la cubierta.

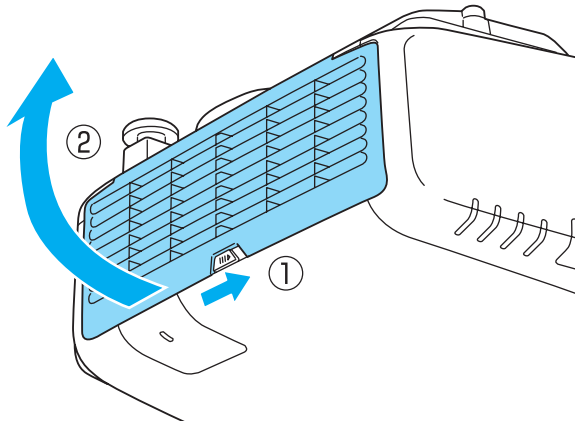

3 Extraiga el filtro de aire.

Sujete la pestaña del centro del filtro de aire y tire de ella hacia fuera en sentido recto.

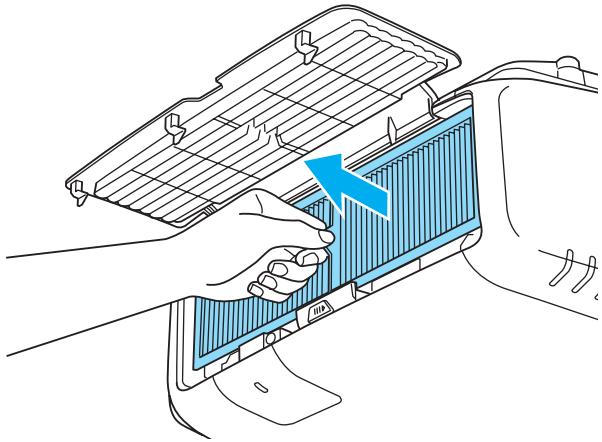

4 Instale un filtro de aire nuevo.

Presione en él hasta que quede bien encajado en su lugar con un clic.

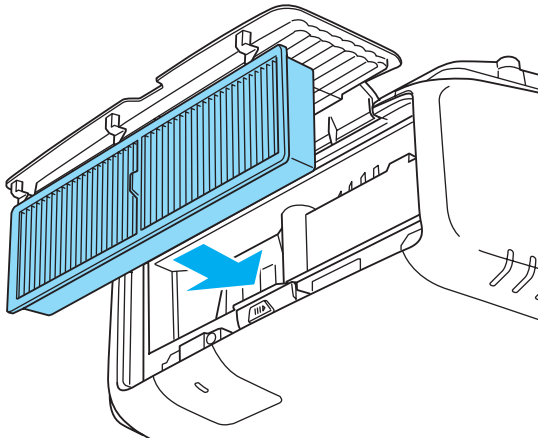

5 Cierre la cubierta del filtro de aire.

Deseche los filtros de aire usados adecuadamente siguiendo la legislación local.
Material de la parte del marco: polipropileno
Material de la parte del filtro: polipropileno

En el interior del proyector se encuentran muchas piezas de cristal y componentes de precisión. Para evitar dañar el equipo debido a impactos durante el transporte, sujete el proyector de la siguiente forma.

Mover a una posición cercana

Compruebe los puntos siguientes y mueva el proyector con cuidado.

- Desactive el proyector y desconecte todos los cables.
- Coloque la cubierta en el objetivo.

Al transportar

Preparar el embalaje

Después de comprobar los puntos en "Mover a una posición cercana", prepare lo siguiente y embale el proyector.

- Coloque el control vertical del objetivo en la posición más baja.
  ☛ "Ajuste de la posición de la imagen proyectada (desplazamiento del objetivo)" p.23

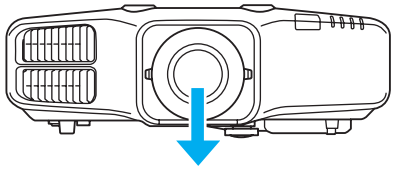

- Fije el amortiguador protector del objetivo que fue utilizado en el momento de la adquisición.

Notas al realizar del embalaje y el transporte

Envuelva el proyector con seguridad en material amortiguador para protegerlo contra golpes, y colóquelo en un contenedor fuerte de cartón. Cerciórese de notificar a la compañía de transporte que el contenido es frágil.

Alineación del panel

Ajusta la variación de color de los píxeles del panel LCD. Puede ajustar los píxeles horizontal y verticalmente, a incrementos de 0,25 píxeles y dentro de un rango de ±1 píxel.

- Es posible que empeore la calidad de la imagen después de alinear el LCD.
- No se muestran las imágenes de los píxeles que sobresalgan de la pantalla proyectada.

1 Pulse el botón [Menu] durante la proyección.

2 Seleccione el submenú **Pantalla** del menú **Extendida**.

3 Seleccione **Alineación del panel** y pulse el botón [↵].



4 Active **Alineación del panel**.

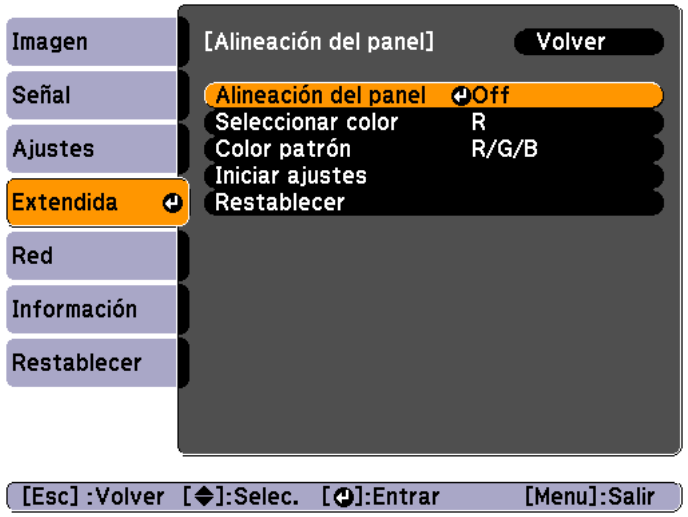

(1) Seleccione **Alineación del panel** y pulse el botón [↵].

(2) Seleccione **On** y, luego, pulse el botón [↵].

(3) Pulse el botón [Esc] para volver a la pantalla anterior.

5 Seleccione el color que desee ajustar.

(1) Elija **Seleccionar color** y pulse el botón [↵].

(2) Seleccione **R** (rojo) o **B** (azul) y pulse el botón [↵].

(3) Pulse el botón [Esc] para volver a la pantalla anterior.

6 Seleccione el color de la cuadrícula que se muestra al hacer ajustes en **Color patrón**.

(1) Seleccione **Color patrón** y pulse el botón [↵].

(2) Seleccione una combinación de R (rojo), G (verde) y B (azul) para el color de la cuadrícula.

R/G/B: muestra una combinación de rojo, verde y azul. El color real de la cuadrícula es el blanco.

R/G: está disponible si se ha seleccionado **R** (rojo) en **Seleccionar color**. Muestra una combinación de rojo y verde. El color real de la cuadrícula es el amarillo.

G/B: está disponible si se ha seleccionado **B** (verde) en Seleccionar color. Muestra una combinación de verde y azul. El color real de la cuadrícula es el cian.

(3) Pulse el botón [Esc] para volver a la pantalla anterior.

7 Seleccione **Iniciar ajustes** y pulse el botón [↵]. Cuando aparezca el mensaje, vuelva a pulsar el botón [↵].

Se iniciará el ajuste. Se ajustarán las cuatro esquinas en orden, empezando por la esquina superior izquierda.

La imagen puede distorsionarse durante el ajuste, pero recuperará su calidad cuando terminen los ajustes.

8 Use los botones [▲], [▼], [◀] y [▶] para realizar los ajustes y pulse el botón [↵] para pasar al punto siguiente de ajuste.

9 Cuando haya ajustado las cuatro esquinas, seleccione **Salir** y pulse el botón [↵].

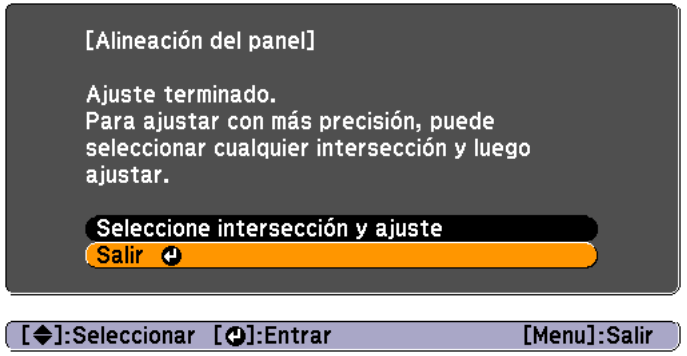

Si cree que tiene que hacer más ajustes después de corregir los cuatro puntos, elija **Seleccione intersección y ajuste** y siga ajustando.

Uniformidad de color

Ajusta el tono del color de toda la pantalla.

- Es posible que el tono del color quede desigual después de ejecutar la uniformidad de color.
- Si utiliza el EB-4750W/EB-4650/EB-4550, está función no estará disponible si el **Modo de color** configurado es **Dinámico** o **Deporte**.

☛ "Selección de la calidad de proyección (seleccionar el Modo de color)" p.45

1 Pulse el botón [Menu] durante la proyección.

2 Seleccione el submenú **Pantalla** del menú **Extendida**.

3 Seleccione **Uniformidad de color** y pulse el botón [↵].

Aparecerá la pantalla siguiente.



Nivel de Ajuste: hay varios niveles del blanco al gris y hasta el negro (el EB-4955WU/EB-4950WU/EB-4855WU/EB-4850WU tiene cinco niveles y el EB-4750W/EB-4650/EB-4550 cuatro). Puede ajustar los niveles de uno en uno.

Iniciar ajustes: da comienzo a los ajustes de uniformidad del color.

Restablecer: recupera todos los valores predeterminados de los ajustes de la **Uniformidad de color**.

La imagen puede distorsionarse durante el ajuste de la **Uniformidad de color**, pero recuperará su calidad cuando terminen los ajustes.

4 Seleccione **Nivel de Ajuste** y pulse el botón [↵].

5 Use los botones [◀][▶] para configurar el nivel de ajuste.

6 Pulse el botón [Esc] para volver a la pantalla anterior.

7 Seleccione **Iniciar ajustes** y pulse el botón [↵].

8 Use los botones [▲], [▼], [◀] y [▶] para seleccionar la zona que quiera ajustar y luego pulse el botón [↵].

Si selecciona el centro, se ajustará toda la pantalla. Ajustes primero las zonas exteriores y luego la pantalla entera.



9 Use los botones [▲][▼] para seleccionar el color que desee ajustar y luego utilice los botones [◀][▶] para ajustarlo.

Pulse el botón [◀] para suavizar el tono del color. Pulse el botón [▶] para intensificar el tono del color.



10 Vuelva al paso 4 y ajuste cada uno de los niveles.

11 Cuando haya terminado, pulse el botón [Menu].

Apéndice

Uso de la Quick Wireless Connection USB Key

Conecte la Quick Wireless Connection USB Key opcional a la parte de instalación de la unidad de red LAN inalámbrica. Si va a conectar el ordenador al proyector mediante una red LAN inalámbrica, compruebe que:

- La unidad de LAN inalámbrica (ELPAP07) esté conectada al proyector.
- El proyector esté configurado para conectarse a la red a través de una red LAN inalámbrica.

☛ "Menú LAN inalámbrica" p.86

1 Encienda el proyector y pulse el botón [LAN] del mando a distancia.

Aparecerá la pantalla siguiente.

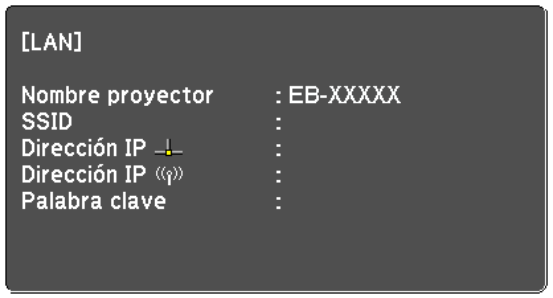

2 Confirme que aparezcan los datos de SSID y de la dirección IP y luego saque la unidad de LAN inalámbrica.

☛ "Instalación de la unidad LAN inalámbrica" p.35

3 Introduzca la Quick Wireless Connection USB Key opcional en la parte de instalación de la unidad de red LAN inalámbrica.

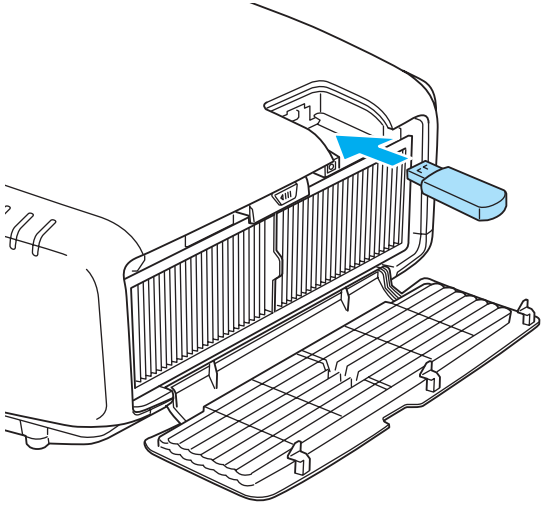

4 Cuando aparezca el mensaje "Actualización de datos de la red terminada. Retire la Quick Wireless Connection USB Key.", retire la Quick Wireless Connection USB Key.

Después de sacar la Quick Wireless Connection USB Key, vuelva a instalar la unidad LAN inalámbrica.

5 Conecte la Quick Wireless Connection USB Key al ordenador.

A partir de este momento, consulte el manual de usuario de la Quick Wireless Connection USB Key.

Acerca de EasyMP Monitor

EasyMP Monitor le permite realizar operaciones tales como comprobar el estado de varios proyectores Epson conectados a una red desde la pantalla del ordenador o controlar estos proyectores desde el ordenador.

Puede descargar EasyMP Monitor en el siguiente sitio web.

http://www.epson.com

Acerca de Message Broadcasting

Message Broadcasting es un software de plugin para EasyMP Monitor.

Message Broadcasting puede utilizarse para enviar un mensaje (archivo JPEG file) para proteger todos los proyectores Epson o los proyectores especificados conectado a la red.

Los datos pueden enviarse manualmente, o automáticamente utilizando los ajustes de temporizador de EasyMP Monitor.

Descargue el software Message Broadcasting desde el siguiente sitio web.

http://www.epson.com

Cambiar los ajustes con un navegador web (Web Control)

Utilizando el navegador web de un ordenador conectado al proyector en red, puede ajustar las funciones del proyector y controlarlo. Con esta función puede realizar tareas de configuración y control a distancia. Además, al poder utilizar el teclado del ordenador, la introducción de los caracteres necesarios para la configuración es más fácil que con el mando a distancia.

Si tiene un ordenador compatible, utilice el navegador Internet Explorer 8.0 o posterior. Si usa Mac OS X, utilice Safari.

Si ajusta el **Modo en espera** en **Comunic. activ.**, entonces puede usar el navegador web para realizar tareas de configuración y control incluso si el proyector está en modo de espera (si está apagado).

☛ **Extendida** - **Modo en espera** p.80

Configuración del proyector

En el navegador web puede definir los elementos que se ajustan normalmente en el menú Configuración del proyector. Los ajustes quedan reflejados en el menú Configuración.

Elementos del menú Configuración que no se pueden ajustar con el navegador web

- Menú Ajustes - Botón de usuario
- Menú Extendida - Pantalla - Posición del menú, Alineación del panel, Uniformidad de color
- Menú Extendida - Logotipo del usuario
- Menú Extendida - Operación - Modo alta altitud
- Menú Extendida - Idioma
- Menú Restablecer

Los ajustes para los elementos disponibles en cada menú son los mismos que en el menú Configuración del proyector.

☛ "Menú Configuración" p.71

Visualizar la pantalla Web Control

Utilice el procedimiento siguiente para visualizar la pantalla Web Control.

Asegúrese de que el ordenador y el proyector están conectados a la red.

Configure el **Modo de conexión** como **Avanzado** en el menú Configuración.

☛ **Red** - **LAN inalámbrica** - **Modo de conexión** p.86

Si el navegador web utilizado está configurado para conectarse mediante un servidor proxy, no podrá visualizar la pantalla Web Control. Para visualizar Web Control, debe cambiar la configuración para no conectarse mediante un servidor proxy.

1. Inicie el navegador web en el ordenador.
2. Escriba la dirección IP del proyector en la barra de dirección del navegador web y pulse la tecla Enter en el teclado del ordenador.

   Se muestra la pantalla de Web Control.

   Si se ha configurado Contraseña Acc. Web en el menú Red del menú Configuración del proyector, se muestra la pantalla para introducir la contraseña.
3. Se muestra la pantalla de introducción de ID de usuario y contraseña.

   Introduzca "**EPSONWEB**" como ID de usuario.

   La contraseña por defecto es "**admin**".

- Introduzca la ID de usuario incluso si el ajuste de contraseña no está activado. No puede cambiar la ID de usuario.
- Puede cambiar la contraseña en el submenú Red del menú Configuración.
  ☛ **Red** - **Básica** - **Contraseña Acc. Web** p.85

Utilizar la función Notificación Mail para informar de problemas

Si selecciona Notificación Mail, se envían mensajes de notificación a las direcciones de correo electrónico predeterminadas cuando ocurra un problema o una advertencia con un proyector. Esto permitirá que el operador se entere de problemas con los proyectores aunque se encuentre lejos de los proyectores.

☛ **Red** - **Correo** - **Notificación Mail** p.89

- Se pueden registrar hasta un máximo de tres destinos de notificación (direcciones), y se pueden enviar mensajes de notificación a los tres destinos de una vez.
- Si aparece un problema crítico en un proyector, haciendo que éste deje de funcionar repentinamente, quizás el proyector no pueda enviar un mensaje notificando a un operador del problema.
- Si ajusta el **Modo en espera** en **Comunic. activ.**, entonces puede controlar el proyector incluso si está en modo de espera (si está apagado).
  ☛ **Extendida** - **Modo en espera** p.80

Sobre la notificación mail de error

Si la función Notificación Mail está ajustada a On y se produce un problema o un aviso en el proyector, se envía el siguiente correo.

Remitente de correo: dirección de dirección 1

Asunto: EPSON Projector

Línea 1: el nombre del proyector donde ocurrió el problema

Línea 2: la dirección IP ajustada para el proyector donde ocurrió el problema.

Línea 3 y siguientes: Detalles del problema

Los detalles del problema se enumeran línea por línea. A continuación se muestra una lista de los principales mensajes.

- Clean Air Filter (Aviso Limp. Filtro)
- Internal error
- Fan related error
- Sensor error
- Lamp timer failure
- Lamp out
- Internal temperature error
- High-speed cooling in progress
- Lamp replacement notification
- Low Air Flow (Bajo Caudal de Aire)
- Low Air Flow Error (Error Flujo Filtro Aire)
- No-signal
  El proyector no recibe ninguna señal. Verifique el estado de la conexión o verifique que esté conectada la alimentación de la fuente de la señal.
- Auto Iris Error
- Power Err. (Ballast)

Para solucionar los problemas o avisos, consulte la siguiente información.

☛ "Estado de los indicadores" p.96

Administración usando SNMP

Al ajustar **SNMP** en **On** en el menú Configuración, los mensajes de notificación se enviarán a los equipos especificados cuando ocurra un problema o advertencia con un proyector. Esto permitirá que el operador se entere de problemas con los proyectores aunque se encuentre lejos de los proyectores.

☛ **Red** - **Otros** - **SNMP** p.91

- SNMP debería utilizarlo un administrador de red o alguien familiarizado con la red.
- Para utilizar la función SNMP para monitorizar el proyector debe instalar el programa administrador SNMP en el ordenador.
- Pueden guardarse hasta dos direcciones IP de destino.

Visualizar la pantalla Web Remote

La función Web Remote le permite realizar tareas de control remoto en el proyector con un navegador web.

1. Visualice la pantalla Web Control.
2. Haga clic en **Web Remote**.

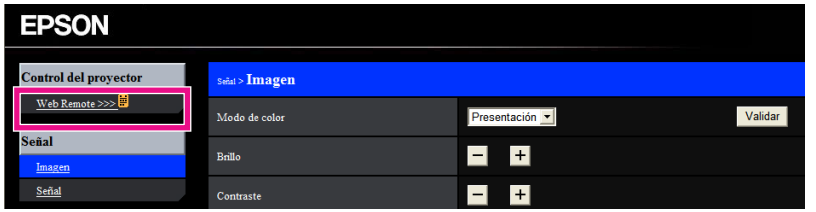

3. Se muestra la pantalla de Web Remote.

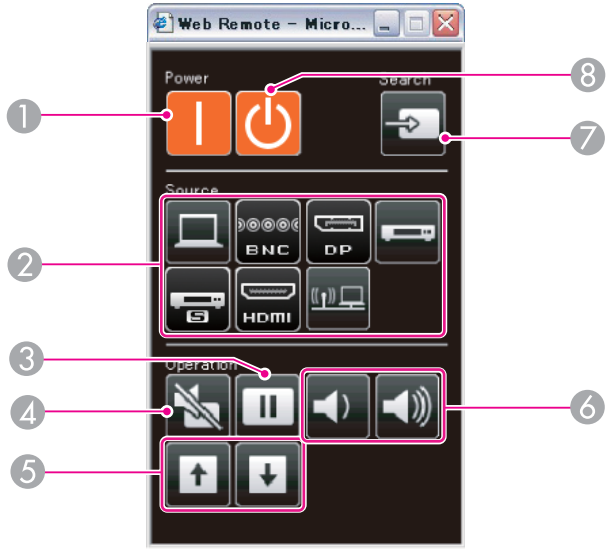

1. **Botón [⏻]**

   Enciende el proyector.

2. **Botones de cambio de entrada**

   ☛ "Cambiar a la imagen de destino con el mando a distancia" p.40

3. **Botón [Freeze]**

   ☛ "Congelar la imagen (Congelar)" p.58

4. **Botón [A/V Mute]**

   ☛ "Ocultar la imagen y silenciar el sonido temporalmente (Pausa A/V)" p.57

5. **Botones de [Page]**

   ☛ "Mando a Distancia" p.13

6. **Botones de [Volume]**

7. **Botón [Source Search]**

   ☛ "Detectar automáticamente señales de entrada y cambiar la imagen proyectada (Búsqueda de fuente)" p.39

8. **Botón [⏻]**

   Apaga el proyector.

Órdenes ESC/VP21

El proyector se puede controlar desde un dispositivo externo usando ESC/VP21.

Lista de comandos

Cuando el comando de activación se transmite al proyector, el equipo se activa y entra en modo de calentamiento. Una vez se ha encendido el proyector, devuelve dos puntos ":" (3Ah).

Cuando se recibe el comando, el proyector lo ejecuta y devuelve ":", y a continuación acepta el siguiente comando.

Si el comando que se procesa finaliza de forma anormal, se envía un mensaje de error y se devuelve ":".

A continuación se muestra una lista de los principales contenidos.

Elemento			Comando
Equipo ACTIVADO/DESACTIVADO	On		PWR ON
	Off		PWR OFF
Selección de señal	Ordenador	Auto	SOURCE 1F
		RGB	SOURCE 11
		Componente	SOURCE 14
	BNC	Auto	SOURCE BF
		RGB	SOURCE B1
		Componente	SOURCE B4
	HDMI		SOURCE 30
	Vídeo		SOURCE 41
	S-Vídeo		SOURCE 42
	LAN		SOURCE 53
	DisplayPort		SOURCE 70

Elemento		Comando
Pausa A/V On/Off	On	MUTE ON
	Off	MUTE OFF

Añada un código de retorno de carro (CR) (0Dh) al final de cada comando y transmítalo.

Para obtener más información, póngase en contacto con su proveedor local o con la dirección más cercana indicada en la Lista de contactos de proyectores Epson.

☛ *Lista de contactos de proyectores Epson*

Distribuciones de cable

Conexión en serie

- Forma del conector: D-Sub de 9 patillas (macho)
- Nombre del puerto de entrada del proyector: RS-232C

<En el proyector> <En el ordenador>



<En el proyector> (Cable serie PC) <En el ordenador>

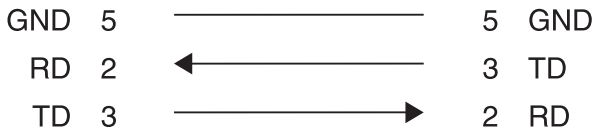

Nombre de señal	Función
GND	Toma de tierra de señal
TD	Datos de transmisión
RD	Datos de recepción

Protocolo de comunicación

- Valor de baudios por defecto: 9600 bps
- Longitud de datos: 8 bits
- Paridad: Ninguna
- Bit de detención: 1 bit
- Control de flujo: Ninguno

Acerca de PJLink

El protocolo estándar PJLink Class1 lo estableció la JBMIA (Japan Business Machine and Information System Industries Association) para controlar los proyectores compatibles con red como parte de sus esfuerzos para estandarizar los protocolos de control de los proyectores.

El proyector cumple con el estándar PJLink Class1 establecido por la JBMIA.

Se ha de realizar la configuración de la red antes de poder utilizar PJLink. Consulte la siguiente información sobre la configuración de la red.

☛ "Menú Red" p.83

Es compatible con todos los comandos definidos por PJLink Class1, excepto los siguientes, y el acuerdo fue confirmado por la verificación de adaptabilidad del estándar PJLink.

URL:http://pjlink.jbmia.or.jp/english/

- **Comandos no compatibles**

Función		Comando PJLink
Ajustes de silenciamiento	Ajustar silenciamiento de imagen	AVMT 11
	Ajustar silenciamiento de audio	AVMT 21

- **Nombres de entrada definidos por PJLink y fuentes correspondientes del proyector**

Fuente	Comando PJLink
Ordenador	INPT 11
BNC	INPT 13
Vídeo	INPT 21
S-Vídeo	INPT 22
HDMI	INPT 32
DisplayPort	INPT 35
LAN	INPT 52

- Nombre del fabricante mostrado para "Búsqueda de información del nombre del fabricante"
  EPSON

- Nombre del modelo mostrado para "Búsqueda de información del nombre del producto"
  EPSON 4955/4950
  EPSON 4855/4850
  EPSON 4750
  EPSON 4550
  EPSON 4650

Acerca de Crestron RoomView®

Crestron RoomView® es un sistema de control integrado de Crestron®. Puede usarse para supervisar y controlar varios dispositivos conectados a una red.

El proyector es compatible con el protocolo de control y puede usarse en un sistema fabricado con Crestron RoomView®.

Si desea más información sobre Crestron RoomView®, visite el sitio web de Crestron® (el sistema sólo es compatible con pantallas en inglés).

http://www.crestron.com

Estos son los elementos principales de Crestron RoomView®.

- **Operación a distancia usando un navegador web**
  Puede controlar un proyector desde su ordenador como si usara un mando a distancia.
- **Supervisión y control con un programa**
  Puede usar Crestron RoomView® Express o Crestron RoomView® Server Edition de Creston® para supervisar dispositivos en el sitema, comunicarse con el centro de asistencia y enviar mensajes de urgencia. En el siguiente sitio web de encontrará más información.
  http://www.crestron.com/getroomview

En este manual se explica cómo realizar operaciones en su ordenador usando un navegador web.

- Sólo se pueden introducir caracteres y símbolos alfanuméricos de un solo byte.
- Las siguietnes funciones no pueden usarse a la vez que Crestron RoomView®.
  ☛ "Cambiar los ajustes con un navegador web (Web Control)" p.129
  Message Broadcasting (complemento EasyMP Monitor)
- Si ajusta el **Modo en espera** en **Comunic. activ.**, entonces puede controlar el proyector incluso si está en modo de espera (si está apagado).
  ☛ **Extendida** - **Modo en espera** p.80

Utilización del proyector desde el ordenador

Visualización de la ventana de operaciones

Compruebe los siguientes puntos antes de iniciar cualquier operación.

- Asegúrese de que el ordenador y el proyector están conectados a la red.
- Ajuste **Crestron RoomView** en **On** desde el menú de **Red**.
  ☛ **Red** - **Otros** - **Crestron RoomView** p.91

1 Inicie el navegador web en el ordenador.

2 Escriba la dirección IP del proyector en el campo de dirección del navegador web y pulse la tecla Enter en el teclado del ordenador.
Aparecerá la ventana de operaciones.

Uso de la ventana de operaciones

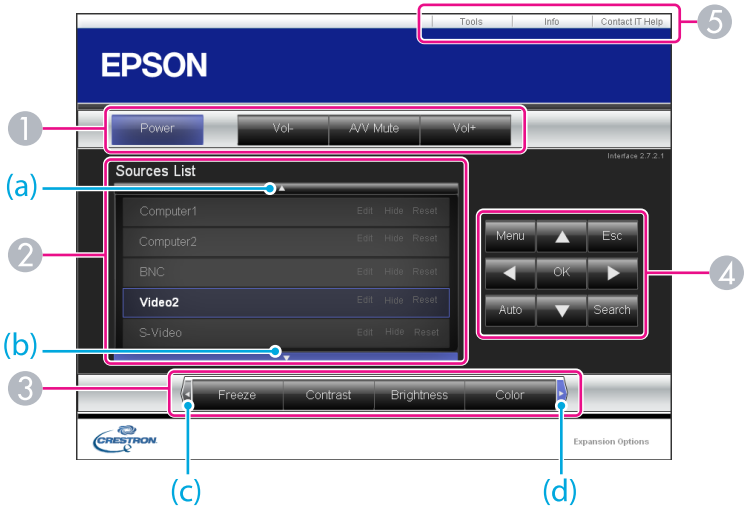

❶ Al hacer clic en los botones podrá realizar las siguientes operaciones.

Botón	Función
Power	Activa o desactiva el proyector.
Vol-/Vol+	Sirve para ajustar el volumen.

Botón	Función
A/V Mute	Activa o desactiva el vídeo y el audio. ☛ "Ocultar la imagen y silenciar el sonido temporalmente (Pausa A/V)" p.57

② Cambia a la imagen de la fuente de entrada seleccionada. Para mostrar las fuentes de entrada que no se muestran en Source List, haga clic en (a) o (b) para deslizarse hacia arriba o hacia abajo. La fuente de entrada de la señal de vídeo aparece en azul.

Es posible cambiar el nombre de la fuente si fuera necesario.

③ Al hacer clic en los botones podrá realizar las siguientes operaciones. Para mostrar los botones que no se muestran en Source List, haga clic en (c) o en (d) para desplazarse hacia la izquierda o hacia la derecha.

Botón	Función
Freeze	Las imágenes se pausan o se reanudan. ☛ "Congelar la imagen (Congelar)" p.58
Contrast	Ajusta la diferencia entre la luz y la sombra de las imágenes.
Brightness	Ajusta el brillo de la imagen.
Color	Ajusta la saturación delcolor de las imágenes.
Sharpness	Ajusta la nitidez de la imagen.
Zoom	Haga clic en el botón [⊕] para aumentar el tamaño de la imagen sin cambiar el tamaño de proyección. Haga clic en el botón [⊖] para reducir una imagen que ha sido aumentada con el botón [⊕]. Haga clic en el botón [▲], [▼], [◀] o [▶] para cambiar la posición de una imagen ampliada. ☛ "Ampliar parte de la imagen (E-Zoom)" p.58

④ Los botones [▲], [▼], [◀] y [▶] realizan las mismas operaciones que los botones [▲],[▼],[◀] y [▶] del mando a distancia. Al hacer clic en los botones podrá realizar las siguientes funciones:

Botón	Función
OK	Realiza la misma función que el botón [↵] del mando a distancia. ☛ "Mando a Distancia" p.13
Menu	Muestra y cierra el menú Configuración.
Auto	Si los pulsa durante la proyección de señales analógicas RGB procedentes del puerto Computer, puede optimizar automáticamente Tracking, Sync. y Posición.
Search	Cambia a la siguiente fuente de entrada que está enviando una imagen. ☛ "Detectar automáticamente señales de entrada y cambiar la imagen proyectada (Búsqueda de fuente)" p.39
Esc	Realiza la misma función que el botón [Esc] del mando a distancia. ☛ "Mando a Distancia" p.13

⑤ Al hacer clic en las pestañas podrá realizar las siguientes funciones:

Pestaña	Función
Contact IT Help	Muestra la ventana del centro de asistencia. Se usa para enviar y recibir mensajes del administrador usando Crestron RoomView® Express.
Info	Muestra información sobre el proyector que está conectado en ese momento.

Pestaña	Función
Tools	Permite cambiar los ajustes del proyector que está conectado en ese momento. Consulte la sección siguiente.

Uso de la ventana de herramientas

La ventana siguiente se muestra al hacer clic en la pestaña **Tools** de la ventana de funciones. Puee usar esta ventana para cambiar los ajustes del proyector que está conectado en ese momento.

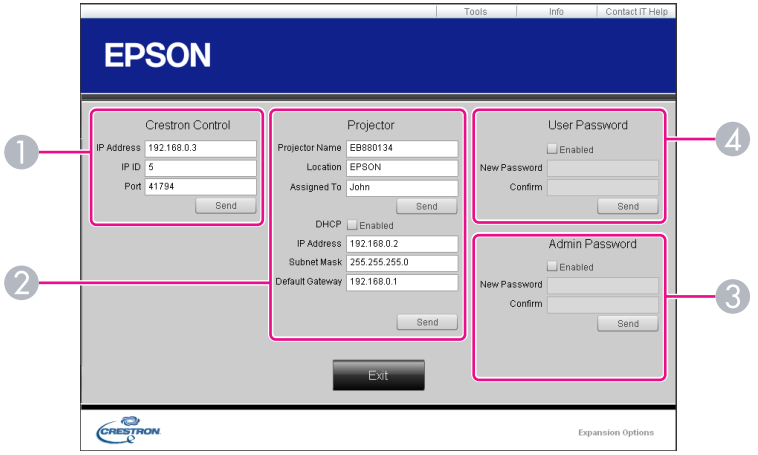

1 Crestron Control
Permite realizar ajustes para los controladores centrales de Crestron®.

2 Projector
Pueden ajustarse los elementos siguientes:

Elemento	Función
Projector Name	Introduzca un nombre para diferencial al proyector que está conectado actualmente de otros proyectores de la red (el nombre puede contener un máximo de 15 caracteres alfanuméricos de un solo byte).
Location	Introduzca un nombre para la ubicación del proyector que está conectado en ese momento a la red (el nombre puede contener un máximo de 32 caracteres y símbolos alfanuméricos de un solo byte).
Assigned To	Introduzca un nombre de usuario para el proyector (el nombre puede contener un máximo de 32 caracteres y símbolos alfanuméricos de un solo byte).

Elemento	Función
DHCP	Seleccione la casilla de verificación **Enabled** para usar DHCP. Si está activado DHCP, no podrá introducir una dirección de IP.
IP Address	Introduzca la dirección IP para asignar al proyector que esté conectado.
Subnet Mask	Introduzca una máscara de subred para el proyector que esté conectado.
Default Gateway	Introduzca una dirección de puerta de enlace para el proyector que esté conectado.
Send	Haga clic en este botón para confirmar los cambios hechos en **Projector**.

③ **Admin Password**
Marque la casilla de verificación **Enabled** para que sea necesaria una contraseña para abrir la ventana Tools.
Pueden ajustarse los elementos siguientes:

Elemento	Función
New Password	Introduzca la nueva contraseña para abrir la ventana Tools (el nombre puede contener un máximo de 26 caracteres alfanuméricos de un solo byte).
Confirm	Introduzca la misma contraseña que ha introducido en **New Password**. Si la contraseña no es la misma, aparece un mensaje de error.
Send	Haga clic en este botón para confirmar los cambios hechos en **Admin Password**.

④ **User Password**
Marque la casilla de verificación **Enabled** para que sea necesaria una contraseña para abrir la ventana de funciones en el ordenador.
Pueden ajustarse los elementos siguientes:

Elemento	Función
New Password	Introduzca la nueva contraseña para abrir la ventana de funciones (el nombre puede contener un máximo de 26 caracteres alfanuméricos de un solo byte).
Confirm	Introduzca la misma contraseña que ha introducido en **New Password**. Si la contraseña no es la misma, aparece un mensaje de error.
Send	Haga clic en este botón para confirmar los cambios hechos en **User Password**.

Los siguientes accesorios opcionales y consumibles están disponibles. Compre estos productos en el momento que los necesite. Esta lista de accesorios opcionales y consumibles está actualizada hasta abril del 2013. Los detalles de los accesorios están sujetos a cambios sin previo aviso, y su disponibilidad puede variar según el país de adquisición.

Accesorios Opcionales

Cable para ordenador ELPKC02
(1,8 m - para mini D-Sub de 15 patillas/mini D-Sub de 15 patillas)
Es el mismo que el cable para ordenador que se entrega con el proyector.

Cable para ordenador ELPKC09
(3 m - para mini D-Sub de 15 patillas/mini D-Sub de 15 patillas)
Cable para ordenador ELPKC10
(20 m - para mini D-Sub de 15 patillas/mini D-Sub de 15 patillas)
Utilice uno de estos cables más largos si el cable para ordenador que se entrega con el proyector es demasiado corto.

Cable de vídeo de componentes ELPKC19
(3 m - para mini D-Sub de 15 patillas/RCA macho × 3)
Utilícelo para conectar una fuente de vídeo de componentes.

Grupo de cable del mando a distancia ELPKC28
(juego de 2 piezas de 10 m)
Utilícelos para garantizar un funcionamiento correcto del mando a distancia desde lejos.

Receptor del ratón inalámbrico ELPST16
Utilícelo para controlar con el mando a distancia del proyector el puntero del ratón del ordenador o para pasar páginas.

unidad LAN inalámbrica ELPAP07
Utilícela al conectar el proyector a un ordenador de forma inalámbrica y realizar proyecciones.

Quick Wireless Connection USB Key ELPAP09
Utilícelo cuando quiera establecer una conexión rápida uno a uno entre el proyector y un ordenador con Windows instalado.

Polarizador ELPPL01
Instálelo en este proyector cuando vaya a apilar dos proyectores para proyectar imágenes en 3D.
(sólo EB-4955WU/EB-4950WU/EB-4855WU/EB-4850WU)

Gafas 3D pasivas (conjunto estándar de 5 piezas) ELPGS02A
Gafas pasivas 3D (conjunto de 5 piezas para niños) ELPGS02B
Gafas pasivas 3D polarizadas. Utilícelas cuando visualice imágenes en 3D con los proyectores.
(sólo EB-4955WU/EB-4950WU/EB-4855WU/EB-4850WU)

Cámara de documentos ELPDC11
Utilícela al proyectar imágenes, tales como libros, transparencias o diapositivas.

Tubo para techo (450 mm)* ELPFP13
Tubo para techo (700 mm)* ELPFP14
Utilícelo cuando instale el proyector en un techo alto.

Soporte para fijación en techo* ELPMB22
Utilícelo para instalar el proyector en el techo.

Soporte delgado para fijación en techo* ELPMB30
Muestra claramente las juntas de la fijación para el techo.

* Para instalar el proyector en el techo tendrá que seguir un método de instalación especial. Póngase en contacto con su distribuidor local o con el establecimiento más próximo de los enumerados en la Lista de contactos de proyectores Epson.

☛ *Lista de contactos de proyectores Epson*

Consumibles

Unidad de lámpara ELPLP77
Para sustituir las lámparas utilizadas.

Filtro de aire ELPAF45
Utilícelo como recambio para los filtros de aire utilizados.

Distancia de proyección (para EB-4955WU/ EB-4950WU/EB-4855WU/EB-4850WU)

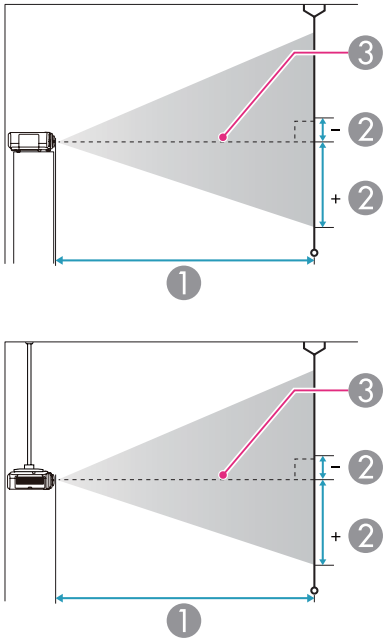

1. Distancia de proyección
2. es la distancia desde la parte central del objetivo hasta la base de la pantalla Cambia dependiendo del ajuste para desplazamiento vertical del objetivo.
3. Centro del objetivo

Unidades: cm

Tamaño de pantalla 4:3		① Mínima (Ancho) hasta Máxima (Tele)	② Desplazamiento vertical del objetivo Arriba a abajo
50"	102x76	154 - 280	0 - +76
60"	122x91	185 - 337	0 - +91
80"	163x122	249 - 450	0 - +122
100"	203x152	312 - 564	0 - +152
120"	244x183	376 - 677	0 - +183
150"	305x229	471 - 848	0 - +229
200"	406x305	630 - 1132	0 - +305
250"	508x381	788 - 1415	0 - +381

Unidades: cm

Tamaño de pantalla 16:9		① Mínima (Ancho) hasta Máxima (Tele)	② Desplazamiento vertical del objetivo Arriba a abajo
50"	111x62	139 - 254	-3 - +66
60"	133x75	168 - 305	-4 - +79
80"	177x100	226 - 408	-6 - +105
100"	221x125	283 - 511	-7 - +131
120"	266x149	341 - 615	-8 - +153
150"	332x187	427 - 769	-10 - +197
200"	443x249	571 - 1027	-14 - +263
250"	553x311	715 - 1285	-17 - +329
290"	642x361	830 - 1491	-20 - +381

Unidades: cm

Tamaño de pantalla 16:10		❶	❷
		Mínima (Ancho) hasta Máxima (Tele)	Desplazamiento vertical del objetivo Arriba a abajo
50"	108x67	135 - 247	0 - +67
60"	130x81	163 - 297	0 - +81
80"	172x108	219 - 397	0 - +108
100"	215x135	275 - 498	0 - +135
120"	258x162	331 - 598	0 - +162
150"	323x202	416 - 748	0 - +202
200"	431x269	556 - 999	0 - +269
250"	538x337	696 - 1250	0 - +337
300"	646x404	836 - 1501	0 - +404

Distancia de proyección (para EB-4750W)

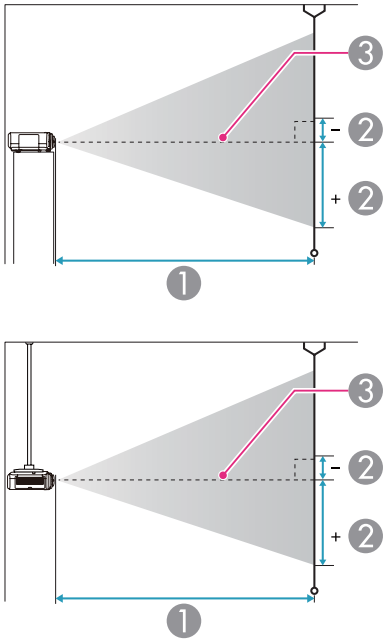

1. Distancia de proyección
2. es la distancia desde la parte central del objetivo hasta la base de la pantalla Cambia dependiendo del ajuste para desplazamiento vertical del objetivo.
3. Centro del objetivo

Unidades: cm

Tamaño de pantalla 4:3		① Mínima (Ancho) hasta Máxima (Tele)	② Desplazamiento vertical del objetivo Arriba a abajo
30"	61x46	90 - 187	-9 - +55
50"	102x76	153 - 314	-16 - +92

Tamaño de pantalla 4:3		① Mínima (Ancho) hasta Máxima (Tele)	② Desplazamiento vertical del objetivo Arriba a abajo
60"	122x91	185 - 378	-19 - +110
80"	163x122	248 - 506	-25 - +147
100"	203x152	311 - 633	-31 - +184
120"	244x183	374 - 761	-38 - +221
150"	305x229	469 - 952	-47 - +276
200"	406x305	627 - 1271	-63 - +368
250"	508x381	785 - 1590	-79 - +460

Unidades: cm

Tamaño de pantalla 16:9		① Mínima (Ancho) hasta Máxima (Tele)	② Desplazamiento vertical del objetivo Arriba a abajo
30"	66x37	82 - 169	-11 - +48
50"	111x62	139 - 285	-18 - +80
60"	133x75	168 - 343	-21 - +96
80"	177x100	225 - 459	-28 - +128
100"	221x125	282 - 574	-35 - +160
120"	266x149	340 - 690	-43 - +192
150"	332x187	426 - 864	-53 - +240
200"	443x249	569 - 1153	-71 - +320
250"	553x311	712 - 1443	-89 - +400

Unidades: cm

Tamaño de pantalla 16:10		❶	❷
		Mínima (Ancho) hasta Máxima (Tele)	Desplazamiento vertical del objetivo Arriba a abajo
30"	65x40	79 - 165	-8 - +49
50"	108x67	135 - 277	-14 - +81
60"	130x81	163 - 334	-17 - +97
80"	172x108	219 - 446	-22 - +130
100"	215x135	274 - 559	-28 - +162
120"	258x162	330 - 671	-33 - +195
150"	323x202	414 - 840	-42 - +244
200"	431x269	553 - 1122	-56 - +325
250"	538x337	693 - 1404	-69 - +406
300"	646x404	832 - 1685	-83 - +487

Distancia de proyección (para EB-4650/EB-4550)

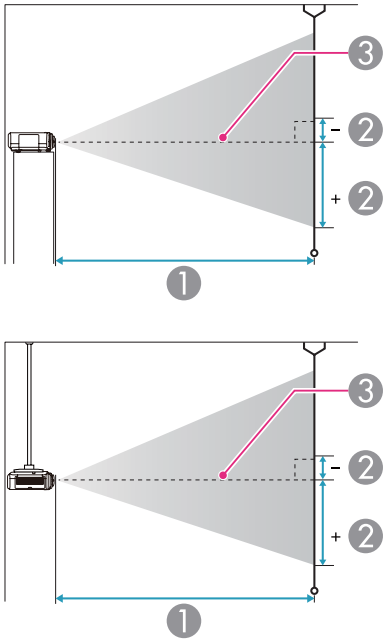

1. Distancia de proyección
2. es la distancia desde la parte central del objetivo hasta la base de la pantalla Cambia dependiendo del ajuste para desplazamiento vertical del objetivo.
3. Centro del objetivo

Unidades: cm

Tamaño de pantalla 4:3		① Mínima (Ancho) hasta Máxima (Tele)	② Desplazamiento vertical del objetivo Arriba a abajo
30"	61x46	74 - 155	-4 - +50
50"	102x76	127 - 261	-7 - +83

Tamaño de pantalla 4:3		① Mínima (Ancho) hasta Máxima (Tele)	② Desplazamiento vertical del objetivo Arriba a abajo
60"	122x91	153 - 315	-8 - +100
80"	163x122	206 - 421	-11 - +133
100"	203x152	258 - 527	-13 - +166
120"	244x183	311 - 633	-16 - +199
150"	305x229	390 - 793	-20 - +249
200"	406x305	521 - 1059	-27 - +332
250"	508x381	652 - 1324	-34 - +415
300"	610x457	784 - 1590	-40 - +498

Unidades: cm

Tamaño de pantalla 16:9		① Mínima (Ancho) hasta Máxima (Tele)	② Desplazamiento vertical del objetivo Arriba a abajo
30"	66x37	82 - 169	-11 - +48
50"	111x62	139 - 285	-18 - +80
60"	133x75	167 - 343	-21 - +96
80"	177x100	225 - 459	-28 - +128
100"	221x125	282 - 575	-35 - +160
120"	266x149	339 - 691	-43 - +192
150"	332x187	425 - 864	-53 - +240
200"	443x249	568 - 1154	-71 - +320
250"	553x311	711 - 1443	-89 - +400

Unidades: cm

Tamaño de pantalla 16:10		❶	❷
		Mínima (Ancho) hasta Máxima (Tele)	Desplazamiento vertical del objetivo Arriba a abajo
30"	65x40	79 - 165	-8 - +49
50"	108x67	135 - 277	-14 - +81
60"	130x81	163 - 334	-17 - +97
80"	172x108	218 - 446	-22 - +130
100"	215x135	274 - 559	-28 - +162
120"	258x162	330 - 672	-33 - +195
150"	323x202	413 - 841	-42 - +244
200"	431x269	553 - 1122	-56 - +325
250"	538x337	692 - 1404	-69 - +406

Resoluciones compatibles

Señales de ordenador (RGB analógica)

Señal	Veloc. refresco (Hz)	Resolución (puntos)
VGA	60/72/75/85	640x480
SVGA	56/60/72/75/85	800x600
XGA	60/70/75/85	1024x768
WXGA	60	1280x768
	60	1366x768
	60/75/85	1280x800
WXGA+	60/75/85	1440x900
WXGA++	60	1600x900
SXGA	70/75/85	1152x864
	60/75/85	1280x1024
	60/75/85	1280x960
SXGA+	60/75	1400x1050
WSXGA+*1	60	1680x1050
UXGA	60	1600x1200
WUXGA*2	60	1920x1200
MAC13"	67	640x480
MAC16"	75	832x624
MAC19"	75	1024x768
	59	1024x768
MAC21"	75	1152x870

*1 Compatible sólo si se selecciona **Ancho** como **Resolución** en el menú Configuración. (No disponible para el EB-4650/EB-4550).

*2 Sólo EB-4955WU/EB-4950WU/EB-4855WU/EB-4850WU. Compatible solamente cuando se recibe una señal de VESA CVT-RB (Reduced Blanking).

Incluso si se reciben señales distintas a las mencionadas anteriormente, es muy posible que pueda proyectarse la imagen. Sin embargo, es posible que no sea compatible con todas las funciones.

Vídeo de componentes

Señal	Veloc. refresco (Hz)	Resolución (puntos)
SDTV (480i)	60	720x480
SDTV (576i)	50	720x576
SDTV (480p)	60	720x480
SDTV (576p)	50	720x576
HDTV (720p)	50/60	1280x720
HDTV (1080i)	50/60	1920x1080
HDTV (1080p)*	50/60	1920x1080

* Sólo EB-4955WU/EB-4950WU/EB-4855WU/EB-4850WU

Vídeo compuesto

Señal	Veloc. refresco (Hz)	Resolución (puntos)
TV (NTSC)	60	720x480
TV (SECAM)	50	720x576
TV (PAL)	50/60	720x576

Señal de entrada del puerto HDMI y DisplayPort (EB-4955WU/ EB-4950WU/EB-4855WU/EB-4850WU/EB-4750W)

Señal	Veloc. refresco (Hz)	Resolución (puntos)
VGA	60	640x480
SVGA	60	800x600
XGA	60	1024x768
WXGA	60	1280x800
	60	1280x768*1
	60	1366x768
WXGA+	60	1440x900
WXGA++	60	1600x900
WSXGA+	60	1680x1050
SXGA	60	1280x960
	60	1280x1024
SXGA+	60	1400x1050
UXGA	60	1600x1200
WUXGA*2	60	1920x1200
SDTV (480i*3/480p)	60	720x480
SDTV (576i*3/576p)	50	720x576
HDTV (720p)	50/60	1280x720
HDTV (1080i)	50/60	1920x1080
HDTV (1080p)	24*3/30*3/50/60	1920x1080

*1 Solo entrada por DisplayPort

*2 Sólo EB-4955WU/EB-4950WU/EB-4855WU/EB-4850WU. Compatible solamente cuando se recibe una señal de VESA CVT-RB (Reduced Blanking).

*3 Sólo puerto HDMI

Señal de entrada del puerto HDMI y DisplayPort (EB-4650/ EB-4550)

Señal	Veloc. refresco (Hz)	Resolución (puntos)
VGA	60	640x480
SVGA	60	800x600
XGA	60	1024x768
WXGA	60	1280x800
	60	1280x768*1
	60	1366x768
WXGA+	60	1440x900
WXGA++	60	1600x900
SXGA	60	1280x960
	60	1280x1024
SXGA+	60	1400x1050
UXGA	60	1600x1200
SDTV (480i*2/480p)	60	720x480
SDTV (576i*2/576p)	50	720x576
HDTV (720p)	50/60	1280x720
HDTV (1080i)	50/60	1920x1080
HDTV (1080p)	24*2/30*2/50/60	1920x1080

*1 Solo entrada por DisplayPort

*2 Sólo puerto HDMI

Especificaciones Generales del Proyector

Nombre del producto	EB-4955WU	EB-4950WU	EB-4855WU	EB-4850WU	EB-4750W	EB-4650	EB-4550
Dimensiones	472 (An) x 134 (Al) x 320 (Prof) mm (parte elevada excluida)						
Tamaño del panel LCD	0,76" de ancho				0,59" de ancho	0,63"	
Método de visualización	Matriz activa TFT de polisilicio						
Resolución	2 304 000 píxeles WUXGA (1920 (An) x 1200 (Al) puntos) x 3				1.024.000 píxeles WXGA (1280 (An) x 800 (Al) puntos) x 3	786.432 píxeles XGA (1024 (ancho) x 768 (alto) puntos) x 3	
Ajuste del enfoque	Manual						
Ajuste del zoom	Manual (1 - 1,8)				Manual (1 - 2,0)		
Control giratorio del objetivo	Manual (Dirección vertical: Máxima aprox. 50%, Dirección horizontal: Máxima aprox. 10%)				Manual (Dirección vertical: Máxima aprox. 70%, Dirección horizontal: Máxima aprox. 38%)	Manual (Dirección vertical: Máxima aprox. 58%, Dirección horizontal: Máxima aprox. 38%)	
Lámpara	Lámpara UHE, 280 W modelo n.º: ELPLP77		Lámpara UHE, 260 W modelo n.º: ELPLP77		Lámpara UHE, 280 W modelo n.º: ELPLP77		Lámpara UHE, 260 W modelo n.º: ELPLP77
Salida de audio máx.	10 W monoauditivo						
Altavoz	1						
Alimentación	100-240V de CA±10% 50/60Hz 4,1 - 1,8A		100-240V de CA±10% 50/60Hz 3,9 - 1,7A		100-240V de CA±10% 50/60Hz 4,1 - 1,8A		100-240V de CA ±10% 50/60Hz 3,9 - 1,7A

Consumo	Área de 100 a 120 V	Funcionamiento: 409 W Consumo en reposo (Comunic. activ.): 4,3 W Consumo en reposo (Comunic. desact.): 0,38 W	Funcionamiento: 387 W Consumo en reposo (Comunic. activ.): 4,3 W Consumo en reposo (Comunic. desact.): 0,38 W	Funcionamiento: 409 W Consumo en reposo (Comunic. activ.): 4,3 W Consumo en reposo (Comunic. desact.): 0,31 W	Funcionamiento: 387 W Consumo en reposo (Comunic. activ.): 4,3 W Consumo en reposo (Comunic. desact.): 0,31 W
	Área de 220 a 240 V	Funcionamiento: 388 W Consumo en reposo (Comunic. activ.): 4,6 W Consumo en reposo (Comunic. desact.): 0,47 W	Funcionamiento: 368 W Consumo en reposo (Comunic. activ.): 4,6 W Consumo en reposo (Comunic. desact.): 0,47 W	Funcionamiento: 388 W Consumo en reposo (Comunic. activ.): 4,6 W Consumo en reposo (Comunic. desact.): 0,39 W	Funcionamiento: 368 W Consumo en reposo (Comunic. activ.): 4,6 W Consumo en reposo (Comunic. desact.): 0,39 W
Altitud de funcionamiento		Altitud de 0 a 3048m			
Temperatura de funcionamiento		De 0 a +45˚C* (sin condensación)			
Temperatura de almacenamiento		De -10 a +60˚C (sin condensación)			
Masa		Aprox. 6,6 kg		Aprox. 6,5 kg	

* La temperatura de funcionamiento es de 0 a +45˚C cuando la opción Consumo eléctrico está configurada como ECO o Interbloqueo temp., y de 0 a +40˚C cuando está configurada como Normal a una altitud de 0 a 1.499 m.
La temperatura de funcionamiento es de 0 a +40˚C cuando la opción Consumo eléctrico está configurada como ECO o Interbloqueo temp., y de 0 a +35˚C cuando está configurada como Normal a una altitud de 1.500 a 3.048 m.
☛ "Menú Ajustes" p.79

Nombre del producto			EB-4955WU	EB-4950WU	EB-4855WU	EB-4850WU	EB-4750W	EB-4650	EB-4550
Conectores	Puerto Computer	1	Mini D-Sub de 15 patillas (hembra) azul						
	Puerto Audio1	1	Mini jack estéreo (3,5Φ)						

Puerto BNC	1	5BNC (hembra)
Puerto Audio2	1	Mini jack estéreo (3,5Φ)
DisplayPort	1	DisplayPort
Puerto HDMI	1	HDMI compatible con HDCP (solo se admite audio con PCM)
Puerto Audio3	1	Mini jack estéreo (3,5Φ)
Puerto S-Video	1	Mini DIN de 4 patillas
Puerto Video	1	Toma RCA
Puerto Audio-L/R	1	Conector RCA x 2 (Izq., Dch.)
Puerto Audio Out	1	Mini jack estéreo (3,5Φ)
Puerto Monitor Out	1	Mini D-Sub de 15 patillas (hembra) negro
Puerto LAN	1	RJ-45
Puerto Service *	1	Conector USB (Tipo B)
Puerto RS-232C	1	Mini D-Sub de 9 patillas (macho)
Puerto Remote	1	Mini jack estéreo (3,5Φ)
Puerto USB (solo para la unidad LAN inalámbrica)*	1	Conector USB (Tipo A)

* Se admite USB 2.0. No se garantiza que los puertos USB funcionen con todos los dispositivos compatibles con USB.

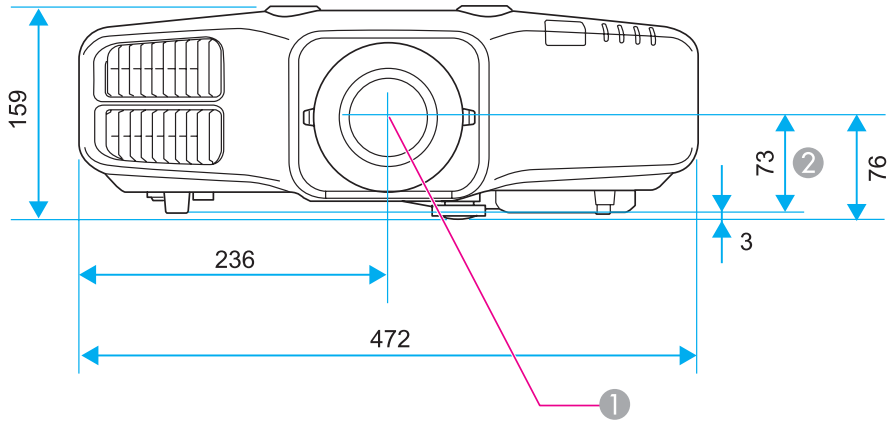

1 Centro del objetivo
2 Distancia del centro de la lente al punto de fijación de la bandeja para el techo

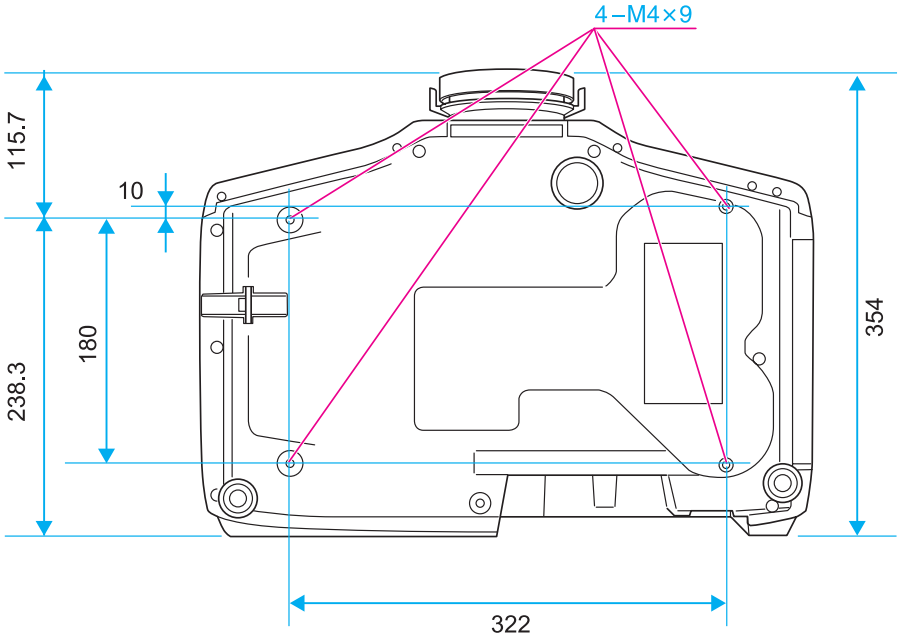

Unidades: mm

En esta sección se explican brevemente los términos más difíciles que no se aclararon en el texto del manual. Consulte los detalles en otras publicaciones comerciales.

AMX Device Discovery	AMX Device Discovery es una tecnología desarrollada por AMX para simplificar los sistemas de control AMX y facilitar el funcionamiento del equipo de destino. Epson ha aplicado esta tecnología de protocolo y ofrece un ajuste para activar la función de protocolo (ON). En el sitio web de AMX encontrará más información. URL http://www.amx.com/
Contraste	El brillo relativo de las áreas claras y oscuras de una imagen puede aumentarse o disminuirse para que el texto y los gráficos se muestren de una forma más nítida o más suave. Ajustar esta propiedad concreta de la imagen se denomina "ajuste del contraste".
DHCP	Abreviación de Dynamic Host Configuration Protocol, este protocolo asigna automáticamente una dirección IP a los equipos conectados a una red.
DICOM	Acrónimo de Digital Imaging and Communications in Medicine. Estándar internacional que define los estándares de las imágenes y un protocolo de comunicación para las imágenes clínicas.
Dir. pta enlace	Se trata de un servidor (router) para comunicarse por una red (subred) dividida en máscaras de subred.
Dirección IP	Un número que sirve para identificar un ordenador conectado a una red.
Entrelazado	Transmite información necesaria para crear una pantalla mediante el envío de cada línea, comenzando desde la parte superior de la imagen y bajando hasta el fondo. Las imágenes son más propensas a parpadeos debido a que se muestra un marco en cada línea.
HDCP	HDCP es la abreviación de High-bandwidth Digital Content Protection. Se utiliza para evitar la copia ilegal y proteger los derechos de autor cifrando señales digitales enviadas a través de los puertos DVI y HDMI. Como el puerto de entrada HDMI y DisplayPort del proyector admiten HDCP, puede proyectar imágenes digitales protegidas con tecnología HDCP. Sin embargo, el proyector puede no ser capaz de proyectar imágenes protegidas con versiones actualizadas o revisadas de cifrado HDCP.
HDTV	Abreviación de High-Definition Television, que se refiere a sistemas de alta definición que cumplen las siguientes condiciones. • Resolución vertical de 720p o 1080i o superior (p = Progresivo, i = Entrelazado) • Pantalla con relación de aspecto de 16:9
Interr. IP Direc.	Se trata de la Dirección IP para el ordenador de destino utilizado para la notificación de errores en SNMP.
Máscara de subred	Se trata de un valor numérico que define el número de bits utilizado para la dirección de red de una red dividida (subred) desde la dirección IP.
Modo Ad hoc	Método de conexión LAN inalámbrica que comunica con clientes de LAN inalámbrica sin utilizar un punto de acceso.
Modo Infraestructura	Método de conexión LAN inalámbrica en el cual los dispositivos se comunican mediante puntos de acceso.
Progresivo	Proyecta información para crear una pantalla a la vez, mostrando la imagen para un marco. A pesar de que el número de líneas de barrido es el mismo, la cantidad de parpadeos en la imagen disminuye debido a que el volumen de información se dobla en comparación con un sistema de entrelazado.

Relación de aspecto	La proporción entre la longitud de una imagen y su altura. Las pantallas con una relación horizontal:vertical de 16:9, como las pantallas HDTV, se conocen como pantallas panorámicas. SDTV y las pantallas de ordenador habituales tienen una relación de aspecto de 4:3.
SDTV	Abreviación de Standard Definition Television, que se refiere a los sistemas de televisión estándar que no cumplen con las condiciones de la televisión de alta definición HDTV.
SNMP	Abreviación de Simple Network Management Protocol (protocolo simple de gestión de redes), que es el protocolo para monitorizar y controlar dispositivos como routers y ordenadores conectados a una red TCP/IP.
sRGB	Un estándar internacional para los intervalos de color que se formuló para que los colores que se reproducen mediante equipos de vídeo puedan gestionarse fácilmente a través de sistemas operativos (SO) e Internet. Si la fuente conectada cuenta con un modo sRGB, ajuste el proyector y la fuente de señal conectada a sRGB.
Sync.	Las señales que se envían desde los ordenadores tienen una frecuencia específica. Si la frecuencia del proyector no coincide con esta frecuencia, las imágenes que se obtienen no son de buena calidad. El proceso de hacer coincidir las fases de estas señales (la posición relativa entre las crestas y los valles de la señal) se denomina sincronización. Si las señales no están sincronizadas, las imágenes parpadean, son borrosas y presentan interferencias horizontales.
Tracking	Las señales que se envían desde los ordenadores tienen una frecuencia específica. Si la frecuencia del proyector no coincide con esta frecuencia, las imágenes que se obtienen no son de buena calidad. El proceso de hacer coincidir la frecuencia de estas señales (el número de crestas en la señal) se denomina Tracking. Si el tracking no se realiza correctamente, aparecerán amplias bandas verticales en la señal.
Veloc. refresco	El elemento emisor de luz de una pantalla mantiene la misma luminosidad y color durante un tiempo extremadamente corto. Como consecuencia, la imagen debe escanearse muchas veces por segundo para refrescar el elemento emisor de luz. El número de operaciones de refresco por segundo se denomina velocidad de refresco y se expresa en hercios (Hz).
Vídeo compuesto	Método que combina la señal de vídeo en un componente de luminancia y un componente de color para la transmisión por un solo cable.
Vídeo de componentes	Método que separa la señal de vídeo en un componente de luminancia (Y), una luminancia azul negativa (Cb o Pb) y una luminancia roja negativa (Cr o Pr).

Todos los derechos reservados. Ninguna parte de esta publicación puede ser reproducida, almacenada en un sistema de recuperación, o transmitida de cualquier forma o por cualquier medio, electrónico, mecánico, de fotocopia, registro, o de otra forma, sin el permiso previo por escrito de Seiko Epson Corporation. No se asume ninguna patente de responsabilidad con respecto a la utilización de la información aquí contenida. Tampoco se asume ninguna responsabilidad con respecto a los daños resultantes de la utilización de la información aquí contenida.

Ni Seiko Epson Corporation ni sus filiales se responsabilizarán ante el comprador del producto o ante terceras personas de las pérdidas, costes o gastos derivados de accidentes, usos incorrectos o no previstos, modificaciones no autorizadas, reparaciones o alteraciones del producto por parte del comprador o de terceros o derivados (excepto en Estados Unidos) del incumplimiento de las instrucciones de uso y mantenimiento facilitadas por Seiko Epson Corporation.

Seiko Epson Corporation no será responsable de los daños o problemas que surjan del uso de cualquier consumible diferente de los designados como Productos Originales Epson o Productos homologados por Seiko Epson Corporation.

El contenido de este manual puede cambiarse o actualizarse sin previo aviso.

Las ilustraciones de esta guía pueden diferir del proyector real.

Restricciones de uso

Si va a usar este producto para aplicaciones que precisan un alto grado de fiabilidad/seguridad como dispositivos de transporte relacionados con aviones, trenes, barcos, automóviles, etc., dispositivos de prevención de desastres, dispositivos de seguridad varios, etc., o dispositivos funcionales o de precisión, debe usar este producto únicamente tras considerar la inclusión en su diseño de sistemas de redundancia y prevención de fallos para garantizar la seguridad y la fiabilidad total del sistema. Puesto que el uso de este producto no está indicado para aplicaciones que precisan un grado extremadamente alto de fiabilidad/seguridad como equipos aeroespaciales, equipos de comunicación principales, equipos de control de energía nuclear o equipos médicos relacionados con la atención sanitaria directa, considere la idoneidad del producto después de una evaluación exhaustiva.

Marcas comerciales y derechos de autor

Mac y Mac OS son marcas comerciales de Apple Inc.

Microsoft, Windows, Windows Vista, PowerPoint y el logotipo de Windows son marcas comerciales o marcas comerciales registradas de Microsoft Corporation en los Estados Unidos y/u otros países.

HDMI y High-Definition Multimedia Interface son marcas comerciales o marcas comerciales registradas de HDMI Licensing LLC.

La marca comercial PJLink está pendiente de registro o ya está registrada en Japón, en Estados Unidos y en otros países y zonas.

Este producto incluye el software RSA BSAFE™ de RSA Security Inc. RSA es una marca comercial registrada de RSA Security Inc. BSAFE RSA Security Inc. es una marca comercial registrada en los Estados Unidos y en otros países.

WPA™ y WPA2™ son marcas comerciales registradas de la Wi-Fi Alliance.

El logotipo DisplayPort Certified y los iconos de DisplayPort son marcas comerciales registradas de Video Electronics Standards Association (VESA).

La palabra DisplayPort es una marca comercial registrada de VESA en varios países del mundo.

Otros nombres de productos utilizados aquí se utilizan con fines identificativos y pueden ser marcas comerciales de sus respectivos propietarios. Epson renuncia a todos y cada uno de los derechos sobre estas marcas.

©SEIKO EPSON CORPORATION 2013. All rights reserved.

A

A/V Mute 12
Accesorios opcionales 139
Ajuste automático 77
Ajuste del color 76
Ajuste DisplayPort EQ 78
Ajustes de A/V 82
Ajustes de la pantalla 20
Ajustes planificación 83
Alim. LAN inalámbrica 86
Alineación del panel 80
AMX Device Discovery 91
Anillo de enfoque 8
Anillo de zoom 9
Aspecto 46, 78

B

Bloqueo de los botones del mando a distancia 69
Bloqueo de los controles giratorios del objetivo 9
Bloqueo del panel de control 79
Bloqueo total 68
Bonjour 91
Botón de usuario 79
Botón Inv dirección 81
Botones de volumen 12
Brillo 76
Buscar fte. al iniciar 82
Búsqueda de fuente 39

C

Cámara de documentos 139
Clave proyector 86
Cómo cambiar la lámpara 118
Cómo sustituir el filtro de aire 120
Config. Split Screen 54
Configuración 3D 77
Configuración de la red 84
Configuración del proyector 129
Consumibles 139
Consumo eléctrico 79
Contraseña protegida 66
Contraste 76
Control giratorio horizontal del objetivo 9
Control giratorio vertical del objetivo 9
Correc. geométrica 79
Crestron RoomView 91, 134
Cruz 58
Cubierta de la lámpara 9

D

Deporte 45
Desplazamiento del objetivo 23
DHCP 89
DICOM SIM 45
Dinámico 45
Dirección de correo electrónico 1/2/3 para notificaciones 90
Direct Power On 81
DisplayPort 11
Distancia 141

E

EasyMP Monitor 129
En techo 19
Esc 13
ESC/VP21 132
Especificaciones 149
E-Zoom 58

F

Fecha y Hora 82
Foto 45
Freeze 58
Frontal 19, 81
Fuente 54, 92
Función Ayuda 95

H

H/V-Keystone 79
Horas lámpara 92

I

ID del mando a distancia 26
ID del proyector 26
Idioma 83
Indicador de alimentación 96
Indicador de filtro 96
Indicador de lámpara 96
Indicador de temperatura 96
Indicadores 96, 97
Indicadores de estado 9
Info sinc 93
Información de red 83, 84

Intercamb. pantallas 55
Interr. IP Direc. 1/2 91
Iris automático 76

L

Leer el correo 130
Limpiar el filtro de aire y la ventilación de entrada de aire 114
Limpiar la superficie del proyector 114
Limpieza 114
Logotipo del usuario 59

M

Mando a distancia 13
Memoria 80
Mensajes 80
Menu 13
Menú Ajustes 79
Menú Básica 85
Menú Configuración 72
Menú Correo 89
Menú Extendida 80
Menú Imagen 75
Menú Información 92
Menú LAN con cables 89
Menú LAN inalámbrica 86
Menú Red 83
Menú Restablecer 93
Menú Seguridad 87
Menú Señal 77
menú SNMP 91
Message Broadcasting 91, 129
Modo alta altitud 81
Modo de color 45, 76
Modo en espera 83
Modo reposo 81
Multi-proyección 45, 83

N

Navegador web 129
Nitidez 76
Nombre del proyector 85
Nombres de las piezas y sus funciones 8
Notificación Mail 90, 130
Número de puerto 90

O

Operación 81
Overscan 78

P

Panel de control 12
Pantalla 80
Pantalla de inicio 80
Pantalla Múltiple 51, 83
Pantalla posterior 19
Pantallas de monitor compatibles 147
Patrón de prueba 22, 79
Periodo de sustitución de la lámpara 117
Periodo de sustitución del filtro de aire 120
Pie ajustable frontal 12
Pie trasero 11
Pitido 82
PJLink 134
Planificación 63
Posición 77
Posición del menú 80
Posterior 19, 81
Presentación 45
Procesar Imágenes 78
Progresivo 77
Prote. logo usuario 66
Protec. aliment. 66
Proyección 81
Puerta enl. priorizada 91
Puerto Audio Out 10
Puerto Audio1 10
Puerto Audio2 10
Puerto Audio3 10
Puerto Audio-L/R 10
Puerto BNC 10
Puerto Computer 10
Puerto de salida del monitor 10
Puerto HDMI 10
Puerto remoto 10
Puerto RS-232C 10
Puerto S-Video 10
Puerto Video 10
Puntos de fijación para el soporte para fijación en techo 12

Q

Quick Corner 79
Quick Wireless Connection USB Key 128

R

Rango vídeo 78

Reajustar el tiempo de funcionamiento de la lámpara 93, 120
Receptor remoto 9
Reduc ruido mosquito 78
Reducción de ruidos 78
Requisitos para su instalación 19
Resolución 77, 92
Restablecer memoria 93
Restablecer todo 93
RoomView 135

S

Saturación de color 76
Señal de entrada 78, 92
Señal de vídeo 78, 92
Servidor SMTP 90
Silencio A/V 57
SNMP 131
Sobrecalentamiento 98
Solución de problemas 96
Source Search 12
Split Screen 79
sRGB 45
Sustituir las baterías 15
Sync. 77

T

Tamaño de pantalla 141
Tamaño pantalla 55
Teatro 45
Teclado del software 84
Techo 81
Temp. Color Abs. 76
Temperatura de almacenamiento 150
Temperatura de funcionamiento 150
Toma de corriente 9
Tono 76
Tracking 77

U

Uniformidad de color 124

V

Velocidad de refresco 92
Ventilación de salida de aire 8
Visualizar fondo 80
Volumen 79

W

Web Control 129
Web Remote 131