USA's primary source for projector lamps
myprojectorlamps

MANUAL DEL FABRICANTE DEL PROYECTOR

Epson
POWERLITE PRO Z8050WNL

¿Necesita una lámpara de repuesto para este proyector?
www.myprojectorlamps.eu/es/ | www.myprojectorlamps.com.mx

Manual original del fabricante, sin modificar, como cortesía de MyProjectorLamps.com.
Todas las marcas registradas pertenecen a sus respectivos propietarios.

La mayor web de lámparas para proyectores en España

myprojectorlamps

¿Es momento de reemplazar la lámpara de su proyector?

La lámpara de repuesto para su Epson POWERLITE PRO Z8050WNL está disponible ahora



Lámpara para proyector Epson POWERLITE PRO Z8050WNL

Número de parte: ELPLP51 / ELPLP51(Single)

Lámpara original con módulo, lista para instalar

Garantía de 180 días

Desde 209,54€ (sin IVA)

Escanee el código o visite la web

www.myprojectorlamps.eu/es/projector-lamps/Epson/POWERLITE%20PRO%20Z8050WNL.html

El precio indicado era el vigente al crear la página. Consulte la web para ver el precio actual.

EPSON
EXCEED YOUR VISION

PowerLite® Pro Z8000WUNL/Z8050WNL

Manual del usuario

Anotaciones usadas en este manual

- **Indicaciones sobre seguridad**

  La documentación y el proyector utilizan símbolos para mostrar cómo utilizar el aparato de forma segura.

  Debe aprender y respetar estos símbolos de precaución para evitar daños personales o materiales.

Advertencia:	Esto se aplica a información que, si se ignora, podría dar lugar a daños personales o incluso la muerte como consecuencia de una manipulación incorrecta.
Precaución:	Esto se aplica a información que, si se ignora, podría dar lugar a daños personales o lesiones físicas como consecuencia de una manipulación incorrecta.

- **Indicaciones de información general**

☛	Indica una página donde puede encontrarse información detallada respecto a un tema.
Procedimiento	Indica métodos de funcionamiento y el orden de las operaciones. El procedimiento indicado debería realizarse en el orden señalado por los pasos numerados.
[(Nombre)]	Indica el nombre de los botones del control remoto o del panel de control. Ejemplo: botón [Esc]
"(Nombre del menú)" **Brillo** (Negrita)	Indica elementos del menú de configuración. Ejemplo: **Seleccione "Brillo" en el menú Imagen.** Menú **Imagen** - **Brillo**

Anotaciones usadas en este manual

Introducción

Acerca de los manuales 8

Funciones del proyector 9

Facilidad de uso cuando se instala en el techo 9
Fiabilidad en la que puede depender 10
Área de proyección grande y colores precisos 10
Funciones de seguridad mejoradas 11
Fácil manejo 11
Uso del proyector en una red (solamente PowerLite Pro Z8050WNL) 11

Nombres de partes y funciones 12

Frontal/Superior 12
Interface 13
Posterior 15
Control remoto 17

Desembale el proyector 20

Colocar el proyector 21

Retirar y colocar la cubierta de interface 28

Retirar la cubierta 28
Colocar la cubierta 28

Conectar el proyector a su equipo 29

Conectar el proyector a una computadora 29
Conexión al puerto VGA 29
Conexión a los puertos BNC 29
Conexión al puerto HDMI 30
Conexión al puerto DVI-D 30
Conectar el proyector a un equipo de video 31
Conexión al puerto HDMI 31
Conexión al puerto DVI-D 31
Conexión a una fuente de video componente 32
Conexión a una fuente S-Video 32
Conexión a una fuente de video compuesto 33

Encender y apagar el proyector 34

Ajustar la imagen 35

Ajustar la posición 35
Enfocar la imagen 36
Zoom de la imagen 36
Corregir una imagen inclinada 37

Funciones útiles

Corregir la distorsión en la imagen proyectada 39

Corregir la distorsión con Quick Corner 40

Cambiar la Imagen Proyectada 43

Detectar automáticamente señales entrantes y cambiar la imagen proyectada (Búsqueda de fuente) 43
Cambiar a la imagen de destino con el control remoto 44

Funciones para mejorar la proyección 45
Seleccionar la calidad de la proyección (selección del Modo de color) 45
Ajustar el Iris automático 46
Ocultar la imagen temporalmente (Obturador) 46
Congelar la imagen (Congelar) 47
Cambiar la relación de Aspecto 47
Métodos de cambio 47
Cambiar el Aspecto para las imágenes de equipos de video 48
Cambiar el Aspecto para las imágenes de computadora 49
Función del puntero (Puntero) 52
Ampliar parte de la imagen (E-Zoom) 53

Limitación en el número de proyectores de destino al utilizar múltiples proyectores 54
Definir la ID del proyector 55
Comprobar la ID del proyector 55
Definir la ID del control remoto 56

Corregir el color para múltiples proyectores (Ajuste de color en Pantalla Múltiple) 57
Resumen del procedimiento de corrección 57
Método de corrección 58

Funciones de seguridad 59
Gestionar usuarios (Contraseña protegida) 59
Tipo de contraseña protegida 59
Ajustar contraseña protegida 59
Introducir la contraseña 61
Restringir funcionamiento de botones 61
Ajustar Bloqueo funcionam 61
Bloq funcion. objetv 62
Bloqueo antirrobo 63
Instalar el cable de seguridad 63

Menú de configuración

Utilizar el menú de configuración 65

Lista de funciones 66
Menú Imagen 66
Menú Señal 68
Menú Ajustes 70
Menú Extendida 72
Menú Red (PowerLite Pro Z8000WUNL) 75
Menú Red (PowerLite Pro Z8050WNL) 78
Notas acerca del funcionamiento del menú de red 79
Operaciones en el teclado flexible 80
Menú Básica 81
Menú LAN inalámbrica (sólo cuando tiene instalado el módulo inalámbrico 802.11a/b/g opcional) 82
Menú Seguridad (sólo disponible cuando tiene instalado el módulo inalámbrico 802.11a/b/g/ opcional) 84
Menú LAN con cables 89
Menú Correo 90
Menú Otros 91
Menú Restablecer 92
Menú Información (sólo visualización) 93
Menú Restablecer 95

Lista de los menús y las opciones del proyector 96

Solución de problemas

Utilizar la utilidad de Ayuda 99

Solución de problemas 101

Estado de los Indicadores 102
El indicador ⏻ está iluminado o parpadea en color rojo 103
El Indicador ☼ 🌡 ▥ parpadea o está iluminado 105
Cuando los indicadores no son de ayuda 107
Problemas relacionados con las imágenes 108
Problemas al iniciar la proyección 113
Otros problemas 114

Dónde obtener ayuda 116

Soporte en Internet 116
Hable con un representante de soporte 116
Compra de suministros y accesorios 116

Apéndice

Métodos de instalación 118

Limpieza 120

Limpiar la superficie del proyector 120
Limpiar el objetivo 120
Limpiar el filtro de aire 120

Sustituir los consumibles 123

Sustituir las pilas del control remoto 123
Sustituir la lámpara 124
Periodo de sustitución de la lámpara 124
Cómo sustituir la lámpara 124
Reajustar Horas lámpara 126
Sustituir el filtro de aire 127
Periodo de sustitución del filtro de aire 127
Cómo sustituir el filtro de aire 127

Accesorios opcionales y consumibles 129

Accesorios opcionales 129
Consumibles 129

Notas acerca del transporte 130

Mover a una posición cercana 130
Al transportar 130
Preparar el embalaje 130
Notas relacionadas con el embalaje y el transporte 130

Guardar un Logotipo del usuario 131

Establecer una conexión WPS con un punto de acceso LAN inalámbrico (sólo PowerLite Pro Z8050WNL) 133

Método de configuración de la conexión 133
Establecer una conexión mediante el Método Pulsar botón 134
Establecer una conexión mediante el Método Código PIN 135

Conectar un cable LAN 138

Conectar a un monitor externo 139

Retirar e instalar la unidad del objetivo del proyector 140

Extraer 140
Instalar 141

Leer el problema enviado por la función notificación por correo 143

Comandos ESC/VP21 145
Lista de comandos 145
Distribuciones de cable 146
Conexión en serie 146
Protocolo de comunicación 146
Acerca de PJLink 147
Modos de video soportados 148
Pantallas de monitor soportadas para PowerLite Pro Z8000WUNL 148
Señales de computadora (RGB analógica) 148
Video componente 149
Video compuesto/S-Video 149
Señal de entrada del puerto de entrada HDMI/DVI-D 150
Pantallas de monitor soportadas para PowerLite Pro Z8050WNL 151
Señales de computadora (RGB analógica) 151
Video componente 152
Video compuesto/S-Video 152
Señal de entrada del puerto de entrada HDMI/DVI-D 153
Especificaciones 154
Especificaciones generales del proyector 154
Conectores 155
Requisitos de sistema para el software 157
Aspecto 158
Glosario 159
Avisos generales 162
Aviso sobre derechos reservados 162
Marcas comerciales 162
Instrucciones de seguridad importantes 163
Declaración de cumplimiento de las normas FCC 166
Para usuarios en Estados Unidos 166
Garantía 167
Garantía 167

Introducción

Este capítulo explica los manuales, las características y los nombres de las partes del proyector.

Acerca de los manuales

Este *Manual del usuario* contiene toda la información que necesita para configurar y usar su proyector. También se incluyen las siguientes guías con su proyector.

- *Guía de referencia rápida*

  Proporciona información sobre cómo conectar el proyector a su equipo, cómo proyectar y ajustar la imagen, cómo usar el control remoto y cómo solucionar problemas de visualización.

- *Guía de funcionamiento de EasyMP Monitor* en formato electrónico

  Proporciona información sobre cómo monitorear y controlar el proyector a través de una red.

- *Guía de funcionamiento en red* en formato electrónico (solamente para el proyector PowerLite Pro Z8050WNL)

  Proporciona información sobre cómo proyectar imágenes a través de una red, además de cómo monitorear y controlar el proyector a través de una red.

Facilidad de uso cuando se instala en el techo

Objetivo centrado

El objetivo está colocado en el centro del proyector, por lo que está bien equilibrado, y es fácil de montar en un techo. Esto también facilita la alineación de la pantalla y el proyector.

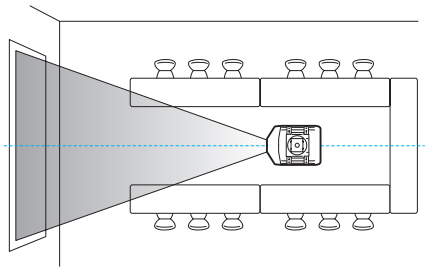

Equipado con funciones de desplazamiento eléctrico del objetivo, de zoom y de enfoque

La función de desplazamiento del objetivo le permite ajustar la posición de la imagen proyectada por el eje horizontal y vertical, e instalar el dispositivo en una gran variedad de ubicaciones.

Las funciones de desplazamiento del objetivo, de zoom y de enfoque pueden gobernarse con un control remoto, por lo que la operación resulta fácil incluso aunque el proyector esté montado en el techo.

Con seis objetivos opcionales

Podrá seleccionar el objetivo que mejor se adapte al propósito y distancia de proyección. Todos los objetivos opcionales son de tipo bayoneta, lo que le permitirá reemplazar sencilla y fácilmente e instalar objetivos opcionales.

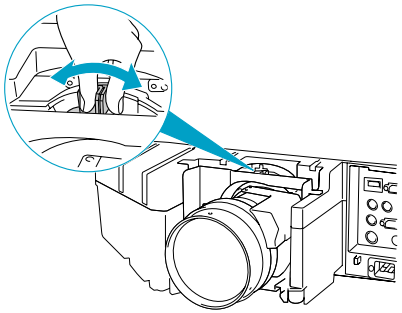

Opción de instalación vertical y horizontal

El proyector podrá instalarse apuntando hacia arriba o hacia abajo para proyectar imágenes en el techo o en el suelo. Esto hace que sea una herramienta efectiva de comunicación, que le permitirá expresar sus ideas con gran impacto.

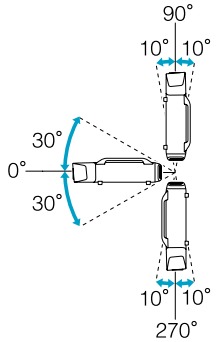

Diseño que armoniza con el entorno y facilita la instalación

El sofisticado diseño del proyector posee una cubierta de cables en la que los cables quedan ocultos para ofrecer un aspecto exterior nítido.

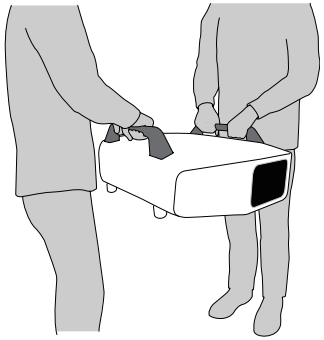

Las asas de tipo barra están diseñadas para permitir trasladar e instalar el proyector fácilmente a fin de que pueda manejarse con seguridad. El soporte para fijación en techo se instala en estas asas para montar el proyector en el techo. No es necesario dar la vuelta al proyector, por lo que la instalación es fácil. Los ajustes iniciales pueden realizarse fácilmente mirando la pantalla, porque el panel de control está localizado en la parte posterior del proyector.

Mantenimiento sencillo

Puede sustituir la lámpara abriendo una cubierta y tirando directamente de ella de la parte posterior del proyector sin necesidad de utilizar ningún destornillador.

Solamente existe un filtro de aire, por lo que la limpieza y el reemplazo son fáciles. La lámpara y el filtro de aire pueden reemplazarse con seguridad incluso cuando el proyector está montado en el techo porque sus cubiertas no caerán incluso aunque las suelte.

Fiabilidad en la que puede depender

El proyector está equipado con dos lámparas. Incluso aunque una de las lámparas se rompa, podrá continuar proyectando con la otra y evitar que se interrumpan presentaciones importantes.

Área de proyección grande y colores precisos

Equipado con un panel WUXGA de alta resolución (solamente PowerLite Pro Z8000WUNL)

Podrá proyectar una enorme cantidad de información en la pantalla. Los espectadores podrán ver la información de un vistazo sin tener que realizar desplazamientos ni cambios de pantalla.

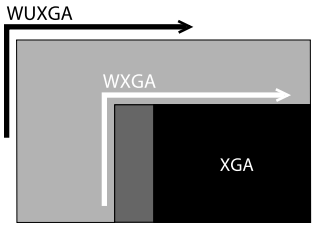

El Filtro Cinema Epson soporta la gama de colores para el cine digital.

Seleccione Teatro o sRGB en Modo de color para utilizar el Filtro Cinema Epson para la reproducción al 100% de la gama de colores utilizada para el cine digital. Como resultado, esto reproduce colores que son plenos y profundos.

Ajustes de color precisos

Además del Modo de color, también puede ajustar la temperatura de color absoluta de la imagen y la intensidad de cada color RGB (Rojo, Verde, Azul). Además, puede ajustar el matiz, la saturación y el brillo de cada color RGBCMY (Rojo, Verde, Azul, Cian, Magenta, Amarillo).

Funciones de seguridad mejoradas

Contraseña protegida para restringir y gestionar usuarios

Si establece una contraseña podrá restringir los usuarios que pueden utilizar el proyector.

La función Bloqueo funcionam. evita el funcionamiento de los botones del panel de control.

Puede utilizarlo para evitar que los usuarios cambien los ajustes del proyector sin permiso en eventos, escuelas, etc.

Equipado con varios dispositivos antirrobo

El proyector está equipado con varios tipos de dispositivos de seguridad antirrobo.

- Ranura de seguridad
- Punto de instalación para un cable de seguridad

Fácil manejo

Direct Power On/Off (Encendido/Apagado directo)

En lugares en los que la alimentación se administre centralmente, como en una sala de conferencias, puede seleccionar que el proyector se active y desactive automáticamente si la fuente de alimentación a la que está conectado se activa o desactiva. ☛ p.72

No es necesario esperar a que se enfríe

Cuando apague el proyector, podrá desconectar el cable de alimentación del proyector sin tener que esperar a que el proyector se enfríe.

Uso del proyector en una red (solamente PowerLite Pro Z8050WNL)

Puede utilizar el software incluido con el proyector para realizar presentaciones y reuniones. Consulte la *Guía de funcionamiento en red* para obtener más información.

Conexión al proyector desde computadoras a través de una red

Puede utilizar su red existente para compartir el proyector desde múltiples computadoras. Podrá proyectar documentos desde cada computadora sin tener que cambiar ningún cable durante reuniones o presentaciones. Además, no tendrá que preocuparse por la distancia entre la computadora y el proyector.

Conexión de forma inalámbrica a una computadora

Cuando instale el módulo inalámbrico 802.11a/b/g opcional en el proyector, podrá conectarlo de forma inalámbrica a una computadora.

Frontal/Superior

La ilustración muestra el proyector con un objetivo zoom estándar (no incluido) instalado.

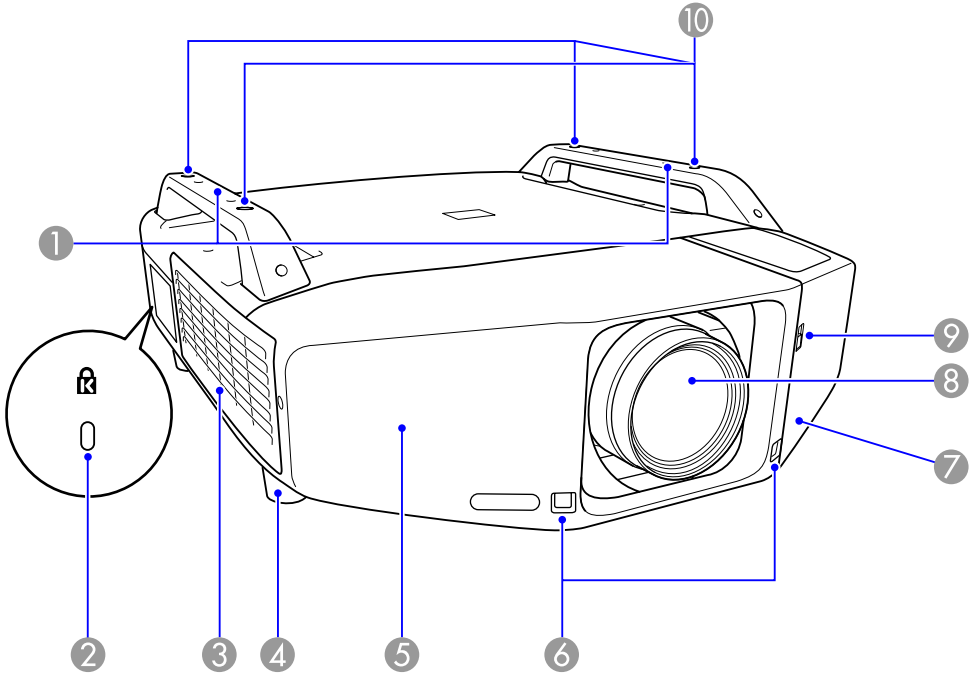

	Nombre	Función
1	**Asa**	Utilice estas asas para transportar el proyector. Además, podrá pasar un cable de seguridad antirrobo a través de las asas para asegurar el proyector. **Advertencia:** *No transporte el proyector solo.* *Para desempacar o transportar el proyector, se necesitarán dos personas.*
2	**Ranura de seguridad( )**	La ranura de seguridad es compatible con el sistema de seguridad Microsaver fabricado por Kensington®.
3	**Rejilla de entrada de aire (Filtro de aire)**	Da entrada a aire para enfriar internamente el proyector. Si se acumula polvo aquí, es posible que la temperatura interna aumente, lo que puede producir problemas en el funcionamiento y acortar la vida útil del motor óptico. Cerciórese de limpiar el filtro de aire con regularidad.
4	**Pata ajustable frontal**	Si el equipo está colocado sobre un escritorio, gírelo para extenderlo y replegarlo, ajustando así la inclinación horizontal. Las patas ajustables frontales podrán quitarse cuando el proyector se monte en el techo.
5	**Cubierta frontal**	Retire esta cubierta para quitar o instalar la unidad del objetivo cuando reemplace el objetivo. Esta cubierta deberá instalarse cuando utilice el proyector.
6	**Receptor remoto**	Recibe las señales del control remoto.
7	**Cubierta de interface**	Retire esta cubierta para conectar cables a los puertos del interior cuando conecte el proyector a un equipo de video.

Nombre		Función
8	**Objetivo de proyección**	Dispositivo a través del cual se proyectan las imágenes.
9	**Conmutador de apertura/cierre de la cubierta de interface**	Abre y cierra la cubierta de interface.
10	**Puntos de fijación para el soporte para fijación en techo (Cuatro puntos)**	Coloque el soporte para fijación en techo opcional cuando desee colgar el proyector del techo.

Interface

Podrá acceder a los puntos siguientes cuando quita la cubierta de interface. Para información sobre cómo quitar la cubierta de interface, vea la p.28. Para información sobre cómo conectar el equipo de video, vea la p.29.

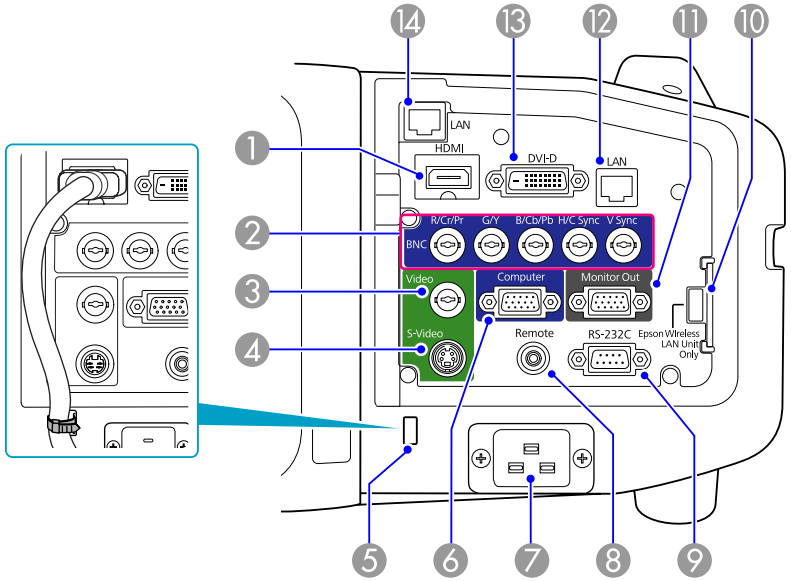

Nombre		Función
1	**Puerto de entrada HDMI**	Recibe señales de video de computadoras y equipos de video compatibles con HDMI. Este proyector es compatible con señales HDCP.
2	**Puerto de entrada BNC**	Para señales RGB analógicas enviadas desde una computadora y señales de video componente enviadas desde otras fuentes de video.
3	**Puerto de entrada Video**	Para señales de video compuesto enviadas desde fuentes de video.

	Nombre	Función
4	**Puerto S-Video**	Para señales de S-Video enviadas desde fuentes de video.
5	**Soporte para cables**	Cuando se conecte un cable HDMI grueso y pesado al puerto de entrada HDMI, pase una cinta sujetacables disponible en el mercado a través de este soporte para evitar que el cable se desconecte.
6	**Puerto de entrada Computer (Computadora)**	Para señales RGB analógicas enviadas desde una computadora y señales de video componente enviadas desde otras fuentes de video.
7	**Toma de corriente**	Se conecta al cable de alimentación.
8	**Puerto Remote (Control remoto)**	Conecta el grupo de cables del control remoto opcional y recibe señales de dicho control remoto. Cuando el cable del control remoto se conecta a este puerto, el receptor remoto del proyector se desactiva.
9	**Puerto RS-232C**	Al controlar el proyector desde una computadora o controlador, conéctelo con un cable RS-232C. Este puerto se utiliza para el control y, en general, no deberá utilizarse.
10	**Puerto de la unidad LAN inalámbrica (solamente PowerLite Pro Z8050WNL)**	Se conecta al módulo inalámbrico 802.11a/b/g opcional.
11	**Puerto Monitor Out (Salida del monitor)**	Envía a un monitor externo la señal analógica de la computadora conectada al puerto de entrada Computer o al puerto de entrada BNC. No está disponible para señales de video componente ni otras señales que se reciban en cualquier otro puerto que no sea el puerto de entrada Computer o el puerto de entrada BNC.

	Nombre	Función
12	**Puerto LAN (solamente PowerLite Pro Z8000WUNL)**	Se conecta a un cable LAN y luego a una red.
13	**Puerto de entrada DVI-D**	Recibe señales RGB digitales del puerto de salida DVI-D de una computadora. Este proyector es compatible con señales HDCP.
13	**Puerto LAN (solamente PowerLite Pro Z8050WNL)**	Se conecta a un cable LAN y luego a una red.

Posterior

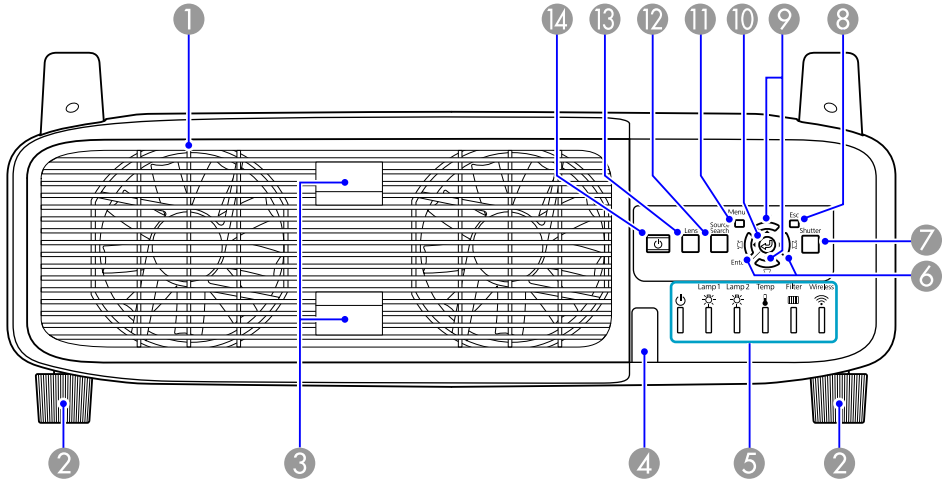

	Nombre	Función
1	**Rejilla de salida de aire (Cubierta de la lámpara)**	Salida del aire utilizada para enfriar el proyector internamente. Además, abra esta cubierta cuando deba sustituir las lámparas del proyector. **Advertencia:** *No coloque objetos que puedan deformarse por el calor cerca de la rejilla de salida de aire, y no coloque la cara ni las manos cerca de la rejilla durante la proyección.*
2	**Pata posterior**	Si el equipo está colocado sobre un escritorio, gírelo para extenderlo y replegarlo, ajustando así la inclinación horizontal. Las patas ajustables posteriores podrán quitarse cuando el proyector se instale en el techo.
3	**Pestaña de la cubierta de la lámpara**	Utilice estas pestañas para abrir la cubierta de la lámpara.
4	**Receptor remoto**	Recibe las señales del control remoto.
5	**Indicadores de estado**	El color de los indicadores, y si están iluminados o intermitentes, muestra el estado del proyector. La ilustración muestra el proyector PowerLite Pro Z8050WNL. El proyector PowerLite Pro Z8000WUNL no tiene un indicador de la conexión inalámbrica.
6	**Botón [◀/◀][▶/▶]**	Corrige la distorsión trapezoidal horizontal. Si los pulsa mientras se visualiza el menú de configuración o una pantalla de Ayuda, estos botones sólo tienen las funciones [◀] y [▶] que seleccionan elementos de menú y valores de ajuste.
7	**Botón [Shutter] (Obturador)**	Pulse este botón para abrir o cerrar el obturador eléctrico. También podrá cerrar el obturador eléctrico para bloquear completamente una proyección.
8	**Botón [Esc]**	Detiene la función actual. Si se pulsa cuando se visualiza el menú de configuración, pasa al nivel de menú anterior.
9	**Botón [▲/▲][▼/▼]**	Corrige la distorsión trapezoidal vertical. Si los pulsa mientras se visualiza el menú de configuración o una pantalla de Ayuda, estos botones sólo tienen las funciones [▲] y [▼] que seleccionan elementos de menú y valores de ajuste.

Nombre		Función
10	**Botón [Enter]**	Si se pulsa durante la proyección de señales RGB analógicas de computadora, ajusta automáticamente los ajustes Tracking, Sync., y Posición para proyectar una imagen óptima. Cuando se visualiza el menú de configuración o una pantalla de Ayuda, acepta e introduce la selección actual y pasa al siguiente nivel.
11	**Botón [Menu]**	Visualiza y cierra el menú de configuración.
12	**Botón [Source Search] (Buscar fuente)**	Cambia a la siguiente fuente de entrada que está conectada al proyector y que envía una imagen.
13	**Botón [Lens] (Objetivo)**	Pulse este botón para pasar cíclicamente por los ajustes de enfoque, zoom y desplazamiento del objetivo para ajustar el objetivo.
14	**Botón [⏻]**	Activa o desactiva el proyector.

Control remoto

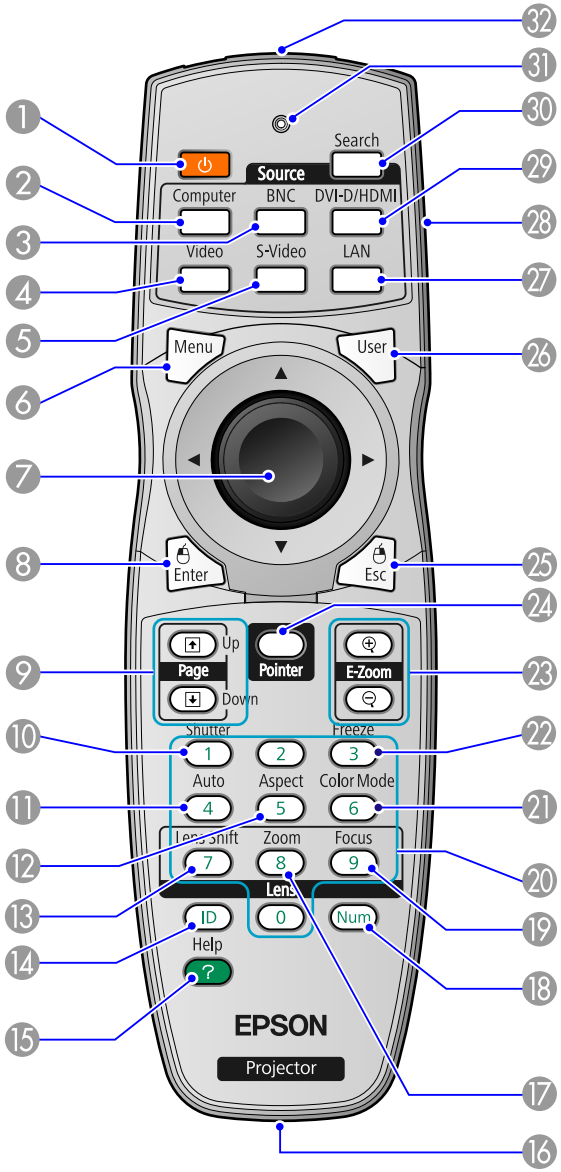

	Nombre	Función
1	**Botón [⏻]**	Activa o desactiva el proyector.
2	**Botón [Computer] (Computadora)**	Cambia a imágenes desde el puerto de entrada Computer (Computadora).
3	**Botón [BNC]**	Cambia a imágenes desde el puerto de entrada BNC.
4	**Botón [Video]**	Cambia a imágenes desde el puerto de entrada Video.
5	**Botón [S-Video]**	Cambia a imágenes desde el puerto de entrada S-Video.
6	**Botón [Menu]**	Visualiza y cierra el menú de configuración.
7	**Botón [⌖]**	Mientras se visualiza el menú de configuración o la pantalla de Ayuda, selecciona elementos de menú y valores de ajuste. Al utilizar el receptor del mouse inalámbrico opcional, use este botón para mover el puntero en la dirección deseada.
8	**Botón [Enter]**	Cuando se visualiza el menú de configuración o una pantalla de Ayuda, acepta e introduce la selección actual y pasa al siguiente nivel. Actúa como el botón izquierdo del mouse cuando se utiliza el receptor del mouse inalámbrico opcional.
9	**Botones [Page] [⇧][⇩] (Página arriba/abajo)**	Al utilizar el receptor del mouse inalámbrico opcional, puede cambiar la página del archivo de PowerPoint durante la proyección pulsando los botones de página anterior/página siguiente.
10	**Botón [Shutter] (Obturador)**	Cada vez que pulse este botón, el obturador eléctrico se abrirá o cerrará. También podrá cerrar el obturador eléctrico para bloquear completamente una proyección.

Nombre		Función
11	**Botón [Auto]**	Si se pulsa durante la proyección de señales RGB analógicas de computadora, ajusta automáticamente los ajustes Tracking, Sync., y Posición para proyectar una imagen óptima.
12	**Botón [Aspect] (Aspecto)**	La Relación de aspecto cambia cada vez que se pulsa el botón.
13	**Botón [Lens Shift] (Desplazamiento del objetivo)**	Púlselo para ajustar el desplazamiento del objetivo.
14	**Botón [ID]**	Púlselo para definir la ID del control remoto.
15	**Botón [Help] (Ayuda)**	Visualiza y cierra la pantalla de Ayuda, que muestra cómo solucionar los problemas si se producen.
16	**Puerto remoto**	Conecta el grupo de cables del control remoto opcional y da salida a señales de dicho control. Cuando el cable del control remoto se conecta a este puerto remoto, el receptor remoto se desactiva.
17	**Botón [Zoom]**	Púlselo para ajustar el zoom.
18	**Botón [Num]**	Utilice este botón para introducir contraseñas, Dirección IP de la red, etc.
19	**Botón [Focus] (Enfoque)**	Púlselo para ajustar el enfoque.
20	**Botones numéricos**	Utilice este botón para introducir contraseñas, ajustes de IP del control remoto, Dirección IP de la red, etc.
21	**Botón [Color Mode] (Modo de color)**	Cada vez que pulse el botón, cambiará el Modo de color.
22	**Botón [Freeze] (Congelar)**	Las imágenes se pausan o se reanudan.

Nombre		Función
23	**Botones [E-Zoom] [⊕][⊖]**	El botón [⊕] amplía la imagen sin cambiar el tamaño de la proyección. El botón [⊖] reduce partes de las imágenes que se han ampliado utilizando el botón [⊕].
24	**Botón [Pointer] (Puntero)**	Púlselo para activar el puntero en pantalla.
25	**Botón [Esc]**	Detiene la función actual. Si se pulsa cuando se visualiza el menú de configuración, pasa al nivel de menú anterior. Actúa como el botón derecho del mouse cuando se utiliza el receptor del mouse inalámbrico opcional.
26	**Botón [User] (Usuario)**	Púlselo para asignar un elemento que se utilice con frecuencia de los seis elementos disponibles del menú de configuración. Pulsando el botón se visualizará la selección del elemento de menú/la pantalla de ajuste asignados, lo que le permitirá definir parámetros/ajustes de una pulsación. Por defecto, se asigna el Patrón de prueba.
27	**Botón [LAN]**	Cambia las imágenes de EasyMP Network Projection (solamente PowerLite Pro Z8050WNL). Este botón no funciona con el proyector PowerLite Pro Z8000WUNL.
28	**Conmutador de ID**	Utilice este conmutador para activar (On)/desactivar (Off) los ajustes de ID para el control remoto.
29	**Botón [DVI-D/HDMI]**	Cada vez que se pulsa este botón, la imagen de la pantalla cambia entre los puertos de entrada DVI-D y HDMI.
30	**Botón [Search] (Buscar)**	Cambia a la siguiente fuente de entrada que está conectada al proyector y que envía una imagen.

Nombre		Función
31	**Indicadores**	El control remoto emite una luz cuando envía señales.
32	**Emisor de infrarrojos del control remoto**	Envía las señales del control remoto.

Cuando utilice el control remoto, asegure que esté dentro del alcance del receptor remoto en la parte frontal y posterior del proyector, tal como se muestra a continuación.

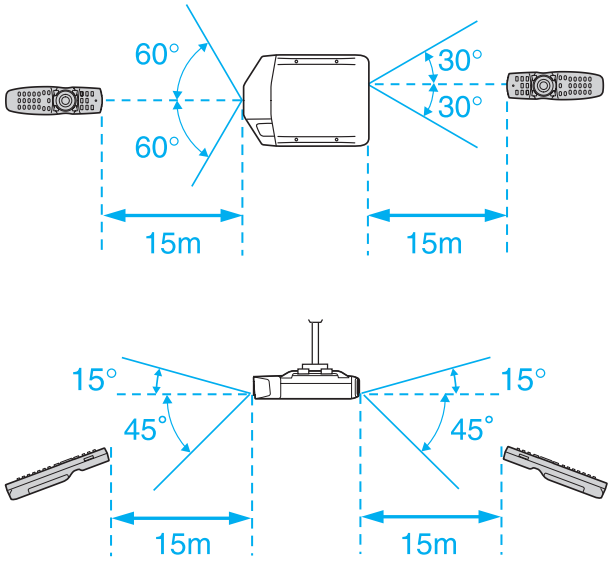

Desembale el proyector

Después de desembalar el proyector, compruebe que tiene todas las piezas que se muestran abajo:

Guarde todo el embalaje por si necesita transportar el proyector. Cuando deba enviar el proyector a otro sitio, siempre use el embalaje original (o algo similar). Antes de mover el proyector, lea las instrucciones sobre cómo mover y transportarlo. ☛ p.130

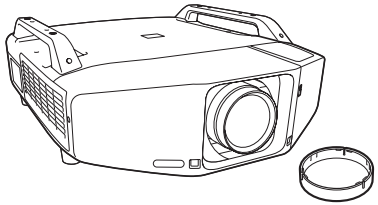

Proyector y cubierta del objetivo

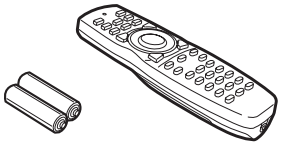

Control remoto y 2 pilas AA

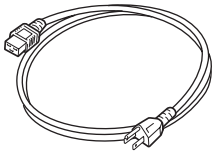

Cable de alimentación

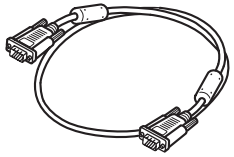

Cable VGA



Tapas de las patas



Adhesivo de protección mediante contraseña

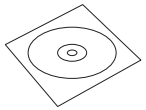

CD-ROM con los manuales en formato PDF

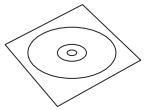

CD-ROM con el software del proyector

Colocar el proyector

Si todavía no se ha instalado el proyector en la habitación que va a utilizar, probablemente deseará colocarlo sobre una mesa delante de la pantalla. De este modo usted puede estar de pie en la parte delantera de la habitación, frente a la audiencia, y permanecer lo suficientemente cerca del equipo como para controlarlo sin dificultad. Intente dejar el máximo espacio posible entre el proyector y la pantalla para conseguir un buen tamaño de imagen.

Utilice las ilustraciones y las tablas que se muestran a continuación para ayudarle a determinar la colocación del proyector. El tamaño de la imagen aumenta con la distancia, pero puede variar según el objetivo que esté usando y si ajustó la imagen con la función de zoom u otros ajustes.

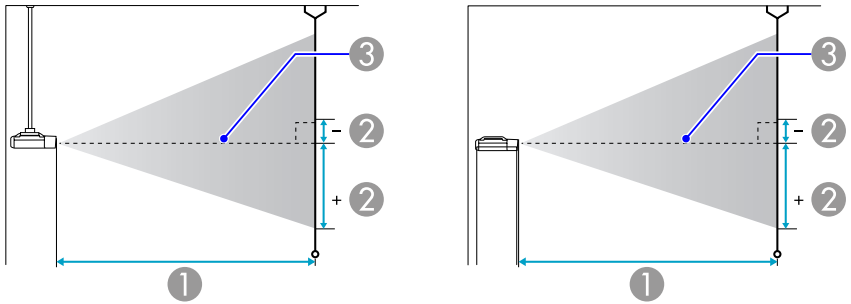

❶ Distancia de proyección

❷ La distancia enter el centro del objetivo a la base de la pantalla. Esto cambia según el ajuste de desplazamiento vertical del objetivo.

❸ Centro del objetivo

PowerLite Pro Z8000WUNL, imagen 16:10, objetivo gran angular para proyección posterior (ELPLR04)

Tamaño de la pantalla o la imagen	Distancia de proyección (1)	Compensación del centro del objetivo (2)
60 pulg.	38 pulg. (97 cm)	15,9 pulg. (40 cm)
70 pulg.	45 pulg. (114 cm)	18,5 pulg. (47 cm)
80 pulg.	52 pulg. (131 cm)	21,2 pulg. (54 cm)
90 pulg.	58 pulg. (148 cm)	23,8 pulg. (61 cm)
100 pulg.	65 pulg. (165 cm)	26,5 pulg. (67 cm)
110 pulg.	72 pulg. (182 cm)	29,1 pulg. (74 cm)

Tamaño de la pantalla o la imagen	Distancia de proyección (1)	Compensación del centro del objetivo (2)
120 pulg.	79 pulg. (200 cm)	31,8 pulg. (81 cm)
200 pulg.	133 pulg. (337 cm)	53 pulg. (135 cm)
300 pulg.	200 pulg. (508 cm)	79,5 pulg. (202 cm)
500 pulg.	335 pulg. (852 cm)	132,5 pulg. (337 cm)

PowerLite Pro Z8000WUNL, imagen 16:10, objetivo gran angular con zoom (ELPLW04)

Tamaño de la pantalla o la imagen	Distancia de proyección (1) (Gran angular a Tele)	Compensación del centro del objetivo (2)
60 pulg.	65 a 90 pulg. (166 a 229 cm)	38,5 a -6,7 pulg. (98 a -17 cm)
70 pulg.	77 a 105 pulg. (195 a 268 cm)	44,9 a -7,8 pulg. (114 a -20 cm)
80 pulg.	88 a 121 pulg. (224 a 307 cm)	51,4 a -9 pulg. (130 a -23 cm)
90 pulg.	99 a 136 pulg. (253 a 347 cm)	57,8 a -10,1 pulg. (147 a -26 cm)
100 pulg.	111 a 152 pulg. (282 a 386 cm)	64,2 a -11,2 pulg. (163 a -28 cm)
110 pulg.	122 a 167 pulg. (310 a 425 cm)	70,6 a -12,3 pulg. (179 a -31 cm)
120 pulg.	134 a 183 pulg. (339 a 464 cm)	77 a -13,4 pulg. (196 a -34 cm)
200 pulg.	225 a 306 pulg. (570 a 778 cm)	128,4 a -22,4 pulg. (326 a -57 cm)
300 pulg.	338 a 461 pulg. (859 a 1171 cm)	192,6 a -33,6 pulg. (489 a -85 cm)
500 pulg.	566 a 770 pulg. (1437 a 1957 cm)	320,9 a -55,9 pulg. (815 a -142 cm)

PowerLite Pro Z8000WUNL, imagen 16:10, objetivo con un zoom de alcance estándar (ELPLS04)

Tamaño de la pantalla o la imagen	Distancia de proyección (1) (Gran angular a Tele)	Compensación del centro del objetivo (2)
60 pulg.	87 a 142 pulg. (221 a 361 cm)	38,5 a -6,7 pulg. (98 a -17 cm)
70 pulg.	102 a 166 pulg. (259 a 423 cm)	44,9 a -7,8 pulg. (114 a -20 cm)
80 pulg.	117 a 191 pulg. (297 a 484 cm)	51,4 a -9 pulg. (130 a -23 cm)

Tamaño de la pantalla o la imagen	Distancia de proyección (1) (Gran angular a Tele)	Compensación del centro del objetivo (2)
90 pulg.	132 a 215 pulg. (335 a 546 cm)	57,8 a -10,1 pulg. (147 a -26 cm)
100 pulg.	147 a 239 pulg. (374 a 607 cm)	64,2 a -11,2 pulg. (163 a -28 cm)
110 pulg.	162 a 263 pulg. (412 a 669 cm)	70,6 a -12,3 pulg. (179 a -31 cm)
120 pulg.	177 a 287 pulg. (450 a 730 cm)	77 a -13,4 pulg. (196 a -34 cm)
200 pulg.	297 a 481 pulg. (755 a 1222 cm)	128,4 a -22,.4 pulg. (326 a -57 cm)
300 pulg.	448 a 723 pulg. (1137 a 1837 cm)	192,6 a -33,6 pulg. (489 a -85 cm)
500 pulg.	748 a 1207 pulg. (1900 a 3067 cm)	320,9 a -55,9 pulg. (815 a -142 cm)

PowerLite Pro Z8000WUNL, imagen 16:10, objetivo con un zoom de alcance medio 1 (ELPLM06)

Tamaño de la pantalla o la imagen	Distancia de proyección (1) (Gran angular a Tele)	Compensación del centro del objetivo (2)
60 pulg.	134 a 206 pulg. (340 a 524 cm)	38,5 a -6,7 pulg. (98 a -17 cm)
70 pulg.	157 a 241 pulg. (399 a 613 cm)	44,9 a -7,8 pulg. (114 a -20 cm)
80 pulg.	180 a 277 pulg. (458 a 702 cm)	51,4 a -9 pulg. (130 a -23 cm)
90 pulg.	204 a 312 pulg. (517 a 792 cm)	57,8 a -10,1 pulg. (147 a -26 cm)
100 pulg.	227 a 347 pulg. (576 a 881 cm)	64,2 a -11,2 pulg. (163 a -28 cm)
110 pulg.	250 a 382 pulg. (635 a 971 cm)	70,6 a -12,3 pulg. (179 a -31 cm)
120 pulg.	273 a 417 pulg. (694 a 1060 cm)	77 a -13,4 pulg. (196 a -34 cm)
200 pulg.	459 a 699 pulg. (1166 a 1775 cm)	128,4 a -22,4 pulg. (326 a -57 cm)
300 pulg.	691 a 1051 pulg. (1755 a 2669 cm)	192,6 a -33,6 pulg. (489 a -85 cm)
500 pulg.	1155 a 1755 pulg. (2934 a 4457 cm)	320,9 a -55,9 pulg. (815 a -142 cm)

PowerLite Pro Z8000WUNL, imagen 16:10, objetivo con un zoom de alcance medio 2 (ELPLM07)

Tamaño de la pantalla o la imagen	Distancia de proyección (1) (Gran angular a Tele)	Compensación del centro del objetivo (2)
60 pulg.	195 a 300 pulg. (495 a 761 cm)	38,5 a -6,7 pulg. (98 a -17 cm)
70 pulg.	229 a 351 pulg. (581 a 891 cm)	44,9 a -7,8 pulg. (114 a -20 cm)
80 pulg.	263 a 402 pulg. (668 a 1022 cm)	51,4 a -9 pulg. (130 a -23 cm)
90 pulg.	297 a 454 pulg. (754 a 1153 cm)	57,8 a -10,1 pulg. (147 a -26 cm)
100 pulg.	331 a 505 pulg. (841 a 1284 cm)	64,2 a -11,2 pulg. (163 a -28 cm)
110 pulg.	365 a 557 pulg. (927 a 1414 cm)	70,6 a -12,3 pulg. (179 a -31 cm)
120 pulg.	399 a 608 pulg. (1013 a 1545 cm)	77 a -13,4 pulg. (196 a -34 cm)
200 pulg.	671 a 1020 pulg. (1705 a 2590 cm)	128,4 a -22,4 pulg. (326 a -57 cm)
300 pulg.	1011 a 1534 pulg. (2569 a 3897 cm)	192,6 a -33,6 pulg. (489 a -85 cm)
500 pulg.	1692 a 2563 pulg. (4298 a 6511 cm)	320,9 a -55,9 pulg. (815 a -142 cm)

PowerLite Pro Z8000WUNL, imagen 16:10, objetivo con un zoom de largo alcance (ELPLL07)

Tamaño de la pantalla o la imagen	Distancia de proyección (1) (Gran angular a Tele)	Compensación del centro del objetivo (2)
60 pulg.	290 a 410 pulg. (738 a 1043 cm)	38,5 a -6,7 pulg. (98 a -17 cm)
70 pulg.	341 a 481 pulg. (866 a 1222 cm)	44,9 a -7,8 pulg. (114 a -20 cm)
80 pulg.	391 a 551 pulg. (994 a 1401 cm)	51,4 a -9 pulg. (130 a -23 cm)
90 pulg.	442 a 622 pulg. (1122 a 1580 cm)	57,8 a -10,1 pulg. (147 a -26 cm)
100 pulg.	492 a 692 pulg. (1251 a 1759 cm)	64,2 a -11,2 pulg. (163 a -28 cm)
110 pulg.	543 a 763 pulg. (1379 a 1938 cm)	70,6 a -12,3 pulg. (179 a -31 cm)
120 pulg.	593 a 833 pulg. (1507 a 2117 cm)	77 a -13,4 pulg. (196 a -34 cm)
200 pulg.	997 a 1397 pulg. (2533 a 3549 cm)	128,4 a -22,4 pulg. (326 a -57 cm)
300 pulg.	1502 a 2102 pulg. (3816 a 5339 cm)	192,6 a -33,6 pulg. (489 a -85 cm)
500 pulg.	2512 a 3512 pulg. (6381 a 8920 cm)	320,9 a -55,9 pulg. (815 a -142 cm)

PowerLite Pro Z8050WNL, imagen 16:10, objetivo gran angular para proyección posterior (ELPLR04)

Tamaño de la pantalla o la imagen	Distancia de proyección (1) (Gran angular a Tele)	Compensación del centro del objetivo (2)
60 pulg.	37 pulg. (95 cm)	15,9 pulg. (40 cm)
70 pulg.	44 pulg. (112 cm)	18,5 pulg. (47 cm)
80 pulg.	51 pulg. (129 cm)	21,2 pulg. (54 cm)
90 pulg.	57 pulg. (146 cm)	23,8 pulg. (61 cm)
100 pulg.	64 pulg. (162 cm)	26,5 pulg. (67 cm)
110 pulg.	71 pulg. (179 cm)	29,1 pulg. (74 cm)
120 pulg.	77 pulg. (196 cm)	31,8 pulg. (81 cm)
200 pulg.	130 pulg. (331 cm)	53 pulg. (135 cm)
300 pulg.	197 pulg. (500 cm)	79,5 pulg. (202 cm)
500 pulg.	330 pulg. (838 cm)	132,5 pulg. (337 cm)

PowerLite Pro Z8050WNL, imagen 16:10, objetivo gran angular con zoom (ELPLW04)

Tamaño de la pantalla o la imagen	Distancia de proyección (1) (Gran angular a Tele)	Compensación del centro del objetivo (2)
60 pulg.	64 a 89 pulg. (163 a 225 cm)	38,2 a -6,4 pulg. (97 a -16 cm)
70 pulg.	75 a 104 pulg. (192 a 264 cm)	44,5 a -7,4 pulg. (113 a -19 cm)
80 pulg.	87 a 119 pulg. (220 a 302 cm)	50,9 a -8,5 pulg. (129 a -22 cm)
90 pulg.	98 a 134 pulg. (248 a 341 cm)	57,2 a -9,5 pulg. (145 a -24 cm)
100 pulg.	109 a 149 pulg. (277 a 380 cm)	63,6 a -10,6 pulg. (162 a -27 cm)
110 pulg.	120 a 165 pulg. (305 a 418 cm)	70 a -11,7 pulg. (178 a -30 cm)
120 pulg.	131 a 180 pulg. (334 a 457 cm)	76,3 a -12,7 pulg. (194 a -32 cm)
200 pulg.	221 a 302 pulg. (561 a 766 cm)	127,2 a -21,2 pulg. (323 a -54 cm)
300 pulg.	333 a 454 pulg. (846 a 1153 cm)	190,8 a -31,8 pulg. (485 a -81 cm)
500 pulg.	557 a 758 pulg. (1414 a 1926 cm)	318 a -53 pulg. (808 a -135 cm)

PowerLite Pro Z8050WNL, imagen 16:10, objetivo con un zoom de alcance estándar (ELPLS04)

Tamaño de la pantalla o la imagen	Distancia de proyección (1) (Gran angular a Tele)	Compensación del centro del objetivo (2)
60 pulg.	86 a 140 pulg. (217 a 355 cm)	38,2 a -6,4 pulg. (97 a -16 cm)
70 pulg.	100 a 164 pulg. (255 a 416 cm)	44,5 a -7,4 pulg. (113 a -19 cm)
80 pulg.	115 a 188 pulg. (292 a 476 cm)	50,9 a -8,5 pulg. (129 a -22 cm)
90 pulg.	130 a 211 pulg. (330 a 537 cm)	57,2 a -9,5 pulg. (145 a -24 cm)
100 pulg.	145 a 235 pulg. (368 a 597 cm)	63,6 a -10,6 pulg. (162 a -27 cm)
110 pulg.	160 a 259 pulg. (405 a 658 cm)	70 a -11,7 pulg. (178 a -30 cm)
120 pulg.	174 a 283 pulg. (443 a 719 cm)	76,3 a -12,7 pulg. (194 a -32 cm)
200 pulg.	293 a 474 pulg. (743 a 1203 cm)	127,2 a -21,2 pulg. (323 a -54 cm)
300 pulg.	441 a 712 pulg. (1119 a 1808 cm)	190,8 a -31,8 pulg. (485 a -81 cm)
500 pulg.	736 a 1189 pulg. (1870 a 3019 cm)	318 a -53 pulg. (808 a -135 cm)

PowerLite Pro Z8050WNL, imagen 16:10, objetivo con un zoom de alcance medio 1 (ELPLM06)

Tamaño de la pantalla o la imagen	Distancia de proyección (1) (Gran angular a Tele)	Compensación del centro del objetivo (2)
60 pulg.	132 a 203 pulg. (335 a 515 cm)	38,2 a -6,4 pulg. (97 a -16 cm)
70 pulg.	155 a 237 pulg. (393 a 603 cm)	44,5 a -7,4 pulg. (113 a -19 cm)
80 pulg.	177 a 272 pulg. (451 a 691 cm)	50,9 a -8,5 pulg. (129 a -22 cm)
90 pulg.	200 a 307 pulg. (509 a 779 cm)	57,2 a -9,5 pulg. (145 a -24 cm)
100 pulg.	223 a 341 pulg. (567 a 867 cm)	63,6 a -10,6 pulg. (162 a -27 cm)
110 pulg.	246 a 376 pulg. (625 a 955 cm)	70 a -11,7 pulg. (178 a -30 cm)
120 pulg.	269 a 411 pulg. (683 a 1043 cm)	76,3 a -12,7 pulg. (194 a -32 cm)
200 pulg.	452 a 688 pulg. (1147 a 1747 cm)	127,2 a -21,2 pulg. (323 a -54 cm)
300 pulg.	680 a 1034 pulg. (1727 a 2627 cm)	190,8 a -31,8 pulg. (485 a -81 cm)
500 pulg.	1137 a 1727 pulg. (2887 a 4388 cm)	318 a -53 pulg. (808 a -135 cm)

PowerLite Pro Z8050WNL, imagen 16:10, objetivo con un zoom de alcance medio 2 (ELPLM07)

Tamaño de la pantalla o la imagen	Distancia de proyección (1) (Gran angular a Tele)	Compensación del centro del objetivo (2)
60 pulg.	192 a 295 pulg. (487 a 749 cm)	38,2 a -6,4 pulg. (97 a -16 cm)
70 pulg.	225 a 345 pulg. (572 a 877 cm)	44,5 a -7,4 pulg. (113 a -19 cm)
80 pulg.	259 a 396 pulg. (657 a 1006 cm)	50,9 a -8,5 pulg. (129 a -22 cm)
90 pulg.	292 a 447 pulg. (742 a 1135 cm)	57,2 a -9,5 pulg. (145 a -24 cm)
100 pulg.	326 a 497 pulg. (827 a 1263 cm)	63,6 a -10,6 pulg. (162 a -27 cm)
110 pulg.	359 a 548 pulg. (625 a 955 cm)	70 a -11,7 pulg. (178 a -30 cm)
120 pulg.	392 a 599 pulg. (997 a 1520 cm)	76,3 a -12,7 pulg. (194 a -32 cm)
200 pulg.	660 a 1004 pulg. (1677 a 2550 cm)	127,2 a -21,2 pulg. (323 a -54 cm)
300 pulg.	995 a 1510 pulg. (2528 a 3836 cm)	190,8 a -31,8 pulg. (485 a -81 cm)
500 pulg.	1665 a 2523 pulg. (4229 a 6409 cm)	318 a -53 pulg. (808 a -135 cm)

PowerLite Pro Z8050WNL, imagen 16:10, objetivo con un zoom de largo alcance (ELPLL07)

Tamaño de la pantalla o la imagen	Distancia de proyección (1) (Gran angular a Tele)	Compensación del centro del objetivo (2)
60 pulg.	287 a 406 pulg. (729 a 1030 cm)	38,2 a -6,4 pulg. (97 a -16 cm)
70 pulg.	337 a 475 pulg. (855 a 1207 cm)	44,5 a -7,4 pulg. (113 a -19 cm)
80 pulg.	387 a 545 pulg. (982 a 1384 cm)	50,9 a -8,5 pulg. (129 a -22 cm)
90 pulg.	437 a 615 pulg. (1109 a 1561 cm)	57,2 a -9,5 pulg. (145 a -24 cm)
100 pulg.	486 a 684 pulg. (1236 a 1738 cm)	63,6 a -10,6 pulg. (162 a -27 cm)
110 pulg.	536 a 754 pulg. (1362 a 1915 cm)	70 a -11,7 pulg. (178 a -30 cm)
120 pulg.	586 a 824 pulg. (1489 a 2092 cm)	76,3 a -12,7 pulg. (194 a -32 cm)
200 pulg.	986 a 1381 pulg. (2503 a 3507 cm)	127,2 a -21,2 pulg. (323 a -54 cm)
300 pulg.	1485 a 2078 pulg. (3371 a 5277 cm)	190,8 a -31,8 pulg. (485 a -81 cm)
500 pulg.	2483 a 3471 pulg. (6307 a 8816 cm)	318 a -53 pulg. (808 a -135 cm)

Retirar la cubierta

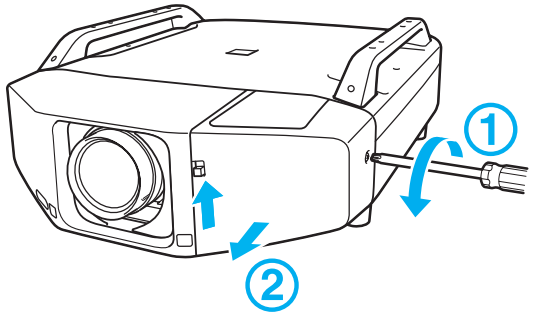

Procedimiento

1. **Afloje el tornillo.**
2. **Mientras presiona hacia arriba el conmutador para abrir la cubierta de interface, tire de la cubierta de interface hacia fuera directamente.**

Colocar la cubierta

Cuando haya terminado de conectar el proyector a su equipo (p.29) y conectar el cable de alimentación al proyector (p.34), coloque la cubierta de interface como se describe a continuación.

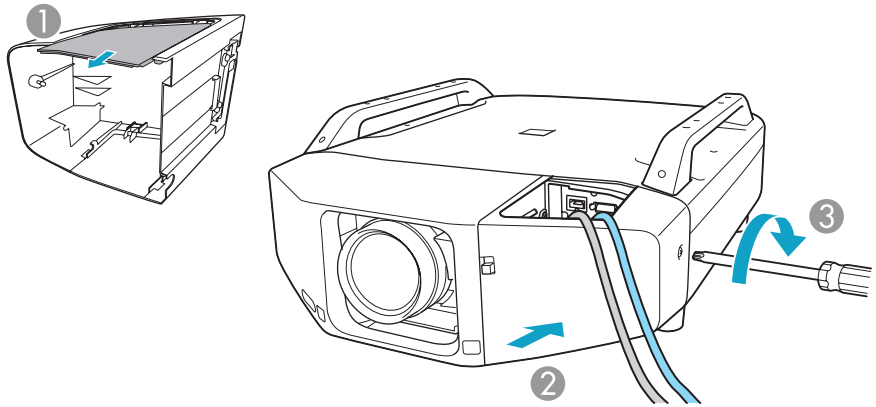

Procedimiento

1. **Retire la parte superior de la cubierta de interface.**
2. **Instale la cubierta por la guía.**
3. **Apriete los tornillos.**

Conectar el proyector a su equipo

Las ilustraciones en esta sección muestran el proyector PowerLite Pro Z8000WUNL. Si está utilizando el proyector PowerLite Pro Z8050WNL, el proyector y las interfaces pueden ser un poco diferentes.

Conectar el proyector a una computadora

Conexión al puerto VGA

Procedimiento

1. **Conecte un extremo del cable VGA para computadora al puerto Computer del proyector, y conecte el otro extremo al puerto del monitor de la computadora.**

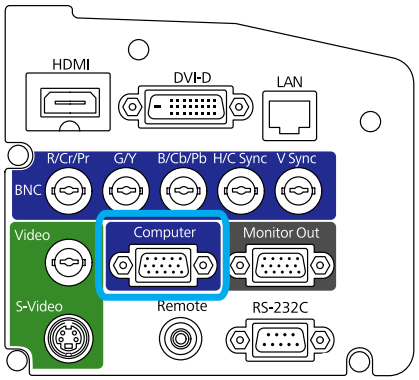

2. **Encienda el proyector (☛ p.34), seleccione la fuente de imagen (☛ p.43) y ajuste la imagen (☛ p.35).**

Compruebe que el ajuste Señal de entrada en el menú Señal esté configurado en **Automático** o **RGB**. ☛ p.68

Conexión a los puertos BNC

Procedimiento

1. **Conecte los conectores BNC de su cable (no incluido) a los puertos BNC del proyector. Conecte el otro extremo del cable a la computadora.**

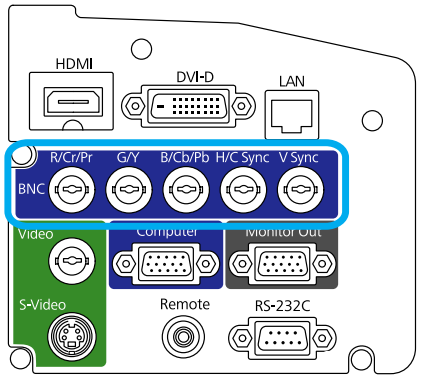

2. **Encienda el proyector (☛ p.34), seleccione la fuente de imagen (☛ p.43) y ajuste la imagen (☛ p.35).**

Compruebe que el ajuste Señal de entrada en el menú Señal esté configurado en **Automático** o **RGB**. ☛ p.68

Conexión al puerto HDMI

Procedimiento

1. Conecte un extremo de su cable HDMI (no incluido) al puerto HDMI del proyector, y conecte el otro extremo al puerto HDMI de la computadora.

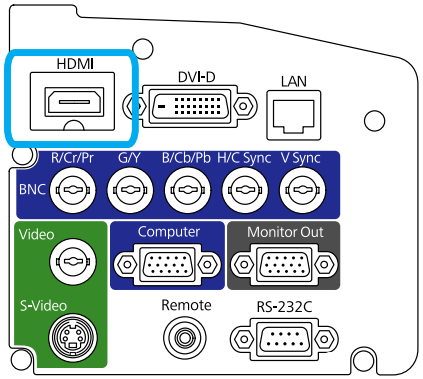

2. Encienda el proyector (☛ p.34), seleccione la fuente de imagen (☛ p.43) y ajuste la imagen (☛ p.35).

Conexión al puerto DVI-D

Procedimiento

1. Conecte un extremo de su cable DVI-D (no incluido) al puerto DVI-D del proyector, y conecte el otro extremo al puerto DVI-D de la computadora.

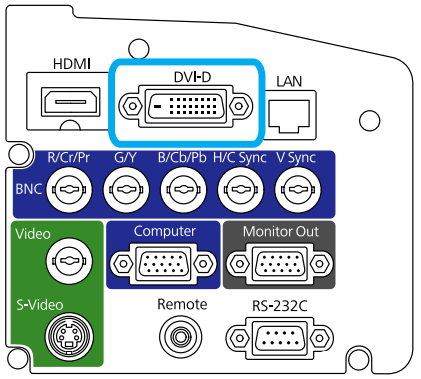

2. Encienda el proyector (☛ p.34), seleccione la fuente de imagen (☛ p.43) y ajuste la imagen (☛ p.35).

Conectar el proyector a un equipo de video

Conexión al puerto HDMI

Procedimiento

1. Conecte un extremo de su cable HDMI (no incluido) al puerto HDMI del proyector, y conecte el otro extremo al puerto HDMI de su equipo.

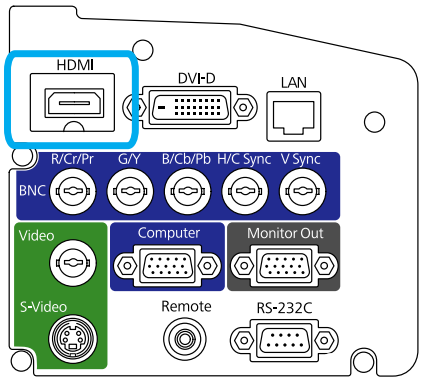

2. Encienda el proyector (☛ p.34), seleccione la fuente de imagen (☛ p.43) y ajuste la imagen (☛ p.35).

Conexión al puerto DVI-D

Procedimiento

1. Conecte un extremo de su cable DVI-D (no incluido) al puerto DVI-D del proyector, y conecte el otro extremo al puerto DVI-D de su equipo.

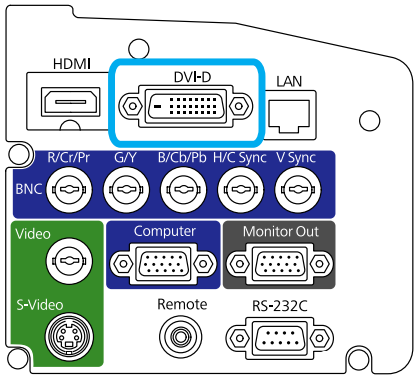

2. Encienda el proyector (☛ p.34), seleccione la fuente de imagen (☛ p.43) y ajuste la imagen (☛ p.35).

Conexión a una fuente de video componente

Procedimiento

1. **Conecte un extremo de su cable (no incluido) a los puertos BNC o al puerto Computer del proyector (según el tipo de cable de video componente que va a usar). Conecte el otro extremo del cable a su equipo.**

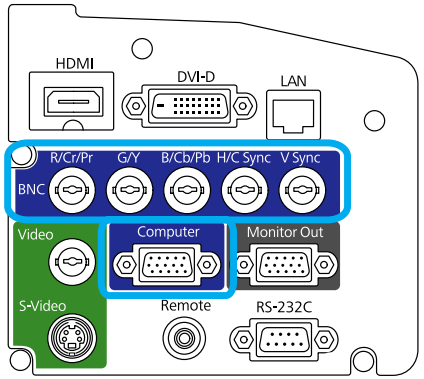

2. **Encienda el proyector (☛ p.34), seleccione la fuente de imagen (☛ p.43) y ajuste la imagen (☛ p.35).**

Compruebe que el ajuste Señal de entrada en el menú Señal esté configurado en **Automático** o **Componente**. ☛ p.68

Conexión a una fuente S-Video

Procedimiento

1. **Conecte un extremo de su cable S-Video (no incluido) al puerto S-Video del proyector, y conecte el otro extremo del cable al conector S-Video de su equipo.**

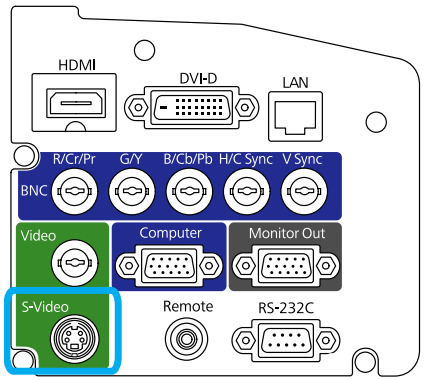

2. **Encienda el proyector (☛ p.34), seleccione la fuente de imagen (☛ p.43) y ajuste la imagen (☛ p.35).**

Conexión a una fuente de video compuesto

Procedimiento

1. **Conecte un extremo de su cable (no incluido) al puerto Video del proyector, y conecte el otro extremo del cable a su equipo.**

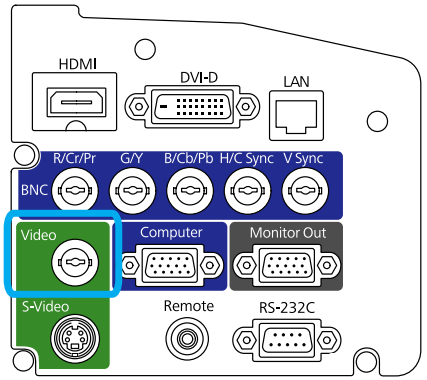

2. **Encienda el proyector (☛ p.34), seleccione la fuente de imagen (☛ p.43) y ajuste la imagen (☛ p.35).**

Encender y apagar el proyector

Para prolongar la vida útil del proyector, apáguelo cuando no esté en uso.

Procedimiento

1. **Conecte un extremo del cable de alimentación al proyector, y conecte el otro extremo a un tomacorriente.**

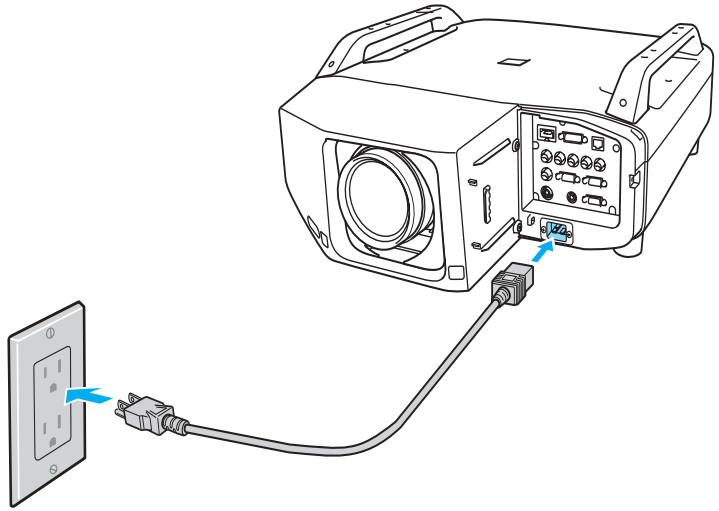

2. **Retire la cubierta del objetivo.**

Advertencia:

Nunca mire directamente al objetivo mientras esté encendida la lámpara. Tampoco permita que los niños o mascotas miren directamente al objetivo. Esto podría lastimarle la vista y es especialmente peligroso para los niños.

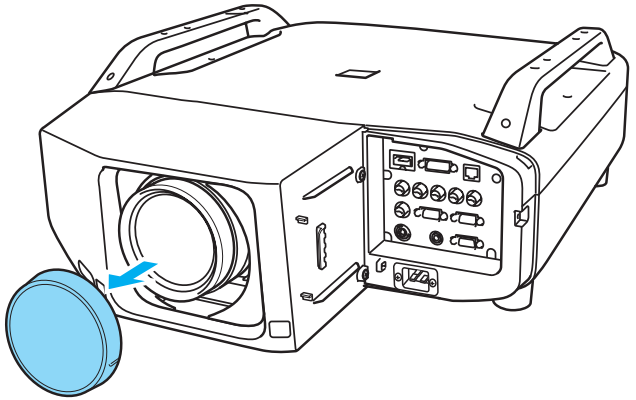

3. **Pulse el botón [⏻] del control remoto o del panel de control del proyector.**

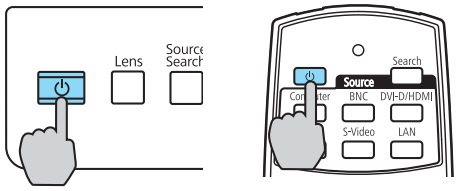

Ajustar la posición

Procedimiento

1. **Pulse el botón [Lens Shift] del control remoto o pulse el botón [Lens] del panel de control del proyector hasta que aparezca "Aj. desp. objetivo" en la pantalla.**

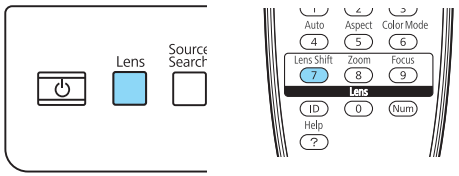

2. **Para ajustar la posición, utilice el botón [⊹] del control remoto o los botones de las flechas del panel de control del proyector como se muestra a continuación.**

Pulse el botón repetidas veces para realizar ajustes precisos. Pulse y mantenga presionado el botón para realizar ajustes más grandes.

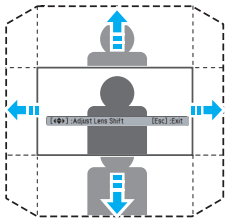

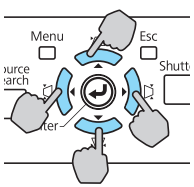

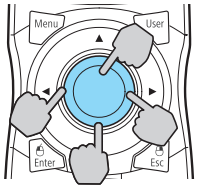

3. **Cuando termine, pulse el botón [Esc] del control remoto o del panel de control del proyector.**

Enfocar la imagen

Procedimiento

1. Pulse el botón [Focus] del control remoto o pulse el botón [Lens] del panel de control del proyector hasta que aparezca "Ajustar enfoque" en la pantalla.

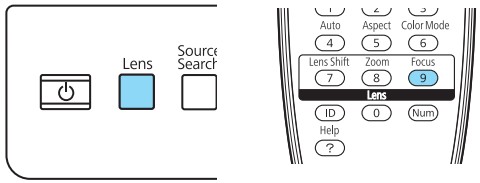

2. Para enfocar la imagen, utilice el botón [⊙] del control remoto o los botones de las flechas del panel de control del proyector como se muestra a continuación.

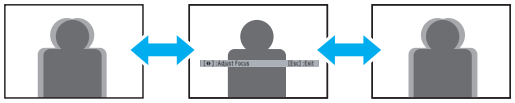

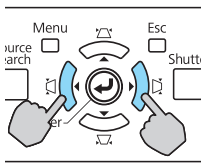

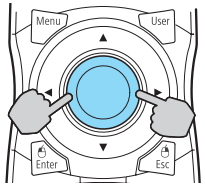

3. Cuando termine, pulse el botón [Esc] del control remoto o del panel de control del proyector.

Zoom de la imagen

Procedimiento

1. Pulse el botón [Zoom] del control remoto o pulse el botón [Lens] del panel de control del proyector hasta que aparezca "Ajustar zoom" en la pantalla.

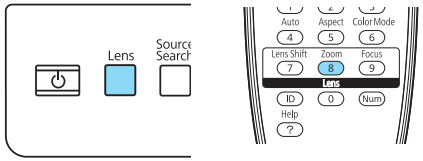

2. Para ajustar el zoom, utilice el botón [⊙] del control remoto o los botones de las flechas del panel de control del proyector como se muestra a continuación.

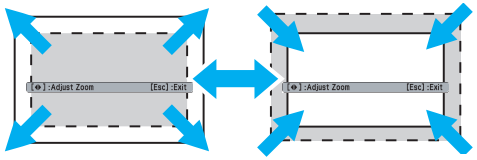

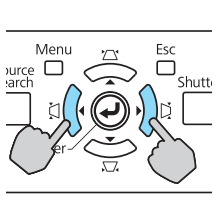

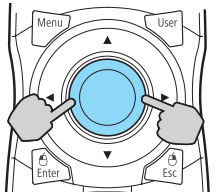

3. Cuando termine, pulse el botón [Esc] del control remoto o del panel de control del proyector.

Corregir una imagen inclinada

Si colocó el proyector sobre una mesa en frente de la pantalla y la imagen está inclinada como se muestra abajo, puede usar las cuatro patas ajustables para corregirla.



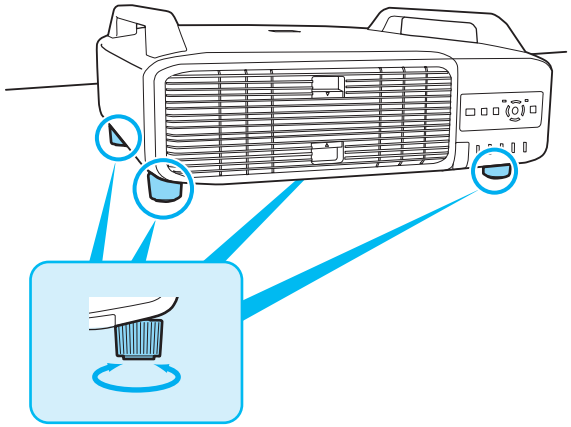

Funciones útiles

Este capítulo ofrece consejos útiles para realizar presentaciones, así como las funciones de seguridad.

Corregir la distorsión en la imagen proyectada

Hay dos formas de corregir la distorsión en las imágenes proyectadas.

- Quick Corner
  Permite corregir manualmente cada una de las cuatro esquinas de la imagen proyectada por separado. ☛ p.40

  Recomendamos utilizar Quick Corner para ajustar con precisión la distorsión trapezoidal (Keystone).

- H/V-Keystone
  Permite corregir manualmente la distorsión en las direcciones horizontal y vertical de manera independiente. Puede llevar a cabo las correcciones H/V-Keystone utilizando los botones [▲] [▼] [◀] y [▶] en el panel de control del proyector, como se muestra a continuación.

  Antes de realizar la corrección trapezoidal horizontal o vertical, utilice la función de desplazamiento del objetivo para centrar el objetivo horizontalmente y mover el objetivo verticalmente a la parte superior o inferior. De lo contrario, la distorsión no se corregirá con precisión.

  La imagen proyectada puede hacerse más pequeña después de realizar la corrección H/V-Keystone.

  La corrección puede no realizarse adecuadamente para algunos ajustes de zoom.

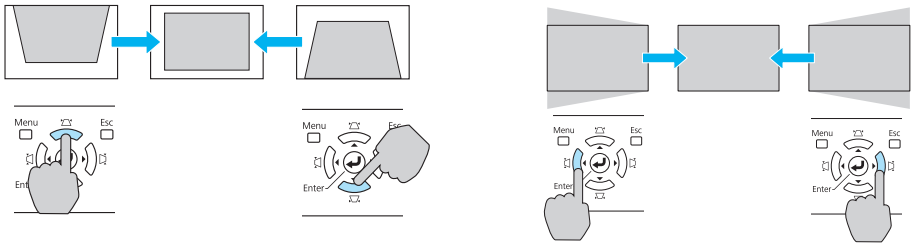

Las funciones Quick Corner y H/V-Keystone no se pueden realizar al mismo tiempo. Al seleccionar el método de corrección **Keystone** del menú de configuración, el método de corrección que seleccione se asignará a los botones [▲], [▼], [◀], y [▶] del panel de control. El ajuste por defecto para **Keystone** está establecido a **H/V-Keystone**, por lo que cuando se pulsen los botones [▲], [▼], [◀], y [▶], se realizará la corrección H/V-Keystone.

Puesto que Quick Corner y la corrección H/V-Keystone se pueden llevar a cabo mientras se proyecta un patrón de prueba, no es necesario conectar una computadora u otros equipos.

Corregir la distorsión con Quick Corner

Procedimiento

1 Pulse el botón [Menu] y en el menú de configuración seleccione Ajustes - Keystone.

Con el control remoto

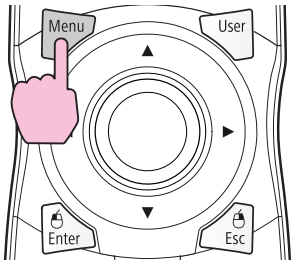

Con el panel de control

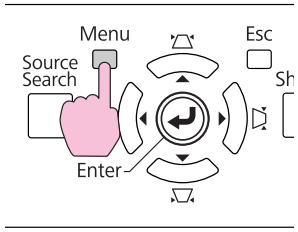

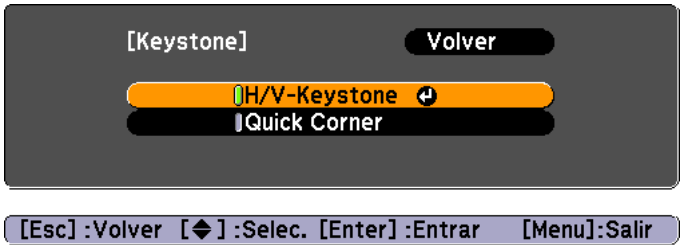

2 Seleccione “Quick Corner” y luego pulse el botón [Enter].

Vuelva a pulsar el botón [Enter] para visualizar la pantalla de selección desde la que puede seleccionar una de las cuatro esquinas.



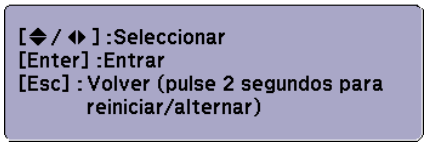

3 **Utilice el botón [⊙] del control remoto o los botones [▱/▲], [▱/▼], [▯/◀], y [▯/▶] del panel de control para seleccionar la esquina que desea ajustar y, a continuación, pulse el botón [Enter].**



4 **Para ajustar la forma, utilice el botón [⊙] del control remoto o los botones [▱/▲], [▱/▼], [▯/◀], y [▯/▶] del panel de control. Cuando termine de ajustar la esquina, pulse el botón [Esc] o [Enter].**

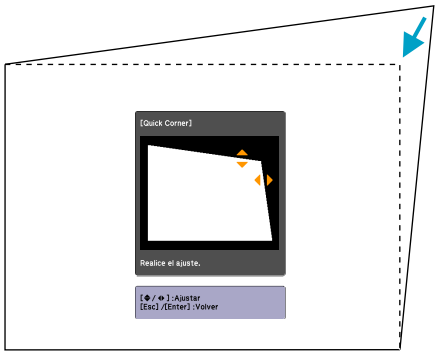

Si el triángulo en la dirección en la que esté ajustando la forma se vuelve gris, como se muestra en la captura de pantalla siguiente, no podrá ajustar más la forma en esa dirección.



5 **Repita los pasos 3 y 4 como sea necesario para ajustar el resto de las esquinas.**

6 **Cuando haya terminado, pulse el botón [Esc] para salir del menú de corrección.**

Puesto que el método de corrección ha cambiado a **Quick Corner** de **Keystone** en el menú de configuración, al pulsar los botones [/▲], [/▼], [/◀], y [/▶] posteriormente, se mostrará la pantalla para seleccionar la esquina en el procedimiento 2. Cambie **Keystone** en el menú de configuración a **H/V-Keystone** si desea corregir H/V-Keystone pulsando los botones [/▲], [/▼], [/◀], y [/▶] del panel de control.

Si mantiene pulsado el botón Esc durante dos segundos mientras corrige con Quick Corner, se mostrará la siguiente pantalla.

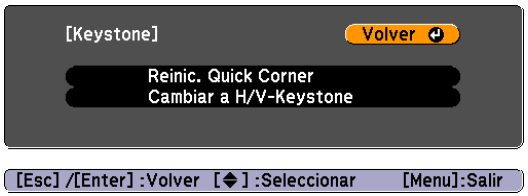

Reiniciar Quick Corner: permite reiniciar el resultado de las correcciones de Quick Corner.

Cambiar a H/V-Keystone: cambia el método de corrección a **H/V-Keystone**.

Cambiar la Imagen Proyectada

Puede cambiar la imagen proyectada de las dos formas siguientes.

- Cambiar por búsqueda de fuente
  El proyector detecta automáticamente las señales que se reciben desde el equipo conectado, y se proyecta la imagen que se recibe del equipo.
- Cambiar directamente a imagen de destino
  Puede utilizar los botones del control remoto para cambiar al puerto de entrada de destino.

Detectar automáticamente señales entrantes y cambiar la imagen proyectada (Búsqueda de fuente)

Puede proyectar la imagen de destino de forma rápida, ya que los puertos de entrada sin señal de imagen entrante se ignoran cuando la cambia pulsando el botón Source Search (Búsqueda de fuente).

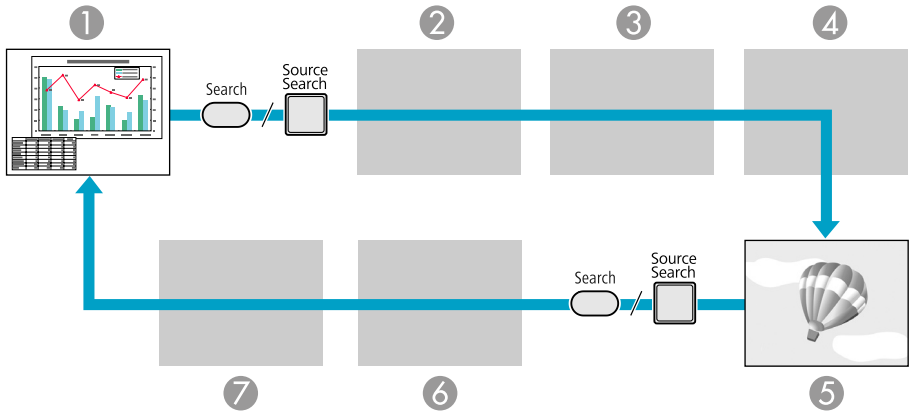

1 Computer (Computadora)
2 BNC
3 DVI-D
4 S-Video
5 Video
6 HDMI
7 LAN (solamente PowerLite Pro Z8050WNL): cuando utiliza el software EasyMP Network Projection, la imagen de una computadora conectada al proyector por medio de una red

Se ignora si no hay ninguna señal de imagen de entrada.

Procedimiento

Cuando el equipo de video está conectado, inicie la reproducción antes de iniciar esta operación.

Con el control remoto **Con el panel de control**

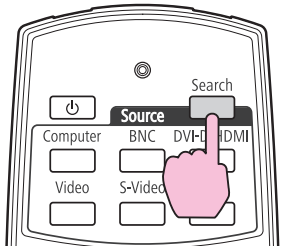

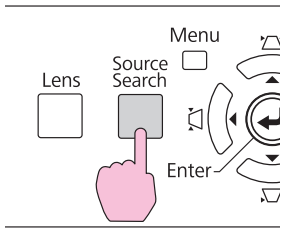

Si están conectados dos o más equipos, pulse el botón [Source Search] hasta que se proyecte la imagen de destino.

La siguiente pantalla, que muestra el estado de las señales de imagen, se visualiza cuando sólo está disponible la imagen que muestra actualmente el proyector, o cuando no se recibe ninguna señal de imagen. Puede seleccionar el puerto de entrada donde está conectado el equipo que desea utilizar. Si no se realiza ninguna operación pasados unos 10 segundos, la pantalla se cierra.

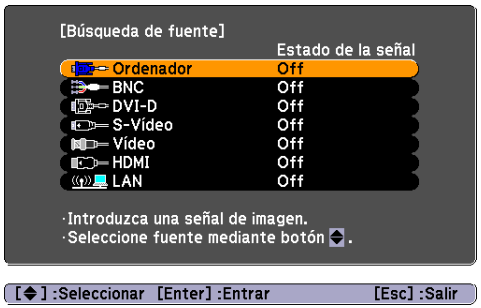

Solamente se muestra la opción LAN cuando está utilizando el proyector PowerLite Pro Z8050WNL.

Cambiar a la imagen de destino con el control remoto

Puede cambiar directamente a la imagen de destino pulsando los siguientes botones en el control remoto.

Control remoto

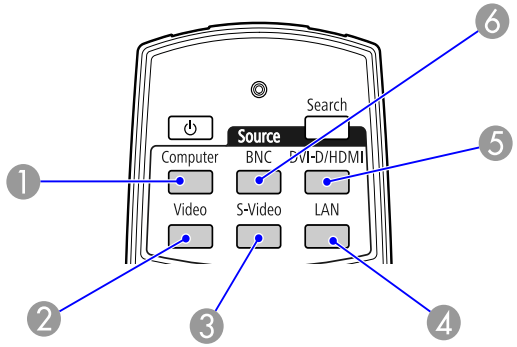

1 Cambia a imágenes desde el puerto de entrada Computer.
2 Cambia a imágenes desde el puerto de entrada Video.
3 Cambia a imágenes desde el puerto de entrada S-Video.
4 Cambia las imágenes de EasyMP Network Projection (solamente PowerLite Pro Z8050WNL). Este botón no funciona cuando está utilizando el proyector PowerLite Pro Z8000WUNL.
5 Cada vez que se pulsa el botón, cambia entre las imágenes de los puertos de entrada DVI-D y HDMI.
6 Cambia a imágenes desde el puerto de entrada BNC.

Seleccionar la calidad de la proyección (selección del Modo de color)

Puede obtener de forma fácil una calidad de imagen óptima, simplemente seleccionando el ajuste que mejor se adapte al entorno de proyección. El brillo de la imagen varía según el modo seleccionado.

Modo	Aplicación
Dinámico	Este modo es ideal para utilizarse en habitaciones con mucha luz. Éste es el modo más brillante.
Presentación	Este modo es ideal para realizar presentaciones que contengan material en color en salas luminosas.
Teatro*	Ideal para ver películas en una sala oscura. Ofrece a las imágenes un tono natural prácticamente igual que una fuente original.
Foto	(Cuando se reciben imágenes de la computadora (RGB analógicas/RGB digitales)) Ideal para proyectar imágenes fijas, como fotos, en una sala muy iluminada. Las imágenes son intensas y adquieren contraste.
Deporte	(Cuando se reciben imágenes de video componente, S-Video o video compuesto) Ideal para visionar programas de TV en una sala muy iluminada. Las imágenes son intensas y adquieren vida.
sRGB*	Ideal para imágenes que cumplen el estándar de color sRGB.
Personalizado	Seleccione Personalizado para ajustar los colores R,G,B,C,M,Y de Ajuste de Color en el menú de configuración.

* El Filtro Cinema Epson se activará automáticamente cuando se seleccione Teatro o sRGB.

Procedimiento

Control remoto

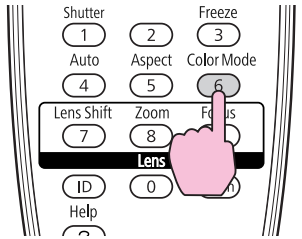

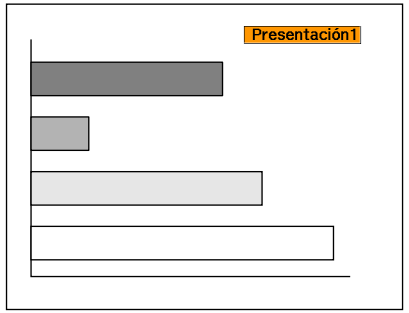

Al pulsar el botón, se visualizará el nombre del Modo de color en la pantalla.

Si pulsa el botón mientras se visualiza el nombre del Modo de color en la pantalla, cambiará al siguiente Modo de color.

El modo de color también se puede ajustar utilizando **Modo de color** en el menú **Imagen** del menú de configuración.

Ajustar el Iris automático

Determinando automáticamente la luminancia según el brillo de la imagen, se obtienen imágenes intensas y nítidas.

Procedimiento

1. **Pulse el botón [Menu] y en el menú de configuración seleccione Imagen - Iris automático.**

Con el control remoto

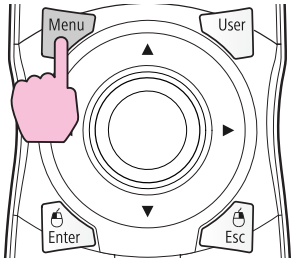

Con el panel de control

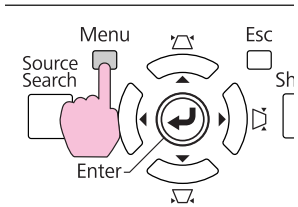

2. **Seleccione "On" (Activado).**

El ajuste se guarda para cada Modo de color.

3. **Pulse el botón [Menu] para cerrar el menú de configuración.**

Iris automático solamente podrá ajustarse cuando **Modo de color** sea **Dinámico**, **Teatro**, o **Personalizado**.

Cuando **Pantalla Múltiple** esté ajustado a **On** (Activado), Iris automático no trabajará.

Ocultar la imagen temporalmente (Obturador)

Puede utilizar esta función si quiere centrar la atención del público en lo que está diciendo, o si no desea mostrar detalles como el cambio de archivos durante las presentaciones desde una computadora.

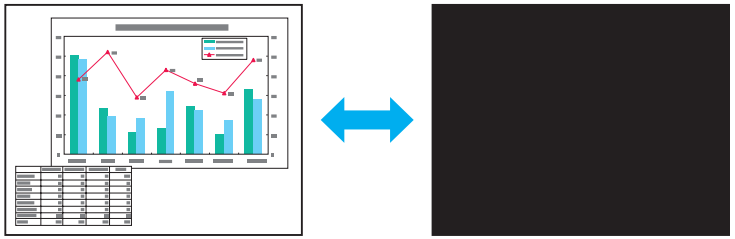

Procedimiento

Con el control remoto

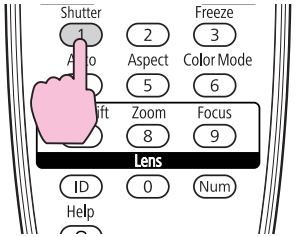

Con el panel de control

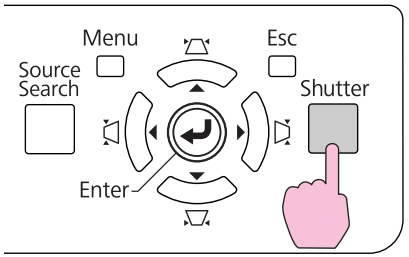

Cada vez que pulse los botones [Shutter], el obturador eléctrico se abrirá o cerrará.

Cuando el obturador esté cerrado y no se realicen operaciones durante unos 120 minutos, el proyector entrará en Modo reposo y se desactivará automáticamente. Si no desea utilizar el Modo reposo, cambie el ajuste **Temporiz. obturador** a **Off** (Desactivado) de **Operación** en el menú **Extendida**.

Si pulsa el botón [⏻] mientras el obturador esté cerrado, el obturador se abrirá automáticamente y en la pantalla se visualizará un mensaje solicitando la confirmación de apagado.

Congelar la imagen (Congelar)

Cuando congela la imagen en movimiento de la pantalla, la imagen sigue proyectándose como si fuera una foto fija. Además, puede realizar operaciones como cambiar de archivos durante las presentaciones desde una computadora sin proyectar ninguna imagen si la función de congelar se ha activado de antemano.

Procedimiento

Control remoto

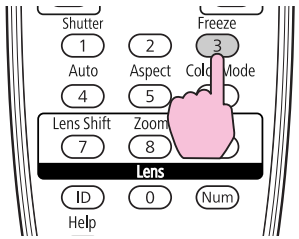



Cada vez que pulsa el botón, se activa o desactiva la función de Congelar.

La fuente de imagen continúa reproduciendo las imágenes en movimiento incluso aunque se haya activado la función Congelar, por lo que no resulta posible reanudar la proyección desde el punto en que se pausó.

Si el botón [Freeze] está pulsado mientras se visualiza el menú de configuración o una pantalla de Ayuda, desaparece el menú o la pantalla de Ayuda visualizados.

La función de Congelar sigue funcionando si se utiliza E-Zoom.

Cambiar la relación de Aspecto

Cambie la relación de aspecto cuando haya conectado un equipo de video para que imágenes que se hayan grabado en video digital o en DVDs se puedan visualizar en formato de pantalla panorámica de 16:9. Cambie la relación de aspecto cuando se proyecten imágenes de computadora a tamaño completo.
Los métodos de cambio y los tipos de relación de aspecto son los siguientes.

Métodos de cambio

Procedimiento

Control remoto

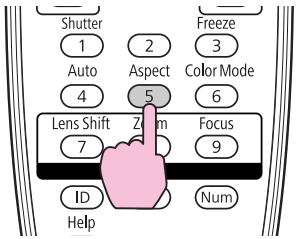

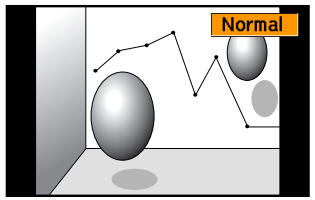

Al pulsar el botón, se visualizará el nombre del Aspecto en la pantalla.

Si pulsa el botón mientras se visualiza el nombre del Aspecto en la pantalla, cambiará al siguiente modo de Aspecto.

La relación de aspecto también se puede ajustar utilizando **Aspecto** en el menú **Señal** del menú de configuración.

Cambiar el Aspecto para las imágenes de equipos de video

Cada vez que pulse el botón, el aspecto cambiará en esta orden: Normal, 16:9, Completo, Zoom y Nativa.

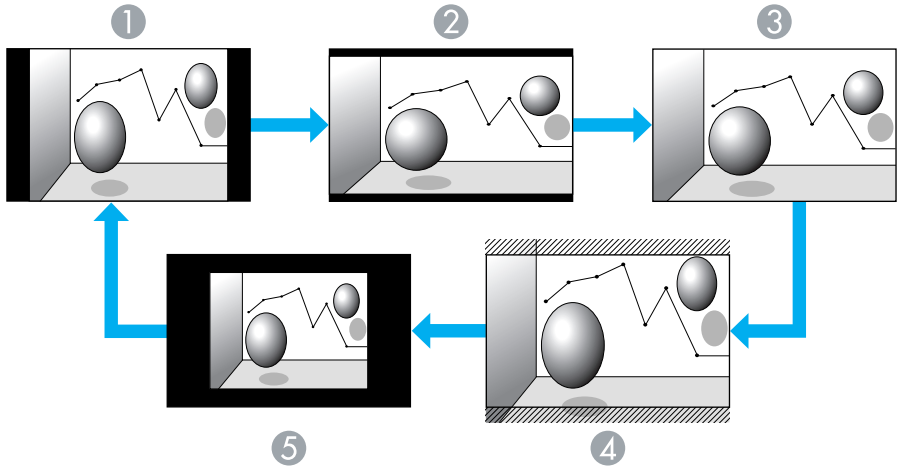

1 Normal
2 16:9
3 Completo
4 Zoom
5 Nativa

Cambiar el Aspecto para las imágenes de computadora

Puede cambiar el aspecto de la entrada de imágenes proyectadas desde el puerto de entrada Computer, DVI-D o HDMI de la forma siguiente. La relación de aspecto predeterminada es 16:10 debido al panel ancho montado en el proyector. Al proyectar en pantallas 16:9, ajuste el Aspecto a 16:9.

Si se pierden partes de la imagen o si la imagen no se proyecta correctamente, seleccione **Ancho** o **Normal** como la **Resolución** del menú de configuración según el tamaño de la pantalla de la computadora.

Valores de ajuste	Operación	Ejemplo de proyección
Normal (Si la fuente de entrada es una computadora, DVI-D, o BNC)	Proyecta al tamaño de proyección completo manteniendo el Aspecto de la imagen de entrada.	Cuando se recibe una señal de 1024x768 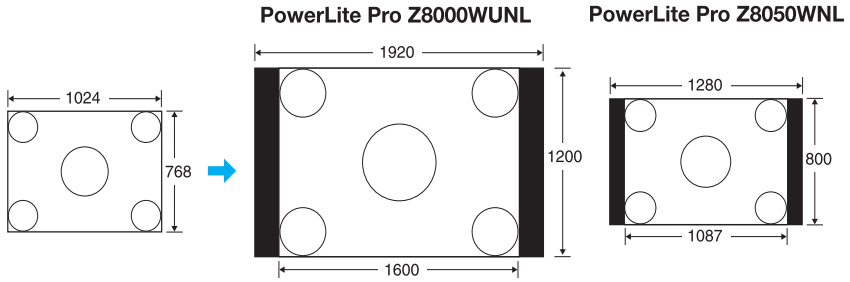
Automático (Solamente disponible cuando la fuente de entrada sea HDMI)	Proyecta en un aspecto adecuado basado en la información de la señal que se recibe.	
16:9	Proyecta al tamaño de proyección completo a un Aspecto de 16:9.	Cuando se recibe una señal de 1024x768 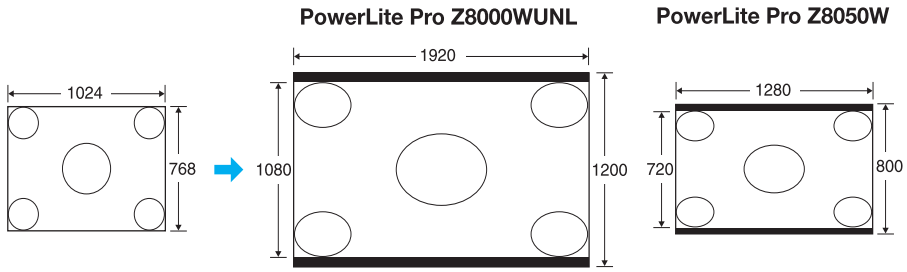

Valores de ajuste	Operación	Ejemplo de proyección
Completo	Proyecta a tamaño completo.	Cuando se recibe una señal de 1024x768 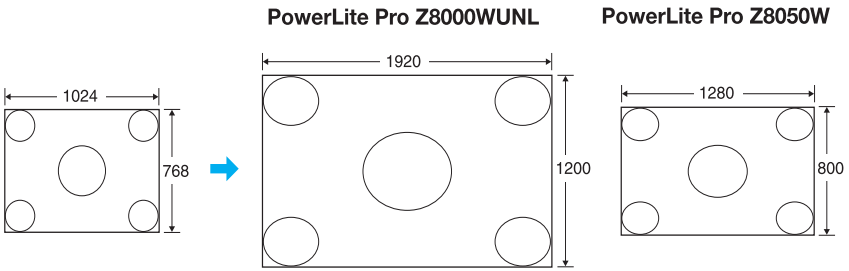
Zoom	Proyecta la imagen de entrada ampliada a tamaño de dirección lateral completo a la vez que se mantiene la relación aspecto. Las partes que exceden el tamaño de proyección no se proyectan.	Cuando se recibe una señal de 1024x768 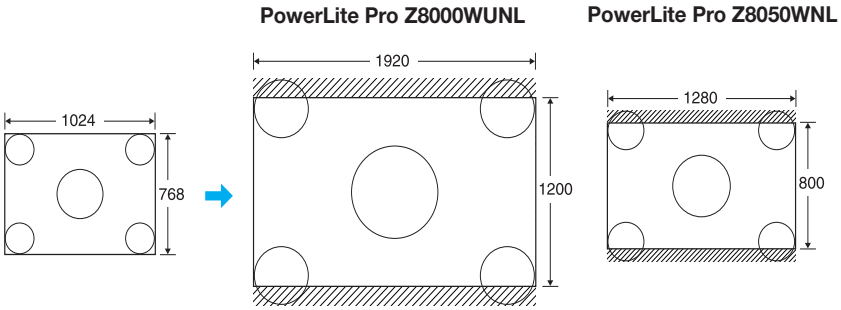

<table>
<tr><th>Valores de ajuste</th><th>Operación</th><th colspan="2">Ejemplo de proyección</th></tr>
<tr><td>Nativa</td><td>Proyecta a la resolución del tamaño de la imagen de entrada al centro de la pantalla. Resulta ideal para proyectar imágenes claras.
Si la resolución de imagen excede la resolución de panel del proyector, los bordes de la imagen no se proyectan.</td><td>Cuando se recibe una señal de 800x600
PowerLite Pro Z8000WUNL
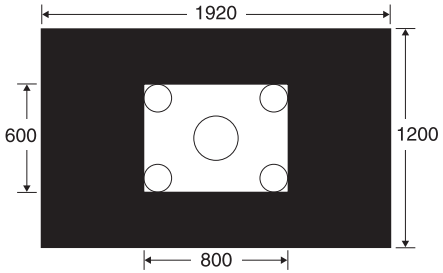

PowerLite Pro Z8050WNL
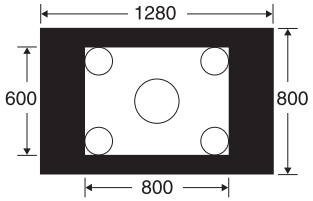
</td><td>Cuando se recibe una señal de 2048x1536
PowerLite Pro Z8000WUNL
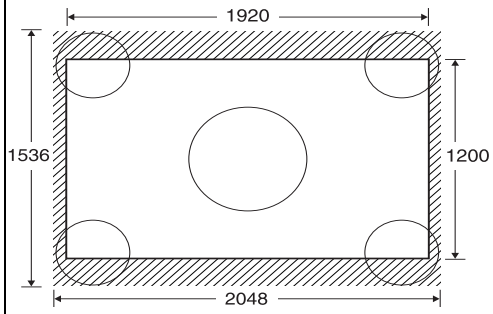

PowerLite Pro Z8050WUNL
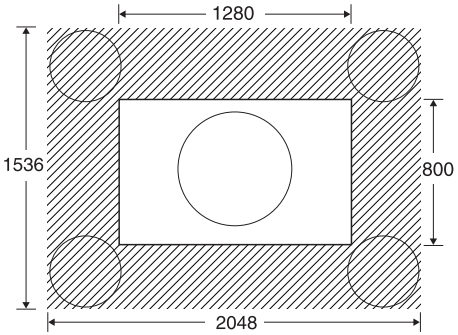
</td></tr>
</table>

Función del puntero (Puntero)

Le permite mover un icono de puntero en la imagen proyectada, y le ayuda a centrar la atención en el área de la que está hablando.

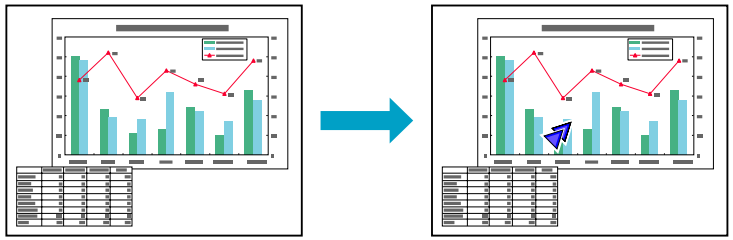

Procedimiento

1 Visualice el puntero.

Control remoto

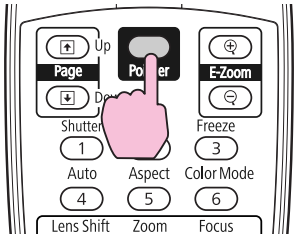

Cada vez que pulse el botón [Pointer], el puntero aparece o desaparece.

2 Mueva el icono del puntero ( ).

Control remoto

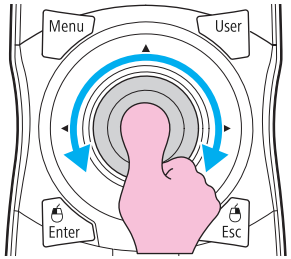

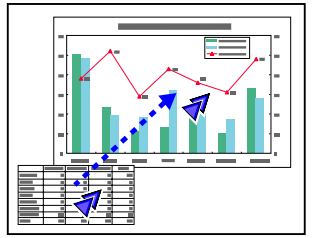

Puede seleccionar entre tres tipos diferentes de iconos del puntero (, o) en **Ajustes** - **Forma del puntero** en el menú de configuración.

Ampliar parte de la imagen (E-Zoom)

Resulta útil si desea ampliar las imágenes para verlas con más detalle, como por ejemplo en gráficos y tablas.

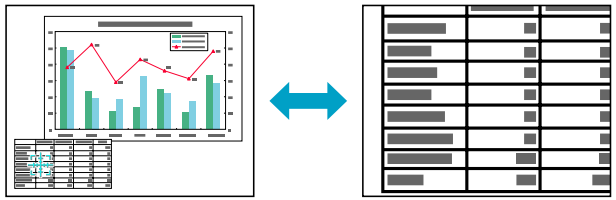

Procedimiento

1 Inicie E-Zoom.

Control remoto

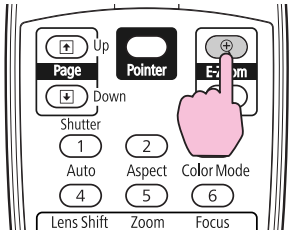

2 Mueva la ( ) hacia el área de la imagen que desea ampliar.

Control remoto

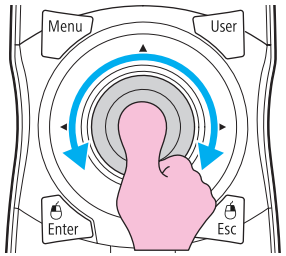

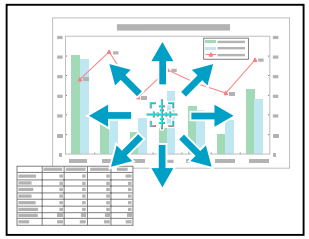

3 Amplíe la imagen.

Control remoto

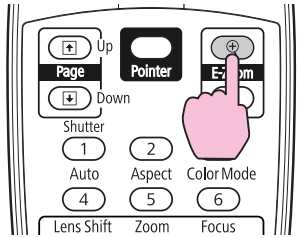

Cada vez que pulse el botón, se ampliará el área. Puede ampliarlo rápidamente manteniendo pulsado el botón.

Puede reducir la imagen ampliada pulsando el botón [⊖].

Pulse el botón [Esc] para cancelar.

La relación de ampliación aparece en la pantalla. El área seleccionada se puede ampliar entre 1 y 4 veces en 25 pasos incrementales.

Utilice el botón [⊙] para desplazarse a través de la imagen ampliada.

Si se selecciona E-Zoom, se cancelan Progresivo y Reducción de ruidos.

La función de E-Zoom se cancela cuando realiza algunas funciones, como Keystone o Ajuste automático.

Limitación en el número de proyectores de destino al utilizar múltiples proyectores

Cuando se ajusta una ID para el proyector y el control remoto, puede utilizar el control remoto para controlar sólo el proyector con la misma ID. Esto resulta muy útil al gestionar múltiples proyectores.

Puede definir una ID para el proyector dentro de un rango de “1” a “9”. El valor por defecto es Off (Desactivado).

Puede definir una ID para el control remoto dentro de un rango de “0” a “9”. El valor por defecto es “0”. Cuando el conmutador de ID del control remoto está desactivado, puede controlar todos los proyectores con el control remoto independientemente del ajuste de ID del proyector o del control remoto.

La siguiente tabla muestra las combinaciones posibles de ID de proyector e ID de control remoto.

Operación	Combinaciones		Descripciones
Posible	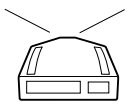	ID del proyector: 1	Cuando el conmutador de control esté ajustado a On (Activado), y la ID del proyector concuerde con la ID del control remoto, podrá controlar el proyector con el control remoto.
		Conmutador de ID: On (Activado) ID del control remoto: 1	
Posible	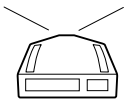	Proyector ID: 1	Cuando el conmutador de ID del control remoto esté ajustado a Off (Desactivado), podrá controlar el proyector con el control remoto independientemente del ajuste de ID del proyector.
		Conmutador de ID: Off (Desactivado) ID del control remoto: 3	

Operación	Combinaciones		Descripciones
Posible	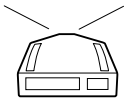	ID del proyector: Off (Desactivado)	Cuando la ID del proyector sea Off (Desactivado), podrá controlar el proyector con el control remoto independientemente del ajuste de ID del control remoto.
		Conmutador de ID: On (Activado) ID del control remoto: 1	
Posible	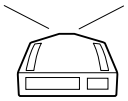	ID del proyector: 1	Cuando ID del control remoto sea “0”, podrá controlar el proyector con el control remoto independientemente del ajuste de ID del proyector.
		Conmutador de ID: On (Activado) ID del control remoto: 0	
No posible	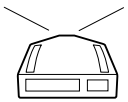	ID del proyector: 1	Cuando el conmutador del control remoto esté ajustado a On (Activado), y la ID del proyector y la ID del control remoto no concuerden, no podrá controlar el proyector con el control remoto.
		Conmutador de ID: On (Activado) ID del control remoto: 3	

Cuando **Tipo mando a dist.** se ajuste a **Sencillo** de **Operación** del menú de configuración, no se podrá ajustar la ID del control remoto.

Definir la ID del proyector

Procedimiento

1. **Durante la proyección, pulse el botón [Menu] y seleccione Extendida - "ID del proyector" en el menú de configuración.**

Con el control remoto

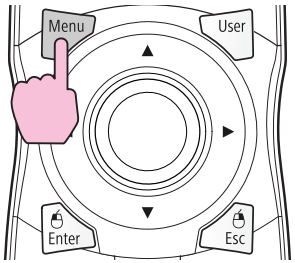

Con el panel de control

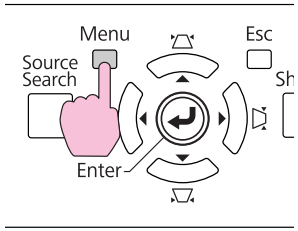



2. **Seleccione la ID que desea ajustar y pulse el botón [Enter].**
3. **Pulse el botón [Menu] para cerrar el menú de configuración.**

Comprobar la ID del proyector

Utilice el siguiente procedimiento para comprobar la ID del proyector.

Procedimiento

1. **Ajuste el conmutador de ID del control remoto a On (Activado).**

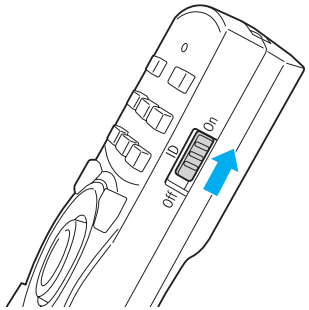

2. **Durante la proyección, mientras mantenga pulsado el botón [ID], pulse el botón [Help].**

Control remoto

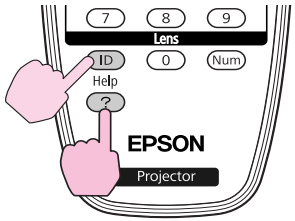

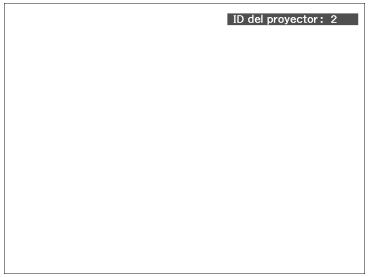

Cuando pulse los botones, en la pantalla de proyección se visualizará la ID del proyector actual. Desaparecerá en unos tres segundos.

Definir la ID del control remoto

Procedimiento

1. **Ajuste el conmutador de ID del control remoto a On (Activado).**

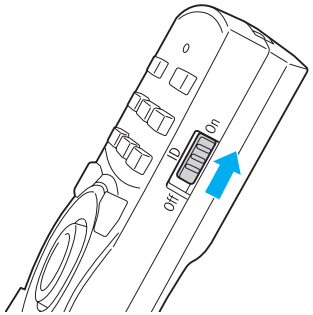

2. **Manteniendo pulsado el botón [ID], pulse un botón de número para seleccionar un número que coincida con la ID del proyector que desea controlar.**

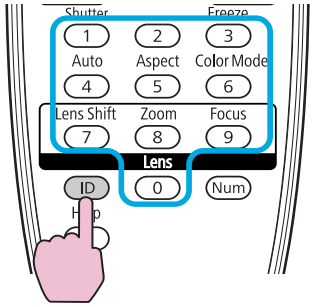

Cuando haya definido este ajuste, se limita el proyector que se puede controlar con el control remoto.

El ajuste de ID del control remoto se guarda en el control remoto. Incluso después de retirar las pilas del control remoto para sustituirlas, se mantiene el ajuste de ID guardado. Sin embargo, si lo deja sin pilas durante un periodo prolongado, se reajustará al valor predefinido (ID0).

Corregir el color para múltiples proyectores (Ajuste de color en Pantalla Múltiple)

Cuando se alinean múltiples proyectores para proyectar imágenes, puede corregir manualmente el brillo y el tono de color de las imágenes de cada proyector para que los colores proyectados de cada proyector sean lo más parecidos posible.

Configure cada proyector al mismo Modo de color antes de usar la función de ajuste de color en pantalla múltiple.

En algunos casos, es posible que el brillo y el tono de color no sean totalmente iguales, incluso después de la corrección.

Mientras esta función esté activada, el Iris automático no trabajará. Aunque **Iris automático** esté ajustado a **On** (Activado), y **Pantalla Múltiple** ajustado a **On** (Activado), el Iris automático no trabajará.

Resumen del procedimiento de corrección

Si configura múltiples proyectores y debe realizar correcciones, utilice el siguiente procedimiento para corregir un proyector cada vez.

1. Ajuste la ID del proyector y la ID del control remoto.

   Para limitar el control a un proyector de destino, ajuste una ID de proyector para el proyector de destino y ajuste la misma ID para el control remoto. ☛ p.54

2. Corrija la diferencia de color.

   Puede llevar a cabo la corrección del color al proyectar desde múltiples proyectores. Puede seleccionar cinco niveles (de 1 a 5) que oscilan entre el negro y el blanco, y en cada uno de estos 5 niveles puede ajustar los dos puntos siguientes.

   - Corregir el brillo

     Puede corregir el brillo de la imagen para que todas sean iguales.

   - Corregir el color

     Puede ajustar el color de la imagen para que sean lo más parecidas posible utilizando Correc. Color (G/R) y Correc. Color (B/Y).

Método de corrección

Después de configurar los proyectores, corrija el brillo y el tono de cada proyector para reducir las diferencias.

Procedimiento

1. **Pulse el botón [Menu] y seleccione Extendida - "Pantalla Múltiple" en el menú de configuración.**
2. **Configure la opción "Pantalla Múltiple" en "On" (Activado).**
3. **Seleccione el Nivel que desee corregir en Nivel de Ajuste.**
   - Cada vez que seleccione un nivel, se visualiza el patrón del nivel seleccionado.
   - Puede iniciar la corrección desde cualquier nivel, normalmente puede hacerlo más oscuro o más claro corrigiendo del 1 al 5 o del 5 al 1.
4. **Corrija el brillo con Correc. Brillo.**
   - Cuando seleccione Nivel 5, todas las imágenes se ajustarán a la imagen más oscura de los múltiples proyectores.
   - Cuando seleccione Nivel 1, todas las imágenes se ajustarán a la imagen más brillante de los múltiples proyectores.
   - Cuando seleccione Nivel 2 a 4, todas las imágenes se ajustarán al brillo medio de la imagen de los múltiples proyectores.
   - Como cada vez que se pulsa el botón [Enter] la imagen visualizada cambia entre la visualización de patrón y la imagen real, podrá comprobar los resultados de la corrección y realizar correcciones en la imagen real.
5. **Corregir Correc. Color (G/R) y Correc. Color (B/Y).**

   Como cada vez que se pulsa el botón Enter la imagen visualizada cambia entre la visualización de patrón y la imagen real, podrá comprobar los resultados de la corrección y realizar correcciones en la imagen real.
6. **Repita los pasos 3 a 5 hasta finalizar las correcciones.**
7. **Cuando termine de realizar todas las correcciones, pulse el botón [Menu] para cerrar el menú de configuración.**

Funciones de seguridad

El proyector dispone de las siguientes funciones de seguridad mejoradas.

- Contraseña protegida
  Puede limitar quién puede utilizar el proyector.
- Bloqueo funcionam./Bloq funcion. objetv
  Puede evitar que los usuarios cambien los ajustes del proyector sin permiso. ☛ p.61
- Bloqueo antirrobo
  El proyector está equipado con varios tipos de dispositivos de seguridad antirrobo. ☛ p.63

Gestionar usuarios (Contraseña protegida)

Si Contraseña protegida está activada, las personas que no conozcan la contraseña no podrán utilizar el proyector para proyectar imágenes, aunque el proyector esté activado. Además, el logotipo del usuario que se visualiza al activar el proyector no se puede cambiar. Esto actúa como un dispositivo antirrobo, ya que el proyector no puede utilizarse aunque se lo roben. En el momento de su adquisición, Contraseña protegida no está activada.

Tipo de contraseña protegida

Se pueden realizar los tres tipos de ajustes de contraseña protegida siguientes, según se utilice el proyector.

1. **Protec. aliment.**

   Si **Protec. aliment.** está ajustado a **On** (Activado), debe introducir una contraseña predefinida después de conectar y activar el proyector (esto también se aplica a Direct Power On). Si no se introduce la contraseña correcta, la proyección no se inicia.

2. **Prote. logo usuario**

   Aunque alguien intente cambiar el logotipo del usuario ajustado por el propietario del proyector, no se puede cambiar. Cuando **Prote. logo usuario** está ajustado a **On** (Activado), no se pueden realizar los siguientes cambios de ajustes para el logotipo del usuario.

   - Capturar un Logotipo del usuario
   - Ajustes para Visualizar fondo y Pantalla de inicio de Pantalla en el menú de configuración.

3. **Red protegida**

   Si **Red protegida** está ajustado **On** (Activado), no se pueden realizar cambios de ajustes para **Red** en el menú de configuración.

Ajustar contraseña protegida

Utilice el procedimiento siguiente para ajustar la Contraseña protegida.

Procedimiento

1 Durante la proyección, mantenga pulsado el botón [Freeze] durante cinco segundos.

Se visualiza el menú de ajuste de Contraseña protegida.

Control remoto

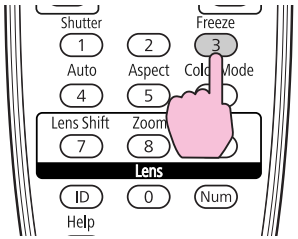

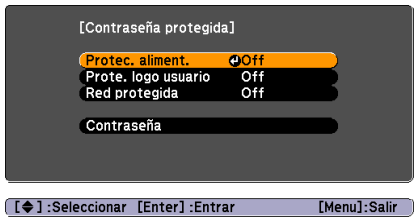

Si la contraseña protegida ya está activada, debe introducir la contraseña.
Si la contraseña se introduce correctamente, se visualizará el menú de ajuste de la Contraseña protegida. ☛ "Introducir la contraseña"

Al ajustar la contraseña, adhiera el adhesivo de protección por contraseña en una posición visible del proyector para que sirva como elemento adicional disuasorio de robo.

2 Active el ajuste Protec. aliment.

(1) Seleccione **Protec. aliment.**, luego, pulse el botón [Enter].
(2) Seleccione **On**, luego pulse el botón [Enter].
(3) Pulse el botón [Esc].

3 Active el ajuste Prote. logo usuario.

(1) Seleccione **Prote. logo usuario**, luego, pulse el botón [Enter].
(2) Seleccione **On**, luego pulse el botón [Enter].
(3) Pulse el botón [Esc].

4 Active el ajuste Red protegida.

(1) Seleccione **Red protegida**, luego pulse el botón [Enter].
(2) Seleccione **On**, luego, pulse el botón [Enter].
(3) Pulse el botón [Esc].

5 Ajuste la Contraseña.

(1) Seleccione **Contraseña**, luego pulse el botón [Enter].
(2) Se visualizará el mensaje "¿Cambiar la contraseña?", seleccione **Sí** y luego pulse el botón [Enter]. El ajuste por defecto para la contraseña es "0000". Cámbielo a la contraseña deseada. Si selecciona **No**, vuelve a visualizarse la pantalla mostrada en el paso 1.
(3) Manteniendo pulsado el botón [Num], introduzca un número de cuatro dígitos utilizando los botones numéricos. El número introducido se visualiza como "* * * *". Al introducir el cuarto dígito, se visualizará la pantalla de confirmación.

Control remoto

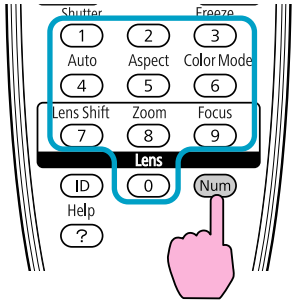

(4) Vuelva a introducir la contraseña.
Se visualiza el mensaje "Contraseña aceptada.".

Si introduce la contraseña de forma incorrecta, se visualizará un mensaje pidiéndole que vuelva a introducirla.

Introducir la contraseña

Cuando se visualice la pantalla para introducir la contraseña, introdúzcala utilizando los botones numéricos del control remoto.

Procedimiento

Manteniendo pulsado el botón [Num], introduzca la contraseña pulsando los botones numéricos.

Cuando introduzca la contraseña correcta, se iniciará la proyección.

Precaución:

- *Si introduce una contraseña incorrecta tres veces seguidas, se visualizará el mensaje "**El proyector estará bloqueado.**" durante cinco minutos aproximadamente y, a continuación, el proyector pasará al modo en espera. En este caso, desconecte el cable de alimentación de la toma de corriente y, a continuación, conéctelo de nuevo y vuelva a activar el proyector. El proyector visualiza de nuevo la pantalla para introducir la contraseña, donde podrá introducir la contraseña correcta.*
- *Si ha olvidado la contraseña, anote el número "Código solicitado: xxxxx" que aparece en pantalla y póngase en contacto con Epson.* ☛ p.116
- *Si introduce una contraseña incorrecta treinta veces seguidas, aparecerá el siguiente mensaje y el proyector no permitirá que introduzca más contraseñas. **El proyector estará bloqueado. Diríjase a Epson siguiendo las indicaciones de su documentación.***☛ p.116

Restringir funcionamiento de botones

Con el proyector están disponibles los dos tipos de funciones de restricción de funcionamiento.

- Bloqueo funcionam.

  Esto resulta útil en eventos o actuaciones en las que desea desactivar todos los botones durante la proyección, o en escuelas si desea limitar el funcionamiento de los botones.

- Bloq funcion. objetv

  Esta función desactiva todos los botones del control remoto relacionados con el funcionamiento del objetivo para evitar el ajuste inadecuado del objetivo después de haberse ajustado adecuadamente.

Ajustar Bloqueo funcionam.

Realice uno de los pasos siguientes para bloquear los botones de funcionamiento del Panel de control. Aunque el panel de control esté bloqueado, todavía podrá utilizar el control remoto en la forma usual.

- Bloqueo Total
  Se bloquean todos los botones del panel de control. No puede llevar a cabo ninguna operación desde el panel de control, ni siquiera activar y desactivar el proyector.
- Bloqueo parcial
  Se bloquean todos los botones del panel de control, excepto el botón [⏻].

Procedimiento

1 **Durante la proyección, pulse el botón [Menu] y seleccione Ajustes - Bloqueo funcionam. en el menú de configuración.**

Con el control remoto

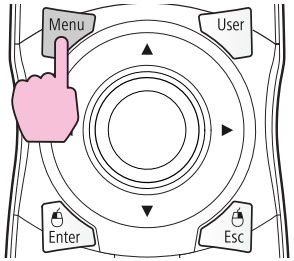

Con el panel de control

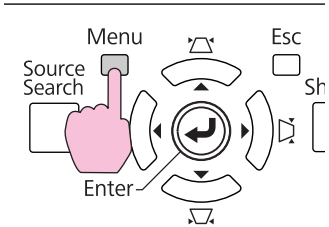



2 **Seleccione Bloqueo Total o Bloqueo parcial de acuerdo con su finalidad.**

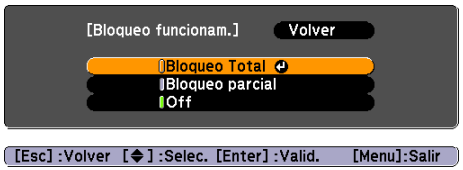

3 **Seleccione Sí cuando se visualice el mensaje de confirmación.**

Los botones del panel de control se bloquean según el ajuste seleccionado.

Puede suprimir el bloqueo del panel de control siguiendo uno de los dos métodos siguientes.

- Desde el control remoto, seleccione **Off** (Desactivado) en **Ajustes** - **Bloqueo funcionam.** del menú de configuración.
- Mantenga pulsado el botón Enter en el panel de control durante unos siete segundos; se visualizará un mensaje y se suprimirá el bloqueo.

Bloq funcion. objetv

Esta función bloquea los botones siguientes del panel de control relacionados con el funcionamiento del objetivo.

Control remoto

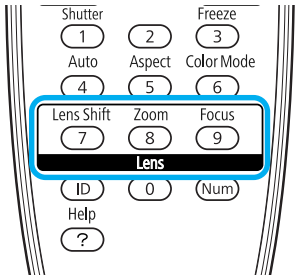

Procedimiento

1 **Pulse el botón [Menu] y seleccione Ajustes - "Bloq funcion. objetv" en el menú de configuración.**

Con el control remoto

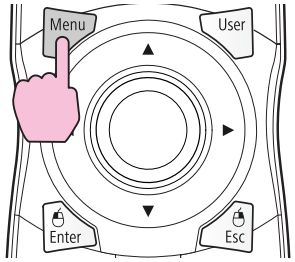

Con el panel de control

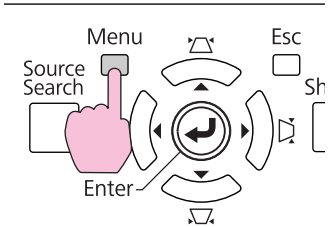

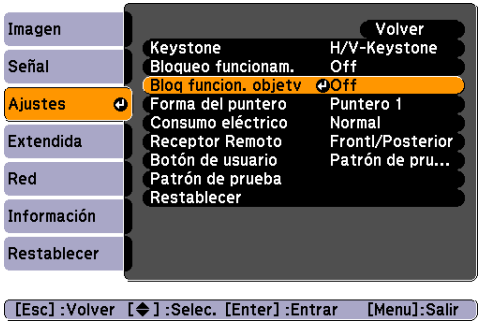

2 **Seleccione On.**

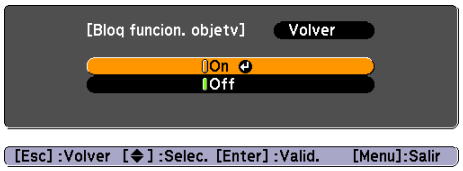

Los botones relacionados con el funcionamiento del objetivo se bloquean según el ajuste seleccionado.

Bloqueo antirrobo

Puesto que el proyector suele instalarse en soportes de techo y suele dejarse en lugares sin vigilancia, se incluyen los siguientes dispositivos de seguridad para evitar el robo del proyector.

- Ranura de seguridad
  La ranura de seguridad es compatible con el sistema de seguridad Microsaver fabricado por Kensington.
- Asa
  Es posible pasar un cable antirrobo disponible en el mercado por el asa para fijar el proyector a un escritorio o a una columna.

Instalar el cable de seguridad

Pase un cable de seguridad antirrobo a través del asa.

Consulte la documentación incluida con el cable de seguridad para obtener instrucciones sobre el bloqueo.

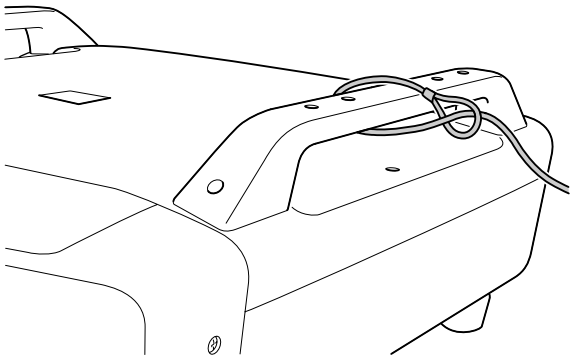

Menú de configuración

Este capítulo explica cómo utilizar el menú de configuración y sus funciones.

Consulte la tabla al final de este capítulo (**p.96**) para ver un resumen de todas las opciones que puede seleccionar según el menú del proyector que esté visualizando. Para más información sobre estos menús y las opciones, siga leyendo este capítulo.

Utilizar el menú de configuración

1 Seleccionar en el menú principal

2 Seleccionar en el submenú

3 Cambiar el elemento seleccionado

4 Salir

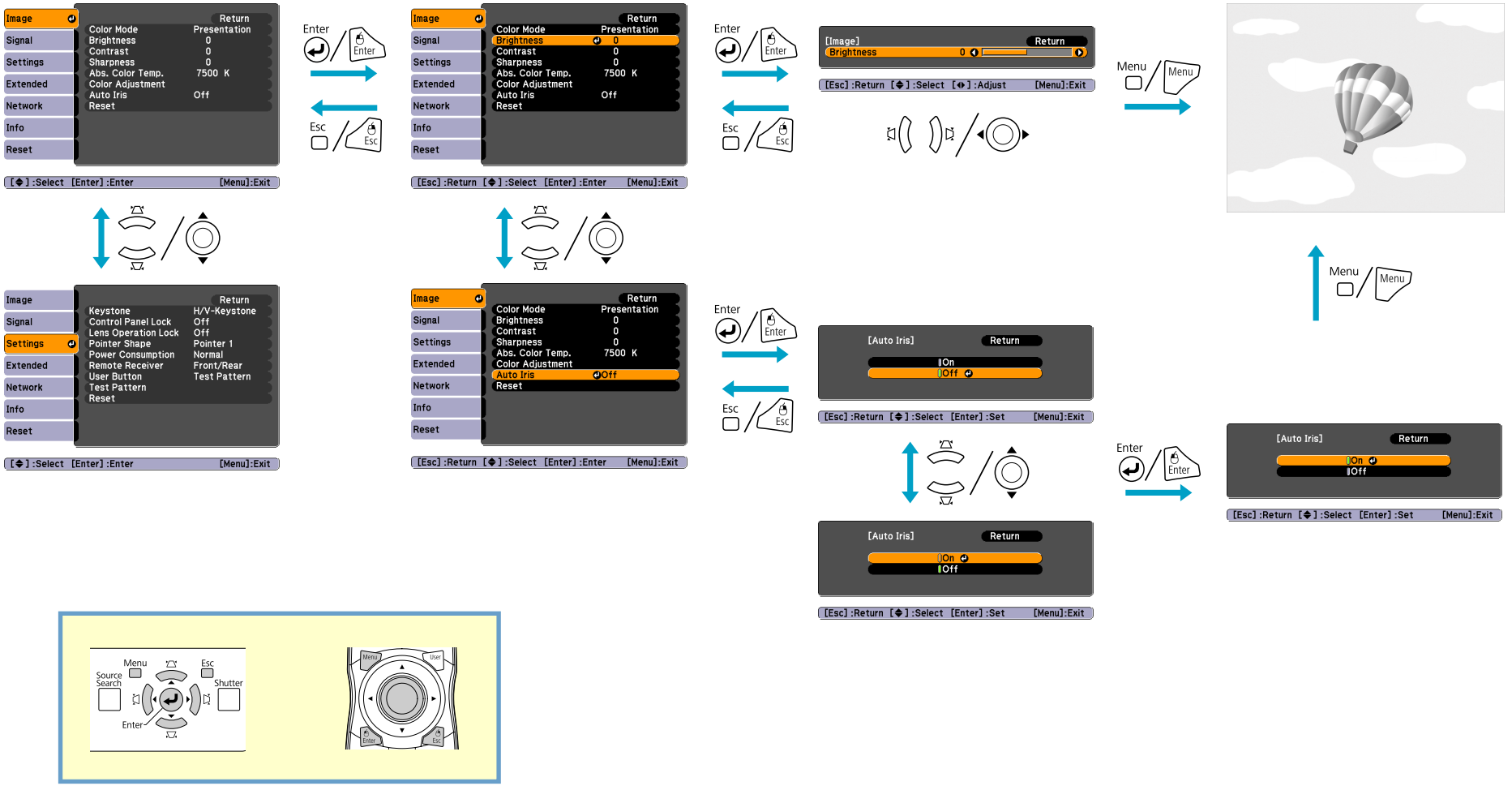

Menú Imagen

Los elementos que pueden ajustarse varían según la señal de imagen que actualmente se proyecta, tal como se muestra en las siguientes capturas de pantalla. Los detalles del ajuste se guardan para cada señal de imagen.

RGB analógica/RGB digital



Analógica/Video componente digital/ Video compuesto/S-video



Submenú	Función
Modo de color	Puede seleccionar la calidad de imagen que mejor se adapte a su entorno. ☛ p.45
Brillo	Puede ajustar el Brillo de la imagen.
Contraste	Puede ajustar la diferencia entre la luz y la sombra de las imágenes.
Saturación de color	Puede ajustar la Saturación de color de las imágenes.
Tono	(El ajuste sólo es posible cuando se reciben señales NTSC si utiliza video compuesto/S-Video). Puede ajustar el Tono de la imagen.
Nitidez	Puede ajustar la nitidez de la imagen.
Temp. Color Abs.	(Este elemento no puede seleccionarse si ha seleccionado sRGB como ajuste de **Modo de color** en el menú **Imagen**). Puede ajustar el tono general de la imagen. Podrá ajustar tonos en 10 etapas de 5000 K a 10000 K. Si selecciona un valor alto la imagen se tiñe de azul, y si selecciona un valor bajo la imagen se tiñe de rojo.

Submenú	Función
Ajuste de Color	(Este elemento no puede seleccionarse si ha seleccionado sRGB como ajuste de **Modo de color** en el menú **Imagen**). Cuando utiliza cualquier Modo de color excepto **Personalizado**: **Rojo**, **Verde**, **Azul**: puede ajustar la saturación de cada color individualmente. Cuando **Personalizado** está configurado como el Modo color: **R**, **G**, **B**, **C**, **M**, **Y**: puede ajustar el matiz, la saturación y el brillo de cada color R (rojo), G (verde), B (azul), C (cian), M (magenta), Y (amarillo) de forma individual.
Iris automático	(Este ajuste solamente será posible cuando el ajuste de **Modo de color** del menú **Imagen** esté establecido a **Dinámico**, **Teatro**, o **Personalizado**, y si **Pantalla Múltiple** está ajustado a **Off** (Desactivado)). Establezca si desea o no (**On**/**Off**) ajustar el estado de luz óptima para las imágenes que se estén proyectando. ☛ p.46 El ajuste se guarda para cada Modo de color.
Restablecer	Puede recuperar todos los valores de ajuste por defecto para las funciones del menú Imagen. Para recuperar los ajustes por defecto de todos los elementos del menú, consulte la ☛ p.95

Menú Señal

Los elementos que pueden ajustarse varían según la señal de imagen que actualmente se proyecta, tal como se muestra en las siguientes capturas de pantalla. Los detalles del ajuste se guardan para cada señal de imagen.

RGB analógica



RGB digital/ Video componente digital

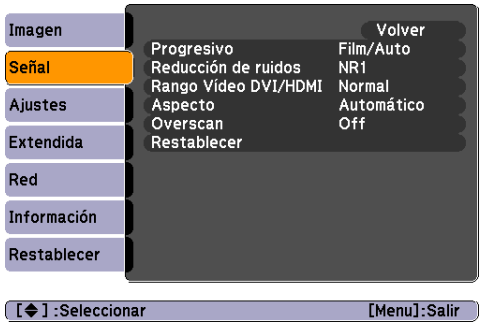

Video componente analógico

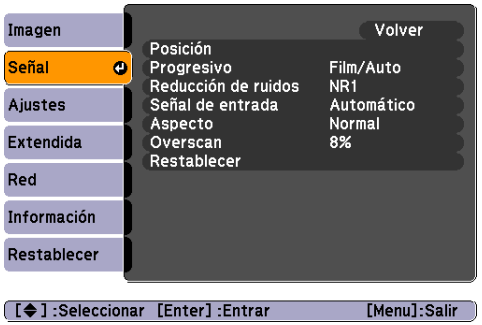

Video compuesto/S-Video



Submenú	Función
Ajuste automático	Puede seleccionar el realizar o no (**On**/**Off**) el Ajuste automático de la imagen al estado óptimo cuando cambia la señal de entrada. Ajuste automático no estará disponible cuando **Resolución** sea **Personalizado 1** o **Personalizado 2**.
Resolución	**Automático**: la resolución de la señal de entrada se identifica de forma automática. **Ancho**, **Normal**: si las imágenes no pueden proyectarse correctamente cuando esté seleccionado **Automático**, ajuste este menú. Seleccione **Ancho** dependiendo de la computadora conectada para pantallas panorámicas, o seleccione **Normal** para pantallas de 4:3 o 5:4. **Manual**: puede especificar la resolución. Esto será ideal cuando la computadora conectada esté fijada.
Tracking	Puede ajustar las imágenes de la computadora cuando aparecen bandas verticales en las imágenes.
Sync.	Puede ajustar las imágenes de la computadora cuando parpadean, son borrosas o presentan interferencias.
Posición	Puede ajustar la Posición de la pantalla hacia arriba, hacia abajo, a la izquierda y a la derecha cuando falta una parte de la imagen, de forma que se proyecte toda ella.

Submenú	Función
Progresivo	(Sólo puede seleccionar video componente al entrar señales de 480i/576i/1080i. Esto no se puede seleccionar cuando se recibe una señal RGB digital). **Off**: la conversión de IP se realiza para cada campo en la pantalla. Es ideal para visualizar imágenes con mucho movimiento. **Video**: es ideal para visualizar imágenes de video generales. **Film/Auto**: convirtiendo automáticamente películas, CG, imágenes animadas, etcétera, grabadas en 24/30 fotogramas, a la señal progresiva óptima mediante 2-3 pull-down, es posible recrear el aspecto natural de la imagen original.
Reducción de ruidos	(No puede seleccionarse cuando se recibe una señal RGB digital). Suaviza las imágenes desiguales. Existen dos modos. Seleccione su ajuste favorito. Es recomendable seleccionar **Off** (Desactivado) cuando se visualicen fuentes de imagen con un nivel de ruido muy bajo, como por ejemplo DVDs.
Rango Video DVI/HDMI	(No puede seleccionarse cuando se recibe una señal RGB digital). Cuando el puerto de entrada DVI-D o el puerto de entrada HDMI del proyector está conectado a un reproductor de DVDs, la gama de video del proyector se establece de acuerdo con el ajuste de rango de video del reproductor de DVDs.
Señal de entrada	Puede seleccionar la señal de entrada del puerto Computer (Computadora) o del puerto BNC. Si selecciona **Automático**, la señal de entrada se identifica automáticamente de acuerdo con el equipo conectado. Si los colores no aparecen correctamente cuando haya seleccionado **Automático**, seleccione la señal adecuada de acuerdo con el equipo conectado.
Señal de Video	Puede seleccionar la señal de entrada del puerto de entrada Video. Si selecciona **Automático**, las señales de video se reconocen automáticamente. Si las imágenes presentan interferencias u ocurren problemas como que no aparece la imagen proyectada, y la opción seleccionada es **Automático**, seleccione la señal adecuada según el equipo conectado.
Aspecto	Puede ajustar la Relación de aspecto de las imágenes proyectadas. ☛ p.47
Overscan	(No puede seleccionarse cuando se recibe una señal RGB digital). Puede cambiar la escala de salida (el alcance de la imagen proyectada). El alcance de recorte de la pantalla podrá ajustarse a **Off** (Desactivado), **4%** o **8%**. **Automático** solamente se podrá seleccionar cuando la fuente de entrada sea HDMI. Si selecciona **Automático**, el alcance cambiará automáticamente a Off (Desactivado) o 8% de acuerdo con la señal de entrada. Sin embargo, el ajuste automático solamente funcionará cuando el equipo de video esté conectado a través del puerto HDMI del proyector.
Restablecer	Puede recuperar todos los valores de ajuste por defecto para el menú Señal, excepto para Señal de entrada. Para recuperar los ajustes por defecto de todos los elementos del menú, consulte la ☛ p.95

Menú Ajustes

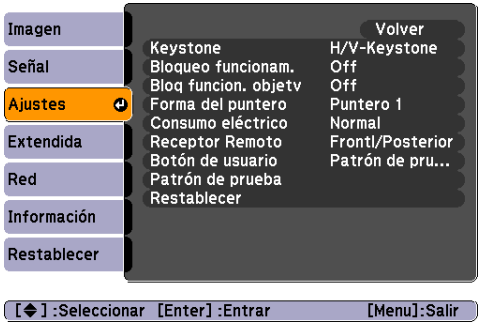

Submenú	Función
Keystone	Puede corregir la distorsión keystone. **H/V-Keystone**: corrige la distorsión trapezoidal horizontal y vertical. Seleccione uno de **V-Keystone** o **H-Keystone**. Utilice los botones [/▲], [/▼], [/◀], y [/▶] del panel de control par realizar correcciones similares en **V-Keystone** y **H-Keystone**. **Quick Corner**: selecciona y corrige las cuatro esquinas de la imagen proyectada. ☛ p.40
Bloqueo funcionam.	Puede utilizarlo para limitar el funcionamiento del panel de control del proyector. ☛ p.61
Bloq funcion. objetv	Puede utilizarlo para limitar el funcionamiento del objetivo del control remoto. ☛ p.62
Forma del puntero	Puede seleccionar la forma del puntero. ☛ p.52 **Puntero 1**: **Puntero 2**: **Puntero 3**:
Consumo eléctrico	Puede ajustar el brillo de la lámpara a uno de dos ajustes: **Normal** o **ECO**. Seleccione **ECO** si las imágenes proyectadas son demasiado brillantes, como por ejemplo si se proyectan en una habitación oscura o en una pantalla pequeña. Si selecciona ECO, la cantidad de electricidad consumida y la vida útil de la lámpara cambian de la manera siguiente, y se reduce el ruido de rotación del ventilador durante la proyección. Consumo eléctrico: disminución de un 16% aprox., vida de la lámpara: 1,4 veces superior aprox.
Receptor Remoto	Puede limitar la recepción de la señal de operación desde el control remoto. Si desea evitar el funcionamiento mediante el control remoto, o si el receptor remoto está demasiado cerca de una luz fluorescente, puede definir los ajustes para desactivar el receptor remoto que no desea utilizar o que experimenta interferencias.

Submenú	Función
Botón de usuario	Puede asignar elementos seleccionados desde el menú de configuración al botón [User] del control remoto. Pulsando el botón User se visualizará la selección del elemento de menú/la pantalla de ajuste asignados, lo que le permitirá definir parámetros/ajustes de una pulsación. Puede asignar uno de los siguientes seis elementos al botón [User]. Consumo eléctrico, Información, Progresivo, Patrón de prueba, Pantalla Múltiple, y Resolución
Patrón de prueba	Si el proyector está configurado, se visualiza un Patrón de prueba para poder ajustar la proyección sin conectar ningún otro equipo. Mientras se visualiza el Patrón de prueba, pueden realizarse los ajustes de zoom y de enfoque, así como la corrección trapezoidal. Para cancelar el Patrón de prueba, pulse el botón [Esc] del control remoto o del panel de control.
Restablecer	Puede recuperar todos los valores de ajuste por defecto para el menú Ajustes, excepto para Botón de usuario. Para recuperar los ajustes por defecto de todos los elementos del menú, consulte la ☛ p.95

Menú Extendida

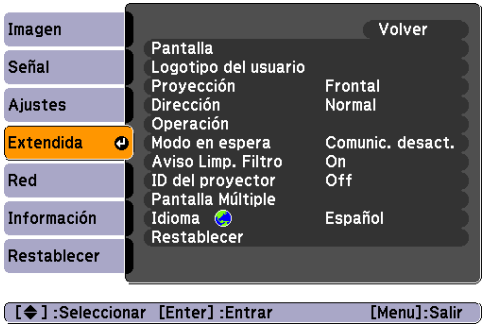

Submenú	Función
Pantalla	Puede definir los ajustes relacionados con la pantalla del proyector. **Mensajes**: los mensajes siguientes no se visualizarán en la pantalla cuando este elemento esté ajustado a **Off** (Desactivado). La advertencia de recalentamiento y otra advertencias, mensajes tales como cuando no hay entrada de video, y cuando la función Congelar está activada o cuando se cambien los ajustes Fuente, Modo de color o Aspecto. **Visualizar fondo**[*1]: puede ajustar el estado de la pantalla para cuando no se reciba ninguna señal de imagen a **Negro**, **Azul**, o **Logo**. **Pantalla de inicio**[*1]: puede seleccionar si se visualizará o no (**On**/**Off**) la Pantalla de inicio (el logotipo del usuario registrado visualizado al activar el proyector). **Tamaño menú** (solamente PowerLite Pro Z8000WUNL): puede seleccionar **Normal** o **Más grande** para el tamaño de pantalla del menú de configuración.
Subtítulo	Puede seleccionar **CC1**, **CC2** u **Off** (Desactivado).
Logotipo del usuario[*1]	Puede cambiar el Logotipo del usuario que se visualiza como fondo durante Visualizar fondo o la Pantalla de inicio.
Proyección	Puede seleccionar una de las siguientes opciones, según la instalación del proyector. **Frontal**, **Frontal/Boca abajo**, **Posterior**, **Posterior/Boca abajo**
Dirección	Puede seleccionar una de las siguientes opciones, según la instalación del proyector. **Normal**, **Apuntando arriba**, **Apuntando abajo**

Submenú	Función
Operación	**Direct Power On**: puede ajustar si desea activar o no (**On**/**Off**) la función Direct Power On. Tenga cuidado cuando este elemento esté ajustado a **On** (Activado) porque esta unidad se enciende en el momento de la recuperación de la alimentación al conectar esta unidad en una toma eléctrica. **Modo reposo**: si selecciona **On** (Activado), se detiene automáticamente la proyección cuando no se recibe ninguna señal de imagen y no se realiza ninguna operación. **Tiempo Modo reposo**: cuando **Modo reposo** está ajustado a **On** (Activado), puede seleccionar el tiempo que transcurrirá antes de que el proyector se desactive automáticamente, en un intervalo de 1 a 30 minutos. **Temporiz. obturador**: si se ajusta a **On** (Activado), apaga el proyector automáticamente 120 minutos después de cerrar el obturador eléctrico. El ajuste **Temporiz. obturador** está activado de fábrica. (Cuando Temporiz. obturador y Modo reposo se ajusten a **On** (Activado) al mismo tiempo, Modo reposo tendrá prioridad). **Modo alta altitud**: seleccione **On** (Activado) si debe utilizar el proyector en lugares con una altitud superior a los 1.500 m. **Terminac. BNC Sync**: seleccione la terminación de la señal proveniente del puerto de entrada BNC. Normalmente deberá estar ajustada a Off (Desactivado). Seleccione **On** (Activado) cuando sea necesaria una terminación analógica (75Ω) como para los conmutadores. **Tipo mando a dist.**: puede seleccionar **Normal** o **Sencillo** dependiendo del tipo de control remoto. Seleccione **Normal** para utilizar el control remoto suministrado con el proyector. Cuando seleccione **Sencillo**, podrá utilizar el control remoto suministrado con otros proyectores Epson para controlar este proyector. Esto será muy útil si desea utilizar un control remoto con el que ya esté familiarizado para controlar el proyector. Sin embargo, no podrá utilizar el control remoto suministrado con el proyector si éste está ajustado a **Sencillo**. Cerciórese de que desea cambiar este ajuste a Sencillo, porque si el proyector está montado en el techo o en algún lugar difícil de alcanzar, el volver a cambiarlo puede resultar difícil.
Modo en espera	Puede usar las funciones que monitorizan y controlan el estado del proyector en la red, incluso aunque el proyector esté en el modo en espera, si está ajustado a **Comunic. activ**. Puede utilizar SNMP para monitorizar y controlar el estado del proyector en la red, o también puede utilizar el software EasyMP Monitor que se entrega con este producto.
Aviso Limp. Filtro	Puede definir si desea habilitar o no (**On**/**Off**) el Aviso de limpieza del filtro. Cuando esto esté ajustado a **On** (Activado) y se detecte una obstrucción en el filtro, en la pantalla se visualizará el mensaje.
ID del proyector	Defina la ID dentro de un rango del 1 al 9. La opción Off (Desactivado) indica que no se ha establecido una ID. ☛ p.55

Submenú	Función
Pantalla Múltiple	Cuando esto esté ajustado a On, podrá ajustar el matiz y el brillo de las imágenes proyectadas desde una fila de varios proyectores.☛ p.57 **Nivel de Ajuste**: puede ajustar a cinco niveles denominados Nivel 1 a 5 que oscilan entre el negro y el blanco, y en cada uno de estos 5 niveles puede ajustar Correc. Brillo y Correc. Color. **Correc. Brillo**: corrige la diferencia de brillo de cada proyector. **Correc. Color (G/R)** / **Correc. Color (B/Y)**: puede corregir la diferencia en el color de cada proyector. Cuando **Pantalla Múltiple** esté ajustado a **On** (Activado), **Iris automático** no trabajará.
Idioma	Puede seleccionar el idioma en que se visualizarán los mensajes.
Restablecer	Puede recuperar los valores por defecto de Pantalla*1, Operación*2, y Aviso Limp. Filtro en el menú Extendida. Para recuperar los ajustes por defecto de todos los elementos del menú, consulte la ☛ p.95

*1 Si **Prote. logo usuario** está ajustado a **On** (Activado) en Contraseña protegida, los ajustes referentes al Logotipo del usuario no pueden cambiarse. Puede realizar cambios después de ajustar **Prote. logo usuario** a **Off** (Desactivado). ☛ p.59

*2 Excepto para Modo alta altitud y Tipo mando a dist.

Menú Red (PowerLite Pro Z8000WUNL)

Para más información sobre el menú Red del proyector PowerLite Pro Z8050WNL, consulte la ☛ p.78.

Cuando **Red protegida** esté ajustado a **On** en **Contraseña protegida**, se visualizará un mensaje y los ajustes no podrán cambiarse. Puede realizar cambios después de ajustar **Red protegida** a **Off**. ☛ p.59



Submenú	Función
LAN con cables	Puede definir ajustes de red. **DHCP**: puede definir si desea utilizar o no (On/Off) DHCP. Si lo define en **On** no podrá definir ninguna otra dirección. **Dirección IP**: puede entrar la dirección IP asignada al proyector. Puede entrar un número del 0 al 255 en cada campo de la dirección. No obstante, no puede utilizar las siguientes direcciones IP. 0.0.0.0, 0.x.x.x, 127.x.x.x, 224.0.0.0 a 255.255.255.255 (donde x es un número del 0 al 255) **Máscara de subred**: puede entrar la máscara de subred para el proyector. Puede entrar un número del 0 al 255 en cada campo de la dirección. No obstante, no puede utilizar las siguientes máscaras de subred. 0.0.0.0, 255.255.255.255 **Dir. pta enlace**: puede entrar la dirección IP para la puerta de enlace asignada al proyector. Puede entrar un número del 0 al 255 en cada campo de la dirección. No obstante, no puede utilizar las siguientes direcciones de puerta de enlace. 0.0.0.0, 127.x.x.x, 224.0.0.0 a 255.255. 255.255 (donde x es un número del 0 al 255) **Dirección MAC**: puede visualizar la dirección MAC para el proyector.

Submenú	Función
Contraseña PJLink	Establezca una contraseña que utilizará para acceder al proyector utilizando un software compatible con PJLink. Puede entrar hasta 32 caracteres alfanuméricos de un solo byte.
Contraseña Acc. Web	Establezca una contraseña que utilizará para definir los ajustes y controlar el proyector utilizando Web Control. Puede entrar hasta 8 caracteres alfanuméricos de un solo byte. Web Control es una función que le permite configurar y controlar el proyector usando el explorador de Web de su computadora. Para más información, consulte la *Guía de funcionamiento de EasyMP Monitor*.
SNMP	Puede definir ajustes de SNMP. **Interr. IP Direc. 1**/**Interr. IP Direc. 2**: puede registrar hasta dos direcciones como destino de la notificación trap SNMP. Para utilizar SNMP para monitorizar el proyector debe instalar un programa administrador SNMP en la computadora. El SNMP deberá estar gestionado por un administrador de red.
Correo	Una vez definido, recibirá una notificación por correo electrónico si se produce algún problema o advertencia en el proyector. Para más información acerca del contenido del correo enviado. **Notificación Mail**: puede determinar si desea recibir o no (On/Off) notificaciones por correo. Si lo define en **Off** (Desactivado) no podrá definir ninguna otra dirección. **Servidor SMTP**: puede entrar la dirección IP para el servidor SMTP para el proyector. Puede entrar un número del 0 al 255 en cada campo de la dirección. No obstante, no puede utilizar las siguientes direcciones IP. 127.x.x.x, 224.0.0.0 a 255.255.255.255 (donde x es un número del 0 al 255) **Número de puerto**: puede visualizar el número de puerto del servidor SMTP. El valor por defecto es 25. Cuando edite los ajustes del Web Control, puede cambiar el Número de puerto introduciendo un número válido del 1 al 65535. **Config. Dirección 1**/**Config. Dirección 2**/**Config. Dirección 3**: puede introducir la dirección de correo y el contenido del mensaje para recibir una notificación cuando se produce alguna anomalía o un aviso. Puede registrar hasta tres destinos. Puede introducir hasta 64 caracteres alfanuméricos de byte único para las direcciones de correo electrónico.
AMX Device Discovery	Si el proyector está conectado a una red, seleccione **On** (Activado) para permitir que AMX Device Discovery detecte el proyector. Seleccione **Off** (Desactivado) si el proyector no está conectado a un entorno controlado por un controlador de AMX o AMX Device Discovery.
Nombre proyector	Muestra el nombre del proyector que se utiliza para identificarlo cuando se conecta a una red.
Restablecer	Puede recuperar todos los valores de ajuste por defecto para el menú Red. Para recuperar los ajustes por defecto de todos los elementos del menú, consulte la ☛ p.95

Cuando introduzca números y contraseñas, se muestran los siguientes teclados de software en pantalla. Utilice el botón [⊙] del control remoto para mover el cursor a la clave de destino, y luego pulse el botón [Enter]. Introduzca las cifras manteniendo pulsado el botón [Num] del control remoto y pulsando los botones numéricos. Una vez introducido, seleccione **Finish** en el teclado para confirmar los datos. Pulse **Cancel** en el teclado para cancelar los datos introducidos.

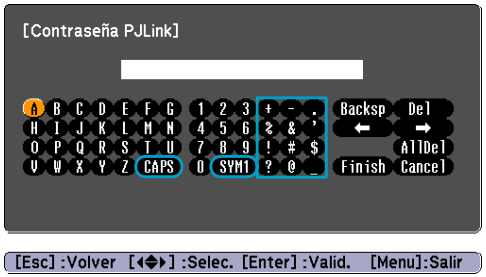

Cada vez que se selecciona la tecla CAPS, cambia entre caracteres en mayúscula y en minúscula. Cada vez que se selecciona la tecla SYM1, cambia las teclas de símbolo de la sección incluida en el marco.

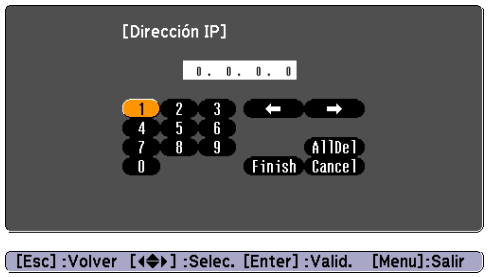

Menú Red (PowerLite Pro Z8050WNL)

Para más información sobre el menú Red del proyector PowerLite Pro Z8000WUNL, consulte la ☛ p.75.

Cuando **Red protegida** esté ajustado a **On** en **Contraseña protegida**, se visualizará un mensaje y los ajustes no podrán cambiarse. Puede realizar cambios después de ajustar **Red protegida** a **Off**. ☛ p.59



Submenú	Función
Configuración de la red	Los siguientes menú están disponibles para configurar elementos de red. **Básica**, **LAN inalámbrica**, **Seguridad**, **LAN con cables**, **Correo**, **Otros**, **Restablecer** y **Ha finalizado la instalación**.

Utilizando el navegador Web de una computadora conectada al proyector en una red, puede ajustar las funciones del proyector y controlarlo. Esta función se llama “Control Web”. Puede introducir texto fácilmente utilizando un teclado para definir ajustes para control Web, como los ajustes de seguridad. Consulte la *Guía de funcionamiento en red* para obtener más información.

Notas acerca del funcionamiento del menú de red

La selección del menú superior y de los submenús, y la modificación de los elementos seleccionados coinciden con las operaciones del menú de configuración.

Una vez definido, vaya a **Ha finalizado la instalación** y seleccione **Sí**, **No**, o **Cancelar**. Cuando seleccione **Sí** o **No**, vuelva al menú de configuración



Sí: Guarda los ajustes y sale del menú **Red**.

No: Sale del menú **Red** sin guardar los ajustes.

Cancelar: Continúa mostrando el menú **Red**.

Operaciones en el teclado flexible

El menú Red contiene elementos que requieren la introducción de caracteres alfanuméricos durante la configuración. En ese caso, se muestra el siguiente teclado del software. Utilice el botón [⊙] del control remoto o los botones [▲], [▼], [◀] y [▶] del proyector para mover el cursor hasta la tecla deseada y, a continuación, pulse el botón [Enter] para introducir el carácter alfanumérico. Introduzca las cifras manteniendo pulsado el botón [Num] del control remoto y pulsando los botones numéricos. Una vez introducido, seleccione **Finish** en el teclado y pulse el botón [Enter] para confirmar los datos. Seleccione **Cancel** en el teclado y pulse el botón [Enter] para cancelar los datos introducidos. [</], y [>/]

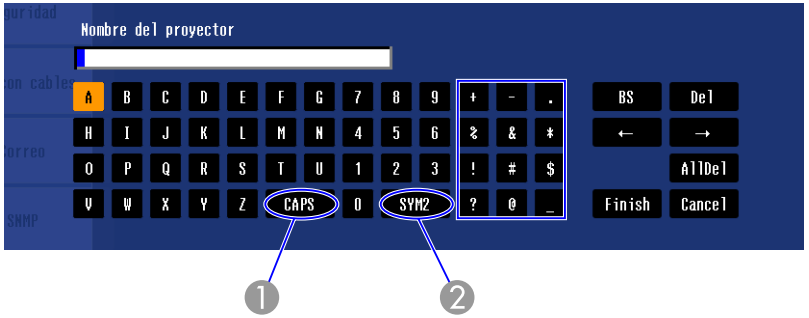

❶ Cada vez que se selecciona esta tecla, cambia entre caracteres en mayúscula y en minúscula.

❷ Cada vez que se selecciona esta tecla, establece y cambia las teclas de símbolo de la sección incluida en el marco.

Menú Básica

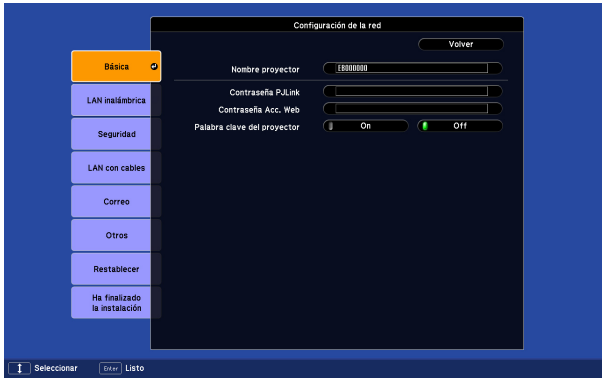

Submenú	Función
Nombre proyector	Muestra el nombre del proyector que se utiliza para identificarlo cuando se conecta a una red. Durante la edición, puede entrar hasta 16 caracteres alfanuméricos de un solo byte.
Contraseña PJLink	Establezca una contraseña que utilizará para acceder al proyector utilizando un software compatible con PJLink. ☛ p.147 Puede entrar hasta 32 caracteres alfanuméricos de un solo byte.
Contraseña Acc. Web	Establezca una contraseña que utilizará para realizar ajustes y controlar el proyector utilizando Web Control. Puede entrar hasta 8 caracteres alfanuméricos de un solo byte. Web Control es una función de la computadora que permite configurar y controlar el proyector utilizando el explorador Web en una computadora conectada a través de una red. Consulte la *Guía de funcionamiento en red* para obtener más información.
Palabra clave del proyector	Si ha seleccionado **On** (Activado), deberá introducir la palabra clave cuando intente conectar el proyector a una computadora de una red. En consecuencia, puede evitar que se interrumpan las presentaciones mediante una conexión desde una computadora no programada. Normalmente esto deberá estar ajustado a **On** (Activado). Consulte la *Guía de funcionamiento en red* para obtener más información.

Menú LAN inalámbrica (sólo cuando tiene instalado el módulo inalámbrico 802.11a/b/g opcional)



Submenú	Función
Alim LAN inalámbrica	Seleccione **Off** (Desactivado) para desactivar el módulo inalámbrico 802.11a/b/g conectado al proyector. Cuando seleccione **Off** (Desactivado), el módulo inalámbrico 802.11a/b/g se tratará como si no estuviese conectado.
Modo de conexión	Cuando el proyector está conectado a una computadora con EasyMP Network Projection, ajústela de forma que se encuentre en un modo conectado permanente.
Wi-Fi Protected Setup	Si utiliza un punto de acceso compatible con WPS (Wi-Fi Protected Setup) mediante una LAN inalámbrica, puede conectar fácilmente el proyector al punto de acceso y definir ajustes de seguridad. ☛ p.133
Nivel de antena	Muestra la potencia de la onda LAN inalámbrica.
Sistema de LAN inalámbrica	Define el sistema LAN inalámbrico.
SSID	Introduzca un SSID. Si se facilita un SSID para el sistema de LAN inalámbrica del cual el proyector forma parte, entre el SSID. Puede entrar hasta 32 caracteres alfanuméricos de un solo byte.
DHCP	Puede definir si desea utilizar o no (**On**/**Off**) DHCP▸▸. Si lo define en **On** (Activado) no podrá definir ninguna otra dirección.
Dirección IP	Puede ingresar la Dirección IP▸▸ asignada al proyector. Puede entrar un número del 0 al 255 en cada campo de la dirección. Sin embargo, no puede utilizar la siguiente dirección IP. 0.0.0.0, 127.x.x.x,224.0.0.0 a 255.255.255.255 (donde x es un número del 0 al 255)

Submenú	Función
Máscara de subred	Puede entrar la Máscara de subred para el proyector. Puede entrar un número del 0 al 255 en cada campo de la dirección. Sin embargo, no puede utilizar la siguiente dirección de máscara de subred. 0.0.0.0, 255.255.255.255
Dir. pta enlace	Puede especificar la dirección IP de puerta de enlace para el proyector. Puede entrar un número del 0 al 255 en cada campo de la dirección. Sin embargo, las siguientes direcciones de puerta de enlace no pueden usarse. 0.0.0.0, 127.x.x.x, 224.0.0.0 a 255.255.255.255 (donde x es un número del 0 al 255)
Dirección MAC	Muestra la dirección MAC.
Visualización de SSID	Para evitar que se muestre el SSID en la pantalla de espera de LAN, seleccione **Off** (Desactivado) en esta opción
Mostrar la dirección IP	Para evitar que se muestre la dirección IP en la pantalla de espera de LAN, seleccione **Off** (Desactivado) en esta opción

Menú Seguridad (sólo disponible cuando tiene instalado el módulo inalámbrico 802.11a/b/g/ opcional)

Cuando se instala el módulo inalámbrico 802.11a/b/g opcional y se utiliza en el modo Manual, es muy recomendable definir la seguridad.

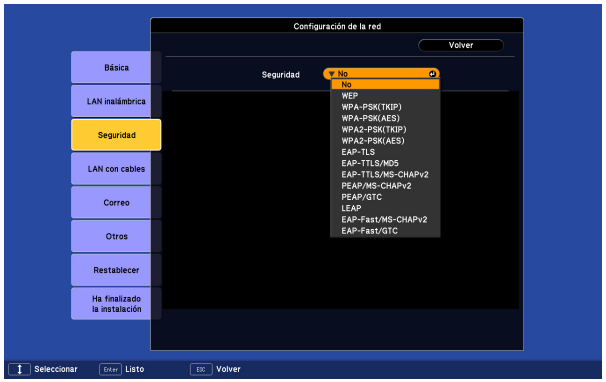

Submenú	Función
Seguridad	Seleccione uno de los métodos de seguridad siguientes. Cuando configure la seguridad, siga las instrucciones del administrador del sistema de red al que va a acceder. **WEP**: los datos se cifran con una clave de código (clave WEP) Este mecanismo evita la comunicación, excepto cuando las claves cifradas para el punto de acceso y el proyector coinciden. **WPA/WPA2**: éste es un estándar de cifrado que mejora la seguridad, la cual es un punto débil de WEP. Aunque existen múltiples métodos de cifrado WPA, este proyector utiliza “TKIP” y “AES”. WPA incluye también funciones de autenticación de usuario. Hay dos métodos de autenticación WPA disponibles: utilizar un servidor de autenticación, o autenticar entre una computadora y un punto de acceso sin usar ningún servidor. Este proyector es compatible con el último método, sin usar ningún servidor. **EAP**: EAP es un protocolo utilizado para la comunicación entre clientes y servidores de autenticación. Existen múltiples protocolos, como EAP-TLS, que utiliza la certificación electrónica para la autenticación de usuario; LEAP, que emplea el nombre y la contraseña de usuario, y EAP-TTLS.

Tipo de seguridad

Sistema	Autenticación
EAP-TLS	Certificado digital, Certificado CA
EAP-TTLS/MD5	Nombre de usuario, Contraseña
EAP-TTLS/MS-CHAPv2	Nombre de usuario, Contraseña
PEAP/MS-CHAPv2	Nombre de usuario, Contraseña
PEAP/EAP-GTC	Nombre de usuario, Contraseña
LEAP	Nombre de usuario, Contraseña
EAP-Fast/MS-CHAPv2	Nombre de usuario, Contraseña
EAP-Fast/GTC	Nombre de usuario, Contraseña

Tipo de certificado que puede ser registrado (cuando tiene EAP-TLS seleccionado)

Tipo	Extensión	Notas
Certificado de cliente	.pfx	Los certificados sin contraseñas (NULL) no son soportados
Certificado CA	.cer	Archivos codificados en binario (DER) Los archivos codificados en BASE64 no son soportados.

- Si está usando EAP, debe realizar ajustes en el proyector que coincidan con los ajustes del servidor de autenticación. Verifique con el administrador de su red los detalles sobre ajustes RADIUS.
- Abra “Menú Red” – “Certificado” en “Web Control” para registrar un certificado digital y un certificado CA en el proyector. Sólo es posible registrar un conjunto de certificado digital y certificado CA en el proyector. Estos certificados se utilizan con EAP-TLS.

Cuando se selecciona WEP



Pueden establecerse las opciones siguientes.

Submenú	Función
Cifrado WEP	Puede ajustar el cifrado para la codificación WEP. **128 Bit**: utiliza codificación de 128 (104) bits **64 Bit**: utiliza codificación de 64 (40) bits
Formato	Puede ajustar el método de entrada de la clave de cifrado WEP. **ASCII**: introduzca texto. El método de entrada de los ajustes de cifrado WEP con texto varía dependiendo del punto de acceso. Compruebe con el administrador de red la red de la cual forma parte el proyector, y luego ajústela a “ASCII”. **HEX**: introduzca caracteres hexadecimales.
ID de clave	Selecciona la clave de ID de cifrado WEP.

Submenú	Función
Clave codificación 1/ **Clave codificación 2/** **Clave codificación 3/** **Clave codificación 4**	Puede entrar la clave usada para el cifrado WEP. Entre la clave en caracteres de un solo byte siguiendo las instrucciones del administrador de red para la red de la cual el proyector forma parte. El tipo de carácter y el número que puede entrar varían según los ajustes de **Cifrado WEP** y **Formato**. Si el número de caracteres que entra es inferior a la longitud de caracteres necesaria, no se codifica. Si el número de caracteres introducido es menor que el número de caracteres requerido, no se cifra ningún carácter. Si el número de caracteres introducido es mayor que el número de caracteres requerido, los caracteres que superan el número permitido no se cifran. **128 Bit - ASCII**: 13 caracteres alfanuméricos de byte único. **64 Bit - ASCII**: 5 caracteres alfanuméricos de byte único. **128 Bit - HEX**: 26 caracteres del 0 al 9 y de A a F **64 Bit - HEX**: 10 caracteres del 0 al 9 y de A a F
Tipo de autenticación	Puede ajustar el Tipo de autenticación para la codificación WEP. **Open**: método para conectar el punto de acceso sin autenticación. **Shared**: tipo de autenticación que utiliza la clave WEP.

Cuando se selecciona WPA-PSK (TKIP) o WPA2-PSK (AES)

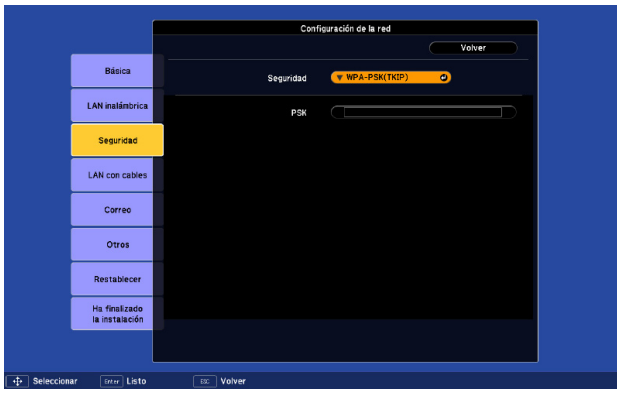



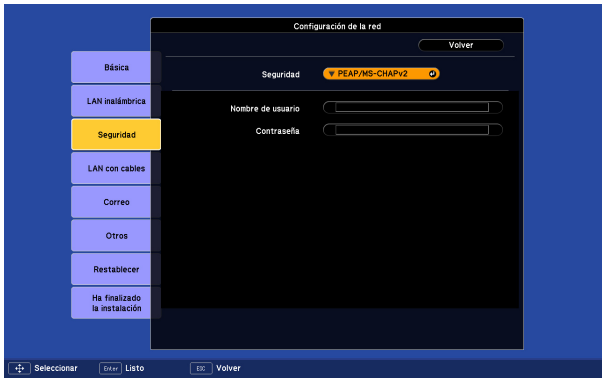

Pueden establecerse las opciones siguientes.

Submenú	Función
PSK (Clave codificación)	Puede entrar una Pre-Shared Key (clave de cifrado) en caracteres alfanuméricos de un solo byte. Entre 8 caracteres como mínimo y 63 como máximo. Al entrar la Pre-Shared Key y pulsar el botón [Enter], el valor se ajusta y se visualiza en forma de asterisco (*). No puede entrar más de 32 caracteres en el menú de configuración. Si determina los ajustes desde Web Control, puede entrar más de 32 caracteres. Consulte la *Guía de funcionamiento en red* para obtener más información.

Cuando se selecciona EAP-TLS

Pueden establecerse las opciones siguientes.

Submenú	Función
Emitido a/Emitido por/Periodo de validez	Se visualiza la información del certificado. No es posible entrar.

Cuando se selecciona EAP-TTLS/MD5, EAP-TTLS/MS-CHAPv2, PEAP/MS-CHAPv2, PEAP/GTC, LEAP, EAP-Fast/MS-CHAPv2 o EAP-FAST/GTC

Pueden establecerse las opciones siguientes.

Submenú	Función
Nombre de usuario	Puede introducir un nombre de usuario para utilizarlo como autenticación en caracteres alfanuméricos de un solo byte (sin espacios). Puede entrar hasta 64 caracteres. No puede entrar más de 32 caracteres en el menú de configuración. Si determina los ajustes desde Web Control, puede entrar más de 32 caracteres. Consulte la *Guía de funcionamiento en red* para obtener más información.
Contraseña	Puede entrar una contraseña de autenticación de caracteres alfanuméricos de un solo byte. Puede entrar hasta 64 caracteres. Al entrar la contraseña y pulsar el botón [Enter], el valor se ajusta y se visualiza en forma de asterisco (*). No puede entrar más de 32 caracteres en el menú de configuración. Si determina los ajustes desde Web Control, puede entrar más de 32 caracteres. Consulte la *Guía de funcionamiento en red* para obtener más información.

Menú LAN con cables



Submenú	Función
DHCP	Puede definir si desea utilizar o no (**On**/**Off**) DHCP. Si lo define en **On** (Activado), no podrá definir ninguna otra dirección
Dirección IP	Puede entrar la dirección IP asignada al proyector. Puede entrar un número del 0 al 255 en cada campo de la dirección. No obstante, no puede utilizar la siguiente dirección IP. 0.0.0.0, 127.x.x.x, 224.0.0.0 a 255.255.255.255 (donde x es un número del 0 al 255)
Máscara de subred	Puede entrar la máscara de subred para el proyector. Puede entrar un número del 0 al 255 en cada campo de la dirección. No obstante, no puede utilizar la siguiente dirección de máscara de subred. 0.0.0.0, 255.255.255.255
Dir. pta enlace	Puede especificar la dirección IP de puerta de enlace para el proyector. Puede entrar un número del 0 al 255 en cada campo de la dirección. Sin embargo, las siguientes direcciones de puerta de enlace no pueden usarse. 0.0.0.0, 127.x.x.x, 224.0.0.0 a 255.255.255.255 (donde x es un número del 0 al 255)
Dirección MAC	Muestra la dirección MAC.
Mostrar la dirección IP	Para evitar que se muestre la dirección IP en la pantalla de espera de LAN, seleccione **Off** (Desactivado) en esta opción.

Menú Correo

Una vez definido, recibirá una notificación por correo electrónico si se produce algún problema o advertencia en el proyector. Para más información acerca del contenido del correo electrónico enviado, ☛ p.143



Submenú	Función
Notificación Mail	Puede determinar si desea recibir o no (**On**/**Off**) notificaciones por correo electrónico.
Servidor SMTP	Puede entrar la dirección IP para el servidor SMTP del proyector. Puede entrar un número del 0 al 255 en cada campo de la dirección. No obstante, no puede utilizar la siguiente dirección IP. 127.x.x.x, 224.0.0.0 a 255.255.255.255 (donde x es un número del 0 al 255)
Número de puerto	Puede entrar el número de puerto del servidor SMTP. El valor por defecto es 25. Puede entrar un número del 1 al 65535.
Dirección E-Mail 1/ Dirección E-Mail 2/ Dirección E-Mail 3	Puede entrar la dirección de correo electrónico del destinatario al que debe enviarse la notificación. Puede registrar hasta tres destinos. Puede introducir hasta 64 caracteres alfanuméricos de byte único para las direcciones de correo electrónico. No puede entrar más de 32 caracteres en el menú de configuración. Si determina los ajustes desde Web Control, puede entrar más de 32 caracteres.
Configuración de evento	Puede seleccionar los problemas o advertencias de las que desea recibir notificaciones por correo. Cuando en el proyector ocurre el problema o advertencia seleccionados, se envía un correo a la **Dirección E-Mail** especificada para notificar que se ha producido dicho problema o advertencia. Puede seleccionar múltiples elementos para los elementos visualizados.

Menú Otros



Submenú	Función
Interr. IP Direc. 1/ Interr. IP Direc. 2	Puede registrar hasta dos para el destino de la notificación de trampa SNMP. Puede entrar un número del 0 al 255 en cada campo de la dirección. No obstante, no puede utilizar la siguiente dirección IP. 127.x.x.x, 224.0.0.0 a 255.255.255.255 (donde x es un número del 0 al 255) Para utilizar el SNMP para monitorizar el proyector debe instalar el programa administrador SNMP en la computadora. El SNMP debería estar gestionado por un administrador de red.
Puerta enlc. priorizada	Para la puerta de enlace de prioridad, seleccione **LAN inalámbrica** o **LAN con cables**.
AMX Device Discovery	Si el proyector está conectado a una red, seleccione **On** (Activado) para permitir que AMX Device Discovery detecte el proyector. Seleccione **Off** (Desactivado) si no está conectado a un entorno controlado por un controlador de AMX o AMX Device Discovery.

Menú Restablecer

Restablece todos los ajustes de la configuración de red.



Submenú	Función
Reiniciar ajustes de red.	Para restablecer la configuración de red completa, seleccione **Sí**. Una vez restablecida la configuración, aparecerá el menú **Básica**.

Menú Información (sólo visualización)

Permite comprobar el estado de las señales de imagen que se proyectan y el estado del proyector. Los elementos que pueden visualizarse varían según la señal de imagen que actualmente se proyecta, tal como se muestra en las siguientes capturas de pantalla.

RGB digital/RGB digital/
Video componente/Video componente digital



Video compuesto/S-Video



Submenú	Función
Horas lámpara	Puede visualizar el tiempo de funcionamiento acumulado de la lámpara*. Si se alcanza el tiempo de aviso de la lámpara, los caracteres se muestran en amarillo.
Estado lámpara	Los iconos siguientes muestran el estado de las lámparas. : Encendida : Desactivada Cuando se visualice , la lámpara no estará funcionando normalmente. Consulte “Estado de los indicadores”.
Fuente	Puede visualizar el nombre de la fuente para el equipo conectado que actualmente se está proyectando.
Señal de entrada	Puede visualizar la Señal de entrada seleccionada en el menú Señal.
Resolución	Puede visualizar la Resolución.
Señal de Video	Puede visualizar la Señal de Video seleccionada en el menú Señal.
Veloc. refresco	Puede visualizar la velocidad de actualización.
Info sinc	Puede visualizar la información de la señal de la imagen. Es posible que deba emplear esta información si necesita asistencia.

Submenú	Función
Estado	Se trata de información sobre los errores que se han producido en el proyector. Es posible que deba emplear esta información si necesita asistencia.
Número de serie	Muestra el número de serie del proyector.

* El tiempo de uso acumulado se visualiza como “0H” las primeras 10 horas. Por encima de las 10 horas, se muestra como “10H”, “11H”, etcétera.

Menú Restablecer

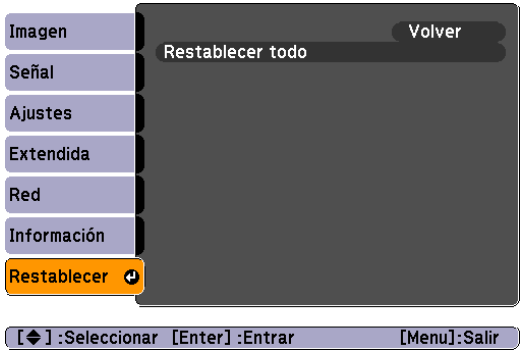

Submenú	Función
Restablecer todo	Puede recuperar los valores por defecto de todos los elementos del menú de configuración. Los siguientes elementos no se restablecen a los valores por defecto: Señal de entrada, Logotipo del usuario, Pantalla Múltiple, todos los de los menús Red, Horas lámpara, e Idioma.

Lista de los menús y las opciones del proyector

La siguiente tabla le muestra las opciones que puede seleccionar dependiendo del menú del proyector que esté visualizando. Según la fuente de entrada que esté utilizando, es posible que algunas opciones no estén disponibles.

Para más información sobre estos menús y las opciones, lea este capítulo.

Menú	Opciones
Imagen	Modo de color Brillo Contraste Saturación de color Tono Nitidez Temp. Color Abs. Ajuste de Color Iris automático Restablecer
Señal	Ajuste automático Resolución Tracking Sync. Posición Progresivo Reducción de ruidos Rango Video DVI/HDMI Señal de entrada Señal de Video Aspecto Overscan Restablecer

Menú	Opciones
Regulación	Keystone Bloqueo funcionam. Bloq funcion. objetv Forma del puntero Consumo eléctrico Receptor Remoto Botón de usuario Patrón de prueba Restablecer
Extendida	Pantalla Subtítulo Logotipo del usuario Proyección Dirección Operación Modo en espera Aviso Limp. Filtro ID del proyector Pantalla Múltiple Idioma Restablecer

Menú	Opciones
Red	Básica*1 LAN inalámbrica*2 Seguridad*2 LAN con cables Contraseña PJLink*3 Contraseña Acc. Web)*3 SNMP*3 Correo AMX Device Discovery*3 Nombre proyector*3 Otros*1 Restablecer
Información	Horas lámpara Estado lámpara Fuente Señal de entrada Resolución Señal de Video Veloc. refresco Info sinc Estado Número de serie
Restablecer	Restablecer todo

*1 Solamente en el proyector PowerLite Pro Z8050WNL

*2 Solamente en el proyector PowerLite Pro Z8050WNL con el módulo inalámbrico 801.11a/b/g opcional

*3 Solamente en el proyector PowerLite Pro Z8000WUNL

Solución de problemas

En este capítulo se explica cómo identificar problemas y qué hacer cuando surja uno.

Utilizar la utilidad de Ayuda

Si surge un problema con el proyector, pulse el botón [Help] para ver la pantalla de Ayuda. Puede solucionar los problemas respondiendo a las preguntas.

Procedimiento

1 Pulse el botón [Help].

Se visualiza la pantalla Ayuda.

Control remoto

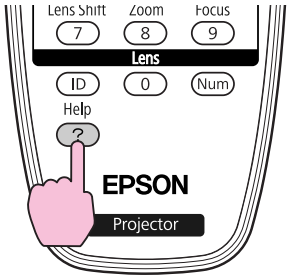

2 Seleccione un elemento del menú.

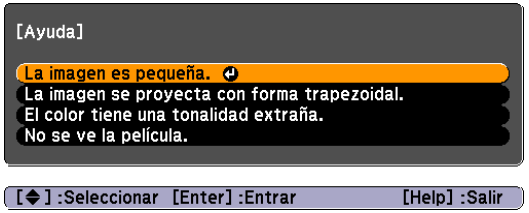

Control remoto

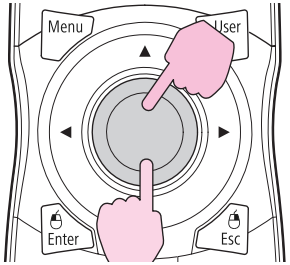

3 Confirme la selección.

Control remoto

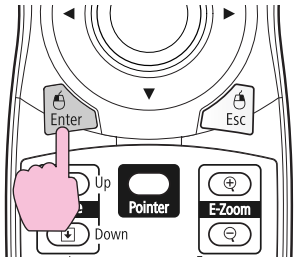

Las preguntas y soluciones se muestran en la pantalla siguiente.

Pulse el botón [Help] para salir de la Ayuda.

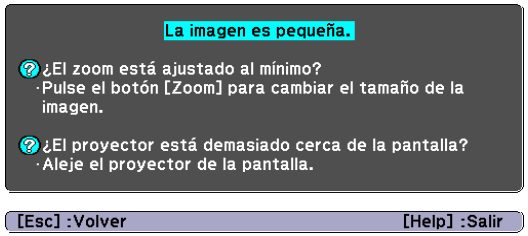

Si la pantalla de Ayuda no le ofrece una solución al problema, consulte "Solución de problemas" p.101.

Solución de problemas

Si surge un problema con el proyector, compruebe primero los indicadores del proyector y consulte la sección “Estado de los indicadores”. ☛ p.102

Si los indicadores no muestran claramente cuál puede ser el problema, consulte la sección “Cuando los indicadores no son de ayuda”. ☛ p.107

Estado de los Indicadores

Estos indicadores muestran el estado de funcionamiento del proyector.

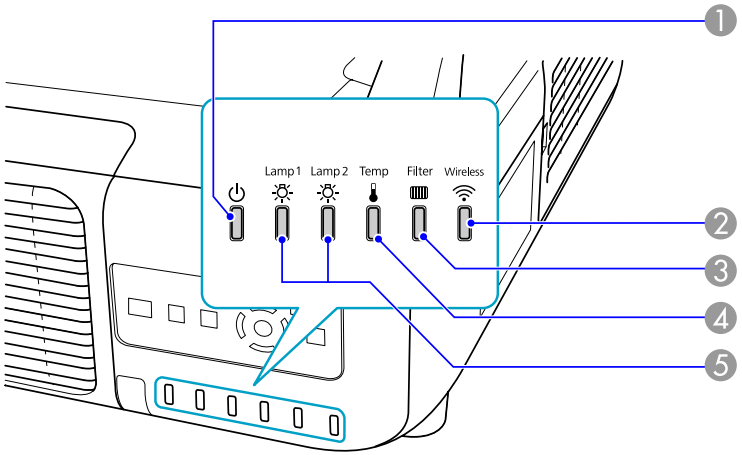

1 Indica el estado de funcionamiento.

- En espera
  Si pulsa el botón [⏻] en este estado, se inicia la proyección.
- Preparando monitorización de red o enfriamiento en curso
  Los botones se desactivan mientras parpadee el indicador.
- Calentamiento
  El tiempo de calentamiento es de unos 30 segundos. Cuando el calentamiento se ha completado, el indicador deja de parpadear.
  El botón [⏻] no funciona durante el calentamiento.
- Proyectando

2 Indica el estado de funcionamiento de la LAN inalámbrica cuando tiene el módulo inalámbrico 802.11a/b/g opcional conectado (sólo Powerlite Pro Z8050WNL)

3 Indica el estado del filtro de aire.

4 Indica el estado de la temperatura interna.

5 Indica el estado de la lámpara de proyección.

Consulte la tabla siguiente para ver lo que significan los indicadores y cómo solucionar los problemas que señalan.
Si todos los indicadores están apagados, compruebe si el cable de alimentación está correctamente conectado y si se está suministrando normalmente la corriente.
En ocasiones, al desconectar el cable de alimentación, el indicador ⏻ permanece iluminado unos instantes; no se trata de un mal funcionamiento.

El indicador ⏻ está iluminado o parpadea en color rojo

■ : Iluminado ■ : Intermitente: □ : Apagado

Estado	Causa	Solución o estado
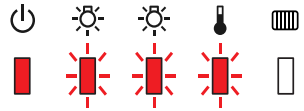	Error Interno	Deje de utilizar el proyector, desconecte el cable de alimentación de la toma eléctrica y póngase en contacto con Epson. ☛ p.116
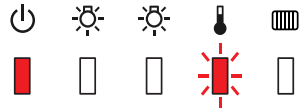	Error Ventilador Error Sensor Error Enfriamiento del Sistema	Deje de utilizar el proyector, desconecte el cable de alimentación de la toma eléctrica y póngase en contacto con Epson. ☛ p.116
	Error Alta Temp. (sobrecalentamiento)	La lámpara se apaga automáticamente y la proyección se detiene. Espere unos cinco minutos. Pasados unos cinco minutos el proyector cambia al modo en espera, de modo que debe comprobar los dos puntos siguientes. • Compruebe que el filtro de aire y la rejilla de salida de aire estén limpios, y que el proyector no esté colocado junto a una pared. • Si el filtro de aire está obstruido, límpielo o sustitúyalo. Si el error persiste después de comprobar los puntos anteriores, deje de utilizar el proyector, desconecte el cable de alimentación de la toma eléctrica y póngase en contacto con Epson. ☛ p.116
		Si se utiliza a una altitud de 1.500 m o más, ajuste el **Modo alta altitud** a **On** (Activado). ☛ p.72
		Establezca **Dirección** a **Apuntando abajo** o **Apuntando arriba** cuando el proyector esté instalado para proyectar imágenes hacia abajo o hacia arriba. ☛ p.72

Estado	Causa	Solución o estado
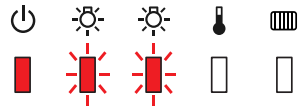	Error Lámpara Falla Encend. Lámp.	Compruebe los dos puntos siguientes. • Retire ambas lámparas y compruebe que no se hayan roto. • Limpie el filtro de aire.
		Si no están rotas: vuelva a colocar las lámpara y active el proyector. **Si sigue apareciendo el error**: sustituya la lámpara por una nueva y active el proyector. **Si el error persiste**: deje de utilizar el proyector, desconecte el cable de alimentación de la toma eléctrica y póngase en contacto con Epson. ☛ p.116
		Si está rota: sustitúyala por una nueva, o póngase en contacto con Epson para solicitar asistencia. ☛ p.116 Si sustituye la lámpara por su cuenta, tenga cuidado con los pedazos de cristal roto (no podrá continuar proyectando hasta que haya sustituido la lámpara).
		Si se utiliza a una altitud de 1.500 m o más, ajuste el **Modo alta altitud** a **On**. ☛ p.72
		Establezca **Dirección** a **Apuntando abajo** o **Apuntando arriba** cuando el proyector esté instalado para proyectar imágenes hacia abajo o hacia arriba. ☛ p.72
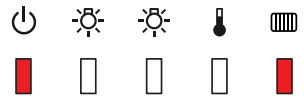	Error Flujo Filtro Aire	Compruebe los dos puntos siguientes. • Compruebe que el filtro de aire y la rejilla de salida de aire estén limpios, y que el proyector no esté colocado junto a una pared. • Si el filtro de aire está obstruido, límpielo o sustitúyalo. Si el error persiste después de comprobar los puntos anteriores, deje de utilizar el proyector, desconecte el cable de alimentación de la toma eléctrica y póngase en contacto con Epson. ☛ p.116
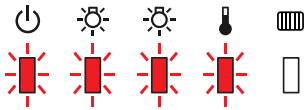	Error de iris autom. Error del filtro de cine Error del obturador Error elec (estabil)	Deje de utilizar el proyector, desconecte el cable de alimentación de la toma eléctrica y póngase en contacto con Epson. ☛ p.116

El Indicador ☼ 🌡 ▭ parpadea o está iluminado

: Iluminado : Intermitente : Apagado : Varía en función del estado del proyector

Estado	Causa	Solución o estado
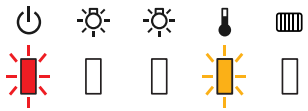	Aviso Alta Temp.	(No hay ninguna anomalía. Sin embargo, si la temperatura vuelve a subir demasiado, la proyección se detendrá automáticamente). • Compruebe que el filtro de aire y la rejilla de salida de aire estén limpios, y que el proyector no esté colocado junto a una pared. • Si el filtro de aire está obstruido, límpielo o sustitúyalo.
	Reemp. Lámpara	Tiene que sustituir la lámpara señalada por el indicador parpadeante, Lámpara 1 o 2. Sustituya la lámpara por una nueva. Si continúa utilizando la lámpara una vez finalizado el período de sustitución, aumentan las posibilidades de que la lámpara explote. Sustituya la lámpara por una nueva lo antes posible. Le recomendamos que sustituya ambas lámparas juntas para mantener un matiz y brillo consistentes de las imágenes proyectadas.
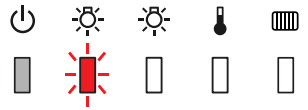	Aviso lámpara Aviso alimentación (Estabilizador)	Compruebe los dos puntos siguientes. • Retire la lámpara señalada por el indicador parpadeante, Lámpara 1 o 2, y compruebe si está rota. • Limpie el filtro de aire.
		Si no están rotas: vuelva a colocar las lámpara y active el proyector. **Si sigue apareciendo el error**: sustituya la lámpara por una nueva y active el proyector. **Si el error persiste**: deje de utilizar el proyector, desconecte el cable de alimentación de la toma eléctrica y póngase en contacto con Epson. ☛ p.116
		Si está rota: sustitúyala por una nueva, o póngase en contacto con Epson para solicitar asistencia. ☛ p.116 (Solamente está funcionando una lámpara. Sustituya la lámpara quemada por una nueva lo antes posible). Si sustituye la lámpara por su cuenta, tenga cuidado con los pedazos de cristal roto.
		Si se utiliza a una altitud de 1.500 m o más, ajuste el **Modo alta altitud** a **On** (Activado). ☛ p.72
		Establezca **Dirección** a **Apuntando abajo** o **Apuntando arriba** cuando el proyector esté instalado para proyectar imágenes hacia abajo o hacia arriba. ☛ p.72

Estado	Causa	Solución o estado
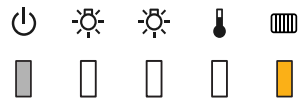	Falta Filtro de Aire Aver. Sens.Caud.Aire	Compruebe si el filtro de aire está instalado con seguridad. El proyector se apagará automáticamente un minuto después de que detecte que no hay filtro de aire. Si sigue apareciendo el error aunque haya instalado el filtro de aire, es posible que el sensor del filtro de aire esté defectuoso. Deje de utilizar el proyector, desconecte el cable de alimentación de la toma eléctrica y póngase en contacto con Epson. ☛ p.116
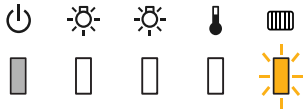	Bajo Caudal de Aire	(No hay ninguna anomalía. Sin embargo, si el flujo de aire cae más, la proyección se detendrá automáticamente). Se visualiza el mensaje “El filtro de aire está obstruido. Limpie o reemplace el filtro de aire.” Compruebe los dos puntos siguientes. • Compruebe que el filtro de aire y la ventilación de salida de aire estén limpios, y que el proyector no esté colocado junto a una pared. • Si el filtro de aire está obstruido, límpielo o sustitúyalo. Si el Bajo Caudal de Aire continúa siendo bajo después de haber limpiado el filtro de aire, sustituya el filtro de aire por uno nuevo. Si el error persiste después de comprobar los puntos anteriores, deje de utilizar el proyector, desconecte el cable de alimentación de la toma eléctrica y póngase en contacto con Epson. ☛ p.116
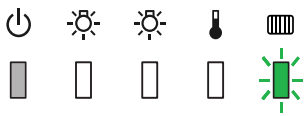	Aviso Limp. Filtro	Se visualiza el mensaje “Limpiar filtro aire. Limpie o cambie el filtro del aire.” Limpie el filtro de aire. Si el filtro de aire está manchado en amarillo con humo de tabaco y no puede limpiarse, reemplácelo por uno nuevo. Los indicadores o mensajes relacionados con “Aviso Limp. Filtro” solamente se visualizarán cuando **Aviso Limp. Filtro** esté ajustado a **On** (Activado), en el menú **Extended** del menú de configuración. ☛ p.72

Si el proyector no funciona correctamente aunque los indicadores muestren un funcionamiento normal, consulte “Cuando los indicadores no son de ayuda”. ☛ p.107

Si el error no se indica en esta tabla, deje de utilizar el proyector, desconecte el cable de alimentación de la toma eléctrica y póngase en contacto con Epson. ☛ p.116

Cuando los indicadores no son de ayuda

Si surge uno de los siguientes problemas y los indicadores no ofrecen ninguna solución, consulte las páginas correspondientes a cada problema.

Problemas relacionados con las imágenes

- "No hay imagen." ☛ p.108

  La proyección no se inicia, el área de proyección está completamente negra, el área de proyección está completamente azul, etc.

- "Las imágenes en movimiento no se visualizan." ☛ p.108

  Las imágenes en movimiento que se proyectan desde una computadora aparecen de color negro y no se proyecta nada.

- "La proyección se detiene de forma automática." ☛ p.109
- "Se visualiza el mensaje “No Soportado”." ☛ p.109
- "Se visualiza el mensaje “Sin Señal”." ☛ p.109
- "Las imágenes aparecen borrosas o desenfocadas." ☛ p.110
- "Las imágenes presentan interferencias o están distorsionadas." ☛ p.110

  Aparecen problemas como interferencias, distorsión o patrones alternados de blanco y negro.

- "La imagen está incompleta (grande) o es demasiado pequeña, o el aspecto no es el correcto." ☛ p.111

  Sólo se visualiza parte de la imagen, o la relación de altura y anchura de la imagen no es correcta, etc.

- "Los colores de la imagen no son correctos." ☛ p.112

  Toda la imagen se visualiza de color morado o verde, en blanco y negro, los colores están apagados, etc. (Los monitores de las computadoras y las pantallas LCD reproducen los colores de forma distinta, por lo que es posible que los colores que muestra el proyector y los colores que se visualizan en el monitor no coincidan con exactitud, aunque esto no indica ningún fallo).

- "Las imágenes tienen un aspecto oscuro." ☛ p.112

Problemas al iniciar la proyección

- "No hay alimentación." ☛ p.113

Otros problemas

- "El control remoto no funciona." ☛ p.114
- "No se visualiza nada en el monitor externo." ☛ p.114
- "Deseo cambiar el idioma de los mensajes y los menús." ☛ p.115
- "No se recibe correo aunque el proyector tenga un problema." ☛ p.115

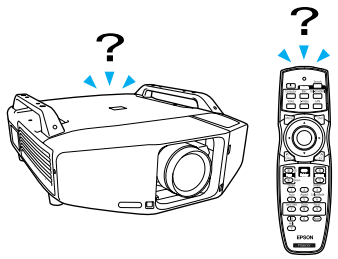

Problemas relacionados con las imágenes

No hay imagen.

Verifique	Solución
¿Ha pulsado el botón [⏻]?	Pulse el botón [⏻] para activar el proyector.
¿Están apagados los indicadores?	El cable de alimentación no está conectado correctamente o la corriente no se suministra de forma normal. Conecte el cable de alimentación del proyector correctamente. Compruebe que la toma eléctrica o la fuente de alimentación funcionen correctamente.
¿Está activado el obturador?	Pulse el botón [Shutter] del control remoto para desactivar el obturador. ☛ p.46
¿Son correctos los ajustes del menú de configuración?	Restablecer todo los ajustes. ☛ Menú **Restablecer** - **Restablecer todo** p.95
¿La imagen proyectada aparece completamente negra? **Sólo al proyectar imágenes de una computadora**	Es posible que algunas imágenes de entrada, como por ejemplo protectores de pantalla, sean completamente negras.
¿Es correcto el ajuste de formato de la señal de imagen? **Sólo al proyectar imágenes de una fuente de video**	Cambie el ajuste según la señal para el equipo conectado. ☛ Menú **Señal** - **Señal de Video** p.68

Las imágenes en movimiento no se visualizan.

Verifique	Solución
¿La señal de imagen de la computadora se envía al LCD y al monitor? **Sólo al proyectar imágenes desde una computadora portátil o desde una computadora que disponga de pantalla LCD**	Cambie la señal de imagen sólo a salida externa. Compruebe la documentación de la computadora para más información.

La proyección se detiene de forma automática.

Verifique	Solución
¿Está **Modo reposo** ajustado a **On** (Activado)?	Pulse el botón [⏻] para activar el proyector. Si no desea utilizar el Modo reposo, cambie el ajuste a **Off** (Desactivado). ☛ Menú **Extendida** - **Operación** - **Modo reposo** p.72
¿Está instalado el filtro de aire?	Compruebe si el filtro de aire está instalado con seguridad. El proyector se apagará automáticamente un minuto después de que detecte que no hay filtro de aire.

Se visualiza el mensaje “No Soportado”.

Verifique	Solución
¿Es correcto el ajuste de formato de la señal de imagen? **Sólo al proyectar imágenes de una fuente de video**	Cambie el ajuste según la señal para el equipo conectado. ☛ Menú **Señal** - **Señal de Video** p.68
¿El modo es el adecuado para la velocidad de actualización y la resolución de la señal de imagen? **Sólo al proyectar imágenes de una computadora**	Consulte la documentación de la computadora para saber cómo cambiar la resolución de la señal de imagen y la velocidad de actualización que envía la computadora.

Se visualiza el mensaje “Sin Señal”.

Verifique	Solución
¿Están conectados correctamente los cables?	Compruebe que todos los cables necesarios para la proyección estén bien conectados.
¿Ha seleccionado el puerto de entrada correcto?	Cambie la imagen pulsando el botón [Search] del control remoto o del panel de control. ☛ p.43
¿Está activada la computadora o la fuente de video?	Active estos equipos.

Verifique	Solución
¿Las señales de imagen se envían al proyector? **Sólo al proyectar imágenes desde una computadora portátil o desde una computadora que disponga de pantalla LCD**	Si las señales de imagen sólo se envían al monitor LCD de la computadora o al monitor accesorio, deberá cambiar la salida a un destino externo y también al monitor de la computadora. En algunos modelos de computadora, cuando las señales de imagen se envían de forma externa, ya no vuelven a aparecer en el monitor LCD ni en el monitor accesorio. Para más información, consulte la documentación de la computadora. Si se realiza la conexión con el proyector o la computadora ya activados, es posible que no funcione la tecla de función [Fn] que cambia la señal de imagen de la computadora a salida externa. Desactive la computadora y el proyector y vuélvalos a activar.

Las imágenes aparecen borrosas o desenfocadas.

Verifique	Solución
¿Ha ajustado correctamente el enfoque?	Pulse el botón [Focus] del control remoto para ajustar el enfoque.
¿La distancia a la que se encuentra el proyector es la correcta?	¿Está proyectando fuera de la distancia de proyección recomendada? Configúrelo dentro del intervalo recomendado.
¿Es excesivo el valor de ajuste de Keystone?	Disminuya el ángulo de proyección para reducir la cantidad de corrección keystone.
¿Se ha empañado el objetivo?	Si traslada rápidamente el proyector de un entorno frío a otro cálido, o si la temperatura ambiente cambia bruscamente, la superficie del objetivo se puede empañar y las imágenes serán borrosas. Deje el proyector en la habitación aproximadamente una hora antes de usarlo. Si se empaña el objetivo, desactive el proyector y espere a que desaparezca la condensación.

Las imágenes presentan interferencias o están distorsionadas.

Verifique	Solución
¿Es correcto el ajuste de formato de la señal de imagen? **Sólo al proyectar imágenes de una fuente de video**	Cambie el ajuste según la señal para el equipo conectado. ☛ Menú **Señal** - **Señal de Video** p.68
¿Están conectados correctamente los cables?	Compruebe que todos los cables necesarios para la proyección estén bien conectados.

Verifique	Solución
¿Está utilizando un cable de extensión?	Si utiliza un cable de extensión, es posible que las interferencias eléctricas afecten a las señales. Utilice los cables que se proporcionan con el proyector para comprobar si los cables utilizados pueden ser la causa del problema.
¿Ha seleccionado la resolución correcta? **Sólo al proyectar imágenes de una computadora**	Ajuste la computadora para que las señales enviadas sean compatibles con el proyector. Consulte la documentación de la computadora
¿Ha ajustado correctamente los ajustes "Sync." y "Tracking"? **Sólo al proyectar imágenes de una computadora**	Pulse el botón [Auto] del control remoto o el botón Enter del panel de control para realizar el ajuste automático. Si las imágenes no se han ajustado correctamente con el ajuste automático, puede definir los ajustes utilizando **Sync.** y **Tracking** en el menú de configuración. ☛ Menú **Señal** - **Tracking**, **Sync.** p.68

La imagen está incompleta (grande) o es demasiado pequeña, o el aspecto no es el correcto.

Verifique	Solución
¿Ha ajustado correctamente el aspecto?	Pulse el botón [Aspect] del control remoto para seleccionar un aspecto adecuado a la fuente de entrada. ☛ p.47
¿Está proyectando una imagen de computadora de pantalla panorámica? **Sólo al proyectar imágenes de una computadora**	Cambie el ajuste según la señal para el equipo conectado. ☛ Menú **Señal** - **Resolución** p.68
¿La imagen sigue ampliada por E-Zoom?	Pulse el botón [Esc] del control remoto para cancelar E-Zoom. ☛ p.53
¿Ha ajustado la **Posición** correctamente?	Pulse el botón [Auto] del control remoto o el botón [Enter] del panel de control para realizar el ajuste automático de la imagen de computadora proyectada. Si las imágenes no se han ajustado correctamente con el ajuste automático, puede definir los ajustes utilizando **Posición** en el menú de configuración. Además de las señales de imagen de la computadora, puede ajustar otras señales durante la proyección ajustando la **Posición** en el menú de configuración. ☛ Menú **Señal** - **Posición** p.68
¿La computadora está ajustada para la visualización dual? **Sólo al proyectar imágenes de una computadora**	Si la visualización dual está activada en "Propiedades de pantalla" del Panel de control de la computadora, sólo se proyectará aproximadamente la mitad de la imagen en la pantalla de la computadora. Para visualizar toda la imagen en la pantalla de la computadora, desactive el ajuste de visualización dual. ☛ Documentación del controlador de video de la computadora

Verifique	Solución
¿Ha seleccionado la resolución correcta? **Sólo al proyectar imágenes de una computadora**	Ajuste la computadora para que las señales enviadas sean compatibles con el proyector. ☛ Documentación de la computadora

Los colores de la imagen no son correctos.

Verifique	Solución
¿Los ajustes de la señal de entrada coinciden con las señales del dispositivo conectado?	Cambie los ajustes siguientes según la señal del equipo conectado. Cuando la imagen proceda de un dispositivo conectado al puerto de entrada Computer (Computadora) o al puerto de entrada BNC ☛ Menú **Señal** - **Señal de entrada** p.68 Cuando la imagen proceda de un dispositivo conectado al puerto de entrada Video o al puerto de entrada S-Video (S-Video) ☛ Menú **Señal** - **Señal de Video** p.68
¿Se ha ajustado correctamente el Brillo de la imagen?	Defina el ajuste de **Brillo** en el menú de configuración. ☛ Menú **Imagen** - **Brillo** p.66
¿Están conectados correctamente los cables?	Compruebe que todos los cables necesarios para la proyección estén bien conectados.
¿Ha ajustado el Contraste correctamente?	Defina el ajuste de **Contraste** en el menú de configuración. ☛ Menú **Imagen** - **Contraste** p.66
¿Ha realizado el Ajuste de Color correctamente?	Defina el ajuste de **Ajuste de Color** en el menú de configuración. ☛ Menú **Imagen** - **Ajuste de Color** p.66
¿Están correctamente ajustados Saturación de color y Tono? **Sólo al proyectar imágenes de una fuente de video**	Defina los ajustes de **Saturación de color** y **Tono** en el menú de configuración. ☛ Menú **Imagen** - **Saturación de color**, **Tono** p.66

Las imágenes tienen un aspecto oscuro.

Verifique	Solución
¿Se ha ajustado correctamente el Brillo de la imagen?	Defina los ajustes de **Brillo** y **Consumo eléctrico** desde el menú de configuración. ☛ Menú **Imagen** - **Brillo** p.66 ☛ Menú **Ajustes** - **Consumo eléctrico** p.70
¿Ha ajustado el Contraste correctamente?	Defina el ajuste de **Contraste** desde el menú de configuración. ☛ Menú **Imagen** - **Contraste** p.66

Verifique	Solución
¿Tiene que sustituir la lámpara?	Cuando la lámpara se acerca al final de su vida útil, las imágenes se vuelven más oscuras y disminuye la calidad del color. Cuando eso suceda, sustituya la lámpara por una nueva.

Problemas al iniciar la proyección

No hay alimentación.

Verifique	Solución
¿Ha pulsado el botón [⏻]?	Pulse el botón [⏻] para activar el proyector.
¿Están apagados los indicadores?	El cable de alimentación no está conectado correctamente o la alimentación no se suministra de forma normal. Desconecte y, luego, vuelva a conectar el cable de alimentación. Compruebe que la toma eléctrica o la fuente de alimentación funcionen correctamente.
¿Los indicadores se iluminan y se apagan al tocar el cable de alimentación?	Es posible que haya un mal contacto en el cable de alimentación, o que el cable sea defectuoso. Vuelva a conectar el cable de alimentación. Si esto no resuelve el problema, deje de utilizar el proyector, desconecte el cable de alimentación de la toma eléctrica y póngase en contacto con Epson. p.116
¿Está **Bloqueo funcionam.** ajustado a **Bloqueo Total**?	Pulse el botón [⏻] del control remoto. Si no desea utilizar Bloqueo funcionam., cambie el ajuste a **Off**. ☛ Menú **Ajustes** - **Bloqueo funcionam.** p.61
¿Ha seleccionado el ajuste correcto para el receptor remoto?	Compruebe **Receptor Remoto** en el menú de configuración. ☛ Menú **Ajustes** - **Receptor Remoto** p.70
¿Volvió a conectar el cable de alimentación o a activar el cortacircuito inmediatamente después de Direct Power Off?	Aún cuando **Direct Power On** está ajustado a **On** (Activado), es posible que el equipo no pueda volver a activarse en estos casos. Pulse el botón [⏻] para volver a activar el proyector.
¿Está el conmutador ID del lado del control remoto ajustado a On (Activado)?	Cuando el conmutador esté ajustado a On (Activado), podrá utilizar el control remoto para controlar solamente el proyector cuyo ID coincida. Ponga el conmutador ID en Off (Desactivado) ☛ p.54
¿Ha instalado correctamente la cubierta de la lámpara y la lámpara?	Si la lámpara o su cubierta no se instalan correctamente, el proyector no se activará. Compruebe cómo están instaladas.

Otros problemas

El control remoto no funciona.

Verifique	Solución
¿El emisor de infrarrojos del control remoto está apuntado al receptor remoto del proyector cuando está en uso?	Apunte el control remoto en dirección al Receptor Remoto. Alcance de funcionamiento ☛ p.19
¿El control remoto está demasiado lejos del proyector?	El alcance del control remoto es de unos 15 m.
¿El Receptor remoto está expuesto a la luz solar directa o a una luz intensa de lámparas fluorescentes?	Instale el proyector en un lugar donde el receptor remoto no quede expuesto a ninguna luz intensa. O ajuste el receptor remoto a **Off** (Desactivado) desde **Receptor Remoto** en el menú de configuración. ☛ Menú **Ajustes** - **Receptor Remoto** p.70
¿Ha seleccionado el ajuste correcto para el receptor remoto?	Compruebe **Receptor Remoto** en el menú de configuración. ☛ Menú **Ajustes** - **Receptor Remoto** p.70
¿Las pilas están gastadas o se han insertado incorrectamente?	Compruebe que las pilas estén insertadas correctamente, o sustitúyalas por unas nuevas si fuera necesario.
¿Coinciden la ID del control remoto y la ID del proyector?	Compruebe que coincidan la ID del proyector que desea utilizar y la ID del control remoto. Para controlar todos los proyectores con el control remoto sin que importe el ajuste de ID, coloque el conmutador ID del control remoto en la posición Off (Desactivado). ☛ p.54
¿Coincide el ajuste **Tipo mando a dist.** con el control remoto que está utilizando?	Compruebe el ajuste **Tipo mando a dist.** en el menú de configuración. ☛ Menú **Extendida** - **Operación** - **Tipo mando a dist.** p.72
¿El cable del control remoto opcional está conectado al control remoto o al puerto remoto del proyector?	Cuando el cable del control remoto está conectado, el emisor de infrarrojos de dicho control o el receptor remoto del proyector están desactivados. Si no utiliza el cable del control remoto, desconéctelo del control y del puerto remoto.

No se visualiza nada en el monitor externo.

Verifique	Solución
¿Se están recibiendo señales de un puerto de entrada que no sea Computer (Computadora) o BNC?	Las únicas imágenes que pueden visualizarse en un monitor externo son las imágenes de computadora de los puertos de entrada Computer o BNC.

Deseo cambiar el idioma de los mensajes y los menús.

Verifique	Solución
Cambie el ajuste de **Idioma**.	Defina el ajuste de **Idioma** en el menú de configuración. ☛ Menú **Extendida** - **Idioma** p.72

No se recibe correo aunque el proyector tenga un problema.

Verifique	Solución
¿Está **Modo en espera** ajustado a **Comunic. activ.**?	Para utilizar la función de notificación por correo cuando el proyector esté en espera, ajuste **Comunic. activ.** en **Modo en espera** desde el menú de configuración. ☛ Menú **Extendida** - **Modo en espera** p.72
¿Se produjo una anomalía fatal y el proyector se detuvo de repente?	Cuando el proyector se detiene de repente, no se pueden enviar correos electrónicos. Si continúa la anomalía, póngase en contacto con Epson. p.116
¿Se suministra corriente al proyector?	Compruebe que la toma eléctrica o la fuente de alimentación funcionen correctamente.
¿La función Correo está ajustada correctamente en el menú de configuración?	La función de notificación por correo de problemas se envía en función de los ajustes de **Correo** del menú de configuración. Compruebe si está ajustado correctamente. ☛ Menú **Red** - **Correo** p.75

Dónde obtener ayuda

Epson ofrece los siguientes servicios de soporte técnico:

Soporte en Internet

Visite el sitio Web de soporte técnico de Epson en www.latin.epson.com y seleccione su producto para obtener soluciones de problemas comunes. Puede descargar utilidades y otros archivos, obtener respuestas a preguntas frecuentes y la solución de problemas, o enviar un correo electrónico a Epson con sus preguntas.

Hable con un representante de soporte

También puede hablar con un especialista de soporte para proyectores al marcar uno de los siguientes números:

País	Número de teléfono
Argentina	(54 11) 5167-0300
Chile	(56 2) 230-9500
Colombia	(57 1) 523-5000
Costa Rica	(50 6) 2210-9555; 800-377-6627
México México, D.F. Resto del país	 52 55) 1323-2052 01-800-087-1080
Perú	(51 1) 418-0210
Venezuela	(58 212) 240-1111

Si su país no figura en la lista, comuníquese con la oficina del país más cercano. Puede incurrir costos de llamada interurbana o de larga distancia.

Antes de llamar para obtener asistencia, tenga a mano la siguiente información:

- Nombre del producto (PowerLite Pro Z8000WUNL o PowerLite Pro Z8050WNL)
- Número de serie del producto (ubicado en el proyector)
- Prueba de compra (como el recibo de la tienda) y fecha de adquisición
- Configuración de la computadora o del equipo de video
- Descripción del problema

Compra de suministros y accesorios

Puede adquirir pantallas y otros accesorios de un distribuidor autorizado de productos Epson. Para localizar al distribuidor más cercano, comuníquese con Epson como se describe anteriormente.

Apéndice

Este capítulo proporciona información acerca de los procedimientos de mantenimiento para asegurar un óptimo rendimiento del proyector durante un largo periodo de tiempo.

Métodos de instalación

El proyector podrá montarse en un techo o colocarse sobre un escritorio. Además, este proyector puede proyectar imágenes a varios lugares porque puede proyectar imágenes verticalmente u horizontalmente con un ángulo de 90°.

Advertencia:

- *Para colocar el proyector en el techo (colgado), hay que seguir un procedimiento especial de instalación. Si no se instala correctamente, el proyector podría caer y volcarse y provocar accidentes y lesiones.*
- *Si utiliza adhesivos en los puntos de fijación para el soporte para fijación en techo para evitar que se aflojen los tornillos, o si usa productos como lubricantes o aceites en el proyector, es posible que la carcasa se rompa y el proyector se caiga. Esto podría causar lesiones serias a quien estuviese debajo del soporte para fijación en el techo y podría dañar el proyector. Al instalar o ajustar el soporte para fijación en techo, no utilice adhesivos para evitar que los tornillos se aflojen ni tampoco utilice aceites, lubricantes.*
- *Cuando monte el proyector en el techo, cerciórese de tomar medidas para evitar que se caiga pasando un cable a través de las asas.*

Precaución:

- *No instale el proyector en posiciones que no sean los mostrados en las siguientes ilustraciones, y no instale el proyector con ángulos que no sean los mostrados en la* ☛ *p.119**.*
- *No utilice el proyector al revés.*
- *Ajuste adecuadamente la Dirección en el menú de configuración de acuerdo con el ángulo de instalación.* ☛ *p.72*
- *La utilización del proyector con un ángulo inadecuado o con los ajustes del menú de configuración incorrectos son causas de malos funcionamientos y acortan la duración útil de la piezas ópticas.*

Un soporte para fijación en techo opcional es necesario para instalar el proyector en el techo. ☛ p.129

El ajuste Proyección podrá cambiarse en el menú de configuración. ☛ p.72

- Suspenda el proyector del techo y proyecte las imágenes por delante de una pantalla.

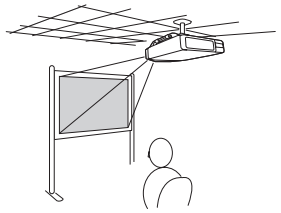

- Suspenda el proyector del techo y proyecte las imágenes por detrás de una pantalla translúcida.

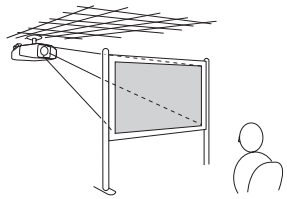

- Proyecte las imágenes desde la parte frontal de la pantalla.

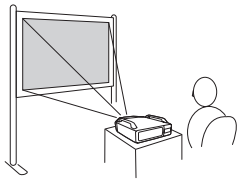

- Proyecte las imágenes por detrás de una translúcida.

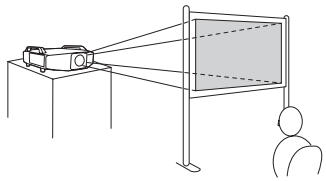

- Proyecte las imágenes directamente hacia arriba.

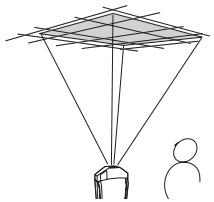

- Proyecte las imágenes directamente hacia abajo.

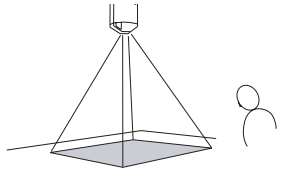

No instale el proyector con ángulos que no sean los mostrados en la siguiente ilustración.

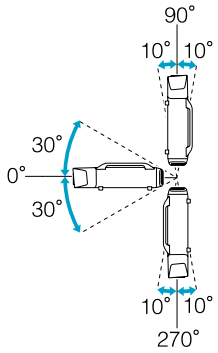

Cuando el proyector está montado, puede retirar las patas del proyector y sujetar las tapas de las patas, como se muestra a continuación.

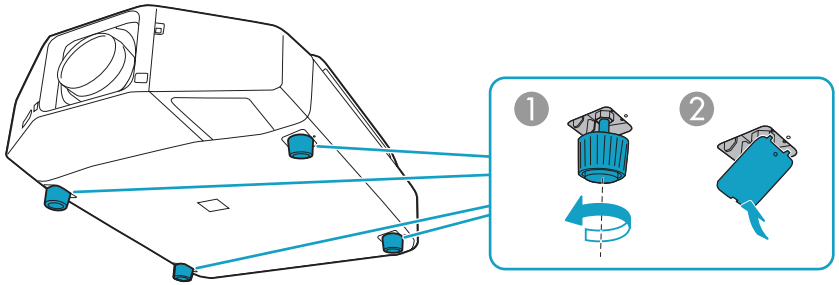

Limpieza

Debe limpiar el proyector si se ensucia o si la calidad de las imágenes proyectadas empieza a deteriorarse.

Advertencia:

No utilice rociadores que contengan gas inflamable para eliminar la suciedad o el polvo que se haya adherido a partes tales como el objetivo o el filtro del proyector. Esto podría causar un incendio debido a la alta temperatura de las lámparas del interior de la unidad.

Limpiar la superficie del proyector

Limpie la superficie del proyector con un paño suave.

Si el proyector está muy sucio, humedezca el paño con agua y con un poco de detergente neutro y, a continuación, escúrralo totalmente antes de utilizarlo para limpiar la superficie del proyector.

Precaución:

No utilice sustancias volátiles como cera, alcohol o diluyentes para limpiar la superficie del proyector. La calidad de la carcasa podría verse modificada o decolorarse.

Limpiar el objetivo

Utilice un paño para limpiar cristales disponible comercialmente para limpiar el objetivo con cuidado.

Precaución:

No frote el objetivo con materiales rugosos ni la someta a golpes, ya que puede dañarse fácilmente.

Limpiar el filtro de aire

Limpie el filtro de aire y la rejilla de entrada de aire cuando se visualice el siguiente mensaje o el indicador del filtro parpadee en verde.

"Limpiar filtro aire."
"Limpie o cambie el filtro del aire."

Precaución:

- *Si se acumula polvo en el filtro de aire, es posible que la temperatura interna del proyector aumente, lo que puede producir problemas en el funcionamiento. Limpie el filtro de aire inmediatamente cuando se visualice el mensaje.*
- *No enjuague el filtro de aire con agua. No utilice detergentes ni disolventes.*
- *Si utiliza un cepillo para realizar la limpieza, debe tener el pelo largo y suave, cepíllelo ligeramente. Si lo cepilla con demasiada fuerza, el polvo quedará incrustado en el interior del filtro de aire y no se podrá extraer.*

Procedimiento

1. **Pulse el botón [⏻] del control remoto o del panel de control del proyector para apagar el proyector. Después de que el avisador acústico suene dos veces, desconecte el cable de alimentación.**

2 **Extraiga la cubierta del filtro de aire.**

Sujete la pestaña de la cubierta del filtro de aire entre los dedos, tire de ella y extraiga la cubierta mientras presione la pestaña.

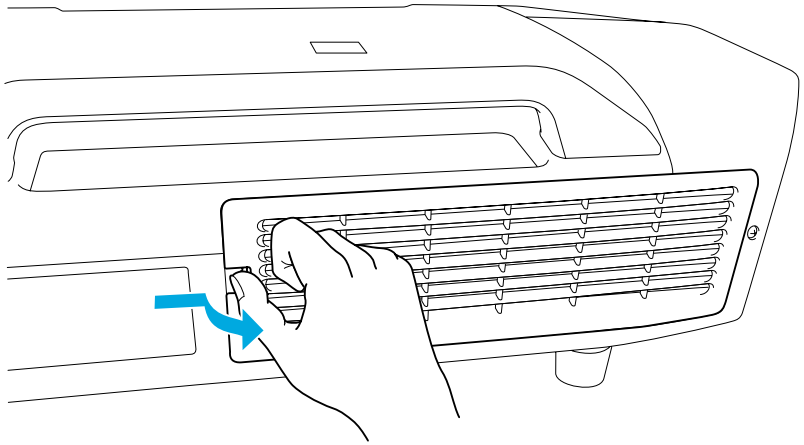

3 **Extraiga el filtro de aire.**

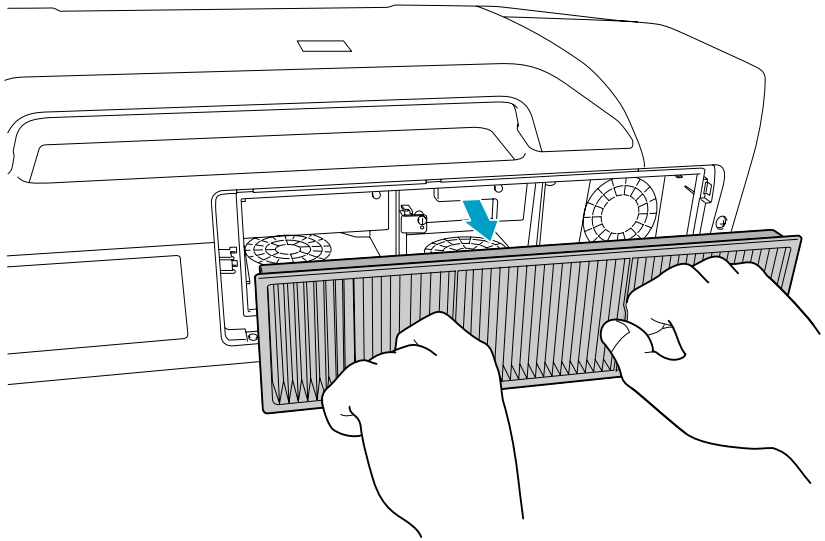

4 **Con la parte frontal (lado con pestañas) del filtro de aire hacia abajo, golpéelo cuatro o cinco veces para eliminar el polvo.**

Gírelo y golpee el otro lado de la misma manera.

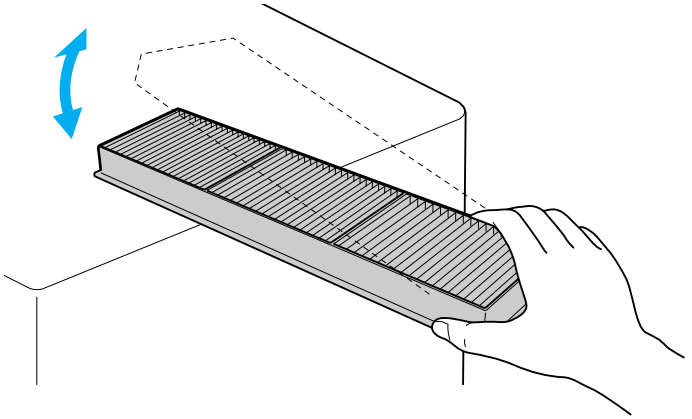

Precaución:

Si golpea el filtro de aire con demasiada fuerza, es posible que quede inutilizable debido a deformaciones y grietas.

5 **Retire los restos de polvo del filtro de aire utilizando una aspiradora en la parte frontal.**

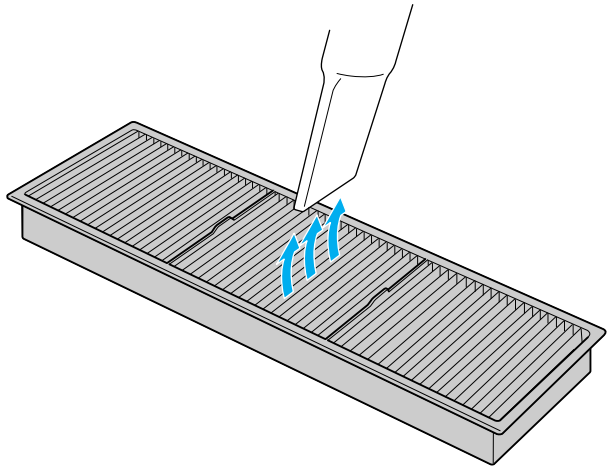

6 **Vuelva a colocar el filtro de aire.**

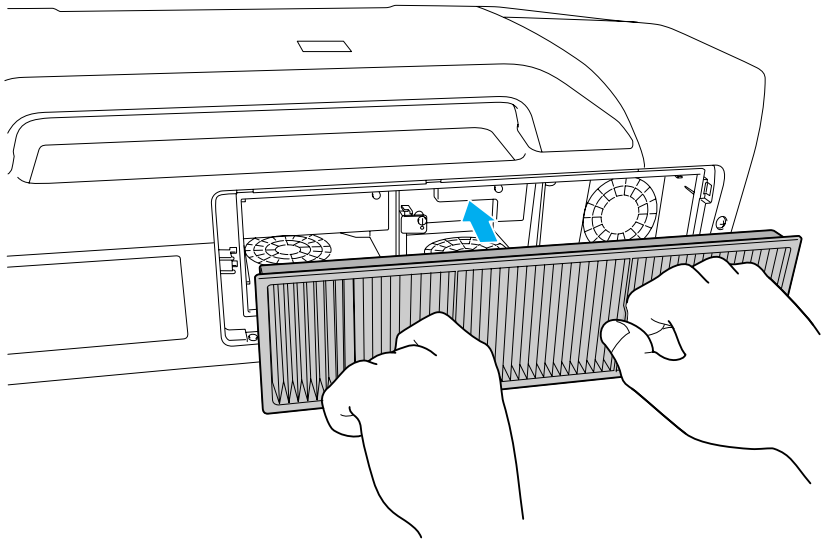

7 **Vuelva a colocar la cubierta del filtro de aire.**

Presione la cubierta hasta que quede bien encajada en su lugar con un clic.

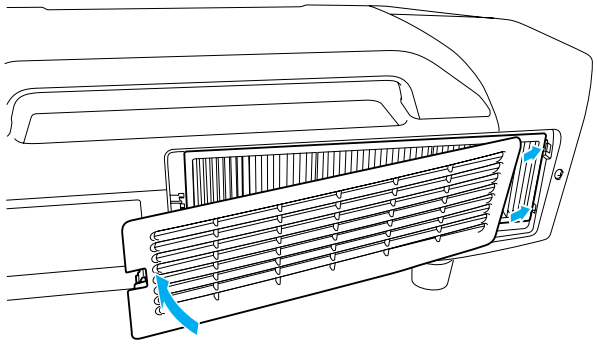

Si se visualiza un mensaje frecuentemente, incluso después de la limpieza, es necesario sustituir el filtro de aire. Sustitúyalo por un nuevo filtro de aire. ☛ p.127

Sustituir los consumibles

Esta sección explica cómo sustituir las pilas del control remoto, la lámpara y el filtro de aire.

Sustituir las pilas del control remoto

Si se producen retardos en la respuesta del control remoto, o si no funciona después de utilizarlo durante bastante tiempo, es posible que las pilas se estén agotando. En este caso, sustitúyalas por dos pilas alcalinas tamaño AA.

Precaución:

No olvide leer las Instrucciones de seguridad antes de manipular las pilas. ☛ *p.163*

Procedimiento

1 Extraiga la cubierta de las pilas.

Levante la cubierta del compartimiento de las pilas presionando su pestillo.

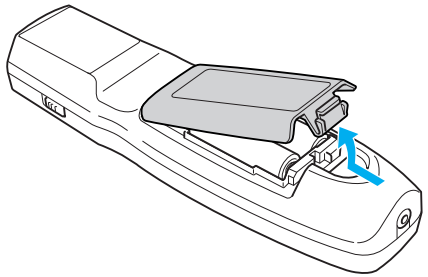

2 Sustituya las pilas gastadas por unas nuevas.

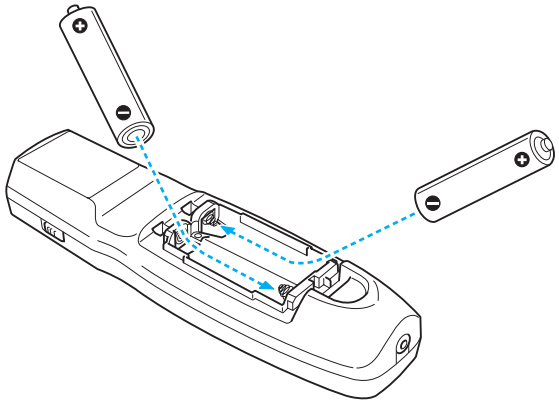

Precaución:

Compruebe las posiciones de las marcas (+) y (-) en el interior del soporte de las pilas para asegurar que éstas se insertan correctamente.

3 Vuelva a colocar la cubierta de las pilas.

Pulse la cubierta del compartimiento de las pilas hasta que se ajuste en su posición.

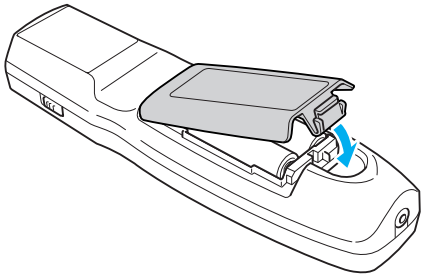

Sustituir la lámpara

Periodo de sustitución de la lámpara

Ha llegado el momento de sustituir la lámpara si:

- Se visualiza el mensaje “Reemplace la lámpara.” en la parte inferior izquierda de la pantalla de proyección al iniciar la proyección.

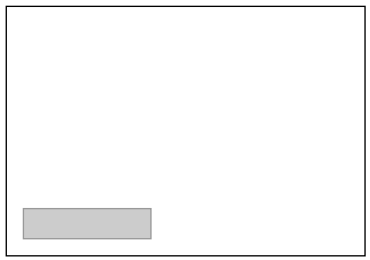

- El indicador de la lámpara parpadea en naranja.

  Tiene que sustituir la lámpara señalada por el indicador parpadeante, la lámpara 1 o 2.

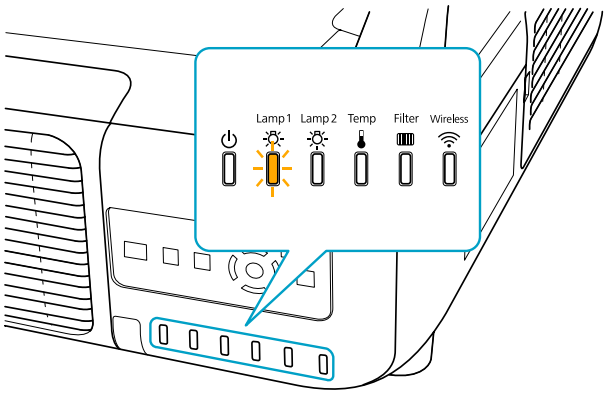

- La imagen proyectada se oscurece o empieza a deteriorarse.

Para prolongar la vida útil del proyector, apáguelo cuando no esté en uso.

Precaución:

- *El mensaje de sustitución de la lámpara está ajustado para que aparezca después de los siguientes periodos de tiempo para mantener el brillo inicial y la calidad de las imágenes proyectadas.* ☛ *p.70*

  ***Consumo eléctrico**: cuando se utiliza de forma continua con el ajuste Normal: unas 2400 horas*

  ***Consumo eléctrico**: cuando se utiliza de forma continua con el ajuste ECO: unas 3400 horas*

- *No encienda el proyector inmediatamente después de apagarlo. Apagar y encender el proyector con frecuencia puede acortar la vida útil de las lámparas.*
- *Si continúa utilizando la lámpara una vez finalizado el período de sustitución, aumentan las posibilidades de que la lámpara explote. Cuando aparezca el mensaje de sustitución de la lámpara, sustitúyala por una nueva lo antes posible, aunque aún funcione.*
- *Según las características de la lámpara y la forma en que se haya utilizado, es posible que se oscurezca o deje de funcionar antes de que aparezca el mensaje de aviso. Siempre deberá disponer de dos lámparas de recambio por si las necesita.*

Cómo sustituir la lámpara

La lámpara puede sustituirse incluso si el proyector está colgado del techo.

Advertencia:

- *Al sustituir una lámpara porque ha dejado de iluminarse, existe la posibilidad de que se haya roto. Al sustituir la lámpara de un proyector que se ha instalado en el techo, siempre debería suponer que la lámpara está rota, y debería permanecer a un lado de la cubierta de la lámpara, no debajo de ella. Extraiga la cubierta de la lámpara con cuidado.*
- *No desarme ni remodele nunca la lámpara. Si se instala una lámpara remodelada o reensamblada en el proyector y se utiliza, cabe la posibilidad de que se produzca fuego, una descarga eléctrica o cualquier otro accidente.*

Advertencia:

Espere hasta que las lámparas se hayan enfriado lo suficiente antes de extraer la cubierta de las lámparas. Si la lámpara aún está caliente, podría quemarse o lesionarse. Es necesario dejar pasar una hora después de desactivar el equipo para que la lámpara se enfríe lo suficiente.

Precaución:

- *No utilice nunca el proyector a menos que haya dos lámparas instaladas.*
- *Le recomendamos que sustituya ambas lámparas juntas para mantener un matiz y brillo consistentes de las imágenes proyectadas.*

Procedimiento

1. **Pulse el botón [⏻] del control remoto o del panel de control del proyector para apagar el proyector. Después de que el avisador acústico suene dos veces, desconecte el cable de alimentación.**

2. **Espere hasta que las lámparas se hayan enfriado lo suficiente antes de extraer la cubierta de las lámparas de la parte posterior del proyector.**

   Apriete juntas las pestañas de la parte frontal de la cubierta de las lámparas para soltar el enganche. Cuando se suelte el enganche, tire de la cubierta directamente hacia fuera.

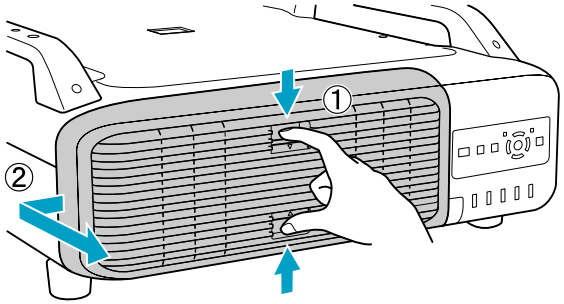

3. **Tire de la palanca de bloqueo de la lámpara que desee sustituir y tire de la lámpara directamente hacia fuera.**

   Si la lámpara está rota, sustitúyala por una nueva o póngase en contacto con Epson. ☛ p.116

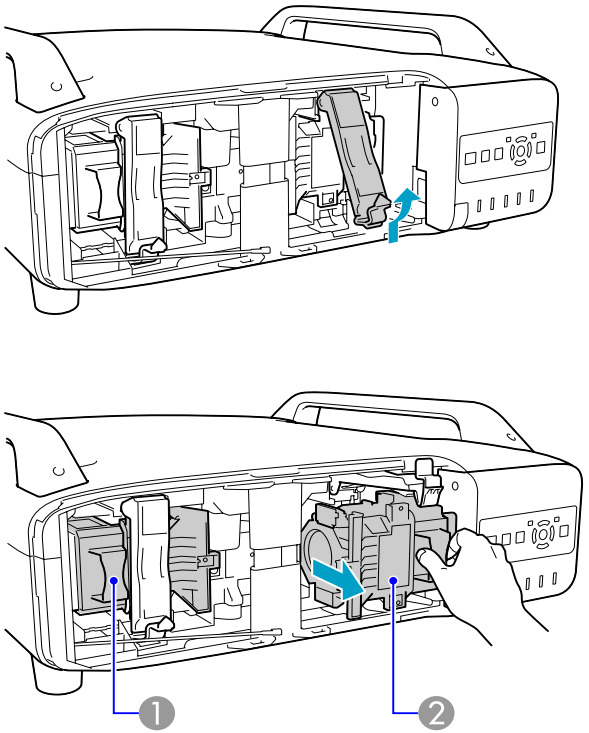

1 Lámpara 1
2 Lámpara 2

4 **Instale la nueva lámpara.**

Inserte la nueva lámpara siguiendo el raíl de guía en la dirección correcta para que encaje en su posición, presiónela firmemente hasta que queda totalmente insertada, y tire de la palanca de bloqueo hacia abajo hasta que encaje en su lugar con un clic.

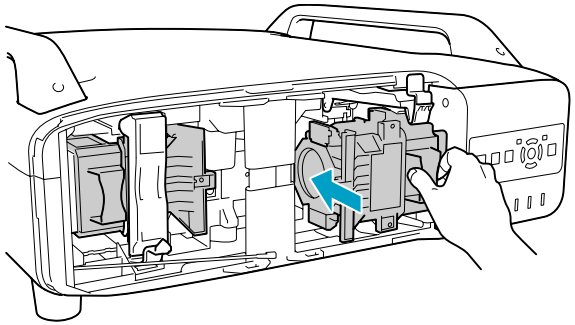

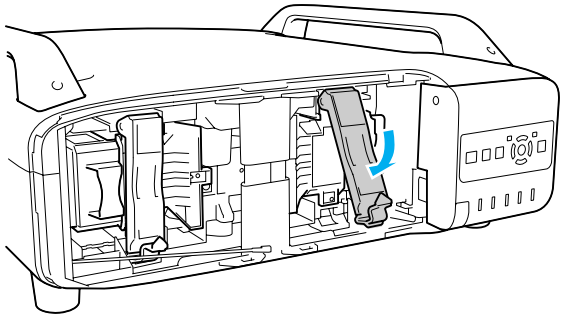

5 **Vuelva a colocar la cubierta de la lámpara.**

Presione la cubierta contra la unidad y deslícela hacia la derecha hasta que emita un clic.

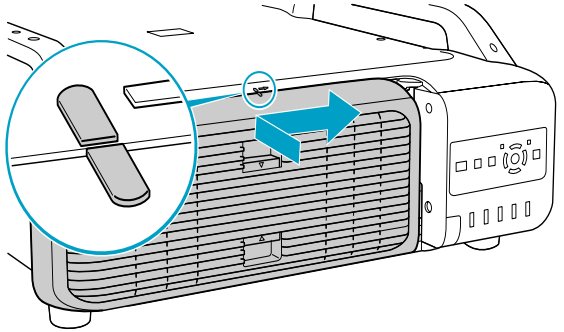

Precaución:

- *Compruebe que instala la lámpara con seguridad. Si se extrae la cubierta de la lámpara, ésta se desactiva automáticamente por motivos de seguridad. Si la lámpara o su cubierta no se instalan correctamente, la lámpara no se activará.*
- *(Hg) La(s) lámpara(s) en este producto contiene(n) mercurio. Consulte las normativas locales acerca de la eliminación y el reciclaje. No lo deseche junto con los residuos normales.*

Reajustar Horas lámpara

El proyector calcula el tiempo de funcionamiento de las lámparas y notifica cuándo deben sustituirse mediante un mensaje y un indicador. Después de haber sustituido las lámparas y de haber encendido el proyector, se visualizará el mensaje siguiente en la pantalla, y podrá reajustar el contador de horas de lámpara.

Seleccione **Sí**, luego, pulse el botón Enter.

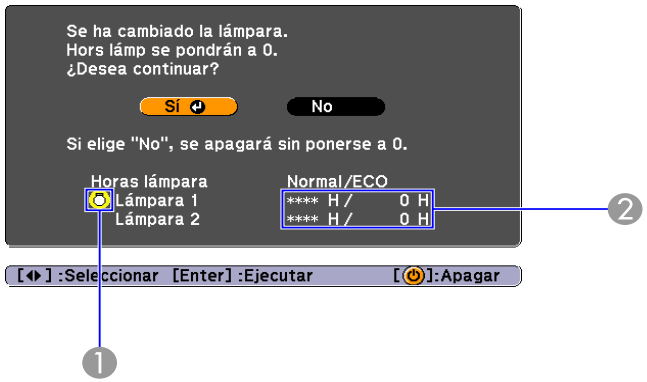

1 Indica que la lámpara 1 se ha sustituido.

2 Visualiza el tiempo de funcionamiento acumulado de la lámpara. Si selecciona **Sí** y reajusta Horas lámpara, el cómputo para la lámpara 1 se restablecerá a 0H.

Sustituir el filtro de aire

Periodo de sustitución del filtro de aire

Ha llegado el momento de sustituir el filtro de aire si:

- El filtro de aire ha adquirido un tono marrón.
- El mensaje se muestra aunque el filtro de aire se haya limpiado.

Cómo sustituir el filtro de aire

El filtro de aire puede sustituirse incluso si el proyector está colgado del techo.

Procedimiento

1. **Pulse el botón [⏻] del control remoto o del panel de control del proyector para apagar el proyector. Después de que el avisador acústico suene dos veces, desconecte el cable de alimentación.**

2. **Extraiga la cubierta del filtro de aire.**

   Sujete la pestaña de la cubierta del filtro de aire entre los dedos, tire de ella y extraiga la cubierta mientras presione la pestaña.

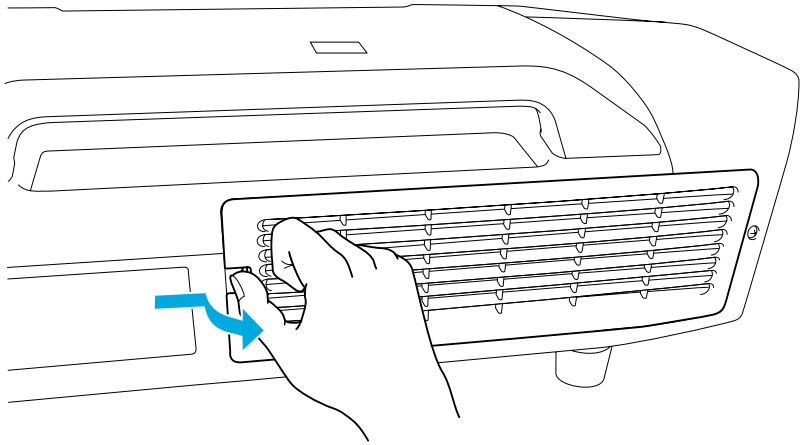

3 **Extraiga el filtro de aire.**

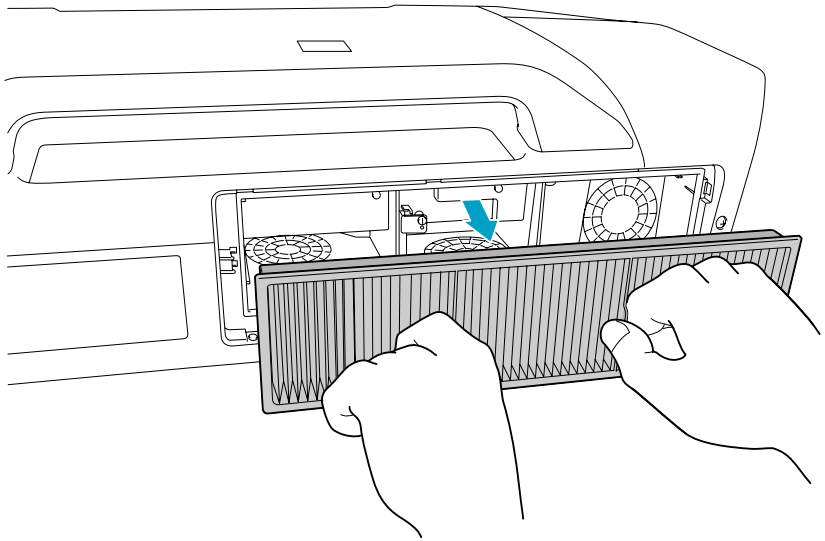

4 **Instale un filtro de aire nuevo.**

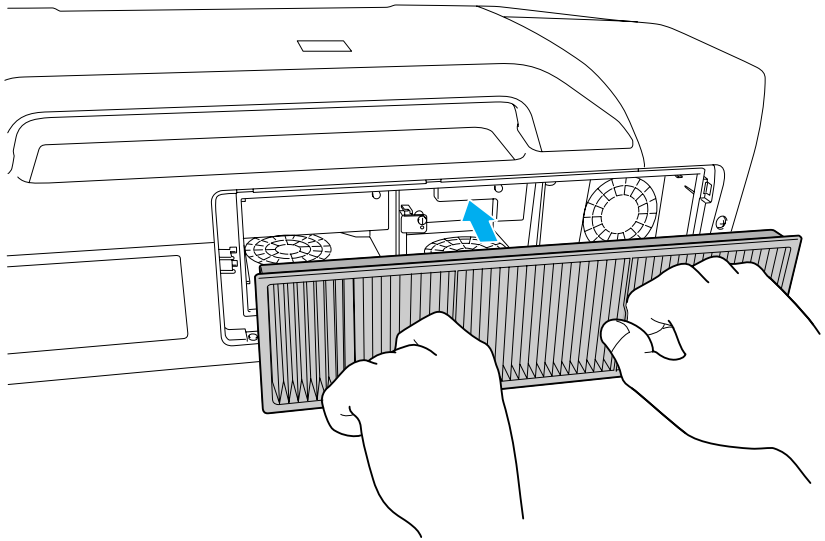

5 **Vuelva a colocar la cubierta del filtro de aire.**

Presione en él hasta que quede bien encajado en su lugar con un clic.

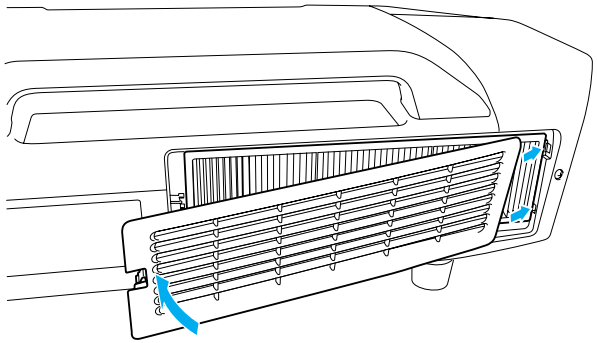

Precaución:

El filtro de aire contiene Polipropileno. Deseche los filtros de aire usados adecuadamente siguiendo la legislación local.

Accesorios opcionales

Los siguientes accesorios opcionales y consumibles están disponibles.

Producto	Código
Objetivo con un zoom de alcance estándar (ELPLS04)	V12H004S04
Objetivo con un zoom de largo alcance (ELPLL07)	V12H004L07
Objetivo con un zoom de alcance medio 1 (ELPLM06)	V12H004M06
Objetivo con un zoom de alcance medio 2 (ELPLM07)	V12H004M07
Objetivo gran angular para proyección posterior (ELPLR04)	V12H004R04
Objetivo gran angular con zoom (ELPLW04)	V12H004W04
Soporte para fijación en techo empotrado	V12H003B25
Soporte para fijación con tubo extendido	V12H003B26
Dispositivo de seguridad Kensington	ELPSL01
Grupo de cables del control remoto	V12H005C28
Control remoto de repuesto	1512200
Receptor de mouse inalámbrico IR para control remoto	V12H007T16
Módulo inalámbrico 802.11a/b/g (solamente para PowerLite Pro Z8050WNL)	V12H306P11

Consumibles

Producto	Código
Filtro de aire	V13H134A23
Unidad de la lámpara de repuesto - paquete de una (ELPLP51)	V13H010L51
Unidad de la lámpara de repuesto - paquete de dos (ELPLP52)	V13H010L52

Notas acerca del transporte

En el interior del proyector se encuentran muchas piezas de cristal y componentes de precisión. Para evitar dañar el equipo debido a impactos durante el transporte, sujete el proyector de la siguiente forma.

Mover a una posición cercana

Hago lo siguiente y, a continuación, transporte el equipo por las asas.

- Desactive el proyector y desconecte todos los cables.
- Coloque la cubierta del objetivo.
- Guarde la pata.

Advertencia:

No transporte el proyector solo. Para desempacar o transportar el proyector, se necesitarán dos personas.

Al transportar

Preparar el embalaje

Utilice la función de desplazamiento del objetivo para centrar el objetivo horizontalmente y verticalmente. Luego, siga las instrucciones en “Mover a una posición cercana” y las instrucciones indicadas abajo.

- Retire la unidad del objetivo.
- Fije la cubierta que estaba en la montura del objetivo cuando adquirió el proyector.

Notas relacionadas con el embalaje y el transporte

Envuelva el proyector con material amortiguador para protegerlo de los golpes, y colóquelo en un contenedor duro de cartón.

Asegúrese de notificarle a la compañía de transporte de que el contenido es frágil.

Guardar un Logotipo del usuario

Puede guardar la imagen que se está proyectando como logotipo del usuario.

Al guardar un Logotipo del usuario, se elimina el Logotipo del usuario anterior y no puede recuperar el logo de fábrica.

Procedimiento

1 Proyecte la imagen que desea utilizar como logotipo del usuario y pulse el botón [Menu].

Con el control remoto

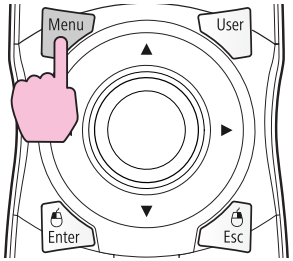

Con el panel de control

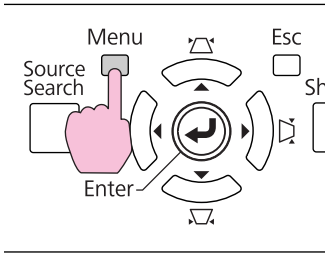

2 Seleccione Extendida - "Logotipo del usuario" desde el menú de configuración. ☛ **"Utilizar el menú de configuración"**



Si **Prote. logo usuario** de **Contraseña protegida** se ha ajustado a **On** (Activado), se visualizará un mensaje y no podrá cambiarse el logotipo del usuario. Puede realizar cambios después de ajustar **Prote. logo usuario** a **Off** (Desactivado). ☛ p.59

Si selecciona **Logotipo del usuario** mientras se ejecuta Keystone, E-Zoom, Aspecto, o Progresivo, se cancelará la función que se esté ejecutando.

3 Cuando se visualice "¿Aceptar la imagen actual como logotipo de usuario?", seleccione "Sí".

Al pulsar el botón [Enter] del control remoto o del panel de control, es posible que el tamaño de la pantalla cambie en función de la señal, ya que cambiará a la resolución de la señal de la imagen.

4 **Mueva el cuadro para seleccionar la parte de la imagen que desea utilizar como logotipo del usuario.**

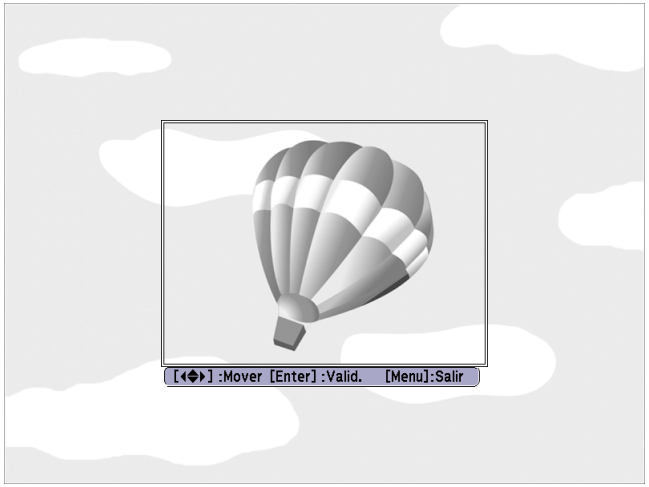

Con el control remoto

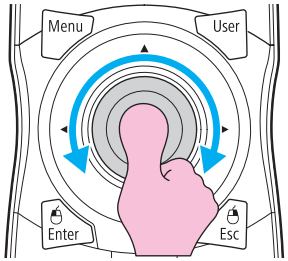

Con el panel de control

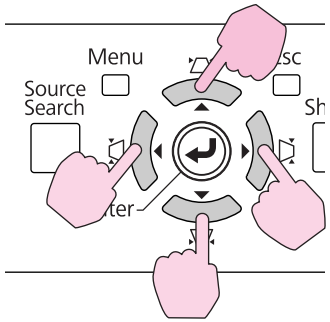

Su logotipo de usuario puede tener una resolución de hasta 400 × 300.

5 **Cuando se visualice "¿Seleccionar esta imagen?", seleccione "Sí".**

6 **Seleccione el factor de zoom desde la pantalla de ajuste del zoom.**

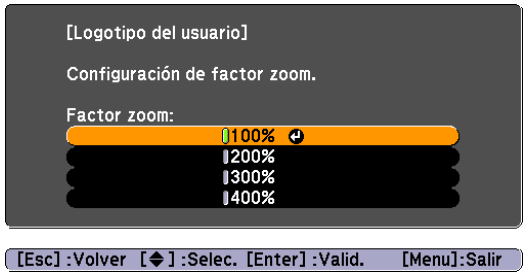

Sólo se muestra 400% cuando esté utilizando el proyector PowerLite Pro Z8000WUNL.

7 **Cuando se visualice "¿Guardar imagen como logotipo de usuario?", seleccione "Sí".**

La imagen se guardará. Una vez guardada la imagen, se visualiza el mensaje "Completado".

El almacenamiento del logotipo del usuario puede tardar unos 15 segundos. No utilice el proyector ni ninguno de los equipos conectados mientras se está guardando, ya que podrían producirse funcionamientos incorrectos.

Existen dos métodos para configurar una conexión WPS (Wi-Fi Protected Setup).

- Método Pulsar botón

  El SSID y la seguridad se ajustan automáticamente al pulsar el botón [Enter] en el panel de control del proyector y el botón especial en el equipo de punto de acceso. Este método se recomienda cuando el proyector y el punto de acceso están cerca.

- Método Código PIN

  El SSID y la seguridad se ajustan automáticamente entrando un código de 8 dígitos asignado previamente al proyector desde la computadora al punto de acceso. Realice previamente los ajustes de conexión entre la computadora y el punto de acceso. Para obtener detalles sobre cómo efectuar esta conexión, consulte el manual proporcionado con el punto de acceso. Este método es recomendable cuando el proyector está instalado en el techo.

Método de configuración de la conexión

Procedimiento

1 **Durante la proyección, pulse el botón [Menu] y seleccione Red - "Configuración de la red" en el menú de configuración.**



Se mostrará la pantalla de configuración de red.

2 **En “LAN inalámbrica” seleccione “Configurar Asistente”.**



Aparecerá la pantalla siguiente.

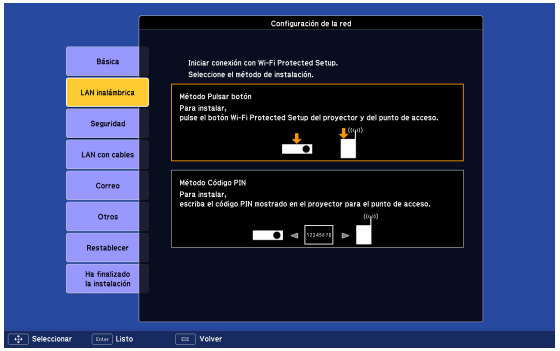

Al establecer una conexión utilizando el Método Pulsar botón, siga los pasos descritos a continuación.

Vaya a “Establecer una conexión mediante el Método Código PIN” cuando establezca la conexión mediante el “Método Código PIN”.
☛ p.135

Establecer una conexión mediante el Método Pulsar botón

Procedimiento

1 **Seleccione “Método Pulsar botón”.**

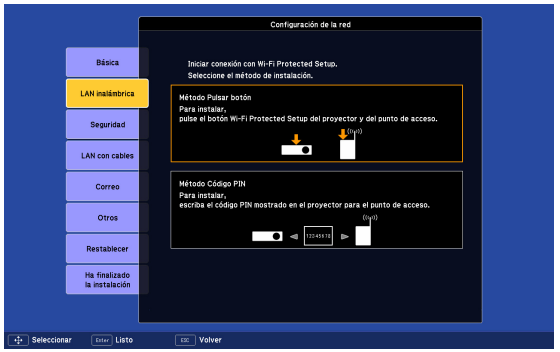

Se mostrará la pantalla Método Pulsar botón.

2 **Pulse el botón [Enter] en el panel de control del proyector cuando se indique en la pantalla.**



Se mostrará la pantalla Método Pulsar botón.

3 **Pulse el botón en el punto de acceso cuando se indique en la pantalla.**

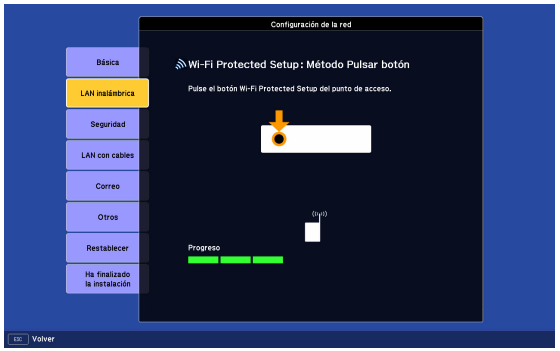

De este modo, se completará la configuración.

4 **Pulse el botón [Enter] o el botón [Esc].**

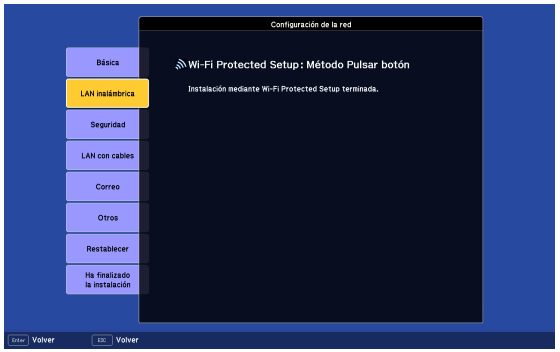

Se mostrará la pantalla del menú **LAN inalámbrica**.

5 **Seleccione “Sí” en “Ha finalizado la instalación”.**



De este modo se completará la configuración de la conexión entre el proyector y el punto de acceso. Pulse el botón [Menu] para cerrar el menú de configuración.

Establecer una conexión mediante el Método Código PIN

Antes de efectuar una conexión utilizando el “Método Código PIN”, deberá haberse configurado previamente una conexión entre la computadora y el punto de acceso.

Procedimiento

1 **Seleccione “Método Código PIN”.**

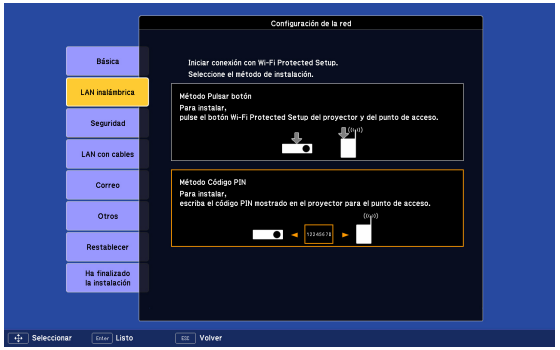

Se mostrará la pantalla Método Código PIN.

2 **Introduzca el código PIN que se visualiza en la pantalla “Método Código PIN” de la computadora en el punto de acceso y luego seleccione “Iniciar instalación”.**



Se mostrará la operación en curso.

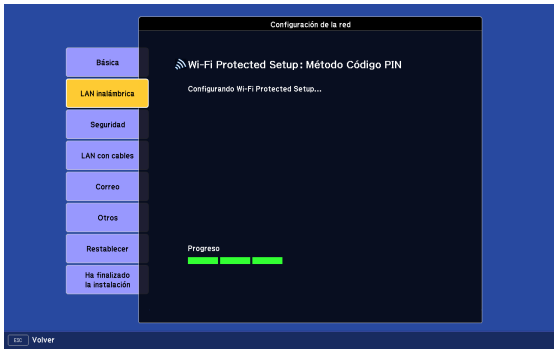

3 Se visualiza el mensaje “Instalación mediante Wi-Fi Protected Setup terminada”. Pulse el botón [Enter] o el botón [Esc].

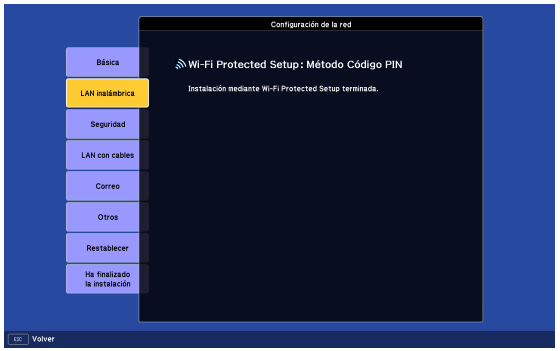

Se mostrará la pantalla del menú **LAN inalámbrica**.

4 Seleccione “Sí” en “Ha finalizado la instalación”.



De este modo se completará la configuración de la conexión entre el proyector y el punto de acceso. Pulse el botón [Menu] para cerrar el menú de configuración.

Conectar un cable LAN

Realice la conexión con un cable LAN 100BASE-TX o 10BASE-T (no incluido).

La ilustración en esta sección muestra el proyector PowerLite Pro Z8000WUNL. Si está utilizando el proyector PowerLite Pro Z8050WNL, el proyector y las interfaces pueden ser un poco diferentes.

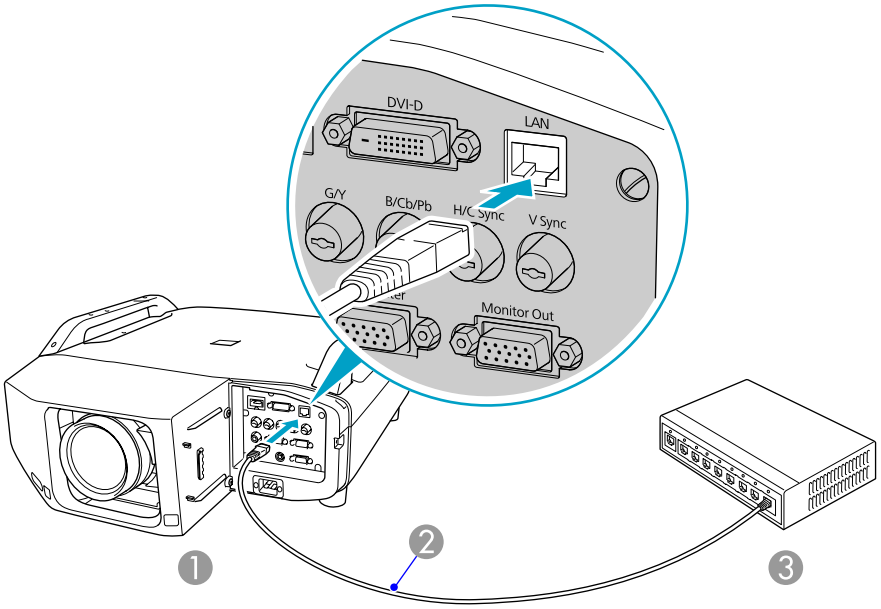

1 Al puerto LAN
2 Cable LAN (no incluido)
3 Al puerto LAN

Precaución:

Para evitar un mal funcionamiento, utilice un cable LAN blindado de categoría 5.

Conectar a un monitor externo

Las imágenes RGB analógicas de los puerto Computer o BCN podrán visualizarse en un monitor externo y en la pantalla al mismo tiempo. Eso significa que durante las presentaciones podrá consultar las imágenes proyectadas en un monitor externo aunque no pueda ver la pantalla. Conecte utilizando el cable suministrado con el monitor externo.

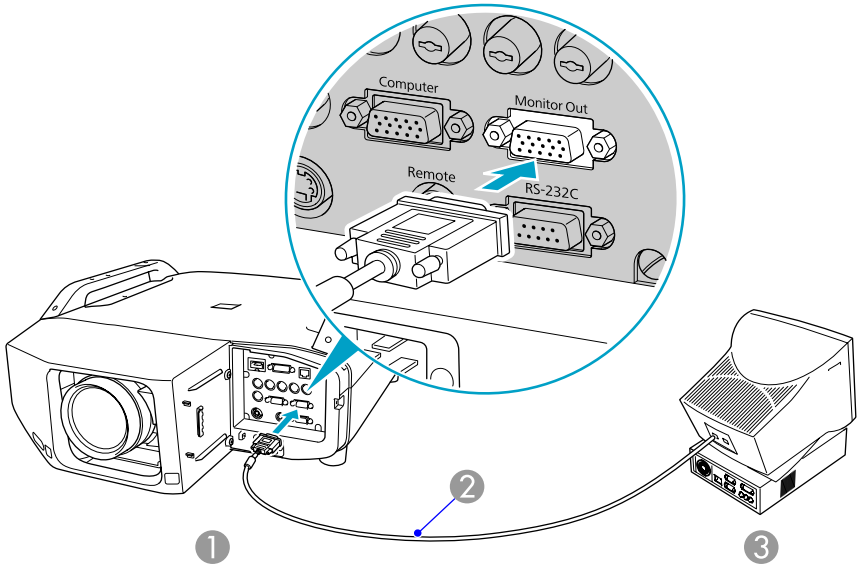

1 Al puerto Monitor Out
2 Cable suministrado con el monitor
3 Al puerto del monitor

Las señales de video componente no se pueden visualizar en un monitor externo. Además, las señales de cualquier puerto que no sea los puertos Computer o BNC no se podrán visualizar en un monitor externo.

Los intervalos de ajuste como Keystone, el menú de configuración, o las pantallas de Ayuda no se envían al monitor externo.

Extraer

Precaución:

- *Retire el objetivo sólo cuando sea necesario. Si entra polvo o suciedad en el proyector, la calidad de proyección disminuye y puede provocar un funcionamiento erróneo.*
- *Intente no tocar el objetivo con la mano o los dedos.*
  Si quedan marcas de huellas o aceites en la superficie del objetivo, la calidad de proyección disminuye.
- *Antes de sustituir la unidad del objetivo, utilice la función de desplazamiento del objetivo para centrar el objetivo horizontalmente y verticalmente.*

Procedimiento

1 Quite la cubierta de interface.

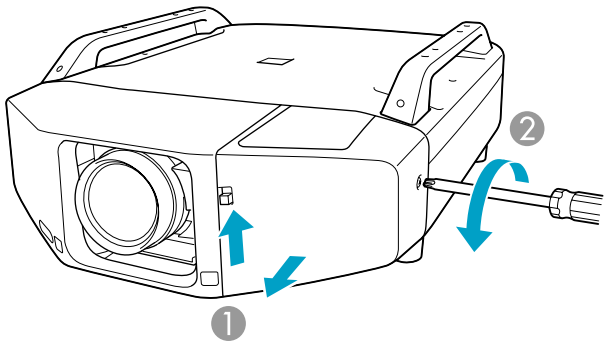

1 Afloje el tornillo.
2 Tirando hacia arriba de la cubierta de interface, abra el interruptor, y tire de la cubierta directamente hacia fuera.

2 Quite la cubierta frontal.

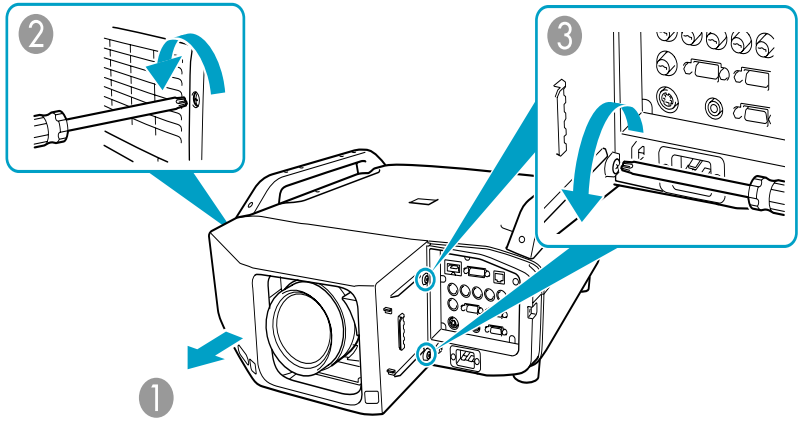

1 Afloje los dos tornillos.
2 Afloje el tornillo.
3 Tire de la cubierta directamente hacia fuera.

3. **Apriete la palanca de bloqueo de la unidad del objetivo y gírela hacia la izquierda.**

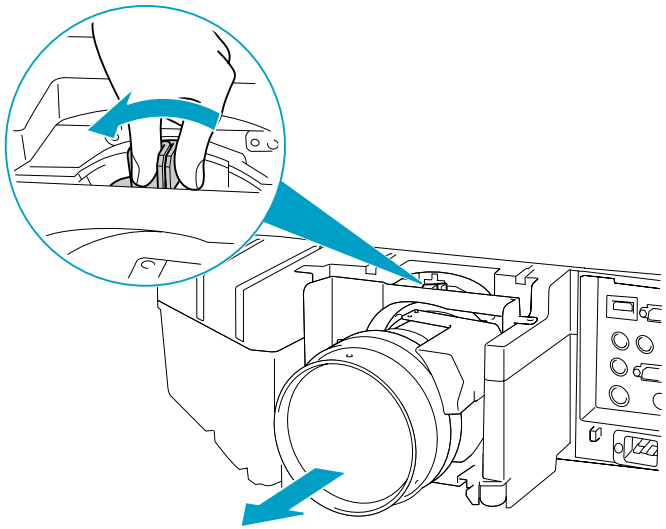

4. **Tire de la unidad del objetivo directamente hacia fuera a medida que se suelte.**

Instalar

Precaución:

No retire o instale el objetivo si el área de inserción del objetivo del proyector está colocada hacia arriba (para proyector hacia arriba). Podría entrar polvo o suciedad en el proyector.

Procedimiento

1. **Inserte directamente la unidad del objetivo en la sección de inserción del objetivo con el círculo blanco del objetivo en la parte superior.**

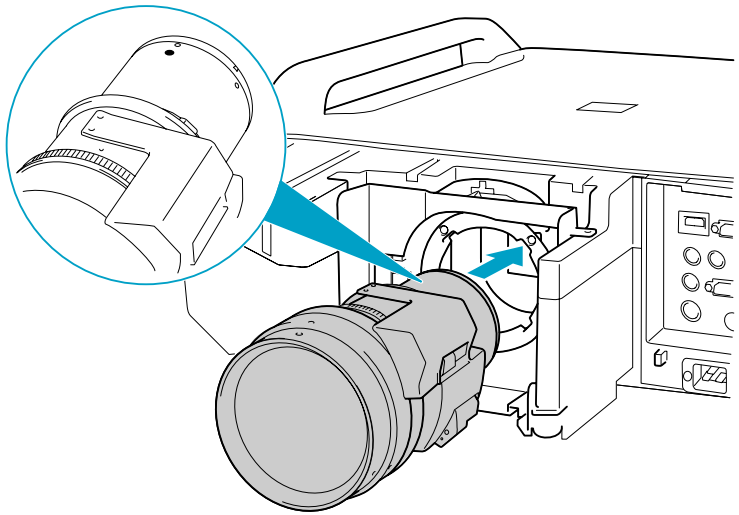

2 **Sujetando firmemente la unidad del objetivo, gire la palanca de bloqueo hacia la derecha hasta que se bloquee. Compruebe que el objetivo no puede retirarse.**

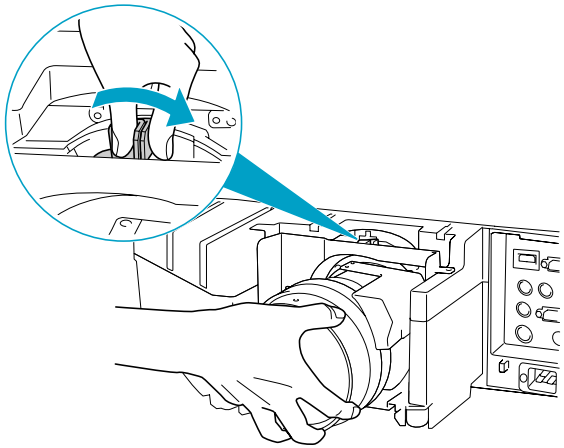

3 **Vuelva a colocar la cubierta frontal.**

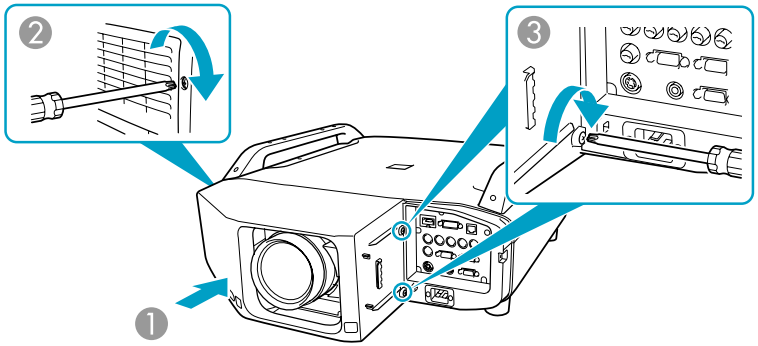

1 Instale la cubierta a lo largo de la guía.
2 Apriete el tornillo.
3 Apriete los dos tornillos.

4 **Vuelva a colocar la cubierta de interface.**

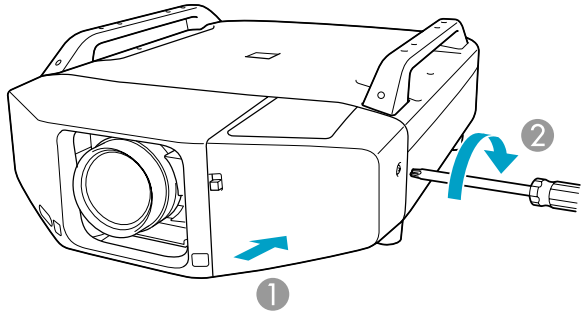

1 Instale la cubierta a lo largo de la guía.
2 Apriete los tornillos.

Precaución:

- *Instale la cubierta frontal antes de utilizar el proyector.*
- *Guarde el proyector con la unidad del objetivo instalada.*
  Si el proyector se guarda sin la unidad del objetivo, podría entrar polvo o suciedad en su interior y causar el mal funcionamiento o disminuir la calidad de la proyección.

Leer el problema enviado por la función notificación por correo

Si la función **Notificación Mail** está ajustada a **On** (Activado) y ocurre un problema/aviso en el proyector, se envía el siguiente correo.

Asunto: EPSON Projector
Línea 1: El nombre del proyector en el que ha ocurrido el problema
Línea 2: La dirección IP establecida para el proyector en el que ocurrió el problema.
Línea 3 y siguientes: Detalles del problema

Los detalles del problema se enumeran línea por línea. La siguiente tabla muestra los detalles especificados en el mensaje correspondiente a cada elemento. Para solucionar los problemas/avisos, consulte "Estado de los indicadores" ☛ p.102

Mensaje	Causa
Auto Iris Error	Error de iris autom.
Error del filtro de cine	Error del filtro de cine
Cinema Filter Warning	Aviso filtro Cinema El proyector puede seguir utilizándose pero el filtro de cine no trabaja.
Clean Air Filter	Aviso Limp. Filtro
Fan related error	Error Ventilador
High-speed cooling in progress	Aviso Alta Temp.
Internal error	Error Interno
Internal temperature error	Error Alta Temp. (Sobrecalentamiento)
Lamp out	Error Lámpara (ambas lámparas 1/2)
Lamp replacement notification (1) Lamp replacement notification (2)	Reemp. Lámpara (1) Indica lámpara 1, y (2) indica lámpara 2. La lámpara indicada tiene que sustituirse.
Lamp timer failure	Falla Encend. Lámp. (ambas lámparas 1/2)
Lamp Warning (1) Lamp Warning (2)	Aviso lámpara (1) indica lámpara 1, y (2) indica lámpara 2. La lámpara indicada está sacada.
Low Air Flow	Bajo Caudal de Aire
Low Air Flow Error	Error Flujo Filtro Aire
No Air Filter	Falta Filtro de Aire/Aver. Sens.Caud.Aire
No-signal	Sin Señal El proyector no recibe ninguna señal. Verifique el estado de la conexión o verifique que esté conectada la alimentación de la fuente de la señal.
Peltier Device error	Error Enfriamiento del Sistema (elemento Peltier)
Power Err. (Ballast)	Error elec (estabil)
Power Warning. (Ballast) (1) Power Warning. (Ballast) (2)	Aviso alimentación (Estabilizador) (1) indica lámpara 1, y (2) indica lámpara 2. La lámpara notificada está sacada.

Mensaje	Causa
Pump Error	Error Enfriamiento del Sistema (bomba)
Error Sensor	Sensor error
Shutter Error	Error del obturador
Shutter Warning	Aviso del obturador Aunque esta unidad puede seguir utilizándose, el obturador eléctrico no trabaja.

Aparece un (+) o (-) al inicio del mensaje.

(+): (+): Se ha producido un problema con el proyector

(-): Se ha solucionado un problema con el proyector

Lista de comandos

Cuando el comando de activación se transmite al proyector, el equipo se activa y entra en modo de calentamiento. Una vez se ha activado el equipo, el proyector devuelve dos puntos ":" (3Ah).

Cuando se recibe el comando, el proyector lo ejecuta y devuelve ":", y a continuación acepta el siguiente comando.

Si el comando que se procesa finaliza de forma anormal, se envía un mensaje de error y se devuelve ":".

Elemento			Comando
Equipo ACTIVADO/ DESACTIVADO	On		PWR ON
	Off		PWR OFF
Selección de señal	Computadora	Automático	SOURCE 1F
		RGB	SOURCE 11
		Componente	SOURCE 14
	BNC	Automático	SOURCE BF
		RGB	SOURCE B1
		Componente	SOURCE B4
	HDMI		SOURCE A0
	DVI-D		SOURCE 30
	Video		SOURCE 45
	S-Video		SOURCE 42
Obturador On/Off	On		MUTE ON
	Off		MUTE OFF

Añada un código de retorno de carro (CR) (0Dh) al final de cada comando y transmítalo.

Distribuciones de cable

Conexión en serie

- Forma del conector: D-Sub de 9 patillas (macho)
- Nombre del puerto de entrada del proyector: RS-232C

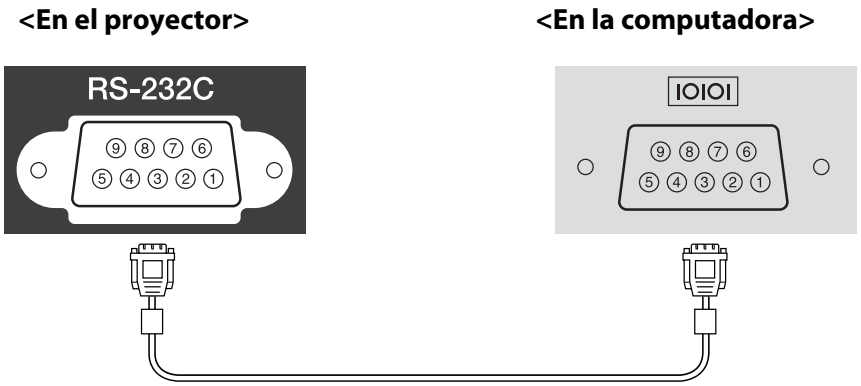

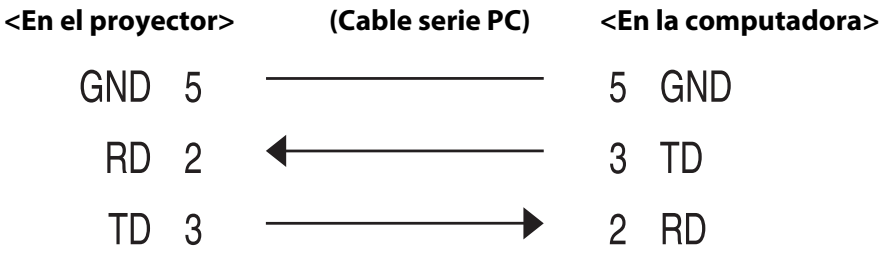

Nombre de señal	Función
GND	Toma de tierra de señal
TD	Datos de transmisión
RD	Datos de recepción

Protocolo de comunicación

- Valor de baudios por defecto: 9600 bps
- Longitud de datos: 8 bits
- Paridad: Ninguna
- Bit de detención: 1 bit
- Control de flujo: Ninguno

Acerca de PJLink

El estándar PJLink Class1 lo estableció la JBMIA (Japan Business Machine and Information System Industries Association) para controlar los proyectores compatibles en red como parte de sus esfuerzos para estandarizar los protocolos de control de los proyectores.

El proyector cumple con el estándar PJLink Class1 establecido por la JBMIA.

Es compatible con todos los comandos definidos por PJLink Class1, excepto los siguientes, y el acuerdo fue confirmado por la verificación de adaptabilidad del estándar PJLink.

URL: http://pjlink.jbmia.or.jp/english/

- **Comandos no compatibles**

Función	Comando PJLink
Ajustar silenciamiento de imagen	**AVMT 11**

- Nombres de entrada definidos por **PJLink y fuentes correspondientes del proyector**

Fuente	Comando PJLink
Computadora	**INPT 11**
BNC	**INPT 13**
Video	**INPT 23**
S-Video	**INPT 22**
DVI-D	**INPT 31**
HDMI	**INPT 32**

- Nombre del fabricante mostrado para “Búsqueda de información del nombre del fabricante”

  EPSON

- Nombre del modelo mostrado para “Búsqueda de información del nombre del producto”

  EB-Z8000WU/PowerLite Pro Z8000WU

  EB-Z8050W/PowerLite Pro Z8050W

Pantallas de monitor soportadas para PowerLite Pro Z8000WUNL

Señales de computadora (RGB analógica)

Señal	Veloc. refresco (Hz)	Resolución	Modo Aspecto				
			Normal	16:9	Completo	Zoom	Nativa
VGA	60/72/75/85/iMac*1	640x480	1600x1200	1920x1080	1920x1200	1920x1200	640x480
SVGA	56/60/72/75/85/iMac*1	800x600	1600x1200	1920x1080	1920x1200	1920x1200	800x600
XGA	60/70/75/85/iMac*1	1024x768	1600x1200	1920x1080	1920x1200	1920x1200	1024x768
WXGA	60/75/85	1280x768	1920x1152	1920x1080	1920x1200	1920x1152	1280x768
	60	1360x768	1920x1084	1920x1080	1920x1200	1920x1084	1360x768
	60/75/85	1280x800	1920x1200	1920x1080	1920x1200	1920x1200	1280x800
WXGA+	60/75/85	1440x900	1920x1200	1920x1080	1920x1200	1920x1200	1440x900
WSXGA+	60	1680x1050	1920x1200	1920x1080	1920x1200	1920x1200	1680x1050
SXGA	70/75/85	1152x864	1600x1200	1920x1080	1920x1200	1920x1200	1152x864
	60/75/85	1280x1024	1500x1200	1920x1080	1920x1200	1920x1200	1280x1024
	60/75/85	1280x960	1600x1200	1920x1080	1920x1200	1920x1200	1280x960
SXGA+	60*2/75/85	1400x1050	1600x1200	1920x1080	1920x1200	1920x1200	1400x1050
UXGA	60	1600x1200	1600x1200	No compatibles	1920x1200	1920x1200	1600x1200
WUXGA*3	60	1920x1200	1920x1200	1920x1080	1920x1200	1920x1200	1920x1200
MAC13″	67	640x480	1600x1200	1920x1080	1920x1200	1920x1200	640x480
MAC16″	75	832x624	1600x1200	1920x1080	1920x1200	1920x1200	832x624
MAC19″	75	1024x768	1600x1200	1920x1080	1920x1200	1920x1200	1024x768
	60	1024x768	1600x1200	1920x1080	1920x1200	1920x1200	1024x768
MAC21″	75	1152x870	1588x1200	1920x1080	1920x1200	1920x1200	1152x870

*1 La conexión está desactivada si el equipo no dispone de un puerto de salida VGA.

*2 Sólo es compatible cuando se ha seleccionado Normal como la Resolución en el menú de configuración.

*3 Compatible solamente cuando se recibe una señal de VESA CVT-RB (Reduced Blanking).

Incluso si se reciben señales distintas a las mencionadas anteriormente, es muy posible que pueda proyectarse la imagen. Sin embargo, es posible que no sea compatible con todas las funciones.

Video componente

Señal	Veloc. refresco (Hz)	Resolución	Modo Aspecto				
			Normal	16:9	Completo	Zoom	Nativa
SDTV(480i)	60	—	1600x1200	1920x1080	1920x1200	1920x1200	640x480
SDTV(576i)	50	—	1600x1200	1920x1080	1920x1200	1920x1200	768x576
SDTV(480p)	60	—	1600x1200	1920x1080	1920x1200	1920x1200	640x480
SDTV(576p)	50	—	1600x1200	1920x1080	1920x1200	1920x1200	768x576
HDTV(720p)	50/60	—	1920x1080	1920x1080	1920x1200	1920x1080	1280x720
HDTV(1080i)	50/60	—	1920x1080	1920x1080	1920x1200	1920x1080	1920x1080
HDTV(1080p)	50/60	—	1920x1080	1920x1080	1920x1200	1920x1080	1920x1080

Video compuesto/S-Video

Señal	Veloc. refresco (Hz)	Resolución	Modo Aspecto				
			Normal	16:9	Completo	Zoom	Nativa
TV(NTSC)	60	—	1600x1200	1920x1080	1920x1200	1920x1200	640x480
TV(PAL,SECAM)	50	—	1600x1200	1920x1080	1920x1200	1920x1200	768x576

Señal de entrada del puerto de entrada HDMI/DVI-D

Señal	Veloc. refresco (Hz)	Resolución	Modo Aspecto			
			16:9	Completo	Zoom	Nativa
VGA	60	640x480	1920x1080	1920x1200	1920x1200	640x480
SVGA	60	800x600	1920x1080	1920x1200	1920x1200	800x600
XGA	60	1024x768	1920x1080	1920x1200	1920x1200	1024x768
WXGA	60	1280x800	1920x1080	1920x1200	1920x1200	1280x800
SXGA	60	1280x960	1920x1080	1920x1200	1920x1200	1280x960
	60	1280x1024	1920x1080	1920x1200	1920x1200	1280x1024
SXGA+	60	1400x1050	1920x1080	1920x1200	1920x1200	1400x1050
UXGA	60	1600x1200	No compatibles	1920x1200	1920x1200	1600x1200
WUXGA*	60	1920x1200	1920x1080	1920x1200	1920x1200	1920x1200
SDTV(480i)	60	—	1920x1080	1920x1200	1920x1200	640x480
SDTV(480p)	60	—	1920x1080	1920x1200	1920x1200	640x480
SDTV(576i)	50	—	1920x1080	1920x1200	1920x1200	768x576
SDTV(576p)	50	—	1920x1080	1920x1200	1920x1200	768x576
HDTV(720p)	50/60	—	1920x1080	1920x1200	1920x1080	1280x720
HDTV(1080i)	50/60	—	1920x1080	1920x1200	1920x1080	1920x1080
HDTV(1080p)	24/30/50/60	—	1920x1080	1920x1200	1920x1080	1920x1080

* Compatible solamente cuando se recibe una señal de VESA CVT-RB (Reduced Blanking).

Pantallas de monitor soportadas para PowerLite Pro Z8050WNL

Señales de computadora (RGB analógica)

Señal	Veloc. refresco (Hz)	Resolución	Modo Aspecto				
			Normal	16:9	Completo	Zoom	Nativa
VGAEGA	70	640x350	1280x700	1280x720	1280x800	1280x700	640x350
VGA	60/72/75/85/iMac*1	640x480	1066x800	1280x720	1280x800	1280x800	640x480
SVGA	56/60/72/75/85/iMac*1	800x600	1066x800	1280x720	1280x800	1280x800	800x600
XGA	60/70/75/85/iMac*1	1024x768	1066x800	1280x720	1280x800	1280x800	1024x768
WXGA	60/75/85	1280x768	1280x768	1280x720	1280x800	1280x768	1280x768
	60	1360x768	1280x722	1280x720	1280x800	1280x722	1280x800
	60/75/85	1280x800	1280x800	1280x720	1280x800	1280x800	1280x800
WXGA+	60/75/85	1440x900	1280x800	1280x720	1280x800	1280x800	1280x800
WSXGA+	60	1680x1050	1280x800	1280x720	1280x800	1280x800	1280x800
SXGA	70/75/85	1152x864	1066x800	1280x720	1280x800	1280x800	1280x800
	60/75/85	1280x1024	1000x800	1280x720	1280x800	1280x800	1280x800
	60/75/85	1280x960	1066x800	1280x720	1280x800	1280x800	1280x800
SXGA+	60*2/75/85	1400x1050	1066x800	1280x720	1280x800	1280x800	1280x800
UXGA	60	1600x1200	1066x800	1280x720	1280x800	1280x800	1280x800
WUXGA*3	60	1920x1200	1280x800	1280x720	1280x800	1280x800	1280x800
MAC13″	67	640x480	1066x800	1280x720	1280x800	1280x800	640x480
MAC16″	75	832x624	1066x800	1280x720	1280x800	1280x800	832x624
MAC19″	75	1024x768	1066x800	1280x720	1280x800	1280x800	1024x768
	60	1024x768	1066x800	1280x720	1280x800	1280x800	1024x768
MAC21″	75	1152x870	1059x800	1280x720	1280x800	1280x800	1152x800

*1 La conexión está desactivada si el equipo no dispone de un puerto de salida VGA.

*2 Sólo es compatible cuando se ha seleccionado Normal como la Resolución en el menú de configuración.

*3 Compatible solamente cuando se recibe una señal de VESA CVT-RB (Reduced Blanking).

Incluso si se reciben señales distintas a las mencionadas anteriormente, es muy posible que pueda proyectarse la imagen. Sin embargo, es posible que no sea compatible con todas las funciones.

Video componente

Señal	Veloc. refresco (Hz)	Resolución	Modo Aspecto				
			Normal	16:9	Completo	Zoom	Nativa
SDTV(480i)	60	—	1066x800	1280x720	1280x800	1280x800	640x480
SDTV(576i)	50	—	1066x800	1280x720	1280x800	1280x800	768x576
SDTV(480p)	60	—	1066x800	1280x720	1280x800	1280x800	640x480
SDTV(576p)	50	—	1066x800	1280x720	1280x800	1280x800	768x576
HDTV(720p)	50/60	—	1280x720	1280x720	1280x800	1280x720	1280x720
HDTV(1080i)	50/60	—	1280x720	1280x720	1280x800	1280x720	1280x800
HDTV(1080p)	50/60	—	1280x720	1280x720	1280x800	1280x720	1280x800

Video compuesto/S-Video

Señal	Veloc. refresco (Hz)	Resolución	Modo Aspecto				
			Normal	16:9	Completo	Zoom	Nativa
TV(NTSC)	60	—	1066x800	1280x720	1280x800	1280x800	640x480
TV(PAL,SECAM)	50	—	1066x800	1280x720	1280x800	1280x800	768x576

Señal de entrada del puerto de entrada HDMI/DVI-D

Signal	Refresh Rate (Hz)	Resolution	Aspect Mode			
			16:9	Full	Zoom	Native
VGA	60	640x480	1280x720	1280x800	1280x800	640x480
SVGA	60	800x600	1280x720	1280x800	1280x800	800x600
XGA	60	1024x768	1280x720	1280x800	1280x800	1024x768
WXGA	60	1280x800	1280x720	1280x800	1280x800	1280x800
SXGA	60	1280x960	1280x720	1280x800	1280x800	1280x800
	60	1280x1024	1280x720	1280x800	1280x800	1280x800
SXGA+	60	1400x1050	1280x720	1280x800	1280x800	1280x800
UXGA	60	1600x1200	1280x720	1280x800	1280x800	1280x800
WUXGA*	60	1920x1200	1280x720	1280x800	1280x800	1280x800
SDTV(480i)	60	720x480	1280x720	1280x800	1280x800	640x480
SDTV(480p)	60	720x480	1280x720	1280x800	1280x800	640x480
SDTV(576i)	50	720x576	1280x720	1280x800	1280x800	768x576
SDTV(576p)	50	720x576	1280x720	1280x800	1280x800	768x576
HDTV(720p)	50/60	1280x720	1280x720	1280x800	1280x720	1280x720
HDTV(1080i)	50/60	1920x1080	1280x720	1280x800	1280x720	1280x800
HDTV(1080p)	24/30/50/60	1920x1080	1280x720	1280x800	1280x720	1280x800

* Compatible solamente cuando se recibe una señal de VESA CVT-RB (Reduced Blanking).

Especificaciones generales del proyector

Nombre del producto	PowerLite Pro Z8000WUNL	PowerLite Pro Z8050WNL
Dimensiones	534 (Anch.) × 225 (Alt.) × 734 (Prof.) mm (incluyendo las patas)	
Tamaño del panel	0,94" de ancho	0,95" de ancho
Método de pantalla	Matriz activa TFT de polisilicio	
Resolución	2.304.000 píxeles WUXGA (1920 (Anch.) × 1200 (Alt.) puntos) × 3	1.024.000 píxeles WXGA (1280 (Anch.) × 800 (Alt.) puntos) × 3
Salida de luz (luminosidad)	Modo Normal: Salida de luz blanca 6000 lúmenes (IS0 21118 estándar); Salida de luz a color 6000 lúmenes Modo ECO: Salida de luz 4800 lúmenes	Modo Normal: Salida de luz blanca 7000 lúmenes (IS0 21118 estándar); Salida de luz a color 7000 lúmenes Modo ECO: Salida de luz 5600 lúmenes
Ajuste del enfoque	Motorizado	
Ajuste del zoom*1	Motorizado (1-1,6)	
Desplazamiento del objetivo*1	Motorizado (Dirección vertical: Máxima aprox. 70%, Dirección horizontal: Máxima aprox. 20%)	
Lámpara	Lámpara UHE, 330 W (dos lámparas)	
Vida útil de la lámpara*2	Hasta aproximadamente 2500 horas (modo Normal) Hasta aproximadamente 3500 horas (modo ECO)	
Nivel de ruido	38 dB (modo Normal), 32 dB (modo ECO)	
Alimentación	100-240 V CA ±10%, 50/60 Hz, de 10,7 a 4,5 A	

Consumo eléctrico	**Área de 100 a 120 V**	Funcionamiento: 942 W (modo Normal), 776 W (modo ECO) Modo en espera: 11,2 W (Comunic. activ.) Modo en espera: 0,3 W (Comunic. desact.)	Funcionamiento: 938 W (modo Normal), 763 W (modo ECO) Modo en espera: 10,2 W (Comunic. activ.) Modo en espera: 0,3 W (Comunic. desact.)
	Área de 200 a 240 V	Funcionamiento: 877 W (modo Normal), 734 W (modo ECO) Modo en espera: 13,1 W (Comunic. activ.) Modo en espera: 0,5 W (Comunic. desact.)	Funcionamiento: 872 W (modo Normal), 720 W (modo ECO) Modo en espera: 12,0 W (Comunic. activ.) Modo en espera: 0,5 W (Comunic. desact.)
Altitud de funcionamiento		Altura de 0 a 3048 m (Ajuste el Modo alta altitud a **On** cuando utilice el proyector a niveles superiores a 1500 m).	
Temperatura de funcionamiento		0 a 45°C*3 (sin condensación)	
Temperatura de almacenamiento		De -10 a +60°C (sin condensación)	
Peso		Aprox. 20,2 kg (sin el objetivo)	
Seguridad y homologaciones		Estados Unidos: FCC 47CFR Parte 15B Clase B (DoC), UL60950-1 2da edición (Marca cTUVus) Canadá: ICES-003 Clase B, CSA C22.2 No. 60950-1 Marca CE: Directivo EMC (2004/108/EC), IEC 60950-1 2da edición (Marca CE)	

*1 Las especificaciones son con un objetivo estándar instalado. Cuando instale un objetivo opcional, compruebe las distancias de proyección en el *Manual de usuario* que se proporciona con el objetivo opcional.

*2 Para prolongar la vida útil del proyector, apáguelo cuando no esté en uso. La vida útil de la lámpara puede variar dependiendo del modo seleccionado, las condiciones ambientales y el uso que se le de al producto. La luminosidad disminuye con el tiempo.

*3 La temperatura de funcionamiento es de 0 °C a 40 ° cuando “Consumo eléctrico” está ajustado a “Normal” y “Modo alta altitud” está ajustado a “On” (Activado) a una altitud de 1.500 a 3.048 m.

Conectores

Puerto de entrada Computer (Computadora)	**1**	Mini D-Sub de 15 patillas (hembra) azul
Puerto de entrada BNC	**1**	5BNC (hembra)

Puerto de entrada HDMI*	**1**	Compatible con HDMI HDCP, incompatible con señal CEC
Puerto de entrada DVI-D*	**1**	DVI-D 24 patillas Enlace único Compatible con HDCP
Puerto de entrada Video	**1**	1BNC (hembra)
Puerto S-Video	**1**	Mini DIN de 4 patillas
Puerto Monitor Out (Salida del monitor	**1**	Mini D-Sub de 15 patillas (hembra) negro
Puerto LAN	**1**	RJ-45
Puerto LAN inalámbrico (solamente PowerLite Pro 8050WNL)	**1**	Conector USB (Tipo A) sólo para el módulo inalámbrico 802.11a/b/g
Puerto RS-232C	**1**	Mini D-Sub de 9 patillas (macho)
Puerto Remote (Control remoto)	**1**	Mini conexión estéreo

* El proyector puede conectarse y proyectar imágenes de equipos compatibles con HDMI y DVI-D. Sin embargo, las imágenes procedentes de algunos equipos pueden no proyectarse.

Este proyector utiliza ICs Pixelworks DNX™.

Ángulo de inclinación

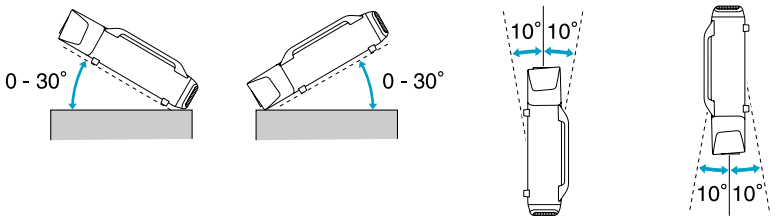

La utilización del proyector con ángulos no mostrados en las ilustraciones de arriba puede dañarlo o causar un accidente.

Requisitos de sistema para el software

El software incluido con el proyector funciona en computadoras que cumplan los siguientes requisitos.

	EasyMP Network Projection	EasyMP Monitor
SO	Series de Windows (sólo versión 32-bit) • Windows 2000 (Service Pack 4) • Windows XP • Windows XP (Service Pack 1 o posterior) • Windows Vista • Windows Vista (Service Pack 1 o posterior) • Windows 7 Series de Mac OS X • Mac OS X 10.3.x • Mac OS X 10.4.x • Mac OS X 10.5.1 o posterior* • Mac OS X 10.6.x Recomendado: Mac OS X 10.3.9/10.4.11/10.5.5 * No se garantiza el funcionamiento en Mac OS X 10.5.0 debido a que losajustes de firewall no se ajustan correctamente al actualizar la versión.	Windows 98 Second Edition SP1 Windows Me Windows NT4.0 SP6 Windows 2000 Professional SP4 Los siguientes sistemas operativos de 32 bits: • Windows XP Home Edition SP2/SP3 • Windows XP Professional SP2/SP3 • Windows Vista (Todas las ediciones excepto Starter Edition) • Windows Vista SP1/SP2 (Todas las ediciones excepto Starter Edition) • Windows 7 (Todas las ediciones excepto Starter Edition) Internet Explorer Ver. 5.0 o posterior debe estar instalado. No se pueden usar computadoras Macintosh.
CPU	Mobile Pentium III 1.2GHz o superior Power PC G3 900MHz o más Recomendado: Pentium M1.6GHz o superior CoreDuo 1,5GHz o superior	Pentium MMX 166MHz o superior Recomendado: Pentium II 233MHz o superior
Cantidad de memoria	256 MB o superior (recomendado: 512MB o superior)	64 MB o superior
Espacio libre en el disco duro	20 MB o superior	50 MB o superior
Pantalla	Resolución superior a XGA (1024x768) Pantalla en color de aproximadamente 32.000 colores más que las pantallas en color de 16 bits	Resolución superior a SVGA (800x600) Pantalla a todo color de 32 bits o superior Pantalla a color

Aspecto

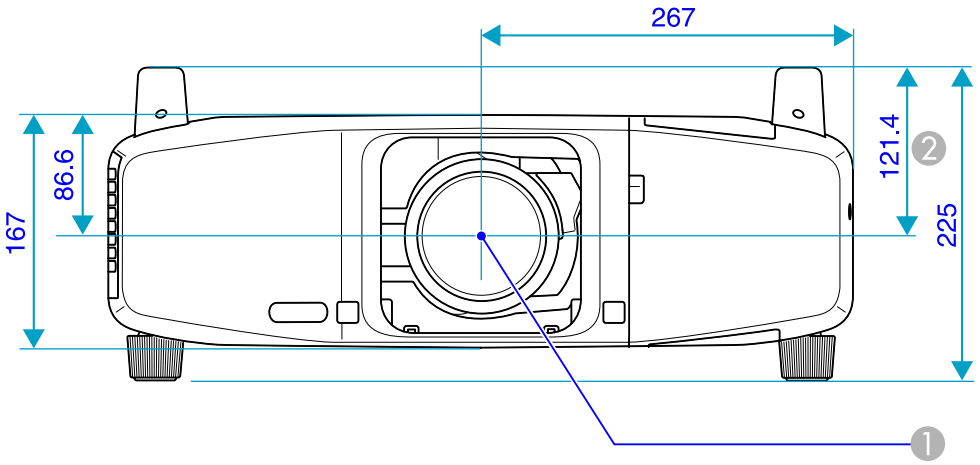

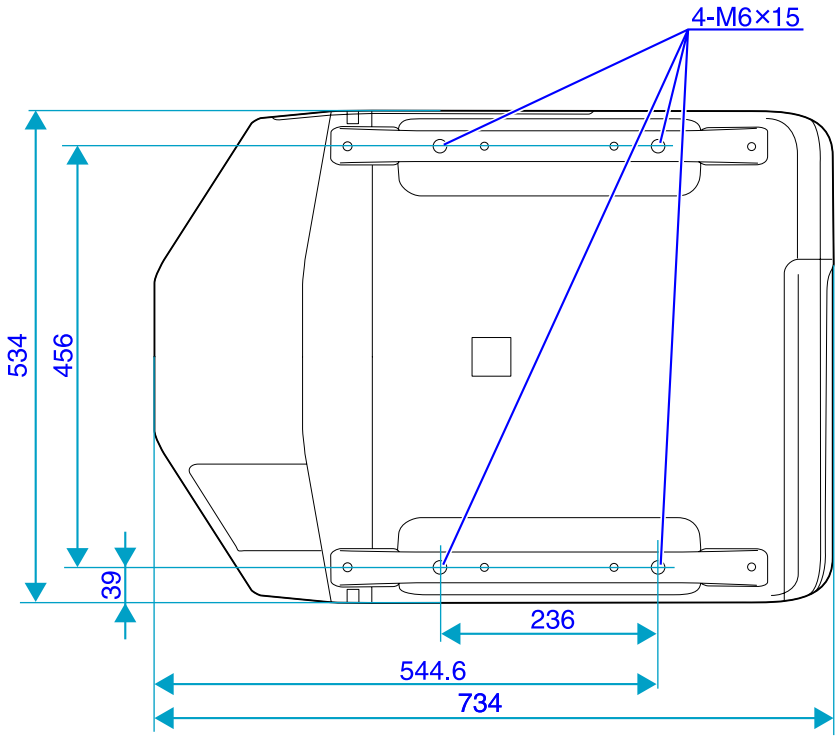

1 Centro del objetivo

2 Distancia del centro del objetivo al punto de fijación de la bandeja para el techo

Unidades: mm

Glosario

En esta sección se explican los términos que se utilizan con el proyector y los términos difíciles que no se explican en el texto de este manual. Consulte los detalles en otras publicaciones comerciales.

AMX Device Discovery	AMX Device Discovery es una tecnología desarrollada por AMX para simplificar los sistemas de control AMX y facilitar el funcionamiento del equipo de destino. Epson ha aplicado esta tecnología de protocolo y ofrece un ajuste para activar la función de protocolo (ON). En el sitio Web de AMX (http://www.amx.com/) encontrará más información.
DHCP	Abreviación de Dynamic Host Configuration Protocol; este protocolo asigna automáticamente una Dirección IP a los equipos conectados a una Red.
HDCP	HDCP es la abreviación de High-bandwidth Digital Content Protection. Se utiliza para evitar la copia ilegal y proteger los derechos de autor cifrando señales digitales enviadas a través de los puertos DVI y HDMI. Las imágenes digitales protegidas mediante la tecnología HDCP podrán proyectarse con este proyector porque los puertos de entrada DVI-D y HDMI del proyector son compatibles con HDCP. Sin embargo, el proyector puede no ser capaz de proyectar imágenes protegidas con versiones actualizadas o revisadas de cifrado HDCP.
HDTV	Abreviación de High-Definition Television (televisión de alta definición), que se refiere a sistemas de alta definición que cumplen las siguientes condiciones. • Resolución vertical de 720p o 1080i o superior (p = Progresivo, i = Entrelazado) • Pantalla con Relación de aspecto de 16:9 • Recepción y reproducción (o salida) de audio Dolby Digital
Dirección IP	Un número que sirve para identificar una computadora conectada a una red.
S-Video	Una señal de video con los componentes de luminancia y de color separados para conseguir una mejor calidad de imagen. Se refiere a las imágenes que constan de dos señales independientes: Y (señal de luminancia) y C (señal de color).
SDTV	Abreviación de Standard Definition Television, que se refiere a los sistemas de televisión estándar que no cumplen con las condiciones para la televisión de alta definición HDTV.
SNMP	Abreviación de Simple Network Management Protocol (protocolo simple de gestión de redes), que es el protocolo para monitorizar y controlar dispositivos como routers y computadoras conectados a una red TCP/IP.
sRGB	Un estándar internacional para los intervalos de color que se formuló para que los colores que se reproducen mediante equipos de video puedan gestionarse fácilmente a través de sistemas operativos (SO) e Internet. Si la fuente conectada cuenta con un modo sRGB, ajuste el proyector y la fuente de señal conectada a sRGB.

SVGA	Un tipo de señal de video con una resolución de 800 (horizontal) × 600 (vertical) puntos que se utiliza en las computadoras compatibles con IBM PC/AT.
SXGA	Un tipo de señal de video con una resolución de 1.280 (horizontal) × 1.024 (vertical) puntos que se utiliza en las computadoras compatibles con IBM PC/AT.
VGA	Un tipo de señal de video con una resolución de 640 (horizontal) × 480 (vertical) puntos que se utiliza en las computadoras compatibles con IBM PC/AT.
XGA	Un tipo de señal de video con una resolución de 1.024 (horizontal) × 768 (vertical) puntos que se utiliza en las computadoras compatibles con IBM PC/AT.
Relación de aspecto	La proporción entre la longitud de una imagen y su altura. Las imágenes HDTV tienen una proporción dimensional de 16:9 y aparecen alargadas. La proporción dimensional para las imágenes estándar es de 4:3.
Entrelazado	Un método de escaneo de imágenes mediante el cual los datos de imagen se dividen en finas líneas horizontales que se muestran secuencialmente, primero de izquierda a derecha y luego de arriba a abajo. Las líneas impares y pares se muestran de forma alterna.
Dir. pta enlace (Dirección de puerta de enlace)	Se trata de un servidor (router) para comunicarse por una red (subred) dividida en máscaras de subred.
Contraste	El brillo relativo de las áreas claras y oscuras de una imagen puede aumentarse o disminuirse para que el texto y los gráficos se muestren de una forma más nítida o más suave. Ajustar esta propiedad concreta de la imagen se denomina ajuste del Contraste.
Video componente	Una señal de video con los componentes de luminancia y de color separados para conseguir una mejor calidad de imagen. Se refiere a las imágenes que consisten en tres señales independientes: Y (señal de luminancia) Pb y Pr (señales de diferencia de color).
Video compuesto	Señales de video con las señales de brillo y de color mezcladas. El tipo de señales utilizadas habitualmente en los equipos de video domésticos (formatos NTSC, PAL, y SECAM). La señal portadora Y (señal de luminancia) y la señal croma (color) que están contenidas en la barra de color y se superponen para formar una sola señal.
Máscara de subred	Se trata de un valor numérico que define el número de bits utilizado para la dirección de red de una red dividida (subred) desde la Dirección IP.
Sync.	Las señales que se envían desde las computadoras tienen una frecuencia específica. Si la frecuencia del proyector no coincide con esta frecuencia, las imágenes que se obtienen no son de buena calidad. El proceso de hacer coincidir las fases de estas señales (la posición relativa entre las crestas y los valles de la señal) se denomina sincronización. Si las señales no están sincronizadas, las imágenes parpadean, son borrosas y presentan interferencias horizontales.

Tracking	Las señales que se envían desde las computadoras tienen una frecuencia específica. Si la frecuencia del proyector no coincide con esta frecuencia, las imágenes que se obtienen no son de buena calidad. El proceso de hacer coincidir la frecuencia de estas señales (el número de crestas en la señal) se denomina Tracking. Si el tracking no se realiza correctamente, aparecerán amplias bandas verticales en la señal.
Interr. IP Direc. (Interrupción de dirección IP)	Se trata de la Dirección IP para la computadora de destino utilizada para la notificación de errores en SNMP.
Dolby Digital	Formato de sonido desarrollado por Dolby Laboratories. El estéreo normal es un formato de 2 canales que utiliza dos altavoces. Dolby Digital es un sistema de 6 canales (5,1 canales) que incorpora un altavoz central, dos altavoces posteriores y un sub-woofer.
Progresivo	Un método de escaneo de imágenes donde los datos de una sola imagen se escanean secuencialmente de arriba a abajo para crear una sola imagen.
Veloc. refresco (Velocidad de actualización)	El elemento emisor de luz de una pantalla mantiene la misma luminosidad y color durante un tiempo extremadamente corto. Como consecuencia, la imagen debe escanearse muchas veces por segundo para actualizar el elemento emisor de luz. El número de operaciones de actualización por segundo se denomina Veloc. refresco y se expresa en hercios (Hz).

Aviso sobre derechos reservados

Quedan reservados todos los derechos. Ninguna parte de esta publicación podrá ser reproducida, almacenada en un sistema de recuperación o transmitida en forma alguna por ningún medio electrónico, mecánico, de fotocopiado, de grabación o cualquier otro, sin el previo consentimiento por escrito de Seiko Epson Corporation. La información contenida en el presente aplica solamente a este producto Epson. Epson no se hace responsable si esta información es utilizada en otros productos.

Ni Seiko Epson Corporation ni sus filiales asumirán responsabilidad ante el comprador de este producto o ante terceros por daños, pérdidas, costos o gastos en que incurrieren éstos como consecuencia de: accidentes, uso inadecuado o abuso de este producto o modificaciones, reparaciones o alteraciones no autorizadas al mismo, o (excluidos los EE.UU.) la falta de seguimiento riguroso de las instrucciones de operación y de mantenimiento estipuladas por Seiko Epson Corporation.

Seiko Epson Corporation no se hace responsable por ningún daño o problemas causados por el uso de diferentes opciones o productos consumibles que no sean productos originales Epson o productos Epson aprobados y ratificados por Seiko Epson Corporation.

La información contenida en el presente manual está sujeta a cambios sin previo aviso.

Marcas comerciales

Epson es una marca registrada y Epson Exceed Your Vision es un logotipo registrado de Seiko Epson Corporation.

PowerLite es una marca registrada de Epson America, Inc.

Microsoft, Windows, Windows NT, Windows Vista, Windows 7, PowerPoint y ellogotipo de Windows son marcas comerciales o marcas comerciales registradas deMicrosoft Corporation en los Estados Unidos y/o en otros países.

IBM, DOS/V, y XGA son marcas comerciales o marcas comerciales registradas de International Business Machines Corp.

Macintosh, Mac, y iMac son marcas comerciales registradas de Apple Inc.

Windows, WindowsNT, PowerPoint son marcas comerciales o marcas comerciales registradas de Microsoft Corporation en los Estados Unidos y otros países.

Dolby es una marca comercial de Dolby Laboratories.

Pixelworks y DNX son marcas comerciales de Pixelworks Inc.

La marca comercial PJLink está pendiente de registro o ya está registrada en Japón, en Estados Unidos y en otros países y zonas.

Otros nombres de productos utilizados aquí se utilizan con fines identificativos y pueden ser marcas comerciales de sus respectivos propietarios. Epson renuncia a todos y cada uno de los derechos sobre estas marcas.

© 2010 Epson America, Inc. 2/10

Instrucciones de seguridad importantes

- No mire nunca el objetivo mientras esté encendido el proyector. La luz brillante puede dañar sus ojos.
- El proyector no deberá transportarlo una sola persona. Para transportar el proyector para desembalarlo o trasladarlo, dos personas deberán utilizar las asas del mismo.
- No coloque el proyector en una mesa con ruedas, un estante o una mesa inestable. Cuando proyecte imágenes verticalmente, instale el proyector de forma correcta y apropiada para evitar que se vuelque o caiga.
- No utilice el proyector si está ladeado, inclinado sobre uno de sus laterales o al revés. No incline el proyector hacia delante o hacia atrás en un ángulo mayor que el especificado para la corrección trapezoidal vertical. ☛ p.156
- Si el proyector está montado en el techo, debe ser instalado por técnicos cualificados usando el hardware de montaje diseñado para usarse con este proyector. Además, cuando monte el proyector en el techo, cerciórese de tomar las medidas necesarias para evitar que caiga, como el pasar un alambre a través de las asas.
- Si utiliza un soporte para suspensión en el techo y le aplica adhesivos al soporte para evitar que los tornillos se aflojen, o si le aplica lubricantes o aceites al proyector, la carcasa del proyector se puede rajar y el proyector se puede caer desde el soporte para suspensión en el techo. Esto puede causar heridas graves a cualquier persona que esté debajo del soporte y podría dañar el proyector. Cuando instale o ajuste un soporte para suspensión en el techo, no utilice adhesivo para evitar que los tornillos se aflojen y no utilice aceites o lubricantes.
- No pise el proyector o coloque objetos pesados encima.
- No use el proyector donde pueda estar expuesto a lluvia, el agua o una humedad excesiva.
- Desconecte el proyector de la toma de corriente antes de limpiarlo. Utilice un paño seco (o, para suciedad o manchas difíciles, puede utilizar un paño húmedo que se ha haya escurrido) para limpiar el proyector. No utilice líquidos, productos de limpieza en aerosol o disolventes, como alcohol, diluyentes o bencina.
- No use rociadores que contengan gases inflamables para eliminar suciedad o polvo que está adherido a partes como el objetivo o el filtro del proyector.
- No derrame líquidos de ningún tipo en el proyector.
- No use el proyector donde pueda estar expuesto a polvo o humo excesivos.
- No use el proyector en lugares donde pueda haber gases inflamables o explosivos en la atmósfera. Debido a que la lámpara dentro del proyector se calienta demasiado durante el uso, los gases se podrían encender y resultar en un incendio.
- No introduzca objetos de ningún tipo entre las ranuras de la carcasa.
- No use ni almacene el proyector o el control remoto en un lugar caliente, como cerca de la calefacción, bajo la luz directa del sol o en un vehículo cerrado.

- Si se utilizan las pilas de forma incorrecta pueden producirse fugas del líquido de las pilas y su rotura, lo que puede ocasionar incendios, lesiones o la corrosión del proyector. Al cambiar las pilas, tenga en cuenta las siguientes precauciones: introduzca las pilas de modo que los polos + y - estén colocados correctamente. No utilice pilas de diferentes tipos ni mezcle pilas nuevas y viejas, y no utilice pilas que no sean las especificadas en este *Manual del usuario*. Cambie las pilas tan pronto como se agoten. Quite las pilas si no va a usar el proyector por un período de tiempo prolongado. No exponga las pilas al calor o a una llama y no las sumerja en agua. Deseche las pilas usadas de acuerdo con las normativas locales. Mantenga las pilas fuera del alcance de niños. Las pilas son peligrosas y pueden causar asfixia si se ingieren. Si las pilas presentan fugas, limpie el líquido con un paño suave. Si se mancha las manos con el líquido, láveselas inmediatamente.
- No use ni almacene el proyector en lugares sometidos a temperaturas muy altas o muy bajas. Asimismo, debe evitar los lugares donde la temperatura pueda cambiar de forma repentina.
- No instale el proyector en lugares donde pueda estar sometido a vibraciones o golpes.
- No instale el proyector cerca de cables eléctricos de alto voltaje o de campos magnéticos.
- No guarde el proyector apoyado sobre un costado.
- No obstruya las ranuras o las aperturas de la carcasa del proyector. Éstas proporcionan ventilación y evitan que el proyector se sobrecaliente. Si va a instalar el proyector cerca de una pared, deje una distancia mínima de 50 cm de espacio entre la pared y la entrada de aire.
- No utilice el proyector en una cabina cerrada a menos que tenga buena ventilación.
- Es posible que necesite limpiar el filtro de aire y la entrada de aire. Un filtro de aire o entrada de aire obstruidos pueden bloquear la ventilación necesaria para enfriar el proyector.
- No guarde el proyector al aire libre durante un periodo largo.
- No utilice el proyector en ambientes cuya temperatura no se encuentre comprendida entre las temperaturas requeridas (☛ p.154). De lo contrario podría causar un rendimiento inestable y podría dañar el proyector.
- No guarde el proyector en ambientes cuya temperatura no se encuentre comprendida entre las temperaturas requeridas (☛ p.154) o en lugares donde esté expuesto a la luz solar directa durante mucho rato. De lo contrario podría dañarse la carcasa.
- No toque el enchufe durante una tormenta eléctrica. De lo contrario, podría recibir una descarga eléctrica.
- Coloque el proyector cerca de un tomacorriente desde donde se puede desenchufar fácilmente.
- Desconecte el proyector de la toma eléctrica y consulte al personal de servicio especializado en cualquiera de estas circunstancias: si no funciona con normalidad después de seguir las instrucciones de funcionamiento o si muestra un rendimiento muy distinto; si el proyector expulsa humo, olores o ruidos extraños; si el cable de alimentación o la conexión esté dañada o rota; si se ha derramado líquido o se han introducido objetos extraños en el proyector o si ha estado expuesto a la lluvia o el agua; si se ha caído o se ha dañado la carcasa.
- No intente reparar este producto usted mismo salvo cuando se indica específicamente en este *Manual del usuario*. Contrate personal cualificado para llevar a cabo todas las reparaciones oportunas. Al abrir y quitar las tapas puede verse expuesto a voltajes perjudiciales y otros peligros.

- Con excepción de las instrucciones específicas que se dan en este *Manual del usuario*, no abre ninguna de las cubiertas del proyector. Nunca intente desmontar o modificar el proyector. Deje las reparaciones en manos de personal técnico.
- Utilice el tipo de fuente de alimentación indicada en el proyector. El uso de una fuente de alimentación diferente puede provocar un incendio o descargas eléctricas. Si no está seguro de la electricidad disponible, consulte a su distribuidor o compañía eléctrica.
- Si utiliza el proyector en el mismo país en el que lo ha comprado, no utilice ningún cable de alimentación distinto del suministrado con el proyector. Si utiliza el proyector en un país distinto al país donde lo compró, utilice el cable de alimentación correcto para ese país.
- No sobrecargue las conexiones de pared, los cables de extensión o el interruptor de corriente. No introduzca la conexión en una toma de corriente que tenga polvo. Podría provocar un incendio o descargas eléctricas.
- Tome las siguientes precauciones con respecto a la conexión: No toque la conexión con las manos mojadas. Introduzca la conexión firmemente en la toma. No tire del cable de alimentación cuando esté desconectando el enchufe; siempre sujete el enchufe al desconectarlo. El incumplimiento de estas precauciones podría provocar un incendio o descargas eléctricas.
- No coloque el proyector en un lugar donde pueda pisarse el cable.
- Ⓗg La(s) lámpara(s) en este producto contiene(n) mercurio. Consulte la legislación nacional y local en materia de eliminación o reciclaje. No la tire a la basura.
- No coloque ningún objeto que se pueda deformar o dañar cerca de las entradas de aire. No ponga sus manos o cara cerca de las entradas de aire mientras esté realizando una proyección.
- No acerque la cara al proyector mientras está funcionando.
- No dañe, desmonte ni someta a golpes la lámpara.
- Antes de mover el proyector, asegúrese de que el proyector esté apagado, que el enchufe esté desconectado de la toma de corriente y que todos los cables estén desconectados.
- No proyecte imágenes cuando la tapa del objetivo extraíble esté puesto. El calor puede provocar que la tapa del objetivo se derrite y si la toca, se puede quemar.
- No toque el objetivo con las manos descubiertas.
- Coloque la tapa del objetivo en el objetivo cuando no utilice el proyector, para evitar que el objetivo se ensucie o sufra daños.
- Nunca intente retirar la lámpara inmediatamente después de usar el proyector ya que estará muy caliente. Antes de retirar la lámpara, apague el proyector y espere por lo menos una hora para que la lámpara se pueda enfriar completamente.
- No coloque la fuente de una llama, tal como una vela encendida, encima o cerca del proyector.
- No modifique el cable de alimentación. No coloque objetos pesados encima del cable de alimentación y no doble, tuerce o tire del cable demasiado. Mantenga el cable de alimentación alejado de aparatos electrónicos calientes.
- Si se rompe la lámpara, ventile la habitación para evitar inhalar los gases que ésta contiene o evitar que dichos gases entren en contacto con los ojos o la boca.
- Si el proyector esta montado en el techo y se rompe la lámpara, tenga cuidado de que los trozos de cristal no le caigan en los ojos cuando abra la tapa de la lámpara.

ADVERTENCIA: los cables incluidos con este producto contienen productos químicos, incluyendo plomo, que, según el estado de California, provoca defectos de nacimiento u otras alteraciones de tipo reproductivo. ***Lávese las manos después de tocarlos***. (Este aviso se suministra según la Proposición 65 en Cal. Health & Safety Code §25249.5 y siguientes).

Declaración de cumplimiento de las normas FCC

Para usuarios en Estados Unidos

Este equipo ha sido probado, y se ha determinado que cumple con los límites establecidos para un dispositivo digital Clase B, según el Apartado 15 de la reglamentación de la FCC. Estos límites se han concebido para proporcionar una protección razonable contra interferencias perjudiciales en las instalaciones residenciales. Este equipo genera, utiliza y puede emitir energía de radiofrecuencia y, si no se instala y utiliza siguiendo las instrucciones, puede producir interferencias perjudiciales en la recepción de radio y televisión. Sin embargo, no se puede garantizar que no se producirán interferencias en una instalación en particular. Si este equipo ocasiona interferencias en la recepción de radio y televisión, lo cual puede determinarse encendiendo y apagando el equipo, el usuario debe tratar de corregir la situación tomando una o más de las medidas siguientes:

- Reorientar o reubicar la antena receptora.
- Aumentar la separación entre el equipo y el receptor.
- Conectar el equipo a una toma de corriente distinta a la que está enchufado el receptor.
- Solicitar ayuda del distribuidor o de un técnico experimentado de radio/TV.

ADVERTENCIA: La conexión de un cable de interface sin blindar a este equipo anulará la Certificación de la FCC de este dispositivo y puede causar niveles de interferencia superiores a los límites establecidos por la FCC para este equipo. Es responsabilidad del usuario obtener y utilizar un cable de interface blindado con este equipo. Si este equipo tiene más de un conector de interface, no deje cables conectados a las interfaces que no se utilicen. Las modificaciones no aprobadas expresamente por el fabricante pueden anular la autorización del usuario para utilizar el equipo.

Garantía

1. Garantía limitada de productos Epson

Los productos Epson tienen garantía contra defectos de fabricación y el malfuncionamiento de los materiales utilizados para la fabricación de los mismos siempre y cuando las fallas ocurran bajo las condiciones de uso y manejo detalladas en la documentación del producto. Así mismo, la garantía cubrirá únicamente el periodo especificado en la sección "6. Cobertura de garantía limitada Epson" p.168, la cual toma efecto a partir de la fecha de entrega del producto al comprador por parte de Epson o algún distribuidor autorizado Epson (vea "Lista de subsidiarias y oficinas Epson en Latinoamérica" p.169), en el país donde compró el producto Epson.

Epson también garantiza que los consumibles (cartuchos de tinta, tóner y baterías) incluidos con el producto se comportarán de acuerdo con las especificaciones siempre y cuando se utilicen antes de que expire la garantía de los mismos.

2. Alcance de la garantía

Si Epson recibiera aviso de algún defecto en el producto durante el periodo de garantía, podrá, a su discreción, reparar o reemplazar el producto defectuoso sin costo para el cliente. En el caso de reemplazo, el producto sustituido pasará a ser propiedad de Epson. El producto que servirá de reemplazo podrá ser nuevo o previamente reparado de acuerdo con los estándares de calidad Epson y gozará del remanente de la garantía del producto original.

La presente garantía no incluye compensación o indemnización alguna causada por las fallas de funcionamiento del producto Epson. En cualquier caso, la responsabilidad máxima de Epson para con el cliente quedará limitada al precio de compra pagado a Epson o al distribuidor de venta autorizado.

Epson no proporciona ninguna garantía al software no fabricado por Epson aún cuando el software se entregue con productos Epson. El software estará amparado bajo la garantía del fabricante del mismo, tal y como lo señale la documentación que el fabricante adjunte.

3. Limitaciones y exclusiones

La garantía no será válida en los siguientes casos:

3.1 Cuando los números de serie del producto hayan sido alterados o retirados.

3.2 Cuando el producto Epson haya sufrido modificaciones no autorizadas, se le haya dado un uso incorrecto, o si el producto fue utilizado o almacenado sin respetar las especificaciones ambientales del mismo.

3.3 Cuando el producto haya sufrido daños directamente relacionados con el uso de accesorios y/o consumibles no originales, rellenados o reentintados, así como el uso de tipos de papel inapropiados para las especificaciones del producto.

3.4 Cuando el producto sufra daños debido al transporte inadecuado del mismo. (En caso de que el empaque, instalación, mantenimiento y el desplazamiento del producto sean deficientes o negligentes).

3.5 Cuando se produzcan daños al producto causados por desastres naturales o provocados (incendios, inundaciones, tormentas eléctricas, terremotos, etc.), fluctuaciones de corriente eléctrica o interacción del producto Epson con productos de otras marcas y fabricantes.

3.6 Cuando se detecte que el producto fue desarmado total o parcialmente, o sufrió algún intento de reparación fuera de los Centros Autorizados de Servicio Epson

3.7 Cuando se produzcan derrames de sustancias en el producto.

3.8 Cuando se descubra que las piezas plásticas exteriores hayan sido rayadas o maltratadas.

3.9 Cuando los daños al producto hayan sido causados por pruebas, instalación, mantenimiento o ajustes inapropiados.

La garantía no incluye accesorios (tapas, fundas y bandejas) o el reabastecimiento de suministros y consumibles (cartuchos de tinta, tóner, cintas entintadas, baterías, cilindros fotosensibles, perillas, cabezales de impresión y lámparas), los cuales, por su naturaleza, deben ser adquiridos regularmente a través de los canales de venta autorizados.

4. Obtención del servicio de garantía

Se recomienda consultar la documentación incluida con el producto para verificar que los ajustes del mismo estén correctamente configurados y ejecutar regularmente las pruebas y diagnósticos indicados. Así mismo, Epson recomienda el uso de suministros, accesorios y consumibles originales Epson para garantizar el óptimo funcionamiento del producto.

Para acceder al servicio de garantía, el cliente puede acudir a cualquiera de los Centros Autorizados de Servicio Epson de su país con una copia de su factura de compra, o llamar a los Centros de Asistencia Técnica Epson (vea la lista por países, más adelante).

En el caso de que el cliente llame, deberá proporcionar los números de modelo y serie del producto, además de los datos del lugar y la fecha de compra (la garantía es únicamente válida en el país de compra).

En el caso de que no exista un Centro Autorizado de Servicio cercano a su localidad, por favor comuníquese con el Centro de Asistencia Técnica para que uno de nuestros representantes le indique dónde obtener servicio calificado.

5. Responsabilidades del cliente

El cliente es responsable por la seguridad de cualquier información confidencial y de su propiedad, así como de mantener copias de todos los archivos para poder restablecerlos en el caso de fallas. Cualquier actividad relacionada con la reinstalación del software que se entregó originalmente con el producto será facturada al cliente de acuerdo a las tarifas en vigor del Centro de Servicio Epson. Estos cargos y tarifas aplicarán también si la falla es causada por defectos de programas de software que sean propiedad del cliente o por la entrada de algún virus informático.

Para obtener servicio a domicilio o en el lugar donde se utiliza y/o almacena el producto, el cliente deberá proporcionar acceso directo al producto, espacio de trabajo adecuado, instalaciones eléctricas, acceso a los recursos necesarios para la instalación, reparación o mantenimiento y seguridad para la integridad del personal de Epson y sus herramientas de trabajo.

6. Cobertura de garantía limitada Epson

Producto	Modelo	Duración	Condiciones	Nota
Proyector	PowerLite Pro	Dos años	Centro de servicio	La lámpara es un consumible

Servicio de asistencia técnica

Epson le ofrece asistencia técnica mediante servicios electrónicos y telefónicos. Antes de llamar a Epson, consulte los manuales incluidos con su producto. Si no encuentra una solución a su problema, visite la página de Internet de Epson: **www.latin.epson.com**.

Centros de asistencia técnica

País	Número de teléfono	Internet
Argentina	(54 11) 5167-0300	www.epson.com.ar
Chile	(56 2) 230-9500	www.epson.cl
Colombia	(57 1) 523-5000	www.epson.com.co
Costa Rica	(50 6) 2210-9555; 800-377-6627	www.epsoncr.com
México		www.epson.com.mx
México, D.F.	52 55) 1323-2052	
Resto del país	01-800-087-1080	
Perú	(51 1) 418-0210	www.epson.com.pe
Venezuela	(58 212) 240-1111	www.epson.com.ve

Si el país no se encuentra en la lista anterior, por favor comuníquese con la empresa que le vendió el producto.

A través de Internet usted puede obtener información y ayuda en línea para todos los productos Epson. Registre su equipo Epson en nuestra página de Internet, en **www.latin.epson.com**, haga clic en la opción **Soporte técnico** y luego seleccione **Registre su producto**.

Soporte y servicio de garantía extendida

En algunos países, Epson le ofrece la posibilidad de ampliar la cobertura de la garantía original de sus productos. Puede obtener detalles a través de los Centros de asistencia técnica.

Lista de subsidiarias y oficinas Epson en Latinoamérica

Epson Argentina S.A.
Avenida Belgrano 964/970
(1092), Buenos Aires
Argentina
Tel: (54 11) 5167-0300
Fax: (54 11) 5167-0333

Epson Chile, S.A.
La Concepción 322
Providencia, Santiago
Tel: (56 2) 484-3400
Fax: (56 2) 484-3413

Epson Colombia, Ltda.
Calle 100, No. 21-64 piso 7
Bogotá, Colombia
Tel: (57 1) 523-5000
Fax: (57 1) 523-4180

Epson Costa Rica, S.A
Embajada Americana,
200 Sur y 300 Oeste
San José, Costa Rica
Tel: (50 6) 2210-9555
Fax: (50 6) 2296-6046

Epson México, S.A. de C.V.
Blvd. Manuel Avila Camacho 389 Edificio 1 Conjunto Legaria
Col. Irrigación, C.P 11500 México, D.F.
Tel: (52 55) 1323-2000
Fax: (52 55) 1323-2183

Epson Perú, S.A.
Av. Canaval y Moreyra 590
San Isidro, Lima 27, Perú
Tel: (51 1) 418-0210
Fax: (51 1) 418-0220

Epson Venezuela, S.A.
Calle 4 con Calle 11-1
La Urbina Sur
Caracas, Venezuela
Tel: (58 212) 240-1111
Fax: (58 212) 240-1128