USA's primary source for projector lamps
myprojectorlamps

MANUAL DEL FABRICANTE DEL PROYECTOR

# Epson
# EMP-410W

**¿Necesita una lámpara de repuesto para este proyector?**
**www.myprojectorlamps.eu/es/ | www.myprojectorlamps.com.mx**

Manual original del fabricante, sin modificar, como cortesía de MyProjectorLamps.com.
Todas las marcas registradas pertenecen a sus respectivos propietarios.

La mayor web de lámparas para proyectores en España

myprojectorlamps

# ¿Es momento de reemplazar la lámpara de su proyector?

La lámpara de repuesto para su Epson EMP-410W está disponible ahora




## Lámpara para proyector Epson EMP-410W

Número de parte: ELPLP42 / V13H010L42

Lámpara original con módulo, lista para instalar

Garantía de 180 días

**Desde 124,04€** (sin IVA)

**Escanee el código o visite la web**

**www.myprojectorlamps.eu/es/projector-lamps/Epson/EMP-410W.html**

El precio indicado era el vigente al crear la página. Consulte la web para ver el precio actual.

EPSON
EXCEED YOUR VISION

# Manual de usuario

## Multimedia Projector

## EB-410W



# Anotaciones usadas en este manual



## Indicaciones sobre seguridad

A fin de que pueda usar el proyector de una forma segura y correcta, hemos colocado símbolos en la documentación y en el proyector para señalar posibles riesgos de daños para el usuario u otras personas y materiales.
A continuación, se explican las indicaciones. Es imprescindible entenderlas antes de leer el manual.

| | |
|---|---|
| ⚠ Advertencia | Indica el peligro de muerte o de lesiones graves si se ignora este símbolo o no se toman las precauciones necesarias. |
| ⚠ Precaución | Indica la posibilidad de daños materiales o personales si se ignora este símbolo o no se toman las precauciones necesarias. |

## Indicaciones de información general

| | |
|---|---|
| Atención | Indica procedimientos que pueden provocar averías o lesiones si no se realizan con el cuidado suficiente. |
|  | Indica información adicional y aspectos cuyo conocimiento puede resultar útil respecto a un tema. |
| ☛ | Indica una página donde puede encontrarse información detallada respecto a un tema. |
| ▶▶ | Indica que en el glosario de términos aparece una explicación de la palabra o palabras subrayadas delante de este símbolo.<br>Consulte la sección "Glosario" de los "Apéndices". ☛ p.64 |
| Procedimiento | Indica métodos de funcionamiento y el orden de las operaciones.<br>El procedimiento indicado debería realizarse en el orden señalado por los pasos numerados. |
| [ (Nombre) ] | Indica el nombre de los botones del mando a distancia o del panel de control.<br>Ejemplo: botón [Esc] |
| "(Nombre del menú)" | Indica elementos del menú de configuración.<br>Ejemplo: "Imagen" - "Brillo" |

# Contenido



**Características del proyector** ..... **4**
**Nombres y funciones de las piezas** ..... **5**
Frontal/Superior ..... 5
Posterior ..... 6
Panel de control ..... 7
Mando a distancia ..... 8
Base ..... 9

## Funciones útiles

**Cambio del modo de proyección** ..... **11**
**Cambio de la imagen proyectada (Búsqueda de fuente)** ..... **12**
**Funciones para mejorar la proyección** ..... **13**
Selección de la calidad de proyección (Selección del Modo de color) ..... 13
Cómo ocultar temporalmente la imagen y el sonido (Fondo) ..... 14
Congelado de la imagen (Bloqueo) ..... 14
Cambio de la proporción dimensional (Aspecto) ..... 15
Ampliación de parte de la imagen (E-Zoom) ..... 18
**Funciones de seguridad** ..... **19**
Gestión de usuarios (Contraseña protegida) ..... 19
Restricción del funcionamiento (Bloqueo funcionam.) ..... 22
Bloqueo antirrobo ..... 23

## Menú Configuración

**Modo de uso del menú Configuración** ..... **25**
**Lista de funciones** ..... **26**
Menú Imagen ..... 26
Menú Señal ..... 27
Menú Regulación ..... 28
Menú Extendida ..... 29
Menú Red ..... 31
Menú Información (sólo en visualización) ..... 34
Menú Restablecer ..... 35

## Solución de problemas

**Con la Ayuda** ..... **37**
**Solución de problemas** ..... **38**
Estado de los indicadores ..... 38
Cuando los indicadores no son de ayuda ..... 41

## Apéndices

**Métodos de instalación** ..... **49**
**Limpieza** ..... **50**
Limpieza de la superficie del proyector ..... 50
Limpieza del objetivo ..... 50
Limpieza del filtro de aire y la ventilación de entrada de aire ..... 50
**Sustitución de los productos consumibles** ..... **51**
Sustitución de las pilas del mando a distancia ..... 51
Sustitución de la lámpara ..... 52
Sustitución del filtro del aire ..... 56
**Aviso importante para el transporte** ..... **57**
Mover a una posición cercana ..... 57
Al transportar ..... 57
**Cómo guardar un logotipo de usuario** ..... **58**
**Tamaño de la pantalla y distancia** ..... **60**
**Conexión a aparatos externos** ..... **61**
Conexión a un monitor externo ..... 61
Conexión a altavoces externos ..... 61
**Conexión de un cable de LAN** ..... **62**
**Accesorios opcionales y productos consumibles** ..... **63**
**Glosario** ..... **64**
**Comandos ESC/VP21** ..... **66**
Lista de comandos ..... 66
Protocolo de comunicación ..... 66
Disposición de los cables ..... 67
**PJLink** ..... **68**
**Lista de pantallas de monitor compatibles** ..... **69**
**Especificaciones** ..... **71**
**Aspecto** ..... **72**
**Índice** ..... **73**

# Características del proyector



## Facilidad de uso

### ■ Proyección a corta distancia

La distancia de proyección mínima recomendada a la pantalla es muy reducida, de tan sólo 54 cm*. Esto significa que puede instalar el proyector cerca de la pantalla. Por ejemplo, si proyecta imágenes en la pantalla mediante proyección de techo, puede permanecer junto a la pantalla y explicar las imágenes proyectadas sin que se vea su sombra. Igualmente, cuando se sitúe de espaldas a la pantalla, la luz del proyector no le deslumbrará.

* A esta distancia, la imagen proyectada medirá 110 × 67 cm aproximadamente.

### ■ Proyección compatible con WXGA

El proyector puede trabajar con imágenes del ordenador con una pantalla LCD panorámica WXGA 16:10, manteniendo la proporción dimensional tal cual. De este modo, puede hacer un uso óptimo de una superficie ancha, como una pizarra o una pantalla.

### ■ Control basado en red

Al conectar el proyector en un entorno LAN, puede supervisar y controlar el proyector desde un ordenador.

## Funciones de seguridad mejoradas

### ■ Contraseña protegida para restringir y gestionar usuarios

Si establece una contraseña podrá restringir los usuarios que pueden utilizar el proyector. ☛ p.19

### ■ Bloqueo funcionam. evita el funcionamiento de los botones del panel de control

Puede utilizarlo para evitar que los usuarios cambien los ajustes del proyector sin permiso en acontecimientos, escuelas, etc. ☛ p.22

### ■ Equipado con varios dispositivos antirrobo

El proyector está equipado con los siguientes dispositivos de seguridad. ☛ p.23

- Ranura de seguridad
- Punto de instalación del cable de seguridad

## Fácil manejo

### ■ Direct Power On/Off

En lugares con alimentación central, como en una sala de conferencias, puede seleccionar que el proyector se encienda o apague automáticamente cuando se encienda o apague la fuente de alimentación a la que está conectado.

### ■ No es necesario esperar a que se enfríe

Después de apagar el proyector, puede desconectar su cable de alimentación sin esperar a que el proyector se enfríe.

# Nombres y funciones de las piezas

## Frontal/Superior

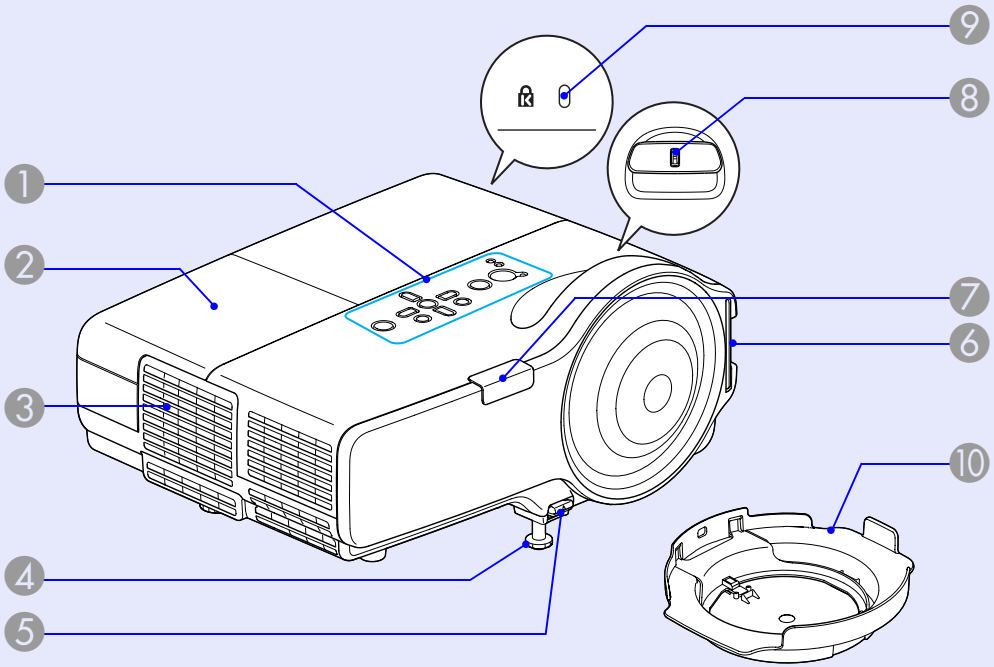


| Nombre | Función |
|---|---|
| 1 **Panel de control** | ☛ p.7 |
| 2 **Cubierta de la lámpara** | Abra esta cubierta cuando deba sustituir la lámpara del proyector. ☛ p.53 |
| 3 **Ventilación de salida de aire** | ⚠ **Precaución**<br>No coloque objetos que puedan deformarse por el calor cerca de la ventilación de salida de aire, y no coloque la cara ni las manos cerca de la ventilación durante la proyección. |
| 4 **Pie ajustable frontal** | Amplía y ajusta la posición de la imagen proyectada cuando el proyector está colocado sobre una superficie plana, como una mesa. ☛ *Guía de inicio rápido* |
| 5 **Palanca de ajuste del pie** | Extraiga la palanca del pie para extender y replegar el pie frontal. ☛ *Guía de inicio rápido* |
| 6 **Ventilación de entrada de aire (Filtro de aire)** | El aire entra a través de esta abertura para enfriar el interior del proyector. Si se acumula polvo aquí, es posible que la temperatura interna del proyector aumente, lo que puede producir problemas en el funcionamiento y acortar la vida útil del motor óptico. Limpie el filtro de aire con regularidad. ☛ p.50 |
| 7 **Receptor remoto** | Recibe las señales del mando a distancia. ☛ *Guía de inicio rápido* |
| 8 **Anillo de enfoque** | Ajusta el enfoque de la imagen. ☛ *Guía de inicio rápido* |
| 9 **Ranura de seguridad (🔒)** | La ranura de seguridad es compatible con el sistema de seguridad Microsaver fabricado por Kensington. ☛ p.23 |
| 10 **Cubierta de la lente** | Protege la lente frente a cualquier daño y suciedad. |

## Posterior

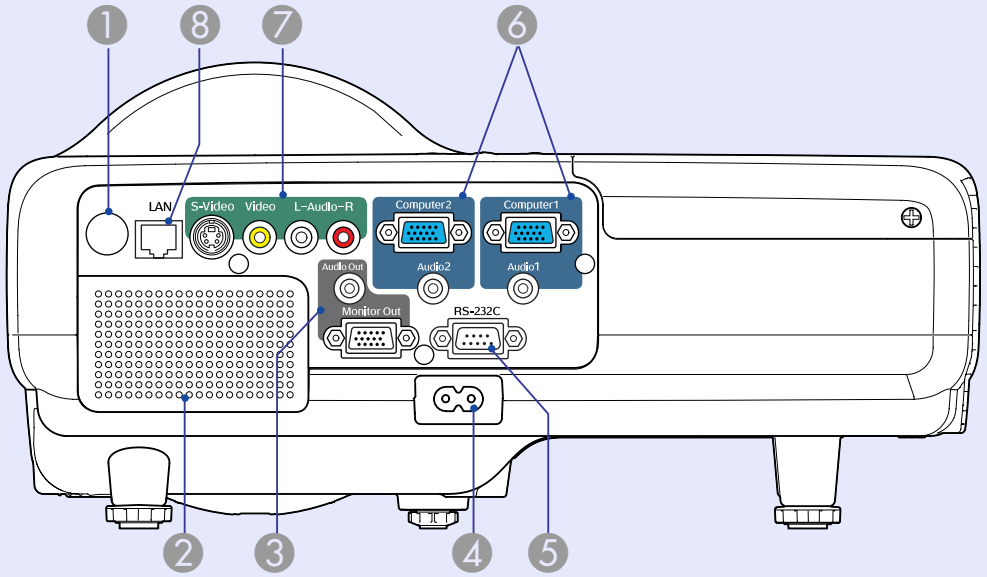


| | Nombre | Función |
|---|---|---|
| 1 | **Receptor remoto** | Recibe las señales del mando a distancia. ☛ *Guía de inicio rápido* |
| 2 | **Altavoz** | |
| 3 | **Puerto de salida del monitor** | Emite la señal de imagen del ordenador conectado al puerto de entrada Ordenador1 a un monitor externo. No está disponible para señales de vídeo de componentes u otras señales que entren a cualquier otro puerto diferente del de entrada Ordenador1. ☛ p.61 |
| | **Puerto de salida de audio** | Envía el sonido de la imagen que se está proyectando a altavoces externos. ☛ p.61 |
| 4 | **Toma de corriente** | Aquí se enchufa el cable de alimentación. ☛ *Guía de inicio rápido* |
| 5 | **Puerto RS-232C** | Al controlar el proyector desde un ordenador, conéctelo al ordenador con un cable RS-232C. Este puerto se utiliza para el control y, en general, no debería utilizarse. ☛ p.67 |
| 6 | **Puerto de entrada Ordenador1** | Para señales de vídeo enviadas desde un ordenador y señales de vídeo de componentes enviadas desde otras fuentes de vídeo. |
| | **Puerto de entrada de audio 1** | Conecte al puerto de salida de audio del ordenador conectado al puerto de entrada Ordenador1. |
| | **Puerto de entrada Ordenador2** | Para señales de vídeo enviadas desde un ordenador y señales de vídeo de componentes enviadas desde otras fuentes de vídeo. |
| | **Puerto de entrada de audio 2** | Conecte al puerto de salida de audio del ordenador conectado al puerto de entrada Ordenador2. ☛ *Guía de inicio rápido* |
| 7 | **Puerto de entrada S-Vídeo** | Para señales S-vídeo de fuentes de vídeo. |
| | **Puerto de entrada Vídeo** | Para señales de vídeo compuesto enviadas desde fuentes de vídeo. |
| | **Puerto de entrada de audio-I/D** | Conecta con el puerto de salida de audio del aparato conectado al puerto S-Vídeo, o al puerto de entrada Vídeo. ☛ *Guía de inicio rápido* |
| 8 | **Puerto LAN** | Si conecta un cable LAN, puede monitorizar y controlar el proyector desde una LAN. ☛ p.62 |

## Panel de control

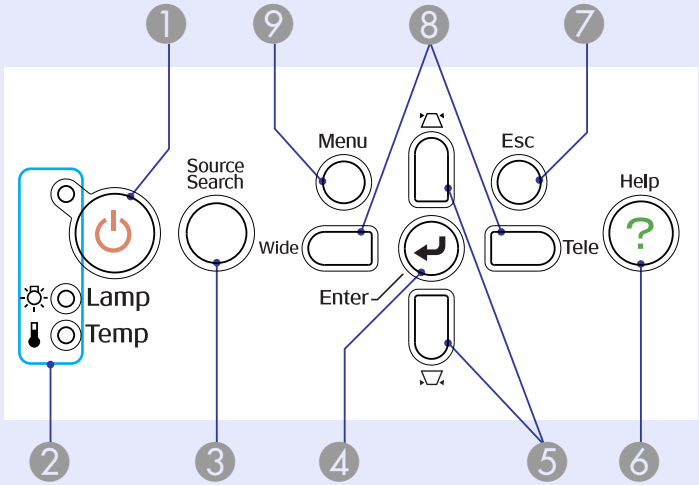


| Nombre | Función |
|---|---|
| 1 **Botón [⏻]** | Enciende o apaga el proyector.<br>☛ *Guía de inicio rápido* |
| 2 **Indicadores de estado** | El color de los indicadores, y si están iluminados o intermitentes, muestra el estado del proyector. ☛ p.38 |
| 3 **Botón [Source Search]** | Cambia a la siguiente fuente de entrada que está conectada al proyector y que envía una imagen. ☛ p.12 |
| 4 **Botón [Enter]** | Si se pulsa durante la proyección de imágenes de señal de ordenador, ajusta automáticamente el tracking, la sincronización y la posición para proyectar una imagen óptima.<br>Cuando se muestra un menú de configuración o una pantalla de ayuda, acepta y guarda la selección actual y pasa al siguiente nivel. ☛ p.25 |
| 5 **Botones [▽] [△]** | Corrige la distorsión keystone.<br>Si los pulsa mientras se visualiza un menú de configuración o una pantalla de ayuda, estos botones seleccionan elementos de menú y valores de ajuste.<br>☛ *Guía de inicio rápido*, p.25 |
| 6 **Botón [Help]** | Abre y cierra la pantalla de ayuda, que muestra cómo solucionar los problemas si se producen. ☛ p.37 |
| 7 **Botón [Esc]** | Detiene la función actual.<br>Si se pulsa cuando se muestra un menú de configuración, pasa al nivel de menú anterior.<br>☛ p.25 |
| 8 **Botones [Tele] [Wide]** | Pulse para cambiar entre Gran angular/ Teleobjetivo. Al pulsar el botón [Tele], la imagen proyectada se hace más pequeña; al pulsar [Wide], la imagen se agranda.<br>Si los pulsa mientras se visualiza un menú de configuración o una pantalla de ayuda, estos botones seleccionan elementos de menú y valores de ajuste.<br>☛ *Guía de inicio rápido*, p.25 |
| 9 **Botón [Menu]** | Abre y cierra el menú de configuración.<br>☛ p.25 |

## Mando a distancia

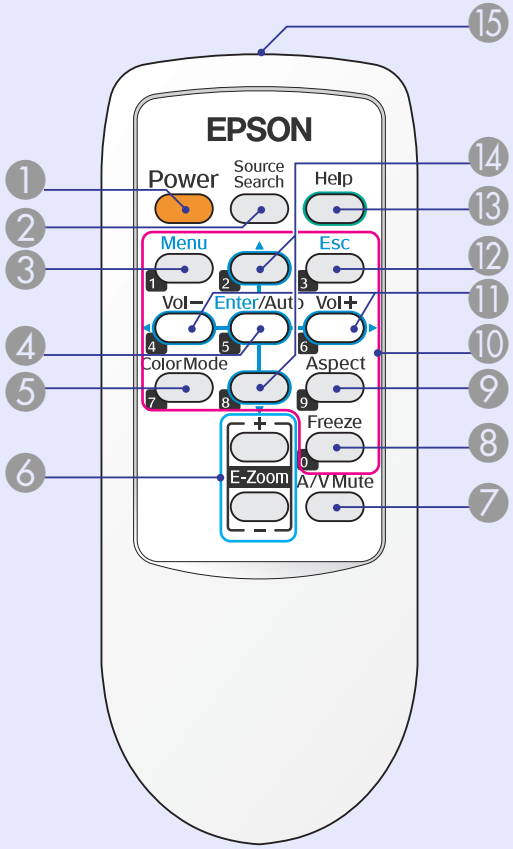


| Nombre | Función |
|---|---|
| 1 **Botón [Power]** | Enciende o apaga el proyector. ☛ *Guía de inicio rápido* |
| 2 **Botón [Source Search]** | Cambia a la siguiente fuente de entrada que está conectada al proyector y que envía una imagen. ☛ p.12 |
| 3 **Botón [Menu]** | Muestra y cierra el menú de configuración. ☛ p.25 |
| 4 **Botón [Enter/Auto]** | Si se pulsa durante la proyección de imágenes de señal de ordenador, ajusta automáticamente el tracking, la sincronización y la posición para proyectar una imagen óptima. ☛ p.27 Cuando se muestra un menú de configuración o una pantalla de ayuda, acepta y guarda la selección actual y pasa al siguiente nivel. ☛ p.25 |
| 5 **Botón [Color Mode]** | Cada vez que pulsa este botón cambia el modo de color. ☛ p.13 |
| 6 **Botón [E-Zoom] (+) (-)** | (+) Amplía la imagen sin cambiar el tamaño de proyección. (-) Reduce las partes de la imagen que se han ampliado con el botón [+]. ☛ p.18 |
| 7 **Botón [A/V Mute]** | Activa o desactiva el vídeo y el audio. ☛ p.14 Al pulsar este botón durante 5 segundos, la pantalla se queda vacía y el modo de proyección cambia de "Frontal" a "Frontal/Techo". ☛ p.29 |
| 8 **Botón [Freeze]** | Se hace una pausa o se reanuda la proyección de la imagen. ☛ p.14 |
| 9 **Botón [Aspect]** | La proporción dimensional o relación de aspecto cambia cada vez que se pulsa el botón. ☛ p.15 |
| 10 **Botones numéricos** | Utilice estos botones para escribir una contraseña. ☛ p.20 |

| Nombre | Función |
|---|---|
| ⑪ **Botón [Volume -/◄] Botón [Volume +/►]** | Para bajar el volumen, pulse [Volume -/◄]. Para subirlo, pulse [Volume +/►]. Si los pulsa mientras se visualiza un menú de configuración o una pantalla de ayuda, estos botones seleccionan elementos de menú y valores de ajuste. ☛ *Guía de inicio rápido*, p.25 |
| ⑫ **Botón [Esc]** | Detiene la función actual. Si se pulsa cuando se visualiza un menú de configuración, pasa al nivel anterior. ☛ p.25 |
| ⑬ **Botón [Help]** | Abre y cierra la pantalla de ayuda, que muestra cómo solucionar los problemas si se producen. ☛ p.37 |
| ⑭ **Botones [▲] [▼]** | Si los pulsa mientras se visualiza un menú de configuración o una pantalla de ayuda, estos botones seleccionan elementos de menú y valores de ajuste. ☛ p.25 |
| ⑮ **Emisor de infrarrojos del mando a distancia** | Envía las señales del mando a distancia. ☛ *Guía de inicio rápido* |

## Base

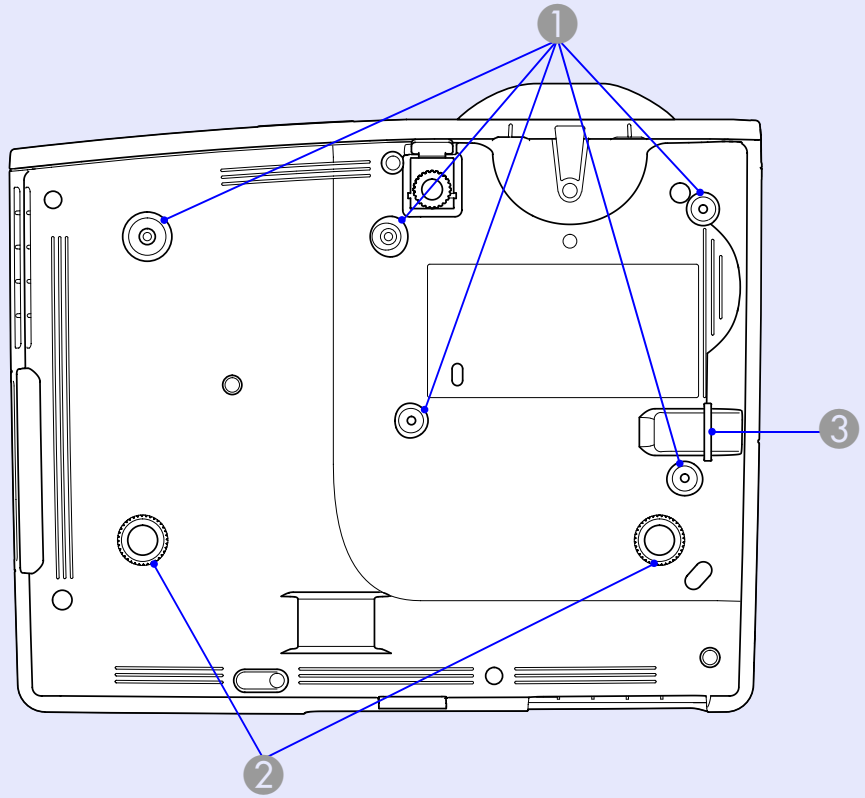


| Nombre | Función |
|---|---|
| ① **Puntos de fijación para suspensión en el techo (5 puntos)** | Coloque el soporte para fijación en el techo opcional cuando vaya a colgar el proyector del techo. ☛ p.49, 63 |
| ② **Pie posterior (2 puntos)** | Gírelo para extenderlo y replegarlo, ajustando así la inclinación horizontal. ☛ *Guía de inicio rápido* |
| ③ **Punto de instalación del cable de seguridad** | Pase un cable antirrobo disponible en el mercado por este punto si desea asegurar el proyector a un objeto fijo. ☛ p.23 |

# Funciones útiles

En este capítulo, se explican funciones útiles para realizar presentaciones y demás, así como las funciones de seguridad.


**Cambio del modo de proyección ..... 11**

**Cambio de la imagen proyectada (Búsqueda de fuente) ..... 12**

**Funciones para mejorar la proyección ..... 13**

- **Selección de la calidad de proyección (Selección del Modo de color) .....13**
- **Cómo ocultar temporalmente la imagen y el sonido (Fondo) .....14**
- **Congelado de la imagen (Bloqueo) .....14**
- **Cambio de la proporción dimensional (Aspecto) .....15**
  - "Automática" .....15
  - "Modo Normal", "16:9", "Zoom" .....15
  - "Completa", "Modo 4/3 real" .....16
- **Ampliación de parte de la imagen (E-Zoom).....18**

**Funciones de seguridad.....19**

- **Gestión de usuarios (Contraseña protegida)..... 19**
  - Tipo de Contraseña protegida ..... 19
  - Ajuste de la contraseña protegida ..... 19
  - Escritura de la contraseña ..... 21
- **Restricción del funcionamiento (Bloqueo funcionam.) ..... 22**
- **Bloqueo antirrobo..... 23**
  - Instalación del bloqueo por cable ..... 23

# Cambio del modo de proyección



El modo de proyección predeterminado es "Frontal" y permite proyectar imágenes desde enfrente de la pantalla. Para utilizar el proyector para la proyección de techo, cambie el modo de proyección a "Frontal/Techo", siguiendo las instrucciones descritas a continuación.

**Procedimiento**

**Mantenga pulsado el botón "A/V Mute" en el mando a distancia durante unos 5 segundos.**

La pantalla se queda vacía y el modo de proyección cambia de "Frontal" a "Frontal/Techo". ☛ p.29

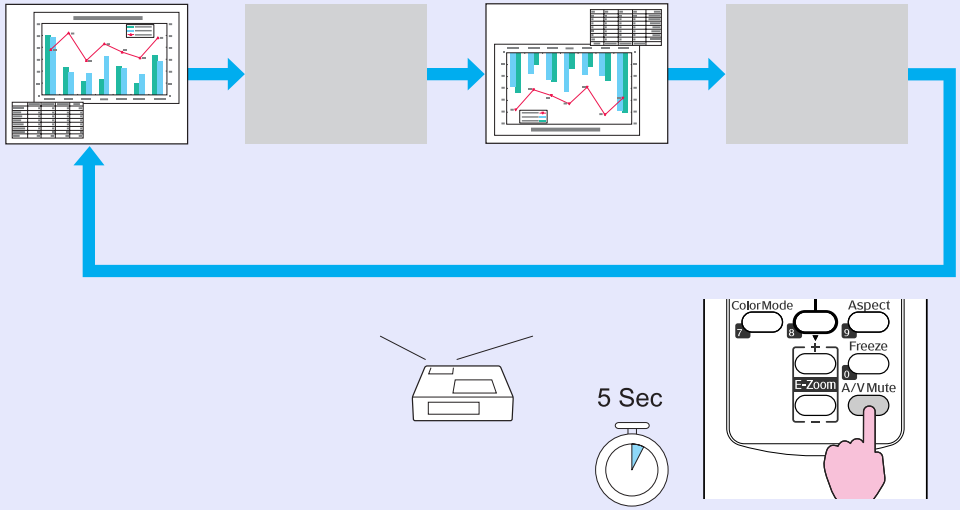

# Cambio de la imagen proyectada (Búsqueda de fuente)



El proyector detecta, automáticamente, las señales que recibe del aparato conectado, y se proyecta la imagen que se recibe. Puede proyectar la imagen de destino rápidamente porque se salta los puertos de entrada por los que no entra ninguna imagen.




## Procedimiento

Cuando el aparato de vídeo está conectado, inicie la reproducción antes de iniciar esta operación.

Con el mando a distancia

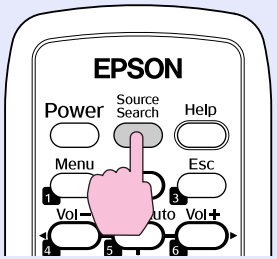


Con el panel de control

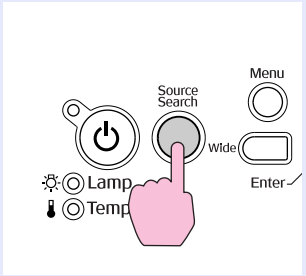


Si están conectados dos o más aparatos, pulse el botón [Source Search] hasta que se proyecte la imagen de destino.

***La siguiente pantalla, que muestra el estado de las señales de imagen, se visualiza cuando sólo está disponible la imagen que muestra actualmente el proyector, o cuando no se recibe ninguna señal de imagen. Puede seleccionar el puerto de entrada por el que está proyectando el aparato conectado que desea utilizar. Si no se realiza ninguna operación pasados unos 10 segundos, la pantalla se cierra.***

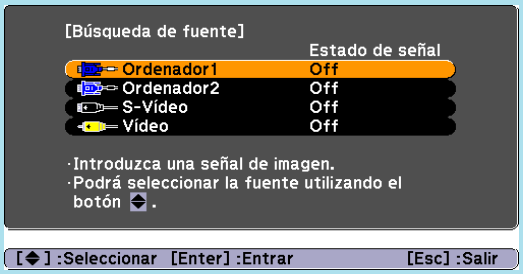

## Selección de la calidad de proyección (Selección del Modo de color)

Puede obtener de forma fácil una calidad de imagen óptima, simplemente seleccionando el ajuste que mejor se adapte al entorno de proyección. El brillo de la imagen varía según el modo seleccionado.

| Modo | Aplicación |
|---|---|
| Dinámico | Este modo es ideal para habitaciones con mucha luz. Es el modo más luminoso y reproduce bien los tonos de sombras. |
| Presentación | Este modo es ideal para realizar presentaciones que contengan material en color en salas luminosas. |
| Teatro | Ideal para ver películas en una sala oscura. Da un tono natural a las imágenes. |
| Foto | (Cuando se reciben imágenes del ordenador)<br>Ideal para proyectar imágenes fijas, como fotos, en una sala muy iluminada. Las imágenes se muestran vivas y con contraste. |
| Deporte | (Cuando se reciben imágenes de vídeo de componentes, S-Vídeo o vídeo compuesto)<br>Ideal para visionar programas de TV en una sala muy iluminada. Las imágenes se muestran vivas y muy reales. |
| sRGB | Ideal para imágenes que cumplen el estándar de color sRGB. |
| Pizarra negra | Aunque esté proyectando en una pizarra negra (pizarra verde), este ajuste proporciona a las imágenes un tono natural, igual que si proyectara en una pantalla normal. |
| Pizarra | Este modo es ideal para hacer presentaciones en una pizarra blanca. |

**Procedimiento**

Mando a distancia

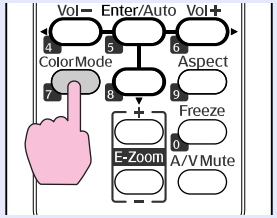


Cada vez que pulse el botón, el nombre del modo de color aparecerá en la pantalla y cambiará el modo de color.

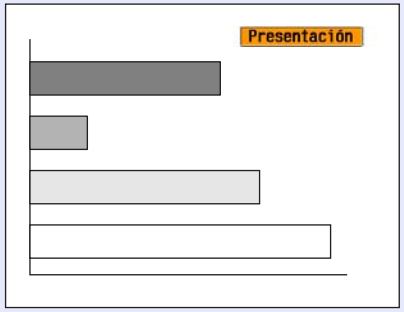


Si pulsa el botón mientras se muestra el nombre del modo de color en la pantalla, pasará al siguiente modo de color.

***El modo de color también se puede ajustar con la opción "Modo de color" del menú "Imagen", en el menú de configuración.*** ☛ *p.26*

## Cómo ocultar temporalmente la imagen y el sonido (Fondo)

Puede utilizarlo si quiere centrar la atención del público en lo que está diciendo, o si no desea mostrar detalles como el cambio de archivos durante las presentaciones desde un ordenador.

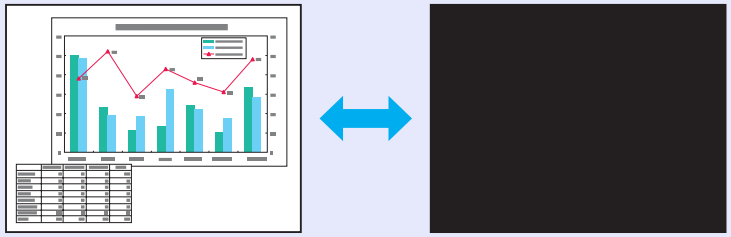

**Procedimiento**

Mando a distancia

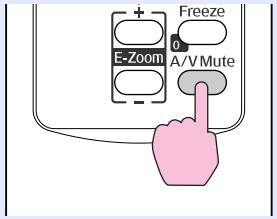


Cada vez que pulsa el botón, se activa o desactiva la función Silencio A/V.

- *Si utiliza esta función al proyectar imágenes en movimiento, la fuente sigue reproduciendo las imágenes y el sonido, y no puede volver al punto en el que activó Fondo.*
- *Con el mando a distancia, puede hacer que la pantalla de Fondo sea negra, azul o un logotipo con el ajuste "Extendida" - "Visualización" - "Fondo" del menú de configuración.* *p.29*

## Congelado de la imagen (Bloqueo)

La imagen sigue proyectándose incluso al congelar la imagen en movimiento de la pantalla, por lo que puede proyectar una imagen en movimiento fotograma a fotograma como si fuera una foto fija. Además, puede realizar operaciones como cambiar de archivos durante las presentaciones desde un ordenador sin proyectar ninguna imagen si la función Bloqueo se ha activado de antemano.

**Procedimiento**

Mando a distancia

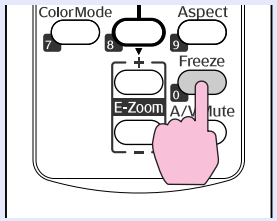





Cada vez que pulsa el botón, se activa o desactiva Bloqueo.

- *El audio no se detiene.*
- *La fuente de imagen continúa reproduciendo las imágenes en movimiento incluso si la pantalla está congelada, por lo que no resulta posible reanudar la proyección desde el punto en que se hizo una pausa.*
- *Si se pulsa el botón [Freeze] cuando se muestra el menú de configuración o un mensaje de ayuda, desaparecerá ese menú o la pantalla de ayuda.*
- *Bloqueo sigue funcionando cuando se utiliza E-Zoom.*

# Cambio de la proporción dimensional (Aspecto)

El "aspecto" es la relación entre la longitud de una imagen y su altura. Con este proyector, puede cambiar la relación utilizando el botón [Aspect] en el mando a distancia. La proporción dimensional puede definirse en seis modos: "Automática", "Modo Normal", "16:9", "Completa", "Zoom", y "Modo 4/3 real". Al cambiar el aspecto puede ajustar la proyección óptima para una determinada señal de entrada. Para efectuar el ajuste, consulte la siguiente explicación.

## "Automática"

Con el ajuste "Automática", el modo de proyección cambia de acuerdo con la señal de la siguiente manera.

- Señal de entrada 4:3: Modo Normal
- Señal de entrada comprimida: 16:9
- Señal de entrada con subtítulos: Zoom

*1 La opción "Automática" no puede utilizarse para las imágenes procedentes de un ordenador y algunas señales de vídeo de componentes.
*2 "Modo Normal" se aplica si el dispositivo conectado no presenta conformidad con las normas EIAJ.

## "Modo Normal", "16:9", "Zoom"

La señal de entrada, el modo de aspecto recomendado y la operación se muestran en la tabla siguiente.

| Señal de entrada | Modo de aspecto recomendado | Operación | Imagen | Notas |
|---|---|---|---|---|
| • Emisión de TV normal<br>• Imagen de tamaño estándar (4:3)<br>• Imagen de ordenador (incluidas imágenes de pantalla WXGA 16:10) | Modo Normal | Utiliza al máximo el área de proyección a la vez que mantiene la dimensión proporcional de la imagen de entrada. | Para la imagen 4:3<br>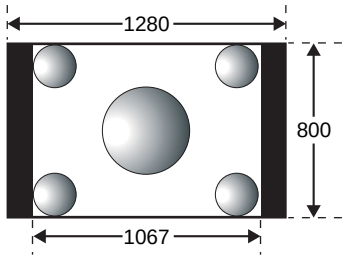<br>Para la imagen 16:9<br>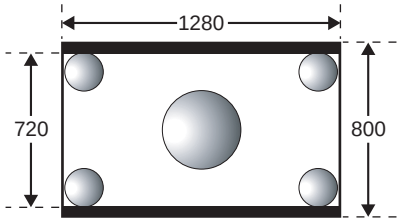 | Cuando se proyecta una imagen 4:3, aparece una banda negra en los lados izquierdo y derecho.<br>Cuando se proyecta una imagen HDTV, la dimensión proporcional es 16:9, con una banda negra arriba y abajo.<br>Cuando se proyecta una imagen 16:10, se utiliza la totalidad del área de proyección. |

| Señal de entrada | Modo de aspecto recomendado | Operación | Imagen | Notas |
|---|---|---|---|---|
| Imágenes grabadas comprimidas, como las de una videocámara o DVD | 16:9 | La dimensión proporcional de la imagen de entrada se convierte a 16:9, de modo que se emplea el ancho total del área de proyección. | Imagen grabada en modo comprimido (una imagen grabada en modo comprimido se estira a 16:9 para su visualización) 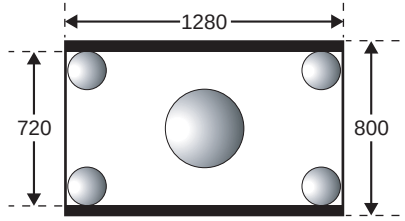  | Cuando se proyecta una imagen 4:3, se alarga horizontalmente. 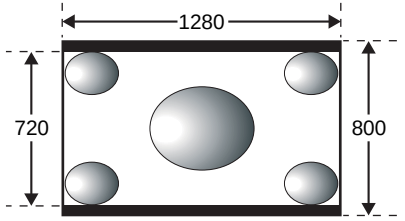  |
| Imagen con subtítulos de un DVD, etc. | Zoom | Utiliza al máximo el ancho de área de proyección a la vez que mantiene la dimensión proporcional de la imagen de entrada. | Imagen con subtítulos de un DVD, etc. 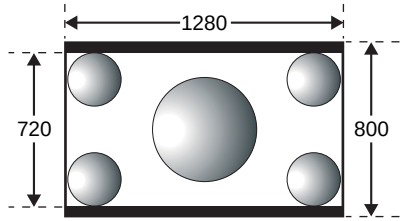  | Cuando se proyecta una imagen 4:3, las partes superior e inferior de la imagen se cortan. 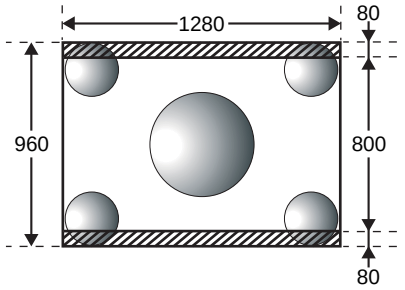  |

Los tamaños de pantalla se definen en unidades de puntos.

## "Completa", "Modo 4/3 real"

Si se define "Completa", la imagen proyectada puede utilizar todo el ancho del área de proyección. La dimensión proporcional no se mantiene. "Completa" se define cuando se desea utilizar la totalidad del área de proyección para proyectar una señal de entrada.

- Cuando se proyecta una imagen 4:3, se alarga horizontalmente.

Cuando se define "Modo 4/3 real", la dimensión proporcional y la resolución de la imagen de entrada se mantienen. "Modo 4/3 real" se define cuando se desea proyectar una imagen tal cual, sin ningún tipo de ampliación o reducción de la señal de entrada.

- Dado que las imágenes de entrada con una resolución de hasta 1.280 × 800 puntos serán más pequeñas que el área de proyección, se muestra una banda negra en la parte superior e inferior, así como en la parte izquierda y derecha.
- Para las imágenes de entrada con una resolución superior a 1.280 × 800 puntos, los bordes de la imagen se cortan.

## Procedimiento

Mando a distancia

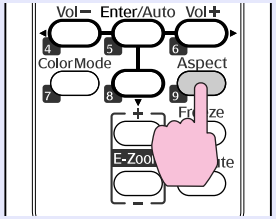


Cada vez que pulse el botón, se visualizará el nombre del aspecto en la pantalla y cambiará el aspecto.

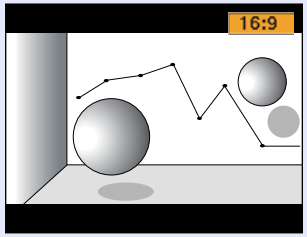


***Esto también se puede configurar con la opción "Aspecto" del menú "Señal" del menú de configuración.*** ☛*p.27*

## Ampliación de parte de la imagen (E-Zoom)

Resulta útil si desea ampliar imágenes (como gráficos y tablas) para verlas con más detalle.

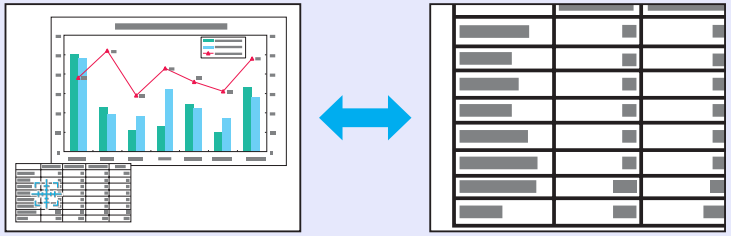

**Procedimiento**

### 1 Inicie E-Zoom.

Mando a distancia

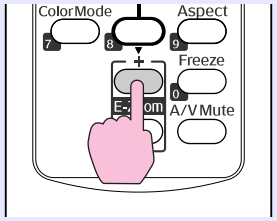


### 2 Mueva la cruz hacia el área de la imagen que desea ampliar.

Mando a distancia

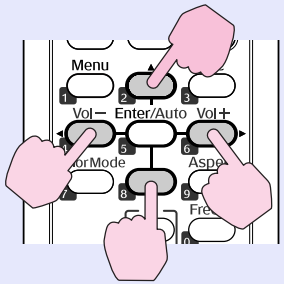


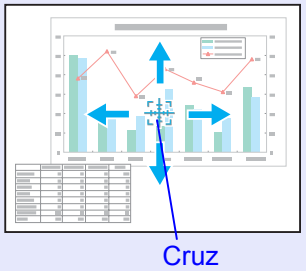


### 3 Ampliar.

Mando a distancia

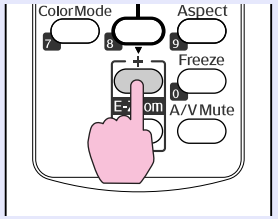


Cada vez que pulse el botón, se ampliará el área. Puede ampliar rápidamente manteniendo pulsado el botón.
Puede reducir la imagen ampliada pulsando el botón [-].
Pulse el botón [Esc] para cancelar.

- ***El porcentaje de ampliación aparecerá en la pantalla. La zona seleccionada se puede ampliar de 1 a 4 veces, en 25 pasos graduales.***
- ***Para desplazarse por la imagen, pulse [▲], [▼], [◄] o [►].***

# Funciones de seguridad

El proyector dispone de las siguientes funciones de seguridad mejoradas.

- Contraseña protegida
  Puede restringir las personas que pueden utilizar el proyector.
- Bloqueo funcionam.
  Puede evitar que los usuarios cambien los ajustes del proyector sin permiso.
- Bloqueo antirrobo
  El proyector está equipado con varios tipos de dispositivos de seguridad antirrobo.

## Gestión de usuarios (Contraseña protegida)

Si está activada la función Contraseña protegida, las personas que no conozcan la contraseña no podrán utilizar el proyector para proyectar imágenes, aunque esté encendido. Además, el logotipo del usuario que se visualiza al activar el proyector no se puede cambiar. Esto actúa como un dispositivo antirrobo, ya que el proyector no puede utilizarse aunque lo roben. La función Contraseña protegida no viene activada de fábrica.

### Tipo de Contraseña protegida

Se pueden realizar los tres tipos de ajustes de contraseña protegida siguientes, según se utilice el proyector.

1. **"Protec. aliment."**
   Si "Protec. aliment." está activada ("On"), hay que escribir la contraseña siempre que se enciende el proyector después de desconectarlo de la fuente de alimentación a la que estaba conectado la última vez que se escribió la contraseña. Si no se escribe la contraseña correcta, no se inicia la proyección.
2. **"Prote. logo usuario"**
   Si "Prote. logo usuario" está activada ("On") está prohibido cambiar los siguientes ajustes.
   - Capturar un logotipo del usuario
   - Los ajustes de "Visualizar fondo", "Pantalla de inicio" y "Fondo" de "Visualización", en el menú configuración.
3. **"Red protegida"**
   Si "Red protegida" está activada ("On") está prohibido cambiar los ajustes de "Red" del menú de configuración.

### Ajuste de la contraseña protegida

Siga este procedimiento para configurar la función Contraseña protegida.

**Procedimiento**

**1 Mantenga pulsado el botón [Freeze] durante unos cinco segundos.**

Se visualizará el menú de ajuste de la contraseña protegida.

Mando a distancia

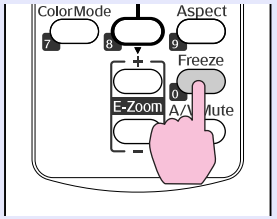


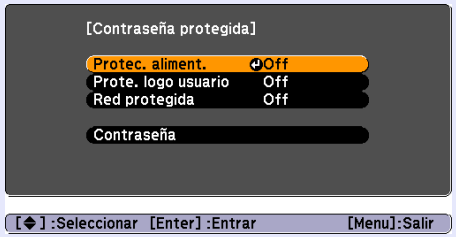


- ***Si la función Contraseña protegida ya está activada, debe escribir la contraseña.***
  ***Si la contraseña escrita es correcta, aparecerá el menú de ajuste de la función Contraseña protegida.***
  ***"Escritura de la contraseña" p.21***
- ***Cuando configure una contraseña, pegue el adhesivo Protegido por contraseña en una posición visible del proyector para que sirva como elemento adicional disuasorio de robo.***

## 2 Active "Protec. aliment.".

(1) Seleccione "Protec. aliment." y pulse el botón [Enter].
(2) Seleccione "On" y pulse el botón [Enter].
(3) Pulse el botón [Esc].

## 3 Active "Prote. logo usuario".

(1) Seleccione "Prote. logo usuario" y pulse el botón [Enter].
(2) Seleccione "On" y pulse el botón [Enter].
(3) Pulse el botón [Esc].

## 4 Active "Red protegida".

(1) Seleccione "Red protegida" y pulse el botón [Enter].
(2) Seleccione "On" y pulse el botón [Enter].
(3) Pulse el botón [Esc].

## 5 Ajuste la contraseña.

(1) Seleccione "Contraseña" y pulse el botón [Enter].
(2) Cuando aparezca el mensaje "¿Cambiar la contraseña?", seleccione "Sí" y pulse el botón [Enter]. El ajuste predeterminado de la contraseña es "0000". Cámbielo por la contraseña deseada. Si selecciona "No", vuelve a visualizarse el menú de configuración de Contraseña protegida mostrado en el paso 1.
(3) Escriba un número de cuatro cifras con los botones numéricos. El número escrito se muestra como "* * * *". Cuando escriba el cuarto dígito, se visualizará la pantalla de confirmación.

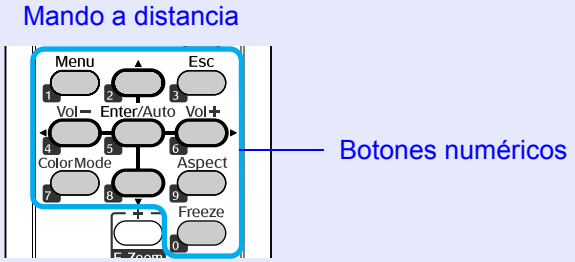


(4) Vuelva a escribir la contraseña.
Se visualiza el mensaje "Contraseña aceptada.".
Si escribe una contraseña incorrecta, se visualizará un mensaje pidiéndole que vuelva a escribirla.

## Escritura de la contraseña

Cuando aparezca la pantalla para escribir la contraseña, escríbala con los botones numéricos del mando a distancia.

**Procedimiento**

### Escriba la contraseña con los botones numéricos.

Cuando escriba la contraseña correcta, se iniciará la proyección.

**Atención**

- ***Si escribe una contraseña incorrecta tres veces seguidas, aparecerá el mensaje "El proyector estará bloqueado." durante unos cinco minutos y el proyector pasará al modo en espera. En este caso, desenchufe el cable de alimentación de la toma de corriente, vuelva a enchufarlo y a encender el proyector. El proyector mostrará de nuevo la pantalla para escribir la contraseña, donde podrá escribir la contraseña correcta.***
- ***Si ha olvidado la contraseña, anote el número "Código solicitado: xxxxx" que aparece en pantalla y póngase en contacto con su delegación más cercana de las que aparecen en el Manual de asistencia y mantenimiento. ☛Lista de contactos de proyectores Epson***
- ***Si sigue repitiendo los pasos anteriores y escribe una contraseña incorrecta 30 veces seguidas, aparecerá el siguiente mensaje y el proyector no permitirá que escriba más contraseñas. "El proyector estará bloqueado. Diríjase a Epson siguiendo las indicaciones de su documentación. ☛Lista de contactos de proyectores Epson***

# Restricción del funcionamiento (Bloqueo funcionam.)

Realice uno de los pasos siguientes para bloquear los botones de funcionamiento del panel de control.

- Bloqueo total
  Se bloquean todos los botones del panel de control. No puede llevar a cabo ninguna operación desde el panel de control, ni siquiera encender o apagar.
- Bloqueo funcionam.
  Se bloquean todos los botones del panel de control, excepto el botón [⏻].

Esto resulta útil en acontecimientos o actuaciones en las que desea desactivar todos los botones y sólo proyectar, o en escuelas si desea limitar el funcionamiento de los botones. El proyector puede seguir utilizándose con el mando a distancia.

## Procedimiento

### 1 Pulse el botón [Menu] y seleccione "Regulación" - "Bloqueo funcionam." en el menú de configuración.

☛ "Modo de uso del menú Configuración" p.25

Con el mando a distancia

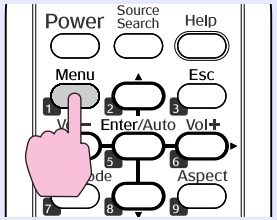


Con el panel de control

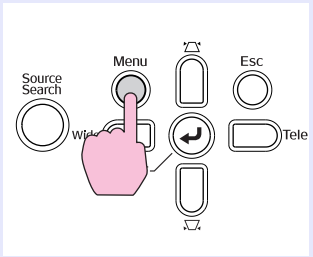





Compruebe los botones que puede utilizar y las operaciones que realizan en la guía situada debajo del menú.

### 2 Seleccione "Bloqueo total" o "Bloqueo funcionam.".

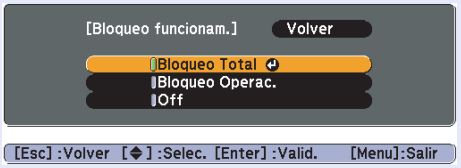


### 3 Seleccione "Sí" cuando se visualice el mensaje de confirmación.

Los botones del panel de control se bloquean según el ajuste seleccionado.

***Puede suprimir el bloqueo del panel de control siguiendo uno de los dos métodos siguientes.***

- ***Con el mando a distancia, seleccione "Off" en "Regulación" - "Bloqueo funcionam.", en el menú de configuración.***
- ***Si mantiene pulsado el botón [Enter] en el panel de control unos siete segundos; aparecerá un mensaje y se suprimirá el bloqueo.***

# Bloqueo antirrobo

Puesto que a menudo los proyectores se instalan en el techo y se dejan en habitaciones sin vigilancia, es posible que alguien intente llevárselo; es por ello que el proyector incluye los siguientes dispositivos de seguridad.

- Ranura de seguridad
  La ranura de seguridad es compatible con el sistema de seguridad Microsaver fabricado por Kensington. Encontrará más detalles acerca del sistema de seguridad Microsaver en la página web de Kensington http://www.kensington.com/.
- Punto de instalación del cable de seguridad
  Es posible pasar un cable antirrobo disponible en el mercado por el punto de instalación para fijar el proyector a un escritorio o a una columna.

## Instalación del bloqueo por cable

Pase un cable antirrobo a través del punto de instalación.
Para más detalles sobre el bloqueo, consulte la documentación que se entrega con el cable.

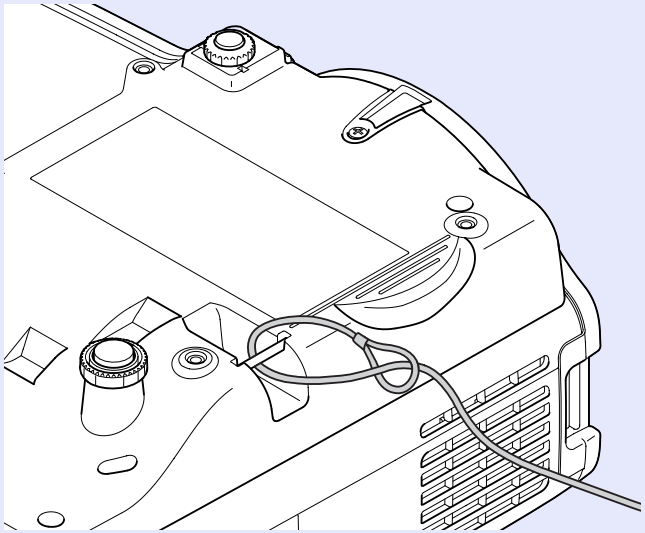

# Menú Configuración

En este capítulo, se explica cómo utilizar el menú de configuración y sus funciones.


## Modo de uso del menú Configuración ..... 25

## Lista de funciones ..... 26

- **Menú Imagen** ..... **26**
- **Menú Señal** ..... **27**
- **Menú Regulación** ..... **28**
- **Menú Extendida** ..... **29**
- **Menú Red** ..... **31**
- **Menú Información (sólo en visualización)** ..... **34**
- **Menú Restablecer** ..... **35**

# Modo de uso del menú Configuración



## 1 Selección desde el menú principal

## 2 Selección desde el submenú

## 3 Cambio de la opción seleccionada

## 4 Salir

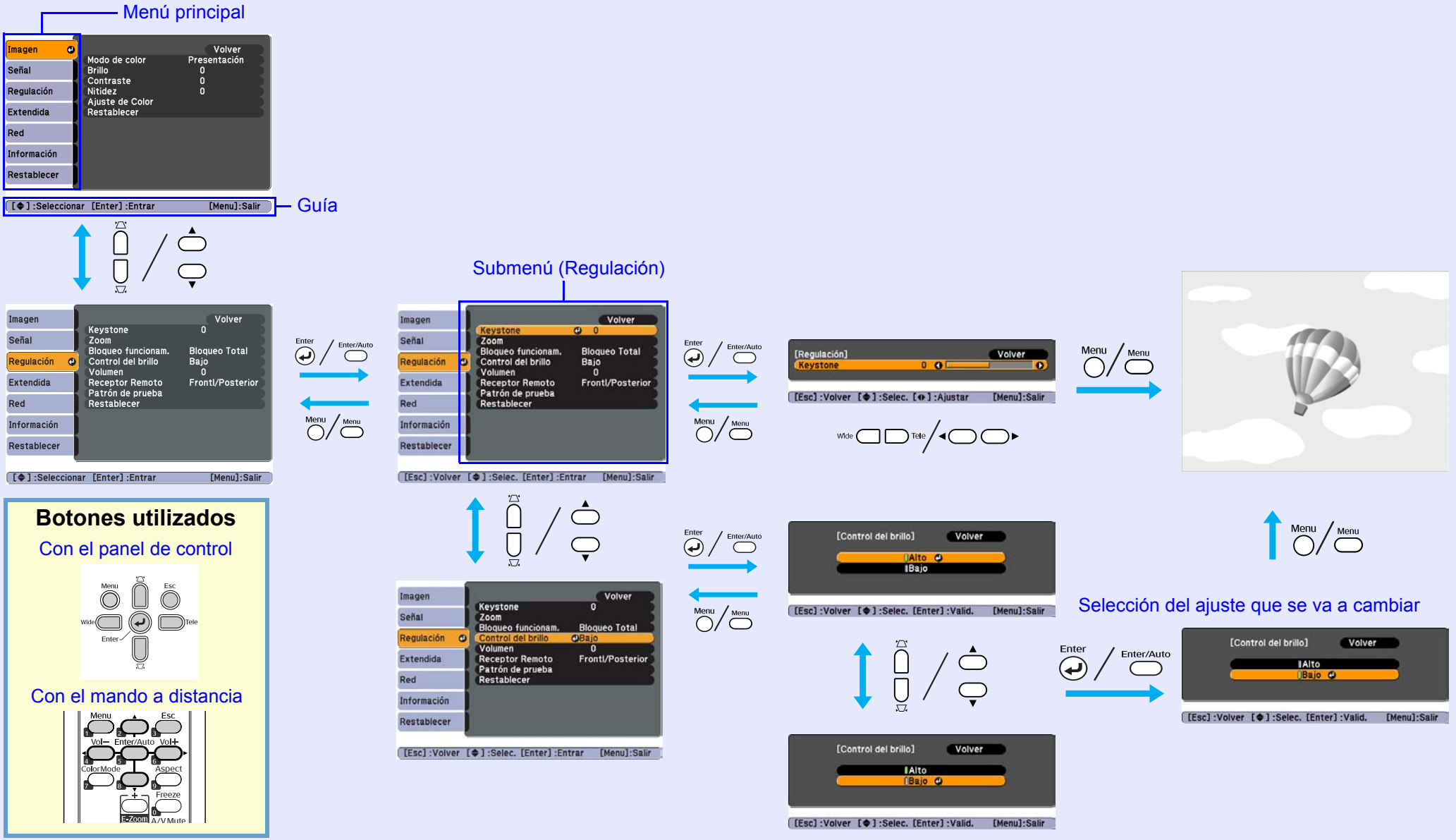

## Menú Imagen

Los elementos que pueden ajustarse varían según la señal de imagen que actualmente se proyecta, tal como se muestra en las siguientes capturas de pantalla. Los detalles del ajuste se guardan para cada señal de imagen.

### Imagen del ordenador




### Vídeo de componentes▸▸/Vídeo compuesto▸▸/S-vídeo▸▸




| Submenú | Función |
|---|---|
| Modo de color | Puede seleccionar la calidad de imagen que mejor se adapte a su entorno. ☛ p.13 |
| Brillo | Puede ajustar el brillo de la imagen. |
| Contraste▸▸ | Puede ajustar la diferencia entre la luz y la sombra de las imágenes. |
| Intensidad del color | Puede ajustar la saturación del color de las imágenes. |
| Tono | (El ajuste sólo es posible cuando se reciben señales NTSC si utiliza vídeo compuesto/S-vídeo.)<br>Puede ajustar el tono de la imagen. |
| Nitidez | Puede ajustar la nitidez de la imagen. |
| Ajuste de Color | Puede definir los ajustes seleccionando una de las siguientes opciones.<br>**Temp. Color Abs.**: Puede ajustar el tono general de la imagen. Puede ajustar los tonos en 10 niveles, de 5.000 a 10.000 K. Si selecciona un valor alto, la imagen se tiñe de azul; si selecciona un valor bajo, se tiñe de rojo.<br>**Rojo, Verde, Azul**: Puede ajustar la saturación de cada color individualmente.<br>(Esta opción no puede seleccionarse si ha seleccionado "sRGB▸▸" como ajuste de "Modo de color" en el menú "Imagen".) |
| Restablecer | Puede recuperar todos los valores predeterminados de los ajustes del menú "Imagen". Si desea recuperar los ajustes predeterminados de todas las opciones del menú, consulte la ☛ p.35 |

# Menú Señal

Los elementos que pueden ajustarse varían según la señal de imagen que actualmente se proyecta, tal como se muestra en las siguientes capturas de pantalla. Los detalles del ajuste se guardan para cada señal de imagen.

### Imagen del ordenador

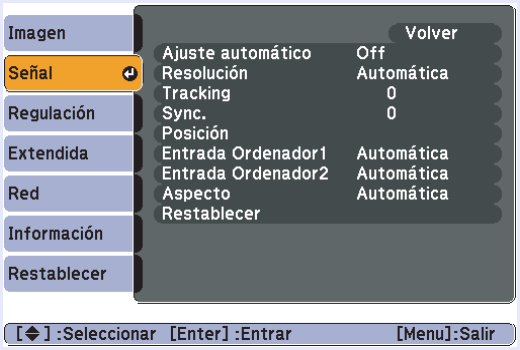


### Vídeo de componentes

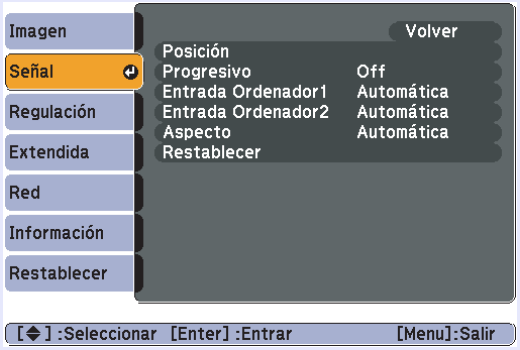


### Vídeo compuesto/S-vídeo




| Submenú | Función |
|---|---|
| Inicialización | Puede elegir si, cuando cambie la señal de entrada, la imagen se ajustará automáticamente al estado óptimo (On) o no (Off). ☛ p.44 |
| Resolución | Si se define "Automática", la resolución de la señal de entrada se determina automáticamente. Si se define "Ancho", todas las señales de entrada se gestionan como señales anchas. Si se define "Modo Normal", todas las señales de entrada se gestionan como señales 4:3. Si el aspecto de la imagen se contrae o la posición de visualización cambia en el ajuste "Automática", cambie el modo para adaptarlo a la fuente de entrada. |
| Tracking | Puede ajustar las imágenes del ordenador cuando aparecen bandas verticales en las imágenes. ☛ p.44 |
| Sync. | Puede ajustar las imágenes del ordenador cuando parpadean, son borrosas o presentan interferencias. ☛ p.44 |
| Posición | Puede ajustar la posición de la pantalla hacia arriba, hacia abajo, a la izquierda y a la derecha de forma que se proyecte toda la imagen si falta una parte. |
| Progresivo | (El vídeo de componentes sólo puede ajustarse si se están recibiendo señales 480i/576i)<br>Off: la conversión IP se realiza para cada campo en la pantalla. Es ideal para visualizar imágenes con mucho movimiento.<br>On: las señales entrelazadas (i) se convierten en señales progresivas (p). Es ideal para visualizar imágenes fijas. |
| Entrada Ordenador1<br>Entrada Ordenador2 | Puede seleccionar la señal de entrada del puerto de entrada Ordenador1 u Ordenador2.<br>Si selecciona "Automática", la señal de entrada se ajustará automáticamente al aparato conectado.<br>Si ha seleccionado "Automática" y los colores no tienen un aspecto correcto, seleccione la señal adecuada al aparato conectado. |
| Señal de Vídeo | Si selecciona "Automática", las señales de vídeo se reconocerán automáticamente. Si las imágenes presentan interferencias u ocurren problemas como que no aparece la imagen proyectada, y la opción seleccionada es "Automática", seleccione la señal adecuada al aparato conectado. |
| Aspecto | Puede ajustar la proporción dimensional de las imágenes proyectadas. ☛ p.15 |
| Restablecer | Puede recuperar los valores predeterminados de todos los ajustes del menú "Señal", excepto los de "Entrada Ordenador1" y "Entrada Ordenador2".<br>Si desea recuperar los ajustes predeterminados de todas las opciones del menú, consulte la ☛ p.35 |

# Menú Regulación




| Submenú | Función |
|---|---|
| Keystone | Puede corregir la distorsión keystone vertical de las imágenes. ☛ *Guía de inicio rápido* |
| Zoom | Ajusta el tamaño de la imagen. (De Gran angular a Teleobjetivo) |
| Bloqueo funcionam. | Puede utilizarlo para limitar el funcionamiento del panel de control del proyector. ☛ p.22 |
| Control del brillo | Puede ajustar el brillo de la lámpara a uno de dos ajustes.<br>Seleccione "Bajo" si las imágenes proyectadas son demasiado brillantes, como por ejemplo si se proyectan en una habitación oscura o en una pantalla pequeña. Si selecciona "Bajo", la cantidad de electricidad consumida y la vida útil de la lámpara cambian de la manera siguiente, y se reduce el ruido de rotación del ventilador durante la proyección. Consumo eléctrico: disminución de unos 35 W, vida de la lámpara: 1,5 veces superior aprox. |
| Volumen | Puede ajustar el volumen. |
| Receptor Remoto | Puede limitar la recepción de la señal de operación con el mando a distancia.<br>Si desea prohibir el manejo con el mando a distancia, o si el receptor remoto esta demasiado cerca de una luz fluorescente, puede configurar que se desactive el receptor remoto que no desee utilizar o que experimente interferencias. |
| Patrón de prueba | Si el proyector está configurado, se visualiza un patrón de prueba para poder ajustar la proyección sin conectar ningún otro aparato. Cuando el patrón de prueba aparezca en la pantalla, puede ajustar el zoom, el enfoque y corregir la distorsión keystone.<br>Para cancelar el patrón de prueba, pulse el botón [Esc] del mando a distancia o del panel de control. |
| Restablecer | Puede recuperar todos los valores predeterminados de los ajustes del menú "Regulación".<br>Si desea recuperar los ajustes predeterminados de todas las opciones del menú, consulte la ☛ p.35 |

# Menú Extendida




| Submenú | Función |
|---|---|
| Visualización | Puede definir los ajustes relacionados con la pantalla del proyector.<br>**Mensajes**: Puede configurar si se mostrará (On) o no (Off) el nombre de la fuente cuando cambie la fuente de entrada, el nombre del modo de color cuando cambie el Modo de color, un mensaje cuando no se reciba señales de imagen, etcétera.<br>**Visualizar fondo**[*1]: Puede configurar el estado de la pantalla para cuando no se reciba ninguna señal de imagen como "Negro", "Azul" o "Logo".<br>**Pantalla de inicio**[*1]: Puede configurar si se mostrará (On) o no (Off) la pantalla de inicio (la imagen proyectada al iniciar el proyector).<br>**Fondo**[*1]: Puede configurar la pantalla mostrada en Fondo como "Negro", "Azul" o "Logo". |
| Logotipo del usuario[*1] | Puede cambiar el logotipo del usuario que aparece de fondo en el ajuste Fondo. ☛ p.58 |
| Proyección | Puede seleccionar una de las siguientes opciones, según la instalación del proyector. ☛ p.49<br>"Frontal" "Frontal/Techo" "Posterior" o "Posterior/Techo"<br>Puede cambiar los ajustes como se indica a continuación pulsando el botón [A/V Mute] del mando a distancia durante unos cinco segundos.<br>"Frontal" ↔ "Frontal/Techo"<br>"Posterior" ↔ "Posterior/Techo" |
| Operación | **Direct Power On**: Puede configurar si Direct Power On estará activado (On) o desactivado (Off).<br>Si lo configura como "On" y el cable de alimentación del proyector está conectado a una toma eléctrica, tenga en cuenta que las subidas repentinas de electricidad pueden causar que el proyector se encienda automáticamente.<br>**Modo inactivo**: Si está activado ("On"), el proyector se apagará automáticamente cuando no entre ninguna señal de imagen y no se realice ninguna operación.<br>**Tiempo Modo inactivo**: Si el Modo inactivo está activado ("On"), puede configurar cuánto tiempo esperará el proyector antes de apagarse (de 1 a 30 minutos).<br>**Modo alta altitud**: Actívelo ("On") si va a utilizar el proyector en lugares con una altitud superior a 1.500 m. |

| Submenú | Función |
|---|---|
| Modo en espera | Puede utilizar la supervisión de red y las funciones de control mientras el proyector se encuentra en el modo en espera si ha seleccionado "Red activada".<br>Puede utilizar SNMP▶▶ para monitorizar y controlar el estado del proyector en la red, o también puede utilizar el software "EMP Monitor" que se entrega con este producto. |
| Idioma | Puede seleccionar el idioma en que se visualizarán los mensajes. |
| Restablecer | Puede recuperar los valores predeterminados de las opciones "Visualización*1" y "Operación*2" del menú "Extendida".<br>Si desea recuperar los ajustes predeterminados de todas las opciones del menú, consulte la ☛ p.35 |

*1 Si "Prote. logo usuario" está ajustado a "On" en "Contraseña protegida", los ajustes referentes al logotipo del usuario no pueden cambiarse. Puede realizar cambios después de ajustar "Prote. logo usuario" a "Off". ☛ p.19

*2 Excepto en el "Modo alta altitud".

## Menú Red

Si el valor de "Red protegida" está ajustado a "On" en "Contraseña protegida", se visualiza un mensaje y los ajustes no pueden cambiarse. Puede realizar cambios después de ajustar "Red protegida" a "Off". ☛ p.19




| Submenú | Función |
|---|---|
| LAN con cables | Puede configurar la red.<br>**DHCP**: Puede elegir entre usar DHCP (On) o no usarlo (Off).<br>Si activa ("On") este ajuste, no podrá configurar más direcciones.<br>**Dirección IP**: Puede escribir la dirección IP asignada al proyector.*1<br>Puede escribir un número del 0 al 255 en cada campo de la dirección. No obstante, no puede utilizar las siguientes direcciones IP.<br>0.0.0.0, 0.x.x.x, 127.x.x.x, de 224.0.0.0 a 255.255.255.255 (siendo "x" un número del 0 al 255)<br>**Máscara de subred**: Puede escribir la máscara de subred del proyector.*1<br>Puede escribir un número del 0 al 255 en cada campo de la dirección. No obstante, no puede utilizar las siguientes máscaras de subred comprendidas en el siguiente intervalo.<br>de 0 a 254.x.x.x. 255.255.255.255<br>**Dir. pta enlace**: Puede escribir la dirección IP de la puerta de enlace ("gateway") del proyector.*1<br>Puede escribir un número del 0 al 255 en cada campo de la dirección. No obstante, no puede utilizar las siguientes direcciones de puerta de enlace<br>0.0.0.0, 127.x.x.x, de 224.0.0.0 a 255.255.255.255 (siendo "x" un número del 0 al 255)<br>**Dirección MAC**: Puede escribir la dirección MAC del proyector. |
| Contraseña PJLink | Escriba la contraseña que utilizará para acceder al proyector con software compatible con PJLink.*1 ☛ p.68<br>Puede escribir 32 caracteres alfanuméricos como máximo. |
| Contraseña Contr Web | Escriba la contraseña que utilizará para configurar ajustes y controlar el proyector con control Web.*1 Puede escribir 8 caracteres alfanuméricos como máximo.<br>Control Web es una función del ordenador que le permite configurar y controlar el proyector con el explorador Web de un ordenador en el que se ejecute EMP Monitor. ☛ *Guía de funcionamiento de EMP Monitor* |

| Submenú | Función |
|---|---|
| SNMP▶▶ | Puede configurar ajustes de SNMP.<br>**Interr. IP Direc. 1/Interr. IP Direc. 2**: Puede registrar un máximo de dos direcciones IP como destino de las notificaciones de captura o trampa SNMP.<br>La dirección IP registrada en "Interr. IP Direc. 2" se utiliza cuando no se puede acceder a la dirección IP de "Interr. IP Direc. 1".<br>Si desea utilizar el SNMP para supervisar el proyector, tiene que instalar el programa administrador de SNMP en el ordenador. El SNMP debería estar gestionado por un administrador de red. |
| Correo | Cuando está configurada esta opción, recibirá un mensaje de correo electrónico si se produce un problema o una advertencia relativos al proyector.*2<br>**Notificación Mail**: Puede elegir si desea recibir notificaciones por correo electrónico (On) o no (Off).<br>**Servidor SMTP**: Puede escribir la dirección IP del servidor SMTP para el proyector.*1<br>Puede escribir un número del 0 al 255 en cada campo de la dirección. No obstante, no puede utilizar las siguientes direcciones IP.<br>127.x.x.x, de 224.0.0.0 a 255.255.255.255 (siendo "x" un número del 0 al 255)<br>**Número de puerto**: Puede escribir el número del puerto del servidor SMTP.*1<br>El valor inicial es 25. Puede escribir un número del 1 al 65535.<br>**Dirección de destino 1/Dirección de destino 2/Dirección de destino 3**: Puede escribir*1 las direcciones de correo electrónico de destino y el contenido del mensaje para recibir una notificación cuando se produzca un problema o una advertencia. Puede registrar hasta tres destinos.<br>Puede escribir un máximo de 32 caracteres alfanuméricos de byte único para las direcciones de correo. |
| Nombre de proyector | Puede escribir un nombre para el proyector. Si está conectado a una red, este nombre se utiliza para identificar el proyector. |
| AMX Device Discovery▶▶ | Si se define "On" y el proyector se conecta a una red, puede detectarse utilizando AMX Device Discovery. Defina "Off" si el proyector no está conectado al controlador AMX o a una red que permita que AMX Device Discovery detecte el proyector. |
| Restablecer | Puede recuperar todos los valores predeterminados de los ajustes del menú "Red".<br>Si desea recuperar los ajustes predeterminados de todas las opciones del menú, consulte la ☛ p.35 |

*1 El siguiente teclado de software aparece para escribir números y contraseñas. Utilice los botones [▲], [▼], [◄] y [►] del mando a distancia para colocar el cursor en la tecla deseada y pulse el botón [Enter] para escribir con ella. Después de escribir, pulse [Finish] en el teclado para aprobar su entrada. Pulse [Cancel] en el teclado para cancelar los que ha escrito.

Cada vez que se selecciona esta tecla, cambia entre caracteres en mayúscula y en minúscula.

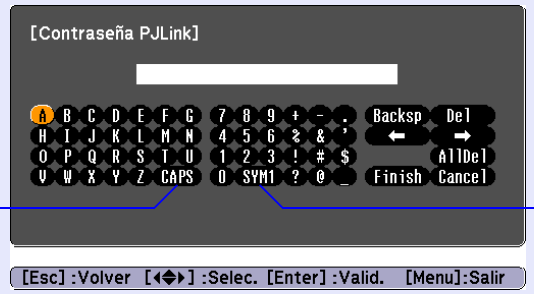


Cada vez que se selecciona esta tecla, cambia las teclas de símbolo de la sección incluida en el marco.

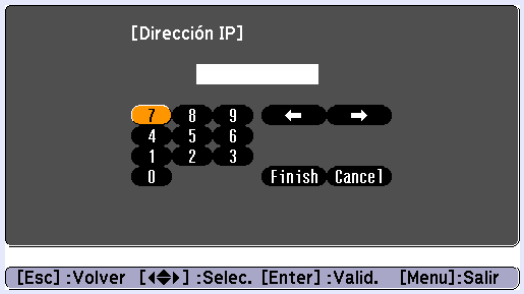

*2 Si Notificación Mail está activada ("On") y se produce un problema o una advertencia con un proyector, se enviará el siguiente mensaje de correo electrónico.
Asunto: EPSON Projector
Primera línea: El nombre del proyector que presenta el problema
Segunda línea: La dirección IP del proyector que presenta el problema
Tercera línea y sucesivas: Detalles del problema

Los detalles del problema se enumeran línea a línea. En la tabla siguiente se explican los detalles que aparecen en el mensaje.
Para más información sobre cómo manejar los problemas, consulte "Estado de los indicadores". ☛ p.38

| Mensaje | Causa |
|---|---|
| Internal error | Error interno |
| Fan related error | Anorm. Ventilador |
| Sensor error | Anorm. Sensor |
| Lamp timer failure | Falla Encend. Lámp. |
| Lamp out | Anorm. Lámpara |
| Lamp cover is open. | Cub. Lámp. Abierta |
| Internal temperature error | Anorm. Alta Temp. (Sobrecalentamiento) |
| High-speed cooling in progress | Aviso Alta Temp. |
| Lamp replacement notification | Reemp. Lámpara |
| No-signal | No hay señal<br>No entra ninguna señal de imágenes en el proyector. Revise el estado de la conexión y del suministro de corriente a los aparatos conectados. |

Al principio del mensaje, aparecerá (+) o (-).
(+): Se ha producido un problema con el proyector
(-): Se ha tratado un problema del proyector

# Menú Información (sólo en visualización)

Permite comprobar el estado de las señales de imagen que se proyectan y el estado del proyector. Los elementos visualizados varían según la señal de imagen que actualmente se proyecta, tal como se muestra en las siguientes capturas de pantalla.

**Imagen de ordenador/ Vídeo de componentes**




**Vídeo compuesto/S-vídeo**




| Submenú | Función |
|---|---|
| Horas lámpara | Puede ver el tiempo de funcionamiento acumulado de la lámpara*.<br>Si se alcanza el tiempo de aviso de la lámpara, los caracteres se muestran en amarillo. |
| Fuente | Puede visualizar el nombre del puerto de entrada para el aparato conectado cuyas imágenes se están proyectando. |
| Señal de entrada | Puede mostrar el contenido de "Entrada Ordenador1" o "Entrada Ordenador2" definido en el menú "Señal" según la "Fuente". |
| Resolución | Puede visualizar la resolución de entrada. |
| Señal de Vídeo | Puede visualizar el contenido de la "Señal de Vídeo" ajustada en el menú "Señal". |
| Veloc. refresco | Puede ver la frecuencia de actualización de la pantalla. |
| Info sinc | Puede visualizar la información de señal de imagen.<br>Es posible que deba emplear esta información si necesita asistencia. |
| Estado | Información sobre los problemas que se han producido en el proyector.<br>Es posible que deba emplear esta información si necesita asistencia. |

* El tiempo de uso acumulado se visualiza como "0H" las primeras 10 horas. Al cabo de 10 horas o más, se va añadiendo una hora por cada hora posterior.

# Menú Restablecer




| Submenú | Función |
|---|---|
| Restablecer todo | Puede recuperar los valores predeterminados de las opciones de todos los menús.<br>No recuperarán los valores predeterminados las siguientes opciones: "Entrada Ordenador1", "Entrada Ordenador2", "Logo usuario", todas las opciones del menú "Red", "Horas lámpara" e "Idioma". |
| Restablecer h. lámpara | Puede borrar las horas de uso acumuladas de la lámpara y ponerlo a "0H". Póngalo a cero cuando sustituya la lámpara. |

# Solución de problemas

En este capítulo se explica cómo identificar problemas y qué hacer cuando surja uno.


**Con la Ayuda ..... 37**

**Solución de problemas ..... 38**

- **Estado de los indicadores .....38**
  - El indicador de alimentación ⏻ se ilumina en rojo.....39
  - El indicador ☼ 🌡 está encendido o intermitente de color naranja .....40
- **Cuando los indicadores no son de ayuda .....41**
  - Problemas relacionados con las imágenes.....42
  - Problemas al iniciar la proyección .....46
  - Otros problemas .....46

# Con la Ayuda

Si surge un problema con el proyector, la Ayuda muestra mensajes en pantalla que le ayudarán a solucionar el problema.

**Procedimiento**

## 1 Pulse el botón [Help].

Se visualiza la pantalla de ayuda.

Con el mando a distancia

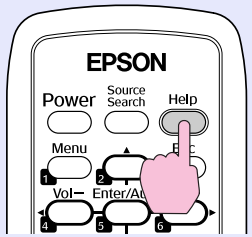


Con el panel de control

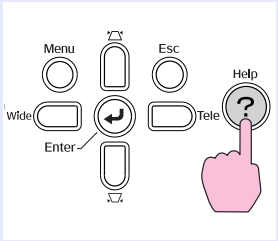


## 2 Seleccione un elemento del menú.

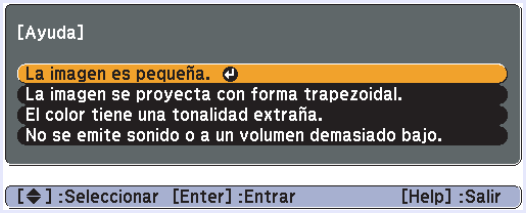


Con el mando a distancia

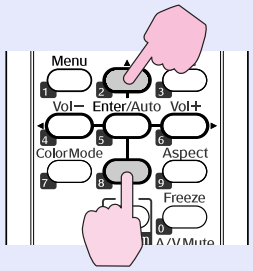


Con el panel de control

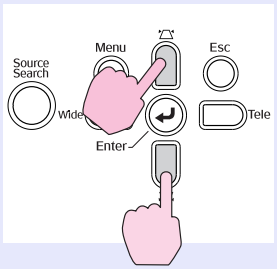


## 3 Confirme la selección.

Con el mando a distancia

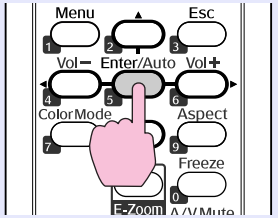


Con el panel de control

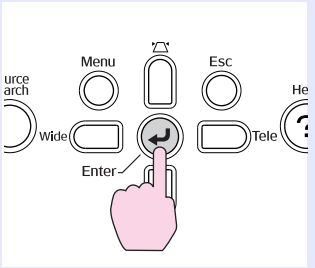


Las preguntas y soluciones se muestran en la pantalla siguiente. Pulse el botón [Help] para salir de la Ayuda.

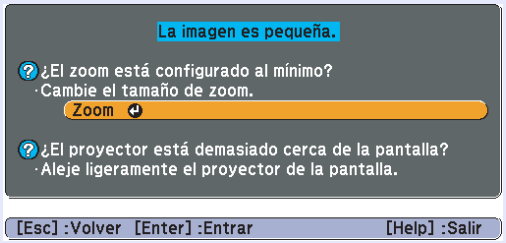


***Si la Ayuda no le ofrece una solución al problema, consulte "Solución de problemas" (☛p.38).***

Si surge un problema con el proyector, compruebe primero los indicadores del proyector y consulte más adelante el apartado "Estado de los indicadores".
Si los indicadores no muestran claramente cuál puede ser el problema, consulte el apartado "Cuando los indicadores no son de ayuda". ☛ p.41

## Estado de los indicadores

El proyector dispone de los tres siguientes indicadores que muestran el estado de funcionamiento del proyector.

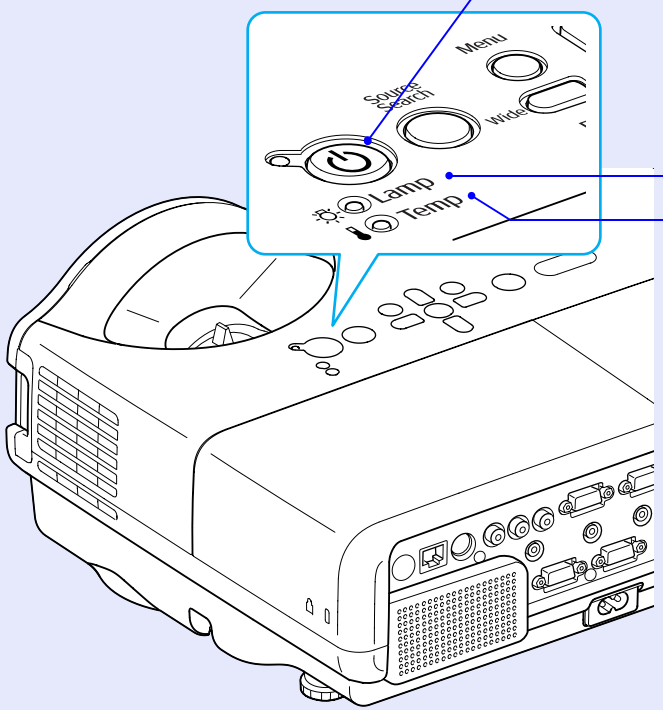


Indica el estado de funcionamiento.
Naranja : En espera
Si pulsa el botón [⏻] en este estado, se inicia la proyección.
Verde (Intermitente): El proyector se está calentando
El tiempo de calentamiento es de unos 30 segundos. Cuando el calentamiento se ha completado, el indicador deja de parpadear.
Verde : Proyección en curso
Indica el estado de la lámpara de proyección.
Indica el estado de la temperatura interna.

Consulte la tabla siguiente para conocer el significado de los indicadores y cómo solucionar los problemas que muestran.
Si todos los indicadores están apagados, compruebe que el cable de alimentación esté conectado correctamente y que la alimentación se suministra de forma normal.
En ocasiones, al desenchufar el cable de alimentación, el indicador ⏻ se queda encendido unos instantes, pero es normal.

## El indicador de alimentación ⏻ se ilumina en rojo **Problema**

● : Encendido ☀ : Intermitente: ○ : Apagado

| Estado | Causa | Solución o estado |
|---|---|---|
| ⏻ ☀ Rojo<br>☼ ☀ Rojo<br>🌡 ☀ Rojo | Error interno | Deje de utilizar el proyector, desenchufe el cable de alimentación de la toma eléctrica y póngase en contacto con su distribuidor local o con el lugar más cercano de las direcciones indicadas en el *Manual de asistencia y mantenimiento*.<br>☛*Lista de contactos de proyectores Epson* |
| ⏻ ● Rojo<br>☼ ○<br>🌡 ☀ Rojo | Anorm. Ventilador<br>Anorm. Sensor | Deje de utilizar el proyector, desenchufe el cable de alimentación de la toma eléctrica y póngase en contacto con su distribuidor local o con el lugar más cercano de las direcciones indicadas en el *Manual de asistencia y mantenimiento*.<br>☛*Lista de contactos de proyectores Epson* |
| ⏻ ● Rojo<br>☼ ○<br>🌡 ● Rojo | Anorm. Alta Temp.<br>(sobrecalentamiento) | La lámpara se apaga automáticamente y la proyección se detiene. Espere unos cinco minutos. Pasados unos cinco minutos el proyector cambia al modo en espera, de modo que debe comprobar los dos puntos siguientes.<br>• Compruebe que el filtro de aire y la ventilación de salida de aire estén limpios, y que el proyector no esté colocado junto a una pared.<br>• Si el filtro de aire está obstruido, límpielo o sustitúyalo. ☛ p.50, 56<br>Si el error persiste después de revisar los puntos anteriores, deje de utilizar el proyector, desenchufe el cable de alimentación de la toma eléctrica y póngase en contacto con su distribuidor local o con el lugar más cercano de las direcciones indicadas en el *Manual de asistencia y mantenimiento*. ☛*Lista de contactos de proyectores Epson* |
| | | Si se utiliza a una altitud de 1.500 m o más, ajuste el "Modo alta altitud" a "On". ☛ p.29 |
| ⏻ ● Rojo<br>☼ ☀ Rojo<br>🌡 ○ | Anorm. Lámpara<br>Falla Encend. Lámp.<br>Cub. Lámp. Abierta | **Compruebe los dos puntos siguientes.**<br>• Retire la lámpara y compruebe que no se haya roto. ☛ p.53<br>• Limpie el filtro de aire. ☛ p.50 |
| | | **Si no está rota** - Vuelva a colocar la lámpara y encienda el proyector.<br>**Si sigue apareciendo el error** - Sustituya la lámpara por una nueva y encienda el proyector.<br>**Si el error continúa** -Deje de utilizar el proyector, desenchufe el cable de alimentación de la toma eléctrica y póngase en contacto con su distribuidor local o con el lugar más cercano de las direcciones indicadas en el *Manual de asistencia y mantenimiento*. ☛*Lista de contactos de proyectores Epson* |
| | | **Si está rota** - Sustitúyala por una nueva, o consulte a su distribuidor local. Si sustituye la lámpara por su cuenta, tenga cuidado con los pedazos de cristal roto (no podrá continuar proyectando hasta que haya sustituido la lámpara). |
| | | Compruebe que la lámpara y su cubierta estén instaladas correctamente. ☛ p.53<br>Si la lámpara o su cubierta no están instaladas correctamente, la lámpara no se iluminará. |
| | | Si se utiliza a una altitud de 1.500 m o más, ajuste el "Modo alta altitud" a "On". ☛ p.29 |

## El indicador ☼ 🌡 está encendido o intermitente de color naranja **Advertencia**

● : Encendido ✺ : Intermitente ○ : Apagado ◌ : Varía en función del estado del proyector

| Estado | Causa | Solución o estado |
|---|---|---|
| ⏻ ● Rojo<br>☼ ○<br>🌡 ✺ Naranja | Aviso Alta Temp. | (No se trata de un problema. Sin embargo, si la temperatura vuelve a subir demasiado, la proyección se detendrá automáticamente.)<br>• Compruebe que el filtro de aire y la ventilación de salida de aire estén limpios, y que el proyector no esté colocado junto a una pared.<br>• Si el filtro de aire está obstruido, límpielo o sustitúyalo. ☛ p.50, 56 |
| ⏻ ◌<br>☼ ✺ Naranja<br>🌡 ○ | Reemp. Lámpara | Sustituya la lámpara por una nueva. ☛ p.53<br>Si continúa utilizando la lámpara una vez finalizado el período de sustitución, aumentan las posibilidades de que la lámpara explote. Sustituya la lámpara por una nueva lo antes posible. |

- ***Si el proyector no funciona correctamente aunque los indicadores muestren un funcionamiento normal, consulte "Cuando los indicadores no son de ayuda" (☛p.41).***
- ***Si uno de los indicadores muestra un estado no descrito en las tablas, póngase en contacto con su distribuidor local o con el lugar más cercano de las direcciones indicadas en el Manual de asistencia y mantenimiento. ☛Lista de contactos de proyectores Epson***

# Cuando los indicadores no son de ayuda

Si surge uno de los siguientes problemas y los indicadores no ofrecen ninguna solución, consulte las páginas correspondientes a cada problema.

## Problemas relacionados con las imágenes

■ **No hay imagen** ☛ p.42
La proyección no se inicia, el área de proyección está completamente negra, el área de proyección está completamente azul, etc.

■ **Las imágenes en movimiento no se visualizan** ☛ p.42
Las imágenes en movimiento que se proyectan desde un ordenador aparecen de color negro y no se proyecta nada.

■ **La proyección se detiene de forma automática** ☛ p.42

■ **Se visualiza el mensaje "No Soportado."** ☛ p.43

■ **Se visualiza el mensaje "Sin Señal."** ☛ p.43

■ **Las imágenes aparecen borrosas o desenfocadas** ☛ p.43

■ **Las imágenes presentan interferencias o están distorsionadas** ☛ p.44
Aparecen problemas como interferencias, distorsión o patrones alternados de blanco y negro.

■ **La imagen está incompleta (grande) o es demasiado pequeña, o el aspecto no es el correcto** ☛ p.44
Sólo se visualiza parte de la imagen, o la relación de altura y anchura de la imagen no es correcta, etc.

■ **Los colores de la imagen no son correctos** ☛ p.45
Toda la imagen se visualiza de color morado o verde, en blanco y negro, los colores están apagados, etc.
(Los monitores de los ordenadores y las pantallas LCD reproducen los colores de forma distinta, por lo que es posible que los colores que muestra el proyector y los colores que aparezcan en el monitor no coincidan con exactitud, aunque esto no indica ningún fallo.)

■ **Las imágenes tienen un aspecto oscuro** ☛ p.45

■ **No se visualiza nada en el monitor externo** ☛ p.45

## Problemas al iniciar la proyección

■ **El proyector no se enciende** ☛ p.46

## Otros problemas

■ **No se emite sonido o a un volumen demasiado bajo** ☛ p.46

■ **El mando a distancia no funciona** ☛ p.47

■ **No se recibe correo aunque ocurran problemas en el proyector** ☛ p.47

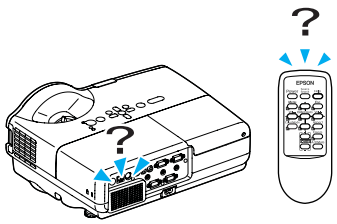

## Problemas relacionados con las imágenes

### No hay imagen

| Verifique | Solución |
|---|---|
| ¿Ha pulsado el botón [⏻]? | Pulse el botón [⏻] para encender el proyector. |
| ¿Están apagados los indicadores? | El cable de alimentación no está conectado correctamente o la alimentación no se suministra de forma normal.<br>Conecte el cable de alimentación del proyector correctamente. ☛ *Guía de inicio rápido*<br>Compruebe que la toma eléctrica o la fuente de alimentación funcionen correctamente. |
| ¿Está activado el Fondo? | Pulse el botón [A/V Mute] del mando a distancia para cancelar Fondo. ☛ p.14 |
| ¿Son correctos los ajustes del menú de configuración? | Reinicie todos los ajustes. ☛ "Restablecer"-"Restablecer todo" p.35 |
| ¿La imagen proyectada aparece completamente negra?<br>**Sólo al proyectar imágenes de un ordenador** | Es posible que algunas imágenes de entrada, como por ejemplo protectores de pantalla, sean completamente negras. |
| ¿Es correcto el ajuste de formato de la señal de imagen?<br>**Sólo al proyectar imágenes de una fuente de vídeo** | Cambie el ajuste según la señal para el aparato conectado. ☛ "Señal"-"Señal de Vídeo" p.27 |

### Las imágenes en movimiento no se visualizan

| Verifique | Solución |
|---|---|
| ¿La señal de imagen del ordenador se envía a la pantalla LCD y al monitor?<br>**Sólo al proyectar imágenes desde un ordenador portátil o desde un ordenador que disponga de pantalla LCD** | Cambie la señal de imagen sólo a salida externa. ☛ Consulte la documentación del ordenador. |

### La proyección se detiene de forma automática

| Verifique | Solución |
|---|---|
| ¿El "Modo inactivo" está configurado como "On"? | Pulse el botón [⏻] para encender el proyector. Si no desea utilizar el "Modo inactivo", cambie el ajuste por "Off". ☛ "Extendida"-"Operación"-"Modo inactivo" p.29 |

## ■ Se visualiza el mensaje "No Soportado."

| Verifique | Solución |
|---|---|
| ¿Es correcto el ajuste de formato de la señal de imagen?<br>**Sólo al proyectar imágenes de una fuente de vídeo** | Cambie el ajuste según la señal para el aparato conectado. ☛ "Señal"-"Señal de Vídeo" p.27 |
| ¿El modo es el adecuado para la velocidad de refresco y la resolución de la señal de imagen?<br>**Sólo al proyectar imágenes de un ordenador** | Consulte la documentación del ordenador para saber cómo cambiar la resolución de la señal de imagen y la velocidad de refresco que envía el ordenador. ☛ "Lista de pantallas de monitor compatibles" p.69 |

## ■ Se visualiza el mensaje "Sin Señal."

| Verifique | Solución |
|---|---|
| ¿Están conectados correctamente los cables? | Compruebe que todos los cables necesarios para la proyección estén bien conectados. ☛ *Guía de inicio rápido* |
| ¿Ha seleccionado el puerto de entrada correcto? | Cambie la imagen pulsando el botón [Source Search] del mando a distancia o del panel de control. ☛ p.12 |
| ¿Están encendidos el ordenador o la fuente de vídeo? | Encienda dichos aparatos. |
| ¿Las señales de imagen se envían al proyector?<br>**Sólo al proyectar imágenes desde un ordenador portátil o desde un ordenador que disponga de pantalla LCD** | Si las señales de imagen sólo se envían al monitor LCD del ordenador o al monitor accesorio, deberá cambiar la salida a un destino externo y también al monitor del ordenador. En algunos modelos de ordenador, cuando las señales de imagen se envían de forma externa, ya no vuelven a aparecer en el monitor LCD ni en el monitor accesorio. ☛ Documentación del ordenador, con un similar a "Salida externa" o "Conectar un monitor externo". Si se realiza la conexión con el proyector o el ordenador ya encendidos, es posible que no funcione la tecla de función [Fn] que cambia la señal de imagen del ordenador por salida externa. Apague el ordenador y el proyector y vuélvalos a encender. ☛ *Guía de inicio rápido* |

## ■ Las imágenes aparecen borrosas o desenfocadas

| Verifique | Solución |
|---|---|
| ¿Ha ajustado correctamente el enfoque? | Gire el anillo de enfoque para ajustar el enfoque. ☛ *Guía de inicio rápido* |
| ¿La distancia a la que se encuentra el proyector es la correcta? | La distancia de proyección recomendada es de 54 a 122 cm.<br>Instálelo a una distancia comprendida en ese intervalo. ☛ p.60 |
| ¿Es excesivo el valor de ajuste de Keystone? | Disminuya el ángulo de proyección para reducir la cantidad de corrección trapezoidal ("keystone").<br>☛ *Guía de inicio rápido* |
| ¿Se ha empañado la lente? | Si traslada rápidamente el proyector de un entorno frío a otro cálido, o si la temperatura ambiente cambia bruscamente, la superficie de la lente se puede empañar y las imágenes serán borrosas. Deje el proyector en la habitación aproximadamente una hora antes de usarlo. Si se empaña la lente, apague el proyector y espere a que desaparezca la condensación. |

## ■ Las imágenes presentan interferencias o están distorsionadas

| Verifique | Solución |
|---|---|
| ¿Es correcto el ajuste de formato de la señal de imagen?<br>**Sólo al proyectar imágenes de una fuente de vídeo** | Cambie el ajuste según la señal para el aparato conectado. ☛ "Señal"-"Señal de Vídeo" p.27 |
| ¿Están conectados correctamente los cables? | Compruebe que todos los cables necesarios para la proyección estén bien conectados. ☛ *Guía de inicio rápido* |
| ¿Utiliza un alargador? | Si utiliza un alargador, es posible que las interferencias eléctricas afecten a las señales. Utilice los cables que se entregan con el proyector para comprobar si los cables utilizados pueden ser la causa del problema. |
| ¿Ha seleccionado la resolución correcta?<br>**Sólo al proyectar imágenes de un ordenador** | Ajuste el ordenador para que las señales enviadas sean compatibles con el proyector.<br>☛ "Lista de pantallas de monitor compatibles" p.69 ☛ Documentación del ordenador |
| ¿Ha configurado correctamente los ajustes "Sync.▸▸" y "Tracking▸▸"?<br>**Sólo al proyectar imágenes de un ordenador** | Pulse el botón [Auto] del mando a distancia o el botón [Enter] del panel de control para realizar el ajuste automático. Si las imágenes no se han ajustado correctamente con el ajuste automático, puede configurar los ajustes con las opciones "Sync." y "Tracking" del menú de configuración.<br>☛ "Señal"-"Tracking", "Sync." p.27 |

## ■ La imagen está incompleta (grande) o es demasiado pequeña, o el aspecto no es el correcto

| Verifique | Solución |
|---|---|
| ¿La imagen sigue ampliada por E-Zoom? | Pulse el botón [Esc] del mando a distancia para cancelar E-Zoom. ☛ p.18 |
| ¿Ha ajustado la "Posición" correctamente? | Pulse el botón [Auto] del mando a distancia o el botón [Enter] del panel de control para realizar el ajuste automático de la imagen de ordenador proyectada. Si las imágenes no se han ajustado correctamente con el ajuste automático, puede configurar los ajustes con la opción "Posición" del menú de configuración. Además de las señales de imagen del ordenador, puede ajustar otras señales durante la proyección con la opción "Posición" del menú de configuración. ☛ "Señal"-"Posición" p.27 |
| ¿El ordenador está ajustado para la visualización dual?<br>**Sólo al proyectar imágenes de un ordenador** | Si la visualización dual está activada en las "Propiedades de pantalla" del panel de control del ordenador, sólo se proyectará aproximadamente la mitad de la imagen en la pantalla del ordenador. Para ver toda la imagen en la pantalla del ordenador, desactive el ajuste de visualización dual. ☛ Documentación del controlador de vídeo del ordenador |
| ¿Ha seleccionado la resolución correcta?<br>**Sólo al proyectar imágenes de un ordenador** | Ajuste el ordenador para que las señales enviadas sean compatibles con el proyector.<br>☛ "Lista de pantallas de monitor compatibles" p.69 ☛ Documentación del ordenador |

## ■ Los colores de la imagen no son correctos

| Verifique | Solución |
|---|---|
| ¿Los ajustes de la señal de entrada coinciden con las señales del dispositivo conectado? | Cambie los ajustes siguientes según la señal del aparato conectado.<br>Si proyecta imágenes de un aparato conectado al puerto de entrada Ordenador1 o Ordenador2, consulte ☛ "Señal"-"Entrada Ordenador1 / Entrada Ordenador2" p.27<br>Si proyecta imágenes de un aparato conectado a Vídeo o a S-Vídeo, consulte ☛ "Señal"-"Señal de Vídeo" p.27 |
| ¿Se ha ajustado correctamente el brillo de la imagen? | Defina el ajuste "Brillo" en el menú de configuración. ☛ "Imagen"-"Brillo" p.26 |
| ¿Están conectados correctamente los cables? | Compruebe que todos los cables necesarios para la proyección estén bien conectados. ☛ *Guía de inicio rápido* |
| ¿El ajuste de "Contraste▶▶" está configurado correctamente? | Configure el ajuste "Contraste" en el menú de configuración. ☛ "Imagen"-"Contraste" p.26 |
| ¿Ha ajustado el color correctamente? | Configure el "Ajuste de color" en el menú de configuración. ☛ "Imagen"-"Ajuste de color" p.26 |
| ¿Ha ajustado correctamente la saturación del color y el tono?<br>**Sólo al proyectar imágenes de una fuente de vídeo** | Configure los ajustes de "Intensidad del color" y "Tono" en el menú de configuración.<br>☛ "Imagen"-"Intensidad del color", "Tono" p.26 |

## ■ Las imágenes tienen un aspecto oscuro

| Verifique | Solución |
|---|---|
| ¿Ha ajustado correctamente el brillo y la luminancia de la imagen? | Defina los ajustes de "Brillo" y "Control del brillo" en el menú de configuración.<br>☛ "Imagen"-"Brillo" p.26 ☛ "Regulación"-"Control del brillo" p.28 |
| ¿El ajuste de "Contraste▶▶" está configurado correctamente? | Defina el ajuste de "Contraste" en el menú de configuración.<br>☛ "Imagen"-"Contraste" p.26 |
| ¿Tiene que sustituir la lámpara? | Cuando la lámpara se acerca al final de su vida útil, las imágenes se vuelven más oscuras y disminuye la calidad del color. Cuando eso suceda, sustituya la lámpara por una nueva. ☛ p.52 |

## ■ No se visualiza nada en el monitor externo

| Verifique | Solución |
|---|---|
| ¿Las imágenes se proyectan desde un puerto que no es el puerto de entrada Ordenador1? | Las únicas imágenes que se pueden mostrar en un monitor externo son las imágenes del puerto de entrada Ordenador1. ☛ p.61 |

## Problemas al iniciar la proyección

### El proyector no se enciende

| Verifique | Solución |
|---|---|
| ¿Ha pulsado el botón [⏻]? | Pulse el botón [⏻] para encender el proyector. |
| ¿Están apagados los indicadores? | El cable de alimentación no está conectado correctamente o la alimentación no se suministra de forma normal.<br>Conecte el cable de alimentación del proyector correctamente. ☛ *Guía de inicio rápido*<br>Compruebe que la toma eléctrica o la fuente de alimentación funcionen correctamente. |
| ¿Los indicadores se iluminan y se apagan al tocar el cable de alimentación? | Es posible que haya un mal contacto en el cable de alimentación, o que el cable sea defectuoso. Vuelva a conectar el cable de alimentación. Si con esto no se soluciona el problema, deje de utilizar el proyector, desenchufe el cable de alimentación de la toma eléctrica y póngase en contacto con su distribuidor local o con el lugar más cercano de las direcciones indicadas en el *Manual de asistencia y mantenimiento*. ☛ *Lista de contactos de proyectores Epson* |
| ¿El bloqueo de funcionamiento está ajustado a "Bloqueo total"? | Mantenga pulsado el botón [Enter] en el panel de control durante unos siete segundos; se visualizará un mensaje y se suprimirá el bloqueo. ☛ p.22 |
| ¿Ha seleccionado el ajuste correcto para el receptor remoto? | Revise el "Receptor Remoto" en el menú de configuración. ☛ "Regulación"-"Receptor Remoto" p.28 |
| ¿Volvió a conectar inmediatamente el cable de alimentación después de Direct Power Off, o el interruptor automático está apagado? | Si la operación indicada a la izquierda se realiza con "Direct Power On" activado ("On"), es posible que el aparato no se encienda de nuevo. Pulse el botón [⏻] para volver a encender el proyector. |

## Otros problemas

### No se emite sonido o a un volumen demasiado bajo

| Verifique | Solución |
|---|---|
| ¿La fuente de audio se ha conectado correctamente? | Compruebe que el cable esté conectado al puerto Audio. |
| ¿Ha ajustado el volumen al mínimo? | Ajuste el volumen para que se pueda escuchar el sonido. ☛ *Guía de inicio rápido* |
| ¿Está activado el Fondo? | Pulse el botón [A/V Mute] del mando a distancia para cancelar Fondo. ☛ p.14 |
| ¿La especificación del cable de audio es "Sin resistencia"? | Cuando utilice un cable de audio comercial, compruebe que tenga la etiqueta "Sin resistencia". |

## ■ El mando a distancia no funciona

| Verifique | Solución |
|---|---|
| ¿El emisor de infrarrojos del mando a distancia está apuntado al receptor remoto del proyector cuando está en uso? | Apunte el mando a distancia en dirección al receptor remoto. ☛ *Guía de inicio rápido* |
| ¿El mando a distancia está demasiado lejos del proyector? | El alcance del mando a distancia es de unos 6 m. ☛ *Guía de inicio rápido* |
| ¿El receptor remoto está expuesto a la luz solar directa o a una luz intensa de lámparas fluorescentes? | Instale el proyector en un lugar donde el receptor remoto no quede expuesto a ninguna luz intensa. Defina el receptor remoto en "Off" en "Receptor Remoto" en el menú de configuración. ☛ "Regulación"-"Receptor remoto" p.28 |
| ¿Ha seleccionado el ajuste correcto para el receptor remoto? | Revise el "Receptor Remoto" en el menú de configuración. ☛ "Regulación"-"Receptor Remoto" p.28 |
| ¿Las baterías están gastadas o se han insertado incorrectamente? | Compruebe que las baterías estén insertadas correctamente, o sustitúyalas por unas nuevas si fuera necesario. ☛ p.51 |
| ¿Ha pulsado algún botón del mando a distancia durante más de 30 segundos? | Si pulsa algún botón del mando a distancia durante más de 30 segundos, éste dejará de enviar señales (modo inactivo del mando a distancia). Cuando se deje de pulsar el botón, el mando a distancia volverá a funcionar de forma normal. Esto puede impedir que las pilas se gasten sin querer, pues el Modo inactivo sigue funcionando cuando el mando a distancia se guarda en una bolsa o si se coloca encima un objeto. |

## ■ No se recibe correo aunque ocurran problemas en el proyector

| Verifique | Solución |
|---|---|
| ¿El "Modo en espera" está ajustado a "Red activada"? | Para utilizar la función Notificación Mail cuando el proyector esté en espera, configure "Red activada" en la opción "Modo en espera" del menú de configuración. ☛ "Extendida"-"Modo en espera" p.29 |
| ¿Se produjo un problema grave y el proyector se detuvo de repente? | Cuando el proyector se detiene de repente, no se pueden enviar mensajes de correo electrónico.<br>Si no se resuelve el problema, póngase en contacto con su distribuidor local o con el lugar más cercano de las direcciones indicadas en el *Manual de asistencia y mantenimiento*. ☛ *Lista de contactos de proyectores Epson* |
| ¿Se suministra corriente al proyector? | Compruebe que la toma eléctrica o la fuente de alimentación funcionen correctamente. |
| ¿El cable de la LAN está conectado correctamente? | Compruebe que el cable de la LAN esté conectado correctamente. Vuélvalo a conectar si no está conectado o si no está bien conectado. ☛ p.62 |
| ¿El "Correo" está ajustado correctamente en el menú de configuración? | Las notificaciones de problemas se envían por correo electrónico según los ajustes definidos en la opción "Correo" del menú de configuración. Compruebe que esté configurada correctamente. ☛ "Menú Red"-"Menú Correo" p.32 |

# Apéndices

En este capítulo, se ofrece información acerca de los procedimientos de mantenimiento para asegurar un óptimo rendimiento del proyector durante un largo periodo de tiempo.


**Métodos de instalación ..... 49**

**Limpieza ..... 50**

- **Limpieza de la superficie del proyector ..... 50**
- **Limpieza del objetivo ..... 50**
- **Limpieza del filtro de aire y la ventilación de entrada de aire ..... 50**

**Sustitución de los productos consumibles ..... 51**

- **Sustitución de las pilas del mando a distancia ..... 51**
- **Sustitución de la lámpara ..... 52**
  - Periodo de sustitución de la lámpara ..... 52
  - Cómo sustituir la lámpara ..... 53
  - Puesta a cero del tiempo de funcionamiento de la lámpara ..... 55
- **Sustitución del filtro del aire ..... 56**
  - Periodo de sustitución del filtro de aire ..... 56
  - Cómo sustituir el filtro de aire ..... 56

**Aviso importante para el transporte ..... 57**

- **Mover a una posición cercana ..... 57**
- **Al transportar ..... 57**
  - Preparar el embalaje ..... 57
  - Notas al realizar del embalaje y el transporte ..... 57

**Cómo guardar un logotipo de usuario ..... 58**

**Tamaño de la pantalla y distancia ..... 60**

**Conexión a aparatos externos ..... 61**

- **Conexión a un monitor externo ..... 61**
- **Conexión a altavoces externos ..... 61**

**Conexión de un cable de LAN ..... 62**

**Accesorios opcionales y productos consumibles ..... 63**

- Accesorios opcionales ..... 63
- Productos consumibles ..... 63

**Glosario ..... 64**

**Comandos ESC/VP21 ..... 66**

- **Lista de comandos ..... 66**
- **Protocolo de comunicación ..... 66**
- **Disposición de los cables ..... 67**
  - Conexión serie ..... 67

**PJLink ..... 68**

- Comandos no compatibles ..... 68
- Nombres de entrada definidos por PJLink y conectores correspondientes del proyector ..... 68
- Nombre del fabricante mostrado en "Búsqueda de información del nombre del fabricante" ..... 68
- Nombre del modelo mostrado en "Búsqueda de información del nombre del producto" ..... 68

**Lista de pantallas de monitor compatibles ..... 69**

- Imagen del ordenador (RGB analógica) ..... 69
- Vídeo de componentes ..... 70
- Vídeo compuesto/S-Vídeo ..... 70

**Especificaciones ..... 71**

**Aspecto ..... 72**

**Índice ..... 73**

# Métodos de instalación

El proyector es compatible con los cuatro métodos de proyección siguientes.

**⚠ Advertencia**

- *Para colocar el proyector en el techo (colgado), hay que seguir un procedimiento especial de instalación. Si no lo instala correctamente, el proyector podría caerse y provocar accidentes y lesiones.*
- *Si utiliza adhesivos en el soporte para fijación en el techo para evitar que se aflojen los tornillos, o si usa productos como lubricantes o aceites en el proyector, es posible que la carcasa se rompa y el proyector se caiga. Esto podría provocar lesiones graves a las personas que se encuentren debajo, además de dañar el proyector.*
  *Al instalar o ajustar el soporte para fijación en techo no utilice adhesivos para evitar que los tornillos se aflojen ni tampoco utilice aceites, lubricantes ni similares.*

**Atención**

*No utilice el proyector apoyándolo sobre un lado. Podría provocar un mal funcionamiento.*

- *Proyecte las imágenes desde la parte frontal de la pantalla. (Proyección frontal)*

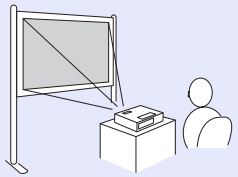

- *Proyecte las imágenes desde detrás de una pantalla translúcida. (Proyección posterior)*

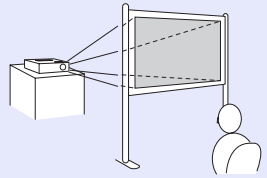

- *Suspenda el proyector del techo y proyecte las imágenes desde delante de la pantalla. (Proyección frontal/Techo)*

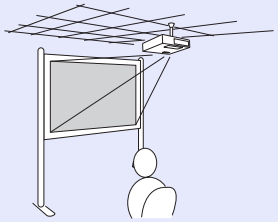

- *Suspenda el proyector del techo y proyecte las imágenes desde detrás de una pantalla translúcida. (Proyección posterior/Techo)*

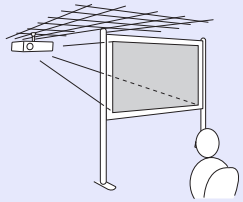

- *El soporte para fijación en techo opcional es necesario para instalar el proyector en el techo.* ☛ *p.63*
- *Puede cambiar los ajustes como se indica a continuación pulsando el botón [A/V Mute] del mando a distancia durante unos cinco segundos.*
  *"Frontal" ↔ "Frontal/Techo"*
  *Seleccione "Posterior" o "Posterior/Techo" en el menú de configuración.* ☛ *p.29*

# Limpieza

Debe limpiar el proyector si se ensucia o si la calidad de las imágenes proyectadas empieza a deteriorarse.

## Limpieza de la superficie del proyector

Limpie la superficie del proyector con un paño suave.
Si el proyector está muy sucio, humedezca el paño con agua y con un poco de detergente neutro y, a continuación, escúrralo totalmente antes de utilizarlo para limpiar la superficie del proyector.

**Atención**

***No utilice sustancias volátiles como cera, alcohol o disolventes para limpiar la superficie del proyector. La calidad de la carcasa podría verse modificada o decolorarse.***

## Limpieza del objetivo

Utilice un paño limpiador de gafas disponible en el mercado para limpiar el objetivo con cuidado.

**Atención**

***No frote la lente con materiales rugosos ni la someta a golpes, ya que puede dañarse fácilmente.***

## Limpieza del filtro de aire y la ventilación de entrada de aire

Limpie el filtro de aire y la ventilación de entrada de aire cuando se visualice el siguiente mensaje.
"El proyector está sobrecalentado. Asegúrese de que la salida de aire no esté obstruida, y limpie o reemplace el filtro." ☛ "Cómo sustituir el filtro de aire" p.56

**Atención**

***Si se acumula polvo en el filtro de aire, es posible que la temperatura interna del proyector aumente, lo que puede producir problemas en el funcionamiento y acortar la vida útil del motor óptico. Limpie el filtro de aire inmediatamente cuando se visualice el mensaje.***

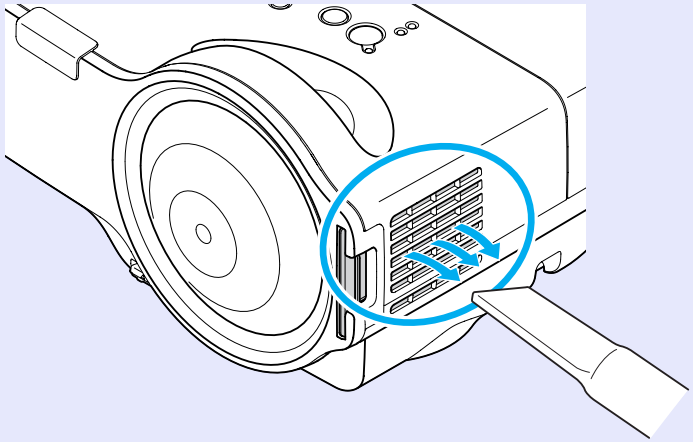

- ***Si se visualiza un mensaje frecuentemente, incluso después de la limpieza, es necesario sustituir el filtro de aire. Sustitúyalo por un nuevo filtro de aire.*** ☛ *p.56*
- ***Es recomendable que limpie estas partes como mínimo una vez cada tres meses. Límpielas con más frecuencia si utiliza el proyector en un entorno especialmente polvoriento.***

# Sustitución de los productos consumibles

En esta sección, se explica cómo sustituir las pilas del mando a distancia, la lámpara y el filtro de aire.

## Sustitución de las pilas del mando a distancia

Si se producen retardos en la respuesta del mando a distancia, o si no funciona después de utilizarlo durante bastante tiempo, es posible que las pilas se estén agotando. En este caso, sustitúyalas por unas pilas nuevas. Tenga siempre a mano dos pilas secas alcalinas o de manganeso tamaño AA de repuesto. Utilice sólo pilas secas alcalinas o de manganeso de tamaño AA.

**Atención**

***No olvide leer las Instrucciones de seguridad/el Manual de asistencia y mantenimiento antes de manipular las baterías.***

☛ *Instrucciones de seguridad*

**Procedimiento**

### 1 Extraiga la cubierta de las pilas.

Levante la cubierta de las pilas presionando su pestillo.

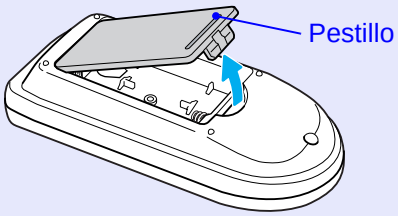


### 2 Sustituya las pilas gastadas por unas nuevas.

**⚠ Precaución**

Fíjese en las posiciones de las marcas (+) y (-) en el interior del soporte de las pilas para asegurar que éstas se insertan correctamente.

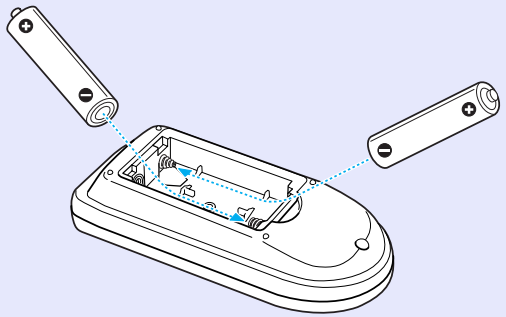

### 3 Vuelva a colocar la cubierta de las pilas.

Presione la cubierta de las pilas hasta oír el clic que indica que está colocada en su sitio.

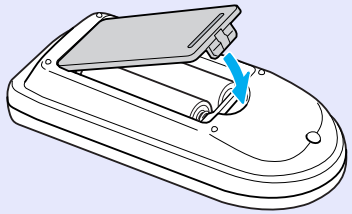

# Sustitución de la lámpara

## Periodo de sustitución de la lámpara

Ha llegado el momento de sustituir la lámpara si:

- Aparece el mensaje "Reemplace la lámpara".

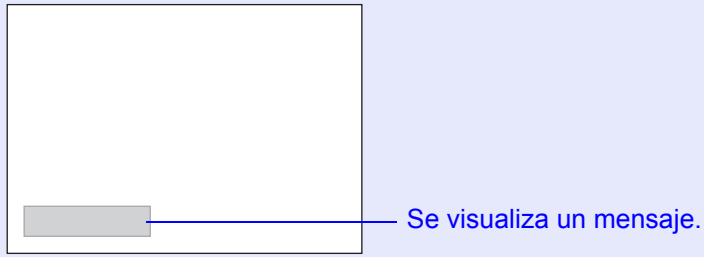


- El indicador de la lámpara parpadea en naranja.

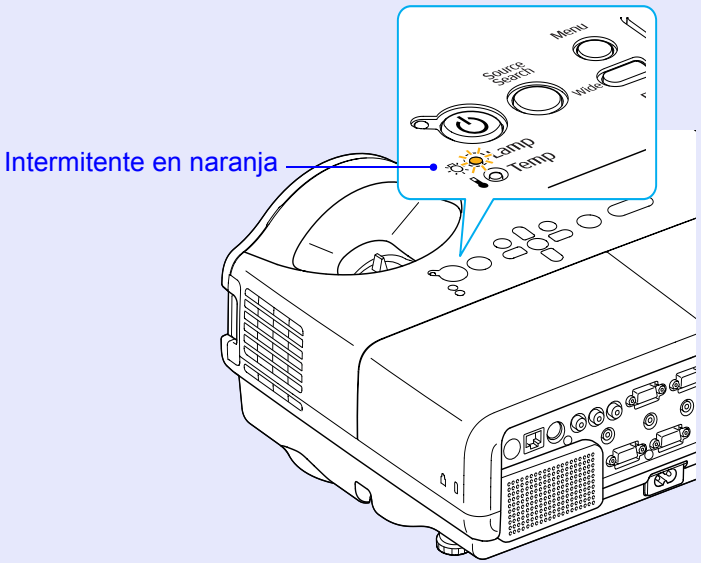


- La imagen proyectada se oscurece o empieza a deteriorarse.

## Atención

- *El mensaje de sustitución de la lámpara está ajustado para que aparezca después de los siguientes periodos de tiempo para mantener el brillo inicial y la calidad de las imágenes proyectadas.*
  *☛"Control del brillo" p.28*
  *·Cuando se utiliza de forma continua con un brillo alto: unas 2.900 horas*
  *·Cuando se utiliza de forma continua con un brillo bajo: unas 3.900 horas*
- *Si continúa utilizando la lámpara una vez finalizado el período de sustitución, aumentan las posibilidades de que la lámpara explote. Cuando aparezca el mensaje de sustitución de la lámpara, sustitúyala por una nueva lo antes posible, aunque aún funcione.*
- *Según las características de la lámpara y la forma en que se haya utilizado, es posible que se oscurezca o deje de funcionar antes de que aparezca el mensaje de aviso. Siempre debería disponer de una lámpara de recambio por si la necesita.*

## Cómo sustituir la lámpara

### ⚠ Advertencia

- *Al sustituir la lámpara porque ha dejado de iluminarse, existe la posibilidad de que se haya roto.*
  *Al sustituir la lámpara de un proyector que se ha instalado en el techo, siempre debería suponer que la lámpara está rota, y debería permanecer a un lado de la cubierta de la lámpara, no debajo de ella. Extraiga la cubierta de la lámpara con cuidado. Pueden caer pequeños trozos de cristal al abrir la cubierta de la lámpara. Si le caen trozos de cristal en los ojos o en la boca, acuda al médico de inmediato.*

### ⚠ Precaución

- *Al sustituir la lámpara porque ha dejado de iluminarse, existe la posibilidad de que se haya roto.*
  *Espere hasta que la lámpara se haya enfriado lo suficiente antes de sacar la cubierta de la lámpara. Si la lámpara aún está caliente, podría quemarse o lesionarse. Es necesario dejar pasar una hora después de apagar el aparato para que la lámpara se enfríe lo suficiente.*

**Procedimiento**

1. **Después de apagar el proyector y de que el avisador acústico suene dos veces, desenchufe el cable de alimentación.**

2. **Espere hasta que la lámpara se haya enfriado y extraiga la cubierta de la lámpara.**

   Afloje el tornillo de fijación de la cubierta de la lámpara con el destornillador incluido con la nueva lámpara o con un destornillador de estrella +. A continuación, deslice la cubierta de la lámpara hacia adelante y levántela para extraerla.

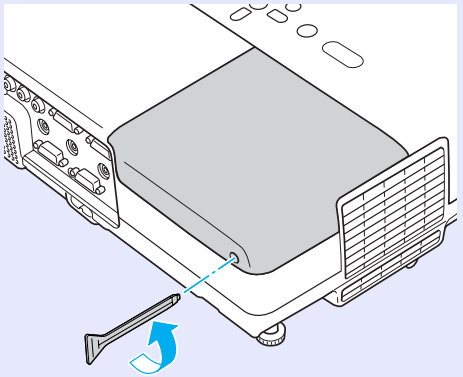

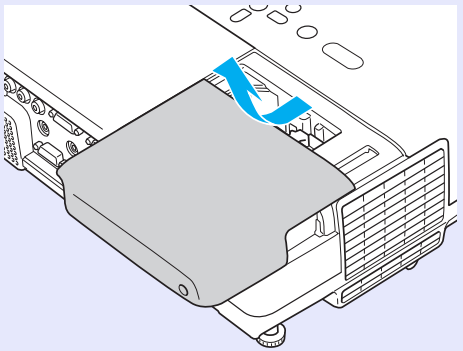

## 3 Afloje los dos tornillos de fijación de la lámpara.

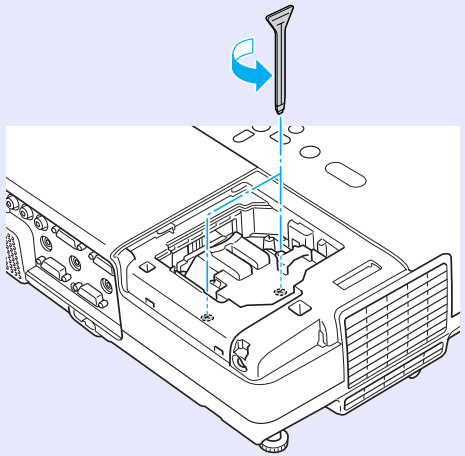

## 4 Extraiga la lámpara antigua.

Si la lámpara está rota, sustitúyala por una nueva o consulte a su distribuidor local. Si sustituye la lámpara por su cuenta, tenga cuidado con los trozos de cristal roto.

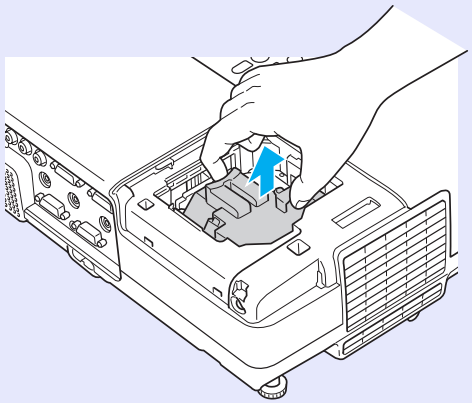

## 5 Instale la nueva lámpara.

Instale la nueva lámpara siguiendo el raíl de guía en la dirección correcta para que encaje en su posición, presione sobre el área marcada "PUSH" y, cuando esté totalmente insertada, apriete los dos tornillos.

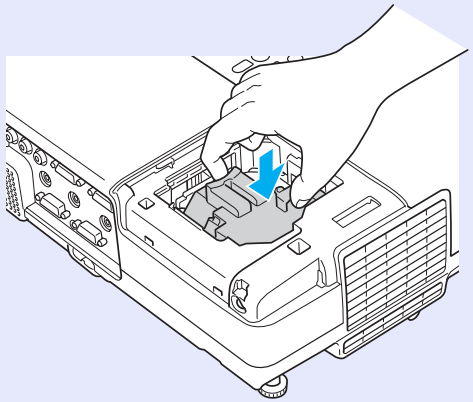

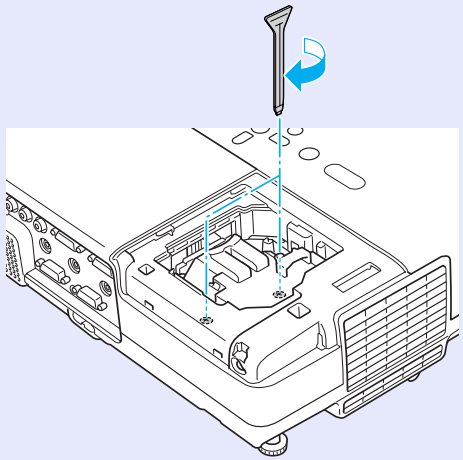

### 6 Vuelva a colocar la cubierta de la lámpara.

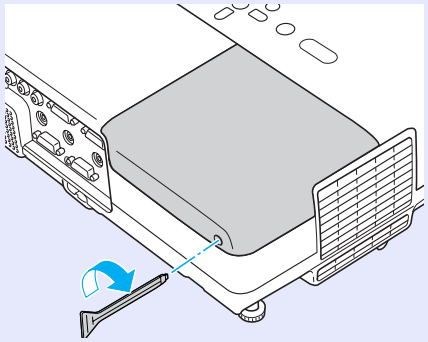

**Atención**

- *Compruebe que la lámpara quede bien fija. Si se extrae la cubierta de la lámpara, ésta se apaga automáticamente por motivos de seguridad. Si la lámpara o su cubierta no se instalan correctamente, la lámpara no se encenderá.*
- *Este producto incluye un componente de la lámpara que contiene mercurio (Hg). Consulte las normativas locales acerca del desecho y el reciclaje. No lo deseche junto con los residuos normales.*

## Puesta a cero del tiempo de funcionamiento de la lámpara

El proyector calcula el tiempo de funcionamiento de la lámpara y notifica cuándo debe sustituirse mediante un mensaje y un indicador. Después de sustituir la lámpara, no olvide definir las horas de la lámpara en el menú de configuración. ☛ p.35

***Sólo debe poner a cero el contador de tiempo de funcionamiento de la lámpara después de sustituirla. De lo contrario, no se avisará a tiempo cuando tenga que sustituirla.***

# Sustitución del filtro del aire

## Periodo de sustitución del filtro de aire

Ha llegado el momento de sustituir el filtro de aire si:

- El filtro de aire se ha rasgado.
- El mensaje se muestra aunque el filtro de aire se haya limpiado.

## Cómo sustituir el filtro de aire

El filtro de aire puede sustituirse incluso si el proyector está colgado del techo.

**Procedimiento**

### 1 Después de apagar el proyector y de que el avisador acústico suene dos veces, desenchufe el cable de alimentación.

### 2 Extraiga el filtro de aire.

Coloque el dedo en la hendidura del filtro de aire y deslícelo hacia adelante para extraerlo.

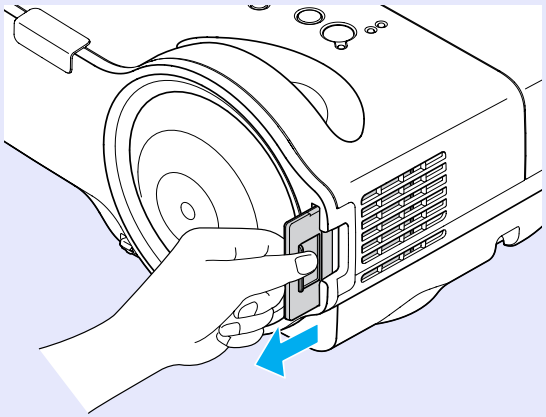

### 3 Instale el nuevo filtro de aire.

Inserte el filtro de aire y presiónelo hasta oír el clic que indica que ha encajado en su sitio.

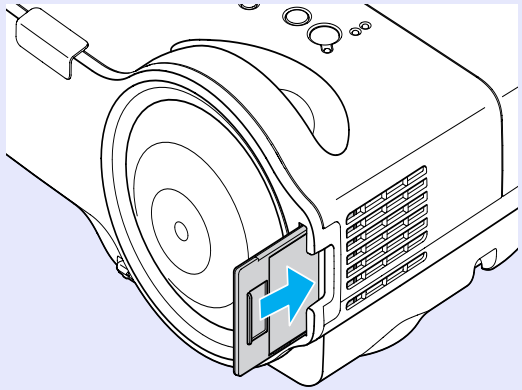

***Deseche los filtros de aire usados adecuadamente siguiendo la legislación local. No lo deseche junto con los residuos normales.***
***Calidad del material de la sección del marco: Policarbonato, resina ABS***
***Calidad del material de la sección del filtro: espuma de poliuretano***

# Aviso importante para el transporte



En el interior del proyector se encuentran muchas piezas de cristal y componentes de precisión. Para evitar dañar el equipo debido a impactos durante el transporte, sujete el proyector de la siguiente forma.

## Mover a una posición cercana

Compruebe los siguientes puntos y, a continuación, transporte el equipo.
- Desactive el proyector y desconecte todos los cables.
- Coloque la cubierta del objetivo.
- Guarde el pie.

## Al transportar

### Preparar el embalaje

Después de comprobar los puntos en "Mover a una posición cercana", prepare lo siguiente y embale el proyector.
Coloque las almohadillas protectoras que se utilizaron en el momento de adquirirlo.

### Notas al realizar del embalaje y el transporte

Al llevar a cabo el embalaje, utilice los materiales originales de embalaje que se utilizaron en el momento de adquirirlo, o utilice una caja similar y material de embalaje.
Si no tiene el material de embalaje, envuelva el proyector con material aislante para protegerlo de los golpes, y colóquelo en un contenedor duro de cartón con una etiqueta que indique que contiene material frágil antes de transportarlo.
Al transportar el proyector, asegúrese de que la empresa está preparada para transportar mercancía frágil, y asegúrese de notificarles de que el contenido es frágil.

# Cómo guardar un logotipo de usuario



Puede guardar la imagen que se está proyectando como logotipo del usuario.

> ***Al guardar un logotipo de usuario, se elimina el logotipo de usuario anterior.***

**Procedimiento**

**1 Proyecte la imagen que desea utilizar como logotipo de usuario y pulse el botón [Menu].**

Con el mando a distancia

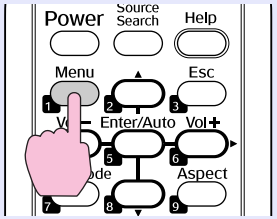


Con el panel de control

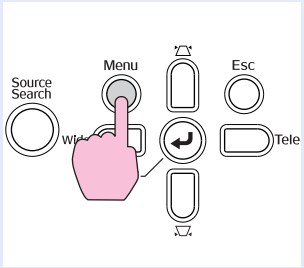


**2 Seleccione "Extendida" - "Logotipo del usuario" desde el menú de configuración.**
**☛ "Modo de uso del menú Configuración" p.25**

Compruebe los botones que puede utilizar y las operaciones que realizan en la guía situada debajo del menú.




> - ***Si la función "Prote. logo usuario" de "Contraseña protegida" está ajustada a "On", se visualizará un mensaje y no podrá cambiarse el logotipo del usuario. Puede realizar cambios después de ajustar "Prote. logo usuario" a "Off". ☛p.19***
> - ***Si "Logotipo del usuario" está seleccionado mientras se llevan a cabo las funciones Keystone, E-Zoom, Aspecto o Progresivo, se cancela la función que se esté realizando en ese momento.***

**3 Cuando aparezca "¿Aceptar la imagen actual como logotipo de usuario?", seleccione "Sí".**

> ***Al pulsar el botón [Enter] del mando a distancia o del panel de control, es posible que cambie el tamaño de la pantalla, ya que cambiará a la resolución de la señal de la imagen.***

## 4 Mueva el cuadro para seleccionar la parte de la imagen que desea utilizar como logotipo del usuario.




Con el mando a distancia

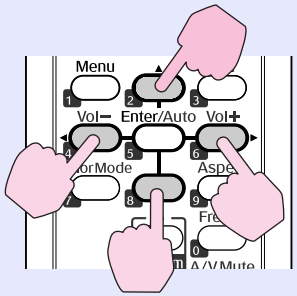


Con el panel de control

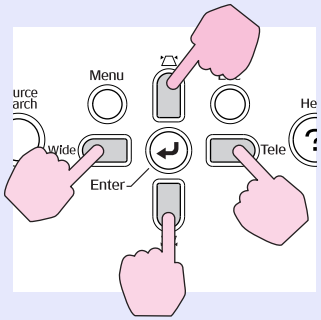


*Puede guardarlo a un tamaño máximo de 400 × 300 puntos.*

## 5 Cuando se visualice "¿Seleccionar esta imagen?", seleccione "Sí".

## 6 Seleccione el factor de zoom desde la pantalla de ajuste del zoom.

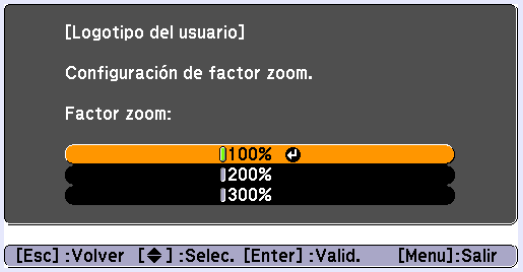


## 7 Cuando aparezca el mensaje "¿Guardar imagen como logotipo de usuario?", seleccione "Sí".

La imagen se guardará. Una vez guardada la imagen, se visualiza el mensaje "Completado."

- *El logotipo del usuario tarda unos 15 segundos en guardarse. No utilice el proyector ni ningún aparato conectado mientras se está guardando; podrían producirse fallos de funcionamiento.*
- *Cuando el logotipo del usuario se haya guardado, no podrá recuperar los ajustes predeterminados del logotipo.*

# Tamaño de la pantalla y distancia



Consulte la tabla siguiente para seleccionar la mejor posición del proyector. Los valores son orientativos. La distancia de proyección recomendada es de 54 a 122 cm.

Unidades: cm

| Tamaño de la pantalla 16:10 | | Distancia de proyección Ⓐ | Offset Ⓑ |
|---|---|---|---|
| | | De Mínima (Gran angular) a Máxima (Teleobjetivo) | Mínima (Gran angular) |
| 53" | 110 × 71 | De 54 a 74 | 8 |
| 60" | 130 × 81 | De 62 a 84 | 9 |
| 70" | 150 × 94 | De 72 a 99 | 11 |
| 80" | 170 × 110 | De 83 a 113 | 13 |
| 90" | 190 × 120 | 94 | 14 |
| 100" | 220 × 130 | 105 | 16 |
| 116" | 250 × 160 | 122 | 18 |

Unidades: cm

| Tamaño de la pantalla 4:3 | | Distancia de proyección Ⓐ | Offset Ⓑ |
|---|---|---|---|
| | | De Mínima (Gran angular) a Máxima (Teleobjetivo) | Mínima (Gran angular) |
| 47" | 95 × 71 | De 54 a 74 | 8 |
| 50" | 100 × 76 | De 58 a 79 | 9 |
| 60" | 120 × 90 | De 70 a 96 | 11 |
| 70" | 140 × 110 | De 82 a 112 | 13 |
| 80" | 160 × 120 | 94 | 14 |
| 90" | 180 × 140 | 107 | 16 |
| 102" | 210 × 160 | 121 | 18 |

Unidades: cm

| Tamaño de la pantalla 16:9 | | Distancia de proyección Ⓐ | Offset Ⓑ |
|---|---|---|---|
| | | De Mínima (Gran angular) a Máxima (Teleobjetivo) | Mínima (Gran angular) |
| 52" | 110 × 64 | De 54 a 75 | 12 |
| 60" | 130 × 75 | De 63 a 87 | 14 |
| 70" | 150 × 87 | De 74 a 101 | 16 |
| 80" | 180 × 100 | De 85 a 116 | 19 |
| 90" | 200 × 110 | 96 | 21 |
| 100" | 220 × 120 | 108 | 23 |
| 113" | 250 × 140 | 122 | 26 |

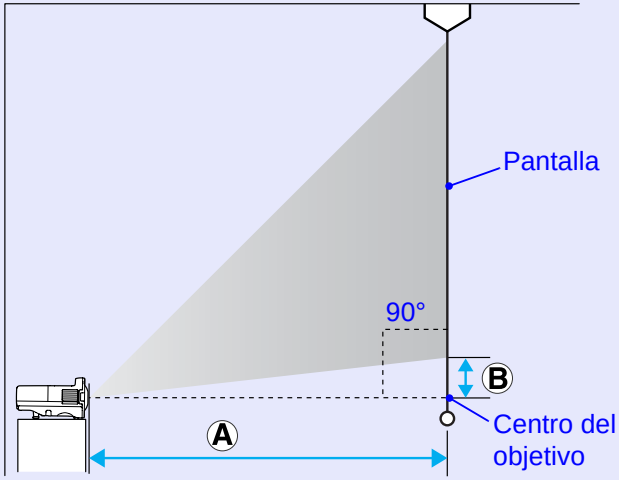


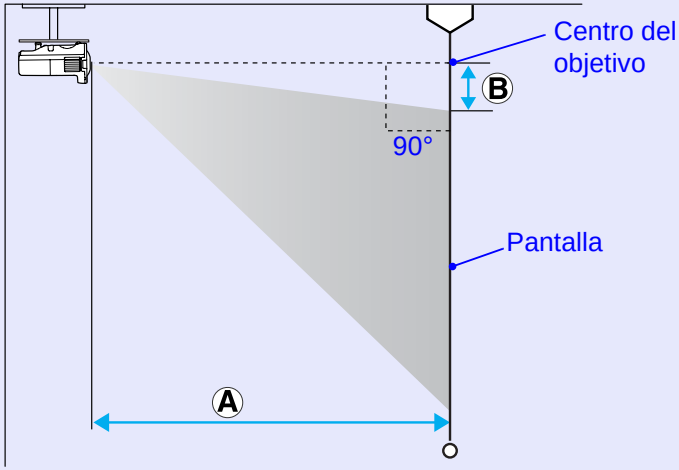


Los valores indicados para la distancia de proyección Ⓐ y el desajuste Ⓑ del proyector presuponen una instalación horizontal como la que se muestra aquí.

# Conexión a aparatos externos

## Conexión a un monitor externo

Las imágenes del ordenador que se reciben en el puerto de entrada Ordenador1 pueden verse en un monitor externo, y también en la pantalla si está conectada al proyector. Eso significa que durante las presentaciones podrá consultar las imágenes proyectadas en un monitor externo aunque no pueda ver la pantalla.
Conecte un monitor externo utilizando el cable suministrado con el monitor.

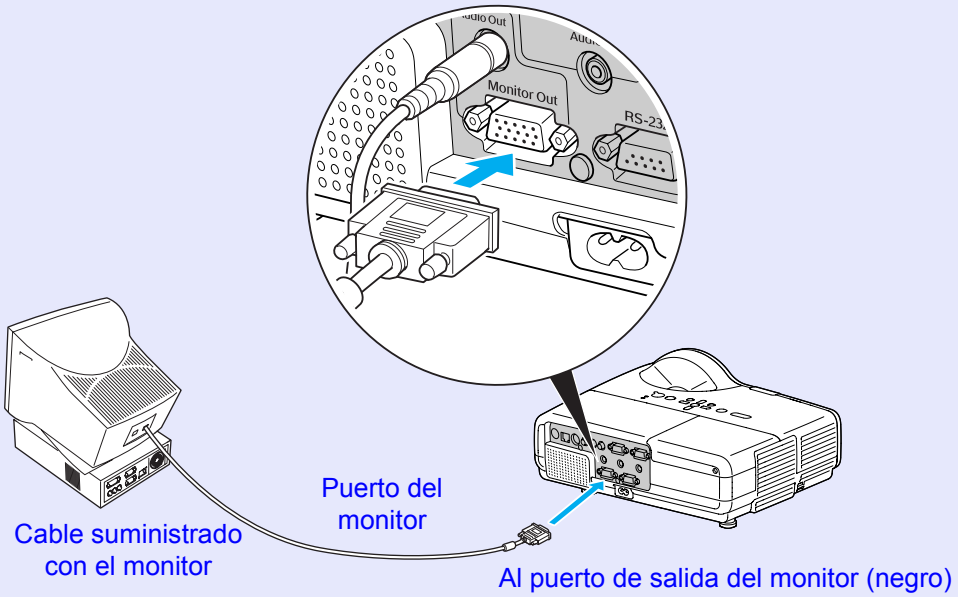


- ***Las señales de vídeo de componentes y los aparatos conectados al puerto Ordenador2, al puerto Vídeo y al puerto S-Vídeo no se pueden enviar a un monitor externo.***
- ***El intervalo de ajuste para Keystone, las pantallas de configuración y de ayuda, etc., no se pueden enviar a un monitor externo.***

## Conexión a altavoces externos

Puede conectar altavoces con amplificadores integrados al puerto Salida de audio del proyector para obtener un sonido de mayor calidad.
Realice la conexión con un cable de audio disponible en el mercado (conector de patillas ↔ de 3,5 mm mini estéreo, etc.). Utilice un cable de audio compatible con el conector en los altavoces externos.

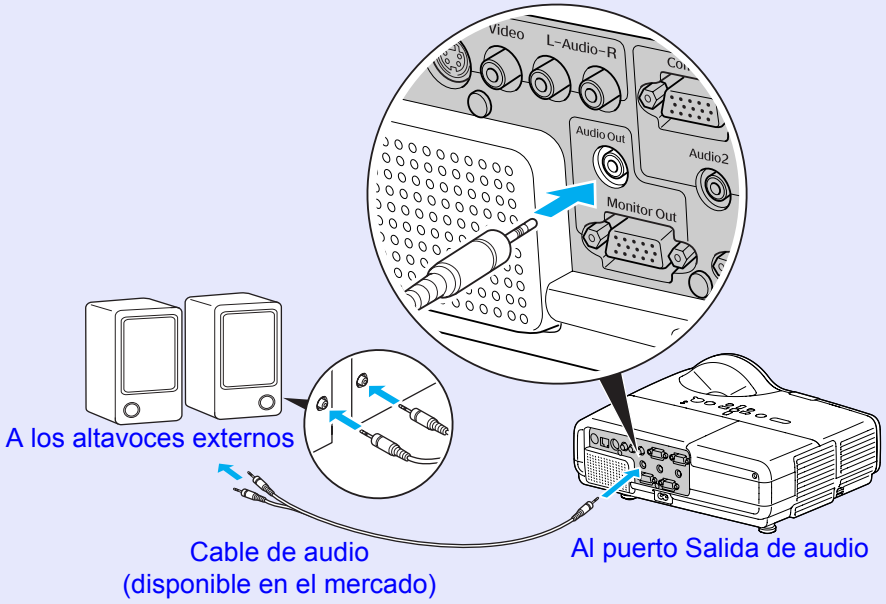


- ***Al insertar un conector de cable de audio en el puerto Salida de audio, el audio cambia al destino externo y ya no se emite audio desde el altavoz integrado en el proyector.***

# Conexión de un cable de LAN



Realice la conexión con un cable LAN tipo 100baseTX o 10baseT disponible en el mercado.

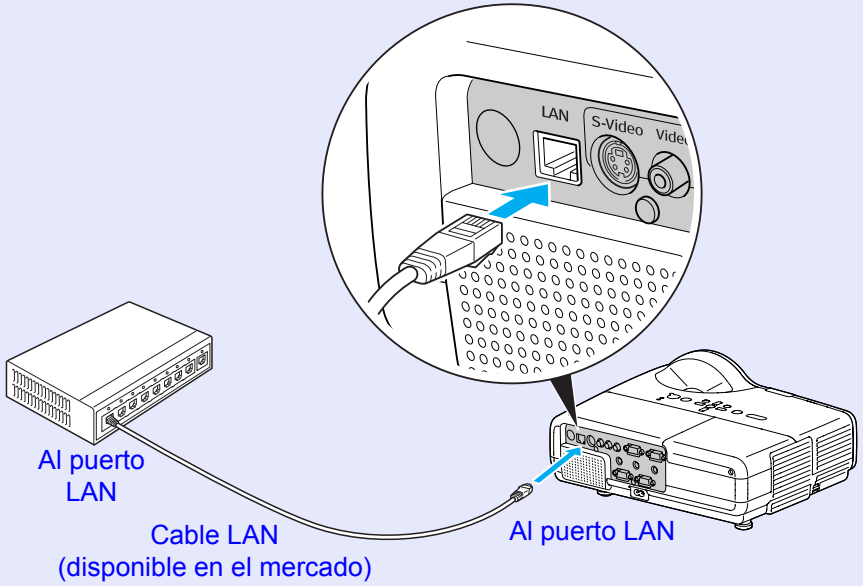


**Atención**

***Para evitar un funcionamiento incorrecto, utilice un cable LAN blindado de categoría 5.***

# Accesorios opcionales y productos consumibles



Los siguientes accesorios opcionales y consumibles están disponibles. Compre estos productos en el momento que los necesite. La siguiente lista de accesorios opcionales y consumibles está actualizada a fecha de: 2009.03. Los detalles de los accesorios están sujetos a cambios sin previo aviso, y su disponibilidad puede variar según el país de adquisición.

## Accesorios opcionales

Pantalla portátil de 60 pulgadas ELPSC07
Pantalla portátil de 80 pulgadas ELPSC08
Pantalla de 100 pulgadas ELPSC10
Pantallas enrollables portátiles (Proporción dimensional▸▸4:3)
La proyección puede verse distorsionada si se proyecta en una pantalla deformada u ondulada.

Pantalla portátil de 50 pulgadas ELPSC06
Una pantalla compacta fácil de transportar. (Proporción dimensional 4:3)
La proyección puede verse distorsionada si se proyecta en una pantalla deformada u ondulada.

Cable de ordenador ELPKC02
(1,8 m - para mini D-Sub de 15 patillas/mini D-Sub de 15 patillas)
Es el mismo que el cable para ordenador que se entrega con el proyector.

Cable de ordenador ELPKC09
(3 m - para mini D-Sub de 15 patillas/mini D-Sub de 15 patillas)
Cable de ordenador ELPKC10
(20 m - para mini D-Sub de 15 patillas/mini D-Sub de 15 patillas)
Utilice uno de estos cables más largos si el cable para ordenador que acompaña al producto es demasiado corto.

Cable de vídeo de componentes ELPKC19
(3 m - para mini D-Sub de 15 patillas/RCA macho×3)
Utilícelo para conectar una fuente de vídeo de componentes▸▸

Soporte de pared para distancias cortas ELPMB24
Utilícese cuando instale el aparato en la pared para proyecciones de techo.

Tubo para techo (450 mm)* ELPFP13
Tubo para techo (700 mm)* ELPFP14
Utilícelo cuando instale el proyector en un techo alto.

Soporte para fijación en techo* ELPMB23
Utilícelo para instalar el proyector en el techo.

* Para instalar el proyector en el techo tendrá que seguir un método de instalación especial. Póngase en contacto con su distribuidor o con el lugar más cercano de las direcciones indicadas en el *Manual de asistencia y mantenimiento* si desea seguir este método de instalación. ☛*Lista de contactos de proyectores Epson*

## Productos consumibles

Lámpara ELPLP42
Para sustituir las lámparas utilizadas.

Filtro de aire (por 2) ELPAF13
Utilícelo como recambio para los filtros de aire utilizados.

# Glosario



En esta sección se definen brevemente los términos que se utilizan con el proyector y los términos difíciles que no se explican en este manual. Consulte los detalles en otras publicaciones comerciales.

| | |
|---|---|
| AMX Device Discovery | AMX Device Discovery es una tecnología de configuración de sistemas desarrollada por AMX Corporation. Con el sistema de control AMX, es posible configurar fácilmente los dispositivos que se controlarán en el sistema.<br>Epson ha adoptado este protocolo de tecnología y ha implementado un ajuste mediante el cual pueden activarse (ON) las funciones de este protocolo. Consulte el sitio web de AMX para obtener más información.<br>URL http://www.amx.com/ |
| Contraste | El brillo relativo de las áreas claras y oscuras de una imagen puede aumentarse o disminuirse para que el texto y los gráficos se muestren de una forma más nítida o más suave. El ajuste de esta propiedad concreta de la imagen se denomina "ajuste del contraste". |
| DHCP | Siglas de "Dynamic Host Configuration Protocol" (protocolo de configuración de host dinámico); este protocolo asigna automáticamente una dirección IP a los aparatos conectados a una red. |
| Dirección de puerta de enlace | Se trata de un servidor (enrutador) para comunicarse por una red (subred) dividida por máscaras de subred. |
| Dirección IP | Un número que sirve para identificar un ordenador conectado a una red. |
| Dirección IP de trampa SNMP | Se trata de la dirección IP del ordenador de destino a la que se envían las notificaciones de errores de SNMP. |
| Dolby Digital | Formato de sonido desarrollado por Dolby Laboratories. El estéreo normal es un formato de 2 canales que utiliza dos altavoces. Dolby Digital es un sistema de 6 canales (5,1 canales) que incorpora un altavoz central, dos altavoces posteriores y un sub-woofer. |
| Entrelazado | Un método de escaneado de imágenes mediante el cual los datos de imagen se dividen en finas líneas horizontales que se muestran secuencialmente, primero de izquierda a derecha y luego de arriba a abajo. Las líneas impares y pares se muestran de forma alterna. |
| HDTV | Acrónimo de "High-Definition Television" (televisión de alta definición), que se refiere a sistemas de alta definición que cumplen las siguientes condiciones.<br>• Resolución vertical de 750p o 1080i o superior (p =progresivo, i =entrelazado)<br>• Pantalla con proporción dimensional de 16:9<br>• Recepción y reproducción (o salida) de audio Dolby Digital |
| Modo Comprimir | En este modo, las imágenes de pantalla panorámica en modo 16:9 se comprimen en la dirección horizontal para guardarlas en el soporte de grabación como imágenes 4:3.<br>Cuando estas imágenes se reproducen en el proyector en modo comprimir, recuperan su formato original de 16:9. |
| Máscara de subred | Se trata de un valor numérico que define el número de bits utilizado para la dirección de red de una red dividida (subred) desde la dirección IP. |
| Progresivo | Un método de escaneado de imágenes donde los datos de una sola imagen se escanean secuencialmente de arriba a abajo para crear una sola imagen. |
| Proporción dimensional o de aspecto | La relación entre la longitud de una imagen y su altura. Las pantallas anchas, con una relación ancho/alto de 16:9 o 16:10, se conocen como "pantallas panorámicas". La proporción dimensional para las imágenes estándar es de 4:3. |
| SDTV | Acrónimo de "Standard Definition Television" (televisión de definición estándar), que se refiere a los sistemas de televisión estándar que no cumplen con las condiciones para la televisión de alta definición HDTV. |

| | |
|---|---|
| Sincronización | Las señales que se envían desde los ordenadores tienen una frecuencia específica. Si la frecuencia del proyector no coincide con esta frecuencia, las imágenes que se obtienen no son de buena calidad. El proceso de hacer coincidir las fases de estas señales (la posición relativa entre las crestas y los valles de la señal) se denomina sincronización. Si las señales no están sincronizadas, las imágenes parpadean, son borrosas y presentan interferencias horizontales. |
| SNMP | Siglas de "Simple Network Management Protocol" (protocolo simple de gestión de redes), que es el protocolo para monitorizar y controlar dispositivos tales como enrutadores y ordenadores conectados a una red TCP/IP. |
| sRGB | Estándar internacional para intervalos de color que permite que los colores reproducidos por aparatos de vídeo puedan manipularse fácilmente en sistemas operativos informáticos y en Internet. Si la fuente conectada cuenta con un modo sRGB, ajuste el proyector y la fuente de señal conectada a sRGB. |
| SVGA | Un tipo de señal de vídeo con una resolución de 800 (horizontal) × 600 (vertical) puntos que se utiliza en los ordenadores compatibles con IBM PC/AT. |
| S-Vídeo | Una señal de vídeo con los componentes de luminancia y de color separados para conseguir una mejor calidad de imagen.<br>Se refiere a las imágenes que constan de dos señales independientes: Y (señal de luminancia) y C (señal de color). |
| SXGA | Un tipo de señal de vídeo con una resolución de 1.280 (horizontal) × 1.024 (vertical) puntos que se utiliza en los ordenadores compatibles con IBM PC/AT. |
| Tracking | Las señales que se envían desde los ordenadores tienen una frecuencia específica. Si la frecuencia del proyector no coincide con esta frecuencia, las imágenes que se obtienen no son de buena calidad. El proceso de hacer coincidir la frecuencia de estas señales (el número de crestas en la señal) se denomina Tracking. Si el tracking no se realiza correctamente, aparecerán amplias bandas verticales en la señal. |
| Veloc. refresco | El elemento emisor de luz de una pantalla mantiene la misma luminosidad y color durante un tiempo extremadamente corto. Como consecuencia, la imagen debe escanearse muchas veces por segundo para actualizar el elemento emisor de luz. El número de operaciones de actualización por segundo es la frecuencia de actualización (velocidad de refresco) y se expresa en hercios (Hz). |
| VGA | Un tipo de señal de vídeo con una resolución de 640 (horizontal) × 480 (vertical) puntos que se utiliza en los ordenadores compatibles con IBM PC/AT. |
| Vídeo compuesto | Señales de vídeo con las señales de brillo y de color mezcladas. El tipo de señales utilizadas habitualmente en los equipos de vídeo domésticos (formatos NTSC, PAL y SECAM). La señal portadora Y (señal de luminancia) y la señal croma (color) que están incluidas en la barra de color y se superponen para formar una sola señal. |
| Vídeo de componentes | Una señal de vídeo con los componentes de luminancia y de color separados para conseguir una mejor calidad de imagen.<br>Son las imágenes que constan de tres señales independientes: Y (señal de luminancia) Pb y Pr (señales de diferencia de color). |
| WXGA | Un tipo de señal de vídeo con una resolución de 1.280 (horizontal) x 800 (vertical) puntos que se utiliza en los ordenadores compatibles con IBM PC/AT. |
| XGA | Un tipo de señal de vídeo con una resolución de 1.024 (horizontal) × 768 (vertical) puntos que se utiliza en los ordenadores compatibles con IBM PC/AT. |

## Lista de comandos

Cuando el comando de encendido se transmite al proyector, este se enciende y entra en modo de calentamiento. Cuando se ha encendido, el proyector devuelve dos puntos ":" (3Ah).
Cuando se recibe el comando, el proyector lo ejecuta y devuelve ":", y a continuación acepta el siguiente comando.
Si el comando que se procesa finaliza de forma anormal porque hay un problema, se envía un mensaje de error y se devuelve ":".

| Elemento | | Comando |
|---|---|---|
| Proyector ENCENDIDO/ APAGADO | ENCENDIDO | PWR ON |
| | APAGADO | PWR OFF |
| Selección de señal | Vídeo | SOURCE 41 |
| | S-Vídeo | SOURCE 42 |
| Fondo ACTIVADO/ DESACTIVADO | ACTIVADO | MUTE ON |
| | DESACTIVADO | MUTE OFF |
| Selección de fondo | Negro | MSEL 00 |
| | Azul | MSEL 01 |
| | Logo | MSEL 02 |

| Elemento | | Comando | |
|---|---|---|---|
| | | Puerto Ordenador1 | Puerto Ordenador2 |
| Selección de señal | Ordenador (Auto) | SOURCE 1F | SOURCE 2F |
| | Ordenador | SOURCE 11 | SOURCE 21 |
| | Vídeo de componentes | SOURCE 14 | SOURCE 24 |

* Añada un código de retorno de carro (CR) (0Dh) al final de cada comando y transmítalo.

## Protocolo de comunicación

- Velocidad de baudios predeterminada: 9.600 bps
- Longitud de datos : 8 bits
- Paridad : ninguna
- Bit de parada : 1 bit
- Control de flujo : ninguno
- Forma del conector : D-Sub de 9 patillas (macho)
- Conector de entrada del proyector : RS-232C

# Disposición de los cables

## Conexión serie

- Forma del conector : D-Sub de 9 patillas (macho)
- Conector de entrada del proyector: RS-232C

<En el proyector>




<En el ordenador>

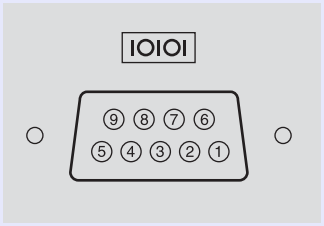




En el proyector (cable serie PC) En el ordenador

| | | | | |
|---|---|---|---|---|
| GND | 5 | ——— | 5 | GND |
| RD | 2 | ◄——— | 3 | TD |
| TD | 3 | ———► | 2 | RD |
| DTR | 4 | ———► | 6 | DSR |
| DSR | 6 | ◄——— | 4 | DTR |

| Señal | Función |
|---|---|
| GND | Señalar el cable de masa |
| TD | Transmitir datos |
| RD | Recibir datos |
| DSR | Grupo de datos listo |
| DTR | Terminal de datos listo |

El protocolo estándar PJLink Class 1 lo estableció la JBMIA (Japan Business Machine and Information System Industries Association) para controlar los proyectores compatibles en red como parte de sus esfuerzos para estandarizar los protocolos de control de los proyectores.
El proyector cumple con el estándar PJLink Class 1 establecido por la JBMIA.
Es compatible con todos los comandos definidos por PJLink Class 1, excepto los siguientes, y el acuerdo fue confirmado por la verificación de adaptabilidad del estándar PJLink.
En el sitio Web de la JBMIA (Asociación de los sectores de máquinas y sistemas informáticos de Japón) encontrará más información sobre PJLink.
Dirección URL (en inglés) http://pjlink.jbmia.or.jp/english/

## Comandos no compatibles

| Función | | Comando PJLink |
|---|---|---|
| Ajustes de silenciamiento | Ajustar silenciamiento de imagen | AVMT 11 |
| | Cancelar silenciamiento de imagen | AVMT 10 |
| | Ajustar silenciamiento de audio | AVMT 21 |
| | Cancelar silenciamiento de audio | AVMT 20 |

## Nombres de entrada definidos por PJLink y conectores correspondientes del proyector.

| Conector de entrada | Comando PJLink |
|---|---|
| Entrada Ordenador1 | INPT 11 |
| Entrada Ordenador2 | INPT 12 |
| Entrada Vídeo | INPT 21 |
| Entrada S-Vídeo | INPT 22 |

## Nombre del fabricante mostrado en "Búsqueda de información del nombre del fabricante"

**EPSON**

## Nombre del modelo mostrado en "Búsqueda de información del nombre del producto"

**EB-410W**

# Lista de pantallas de monitor compatibles



## Imagen del ordenador (RGB analógica)

Unidades: puntos

| Señal | Veloc. refresco (Hz) | Resolución | Modo de aspecto | | | | |
|---|---|---|---|---|---|---|---|
| | | | Normal | 16:9 | Lleno | Zoom | Original |
| VGAEGA | 70 | 640×350 | 1280×700 | 1280×720 | 1280×800 | 1280×700 | 640×350 |
| VGA | 60/72/75/85/iMac*1 | 640×480/640×360*2 | 1066×800 | 1280×720 | 1280×800 | 1280×800 | 640×480 |
| SVGA | 56/60/72/75/85/iMac*1 | 800×600/800×450*2 | 1066×800 | 1280×720 | 1280×800 | 1280×800 | 800×600 |
| XGA | 60/70/75/85/iMac*1 | 1024×768/1024×576*2 | 1066×800 | 1280×720 | 1280×800 | 1280×800 | 1024×768 |
| WXGA | 60 | 1280×768 | 1280×768 | 1280×720 | 1280×800 | 1280×768 | 1280×768 |
| | 60 | 1360×768 | 1280×722 | 1280×720 | 1280×800 | 1280×722 | 1280×768 |
| | 60/75/85 | 1280×800 | 1280×800 | 1280×720 | 1280×800 | 1280×800 | 1280×800 |
| WXGA+ | 60/75/85 | 1440×900 | 1280×800 | 1280×720 | 1280×800 | 1280×800 | 1280×800 |
| WSXGA+*3 | 60 | 1680×1050 | 1280×800 | 1280×720 | 1280×800 | 1280×800 | 1280×800 |
| SXGA | 70/75/85 | 1152×864 | 1066×800 | 1280×720 | 1280×800 | 1280×800 | 1280×800 |
| | 60/75/85 | 1280×1024 | 1000×800 | 1280×720 | 1280×800 | 1280×800 | 1280×800 |
| | 60/75/85 | 1280×960 | 1066×800 | 1280×720 | 1280×800 | 1280×800 | 1280×800 |
| SXGA+ | 60/75/85 | 1400×1050 | 1066×800 | 1280×720 | 1280×800 | 1280×800 | 1280×800 |
| UXGA | 60 | 1600×1200 | 1066×800 | 1280×720 | 1280×800 | 1280×800 | 1280×800 |
| MAC13 | 67 | 640×480 | 1066×800 | 1280×720 | 1280×800 | 1280×800 | 640×480 |
| MAC16" | 75 | 832×624 | 1066×800 | 1280×720 | 1280×800 | 1280×800 | 832×624 |
| MAC19" | 75 | 1024×768 | 1066×800 | 1280×720 | 1280×800 | 1280×800 | 1024×768 |
| | 60 | 1024×768 | 1066×800 | 1280×720 | 1280×800 | 1280×800 | 1024×768 |
| MAC21" | 75 | 1152×870 | 1059×800 | 1280×720 | 1280×800 | 1280×800 | 1152×800 |

*1 La conexión no es posible si el aparato no dispone de un puerto de salida VGA.
*2 Señal de subtítulos
*3 Sólo cuando se selecciona "Gran ang." para"Resolución" en "Señal" del menú Configuración. ☛ p.27
Incluso si se reciben señales distintas a las mencionadas anteriormente, es muy posible que pueda proyectarse la imagen.
Sin embargo, es posible que no se admitan todas las funciones.

## Vídeo de componentes

Unidades: puntos

| Señal | Veloc. refresco (Hz) | Resolución | Modo de aspecto | | | | |
|---|---|---|---|---|---|---|---|
| | | | Normal | 16:9 | Lleno | Zoom | Original |
| SDTV(480i) | 60 | 720×480/720×360* | 1066×800 | 1280×720 | 1280×800 | 1280×800 | 640×480 |
| SDTV(576i) | 50 | 720×576/720×432* | 1066×800 | 1280×720 | 1280×800 | 1280×800 | 768×576 |
| SDTV(480p) | 60 | 720×480/720×360* | 1066×800 | 1280×720 | 1280×800 | 1280×800 | 640×480 |
| SDTV(576p) | 50 | 720×576/720×432* | 1066×800 | 1280×720 | 1280×800 | 1280×800 | 768×576 |
| HDTV(720p) | 50/60 | 1280×720 | 1280×720 | 1280×720 | 1280×800 | 1280×720 | 1280×720 |
| HDTV(1080i) | 50/60 | 1920×1080 | 1280×720 | 1280×720 | 1280×800 | 1280×720 | 1280×800 |
| HDTV(1080p) | 50/60 | 1920×1080 | 1280×720 | 1280×720 | 1280×800 | 1280×720 | 1280×800 |

* Señal Letterbox

## Vídeo compuesto/S-Vídeo

Unidades: puntos

| Señal | Veloc. refresco (Hz) | Resolución | Modo de aspecto | | | | |
|---|---|---|---|---|---|---|---|
| | | | Normal | 16:9 | Lleno | Zoom | Original |
| TV (NTSC) | 60 | 720×480/720×360* | 1066×800 | 1280×720 | 1280×800 | 1280×800 | 640×480 |
| TV (PAL,SECAM) | 50 | 720×576/720×432* | 1066×800 | 1280×720 | 1280×800 | 1280×800 | 768×576 |

* Señal Letterbox

# Especificaciones

| | | | |
|---|---|---|---|
| Nombre del producto | | | EB-410W |
| Dimensiones | | | 327 (an.) × 157 (al.) × 272 (prof.) mm |
| Tamaño del panel | | | 0,59" |
| Método de visualización | | | Matriz activa TFT de polisilicio |
| Resolución | | | 1.024.000 píxeles WXGA (1.280 (an.) × 800 (al.) puntos) × 3 |
| Ajuste del enfoque | | | Manual |
| Ajuste del zoom | | | Digital (de 1 a 1,35) |
| Lámpara | | | Lámpara UHE, 170 W |
| | | | Nº de modelo: ELPLP42 |
| Salida de audio máx. | | | 10 W monoaural |
| Altavoz | | | 1 |
| Alimentación | | | De 100 a 240 V CA ±10%, 50/60 Hz de 2,8 a 1,2 A |
| Consumo | Área de 100 a 120 V | | Funcionamiento: 251 W<br>Consumo en espera (no válido para red): 4,2 W<br>Consumo en espera (válido para red): 4,9 W |
| | Área de 220 a 240 V | | Funcionamiento: 236 W<br>Consumo en espera (no válido para red): 5,5 W<br>Consumo en espera (válido para red): 6,4 W |
| Altitud de funcionamiento | | | Altitud de 0 a 2.286 m |
| Temperatura de funcionamiento | | | De 5 a 35°C (sin condensación) |
| Temperatura de almacenamiento | | | De -10 a +60°C (sin condensación) |
| Peso | | | Aprox. 3,6 kg. |
| Conectores | Puerto de entrada Ordenador1 | 1 | Mini D-Sub de 15 patillas (hembra) azul |
| | Puerto de entrada de audio 1 | 1 | Mini jack estéreo |
| | Puerto de entrada Ordenador2 | 1 | Mini D-Sub de 15 patillas (hembra) azul |
| | Puerto de entrada de audio 2 | 1 | Mini jack estéreo |
| | Puerto de entrada S-Vídeo | 1 | Mini DIN de 4 patillas |
| | Puerto de entrada Vídeo | 1 | Toma RCA |
| | Puerto de entrada de audio-I/D | 1 | Toma RCA |
| | Puerto de salida del monitor | 1 | Mini D-Sub de 15 patillas (hembra) negro |
| | Puerto de salida de audio | 1 | Mini jack estéreo |
| | Puerto RS-232C | 1 | Mini D-Sub de 9 patillas (macho) |
| | Puerto LAN | 1 | RJ45 |

Este proyector utiliza IC Pixelworks DNX™.

Ángulo de inclinación

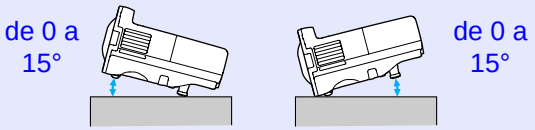


Si utiliza el proyector con una inclinación superior a los 15° podría averiarse y provocar un accidente.

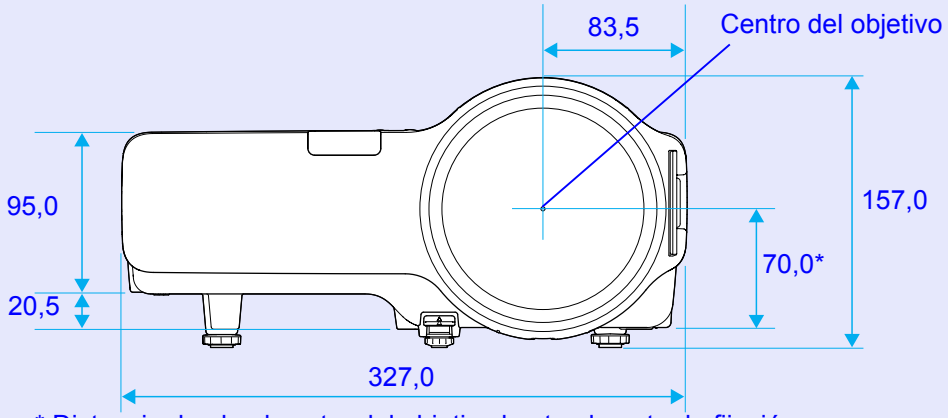


* Distancia desde el centro del objetivo hasta el punto de fijación para la suspensión del techo

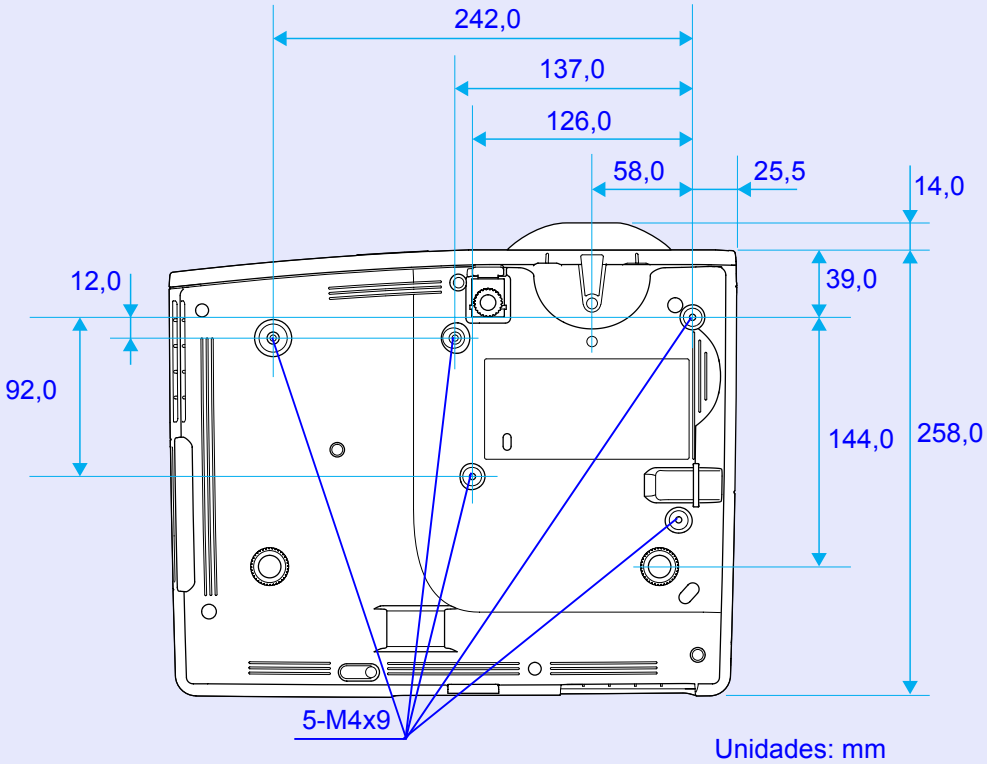


Unidades: mm

# Índice




## A

Accesorios opcionales ..... 63
Adhesivo Protegido por contraseña ..... 19
Ajuste de Color ..... 26
Ajuste Dirección E-mail 1/2/3 ..... 32
Altavoces externos ..... 61
Altavoz ..... 61
AMX Device Discovery ..... 32
Ángulo de inclinación ..... 71
Anillo de enfoque ..... 5

## B

Bloqueo ..... 14
Bloqueo funcionam. ..... 22, 28
Bloqueo total ..... 22
Botones numéricos ..... 8
Brillo ..... 26
Brillo bajo ..... 28
Búsqueda de fuente ..... 7, 8

## C

Código solicitado ..... 21
Cómo sustituir el filtro de aire ..... 56
Cómo sustituir la lámpara ..... 53
Conexión de un cable LAN ..... 62
Consumibles ..... 63
Contraseña Contr Web ..... 31
Contraseña PJLink ..... 31
Contraseña protegida ..... 19
Contraste ..... 26
Control del brillo ..... 28
Correo ..... 32
Cruz ..... 18
Cubierta de la lámpara ..... 5

## D

Deporte ..... 13
DHCP ..... 31
Diagrama de dimensiones externas ..... 72
Dinámico ..... 13
Dir. pta enlace ..... 31
Dirección IP ..... 31
Dirección MAC ..... 31
Direct Power On ..... 29
Distancia de proyección ..... 60

## E

Emisor de infrarrojos del mando a distancia ..... 9
En techo ..... 29
Entrada Ordenador1 ..... 27
Entrada Ordenador2 ..... 27
ESC/VP21 ..... 66
Especificaciones ..... 71
E-zoom ..... 18

## F

Filtro de aire ..... 5
Fondo ..... 14
Foto ..... 13
Frontal ..... 29
Fuente ..... 34
Función Ayuda ..... 37

## G

Glosario ..... 64

## H

Horas lámpara ..... 34

## I

Idioma ..... 30
Indicador de alimentación ..... 38
Indicador de la lámpara ..... 38
Indicador Temp ..... 38
Indicadores ..... 38
Info sinc ..... 34
Inicialización ..... 27
Intensidad del color ..... 26
Interr. IP Direc. ..... 32

## K

Keystone ..... 28

## L

LAN con cables ..... 31
Limpieza de la superficie del proyector ..... 50
Limpieza del filtro de aire y la ventilación de entrada de aire ..... 50
Logotipo de usuario ..... 58

## M

Mando a distancia ..... 8
Máscara de subred ..... 31
Mensaje de advertencia ..... 33
Mensajes ..... 29
Menú ..... 25
Menú Configuración ..... 25
Menú Extendida ..... 29
Menú Imagen ..... 26
Menú Información ..... 34
Menú principal ..... 25
Menú Red ..... 31
Menú Regulación ..... 28
Menú Restablecer ..... 35
Modo alta altitud: ..... 29

Modo de color ..... 13, 26
Modo en espera ..... 30
Modo inactivo ..... 29
Monitor externo ..... 61

## N

Nitidez ..... 26
Nombre de proyector ..... 32
Nombres y funciones de las piezas ..... 5
Notificación Mail ..... 32
Número de puerto ..... 32

## O

Operación ..... 29

## P

Panel de control ..... 7
Pantalla de inicio ..... 29
Pantalla posterior ..... 49
Pantallas de monitor compatibles ..... 69
Periodo de sustitución de la lámpara ..... 52
Periodo de sustitución del filtro de aire ..... 56
Pie ajustable frontal ..... 5
Pie posterior ..... 9
Pizarra ..... 13
Pizarra negra ..... 13
PJLink ..... 68
Posición ..... 27
Posterior ..... 29
Presentación ..... 13
Progresivo ..... 27
Proporción dimensional ..... 15
Prote. logo usuario ..... 19
Proyección ..... 29
Puerto de entrada de audio-I/D ..... 6
Puerto Ordenador1 ..... 6
Puerto de entrada Ordenador2 ..... 6
Puerto de salida de audio ..... 6
Puerto de salida del monitor ..... 6
Puerto LAN ..... 6
Puerto RS-232C ..... 6
Puerto S-Vídeo ..... 6
Puerto Vídeo ..... 6
Puesta a cero del tiempo de funcionamiento de la lámpara ..... 35, 55
Puntos de fijación para suspensión en el techo ..... 9, 72

## R

Receptor remoto ..... 5, 6
Red protegida ..... 20
Resolución ..... 27, 34
Restablecer todo ..... 35

## S

Señal de entrada ..... 34
Señal de Vídeo ..... 27, 34
Servidor SMTP ..... 32
Sincronización ..... 27
SNMP ..... 32
Sobrecalentamiento ..... 39
Solución de problemas ..... 38
sRGB ..... 13
Submenú ..... 25
Sustitución de las pilas ..... 51

## T

Tamaño de pantalla ..... 60
Teatro ..... 13
Teclado del software ..... 32
Temperatura de almacenamiento ..... 71
Temperatura de funcionamiento ..... 71
Toma de corriente ..... 6
Tono ..... 26
Tracking ..... 27

## V

Veloc. refresco ..... 34
Ventilación de entrada de aire ..... 5
Ventilación de salida de aire ..... 5
Visualización ..... 29
Visualizar fondo ..... 29
Volumen ..... 28

Propiedad intelectual.
Todos los derechos reservados. Esta publicación no puede ser reproducida, almacenada en un sistema de recuperación o, transmitida, de forma parcial o total, por cualquier medio, ya sea a título enunciativo y no exhaustivo, de forma electrónica, mecánica, de fotocopia y registro ni, explotada de cualquier otra forma, sin la previa autorización y por escrito de Seiko Epson Corporation.

Propiedad industrial.
Seiko Epson Corporation, asume en su caso la titularidad y, cualquier derecho, que le pueda corresponder en materia de propiedad industrial y, que pueda derivarse de la información contenida en la presente publicación.

Responsabilidad
Seiko Epson Corporation no asume responsabilidad alguna por los daños y/o perjuicios resultantes del uso de la información contenida aquí.

Asimismo Seiko Epson Corporation ni sus afiliados serán responsables ante el comprador de este producto o terceras partes, por los daños, pérdidas, costes, gastos incurridos por el comprador o terceras partes o, en general por cualquier tipo de reclamación y/o perjuicio derivado de: accidentes, usos incorrectos, abusos de este producto, modificaciones no autorizadas, reparaciones o alteraciones a este producto, o fallos en el cumplimiento estricto de las instrucciones de mantenimiento y operacionales de Seiko Epson Corporation.

Seiko Epson Corporation, no será responsable por los daños y/o perjuicios derivados del uso de cualquier opción y/o cualquier producto consumible diferente de los designados como Productos Originales y/o oficiales Epson o, Productos homologados por Seiko Epson Corporation.

Del mismo modo, Seiko Epson Corporation no responderá/n de la falta de exactitud que, en su caso, pueda existir entre la presente publicación y las ilustraciones y pantallas reales.

Actualizaciones
El contenido de esta guía está sujeto a cambios y/o actualizaciones sin previo aviso, si bien cualquier cambio que afecte de forma sustancial a la presente publicación será debidamente informado por medio del/os sitio/s web titularidad de Seiko Epson Corporation.

Noticia general:
Macintosh, Mac e iMac son marcas comerciales registradas de Apple Inc.
IBM es una marca registrada de International Business Machines Corporation.
Windows, Windows NT, VGA y PowerPoint son marcas comerciales registradas o marcas comerciales de Microsoft Corporation en Estados Unidos u otros países.
Dolby es una marca registrada de Dolby Laboratories.
Pixelworks y DNX son marcas comerciales de Pixelworks, Inc.
La marca comercial PJLink está pendiente de registro o ya está registrada en Japón, en Estados Unidos y en otros países y zonas.
AMX es una marca comercial de AMX Corporation.

Otros nombres de productos utilizados aquí se utilizan para propósitos de identificación y son marcas de sus respectivos dueños. Seiko Epson Corporation deniega cualquiera de los derechos sobre esas marcas.

©SEIKO EPSON CORPORATION 2009. All rights reserved.