USA's primary source for projector lamps

myprojectorlamps

MANUAL DEL FABRICANTE DEL PROYECTOR

Epson

EH-TW6600W

¿Necesita una lámpara de repuesto para este proyector?

www.myprojectorlamps.eu/es/ | www.myprojectorlamps.com.mx

Manual original del fabricante, sin modificar, como cortesía de MyProjectorLamps.com.
Todas las marcas registradas pertenecen a sus respectivos propietarios.

La mayor web de lámparas para proyectores en España
myprojectorlamps

¿Es momento de reemplazar

la lámpara de su proyector?

La lámpara de repuesto para su Epson EH-TW6600W está disponible ahora



Lámpara para proyector Epson EH-TW6600W

Número de parte: ELPLP85 / H799A
Lámpara original con módulo, lista para instalar
Garantía de 180 días

Desde 124,04€ (sin IVA)

Escanee el código o visite la web

www.myprojectorlamps.eu/es/projector-lamps/Epson/EH-TW6600W.html

El precio indicado era el vigente al crear la página. Consulte la web para ver el precio actual.

EPSON®
EXCEED YOUR VISION

Manual de usuario

Home Cinema
EH-TW6600W
EH-TW6600

Uso de Cada Manual

Los manuales de este proyector se organizan tal y como se indica a continuación.

Instrucciones de seguridad/Manual de asistencia y mantenimiento



Contiene información sobre el buen uso del proyector, así como un manual de asistencia y servicio, listas de comprobación para resolver problemas, etc. Asegúrese de leer este manual antes de utilizar el proyector.

Manual de usuario (este manual)



Contiene información sobre instalación y operaciones básicas antes de utilizar el proyector, uso del menú Configuración, resolución de problemas y mantenimiento básico.

Guía de inicio rápido

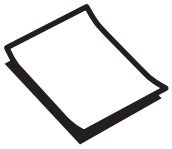

Contiene información sobre el procedimiento de instalación del proyector. Lea este manual en primer lugar.

Gafas 3D Manual de usuario

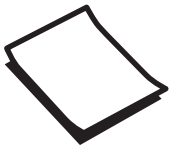

Contiene información sobre el manejo de las gafas 3D, advertencias y otros datos.

WirelessHD Transmitter Manual de usuario (solo EH-TW6600W)

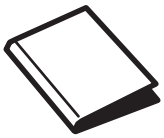

Contiene información sobre el manejo de WirelessHD Transmitter, advertencias y otros datos.

Anotaciones Usadas en Este Manual

Notas de Seguridad

La documentación y el proyector utilizan símbolos para mostrar cómo utilizar el aparato de forma segura. A continuación se muestran los símbolos y su significado. Debe aprender y respetar estos símbolos de precaución para evitar daños personales o materiales.

⚠ Advertencia

Este símbolo se aplica a información que, si se ignora, podría dar lugar a daños personales o incluso la muerte como consecuencia de una manipulación incorrecta.

⚠ Precaución

Este símbolo se aplica a información que, si se ignora, podría dar lugar a daños personales o lesiones físicas como consecuencia de una manipulación incorrecta.

Indicaciones de Información General

Atención

Indica procedimientos que pueden provocar lesiones o un mal funcionamiento.

	Indica información adicional y aspectos cuyo conocimiento puede resultar útil respecto a un tema.
☛	Indica una página donde puede encontrarse información detallada respecto a un tema.
Nombre del menú	Indica elementos del menú Configuración. Ejemplo: **Imagen** - **Modo de color**
Nombre del botón	Indica los botones del mando a distancia o del panel de control. Ejemplo: botón Menu

Acerca del Uso de "Este Producto" o "Este Proyector"

Las fórmulas "este producto" y "este proyector" pueden hacer referencia al proyector principal, a los elementos suministrados y a los elementos extra opcionales.

Organización y Anotaciones de Este Manual

Uso de Cada Manual 1

Anotaciones Usadas en Este Manual 2

Notas de Seguridad 2

Indicaciones de Información General 2

Acerca del Uso de "Este Producto" o "Este Proyector" 2

Introducción

Nombres de Partes y Funciones 6

Frontal/Superior 6

Panel de Control 7

Mando a Distancia 9

Posterior 11

Base 12

Aspecto 13

Preparativos

Instalación 14

Imagen proyectada y posición del proyector 14

Instalación en paralelo con la pantalla 14

Instalación del proyector horizontalmente mediante el ajuste de la altura de cualquier lado 14

Varios métodos de ajuste 15

Colocación en una mesa y proyección 15

Equipo colgado del techo y proyección 15

Distancia de proyección y valores máximos de desplazamiento del objetivo 16

Conexión de un Dispositivo 19

Conexión de Equipo de Vídeo 19

Conexión de un Ordenador 19

Conexión de Dispositivos Externos 20

Conexión al puerto Trigger Out 20

Conexión al puerto Audio Out 20

Conexión de smartphones o tabletas 20

Conexión de dispositivos USB 21

Conexión de dispositivos WirelessHD (solo EH-TW6600W) 21

Conexión de una unidad LAN inalámbrica 22

Extracción de la cubierta de terminales 23

Preparativos en el Mando a Distancia 24

Instalación de las Baterías del Mando a Distancia 24

Alcance del Mando a Distancia 24

Alcance (de izquierda a derecha) 24

Alcance (de arriba a abajo) 24

Operaciones Básicas

Iniciar y Finalizar la Proyección 25

Encendido del Proyector y Proyección 25

Si la Imagen de Destino no se Proyecta 26

Apagado 26

Ajuste de la Pantalla Proyectada 28

Visualización del Patrón de Prueba 28

Ajuste del Enfoque 28

Ajuste del Tamaño de Proyección (Ajuste del Zoom) 28

Ajuste de la Inclinación del Proyector 29

Ajuste de la Posición de la Imagen Proyectada (Desplazamiento de Lente) 29

Realización de ajustes con el dial de desplazamiento del objetivo 29

Corrección de la distorsión keystone (H/V-Keystone) 30

Ajuste del volumen 31

Cómo ocultar la imagen y enmudecer el audio temporalmente 32

Ajuste de la Imagen

Ajuste de la Imagen 33

Selección de la Calidad de Proyección (Modo de color) 33

Cómo Alternar entre la Pantalla Completo y Zoom (Aspecto) 34

Ajustes Absolutos del Color 36

Ajuste del Matiz, la Saturación y el Brillo 36

Ajuste de Gamma 36

Selección y ajuste del valor de corrección 37

Ajuste utilizando el gráfico de ajuste de gamma 37
Ajuste de RGB (Offset/Ganancia) 37
Temp. Color 38
Tono de piel 38
Ajustes Detallados de Imagen 39
Ajuste de la Nitidez 39
Ajuste del Iris Automático 39
Funciones Super-resolution y Realce detalle 40
Alineación del panel 41
Procesar Imágenes 43
Visualización de la Imagen con la Calidad de Imagen Guardada (Función de Memoria) 44
Función de Almacenamiento 44
Almacenamiento de Memoria 44
Recuperación de Memoria 45
Borrado de una Memoria Guardada 45
Renombrar una Memoria 45

Funciones Útiles

Disfrutar de Imágenes 3D 47
Configuración de imágenes 3D 47
Cuando el proyector detecta un formato 3D 47
Cuando el proyector no puede detectar un formato 3D 47
Si no se ve la imagen en 3D 47
Uso de gafas 3D 48
Carga de las gafas 3D 48
Emparejamiento de gafas 3D 49
Colocación de las gafas 3D 50
Lectura del indicador de las gafas 3D 50
Intervalo de visibilidad de imágenes 3D 50
Advertencias Relativas a la Visualización de Imágenes 3D 51
Conversión de imágenes 2D en 3D y visualización 54
Conexión con WirelessHD (Solo EH-TW6600W) 56
Instalación del WirelessHD Transmitter 56
Nombres de las piezas del WirelessHD Transmitter 56
Ejemplo de conexión del WirelessHD Transmitter y flujo de la señal 58
Colocación del WirelessHD Transmitter 60
Proyección de Imágenes 60
Menú de Ajustes WirelessHD 62
Alcance de Transmisión de WirelessHD 63
Operación del mando a distancia 64
Alcance de operación del mando a distancia 64
Cómo cambiar de entrada y de salida 65
Cómo alternar entre las imágenes de destino 65
Cómo alternar entre orígenes de imágenes 66
Presentación como subpantalla 69
Con la Función Vínculo HDMI 70
Función de Enlace HDMI 70
Ajustes de Enlace HDMI 70
Conex. Dispositivos 71
Reproducción de datos de imágenes (Presentación) 72
Datos compatibles 72
Reproducción de una Presentación 72
Ajustes de visualización de archivos de imagen y para el funcionamiento de presentaciones 73
Proyección de dos imágenes diferentes utilizando Imagen en imagen 74
Tipos de Pantalla que se pueden Mostrar a la Vez 74
Proyección en una Imagen en imagen 74
Inicio y cierre de Imagen en imagen 74
Cambio de los ajustes de Imagen en imagen 75

Menú Configuración

Funciones del Menú Configuración 76
Operaciones del Menú Configuración 76
Tabla del Menú Configuración 77
Menú Imagen 77
Menú Señal 79

Ajustes 81
Memoria 86
Menú Red 86
Menú Información 89
Menú Reiniciar 89
Menú Imagen en imagen 89

Solución de Problemas

Solución de Problemas 91
Lectura de Indicadores 91
Estado del indicador durante un error/ advertencia 91
Indicador de estado durante el funcionamiento normal 93
Cuando los Indicadores No Son de Ayuda 93
Comprobación de problemas 93
Problemas relacionados con las imágenes 95
Problemas al iniciar la proyección 98
Problemas con el mando a distancia 98
Problemas con el panel de control. 99
Problemas con 3D 99
Problemas con HDMI 100
Problemas con WirelessHD (solo EH-TW6600W) 101
Problemas con dispositivos de almacenamiento USB 102
Otros problemas 102
ID de evento 103

Mantenimiento

Mantenimiento 105
Limpieza de las Partes 105
Limpieza del filtro de aire 105
Limpieza de la unidad principal 106
Limpieza de la lente 107
Limpieza de las gafas 3D 107
Periodos de Sustitución para Consumibles 107
Periodo de sustitución del filtro de aire 107
Periodo de sustitución de la lámpara 107
Sustituir los Consumibles 108
Sustituir el filtro de aire 108
Sustituir la lámpara 109
Restablecer las horas de la lámpara 110

Apéndice

Accesorios Opcionales y Consumibles 112
Elementos Opcionales 112
Consumibles 112
Resoluciones Compatibles 113
Vídeo de Componentes 113
Vídeo Compuesto 113
Señales de Ordenador (RGB Analógica) 113
Señal de Entrada HDMI1/HDMI2 113
Señal de entrada MHL 114
Señal de entrada HDMI 3D 114
Señal de Entrada WirelessHD 114
Señal de Entrada 3D MHL (a través de un WirelessHD Transmitter*) 115
Especificaciones 116
Glosario 119
Avisos Generales 121
Aviso General 121

Nombres de Partes y Funciones

Frontal/Superior

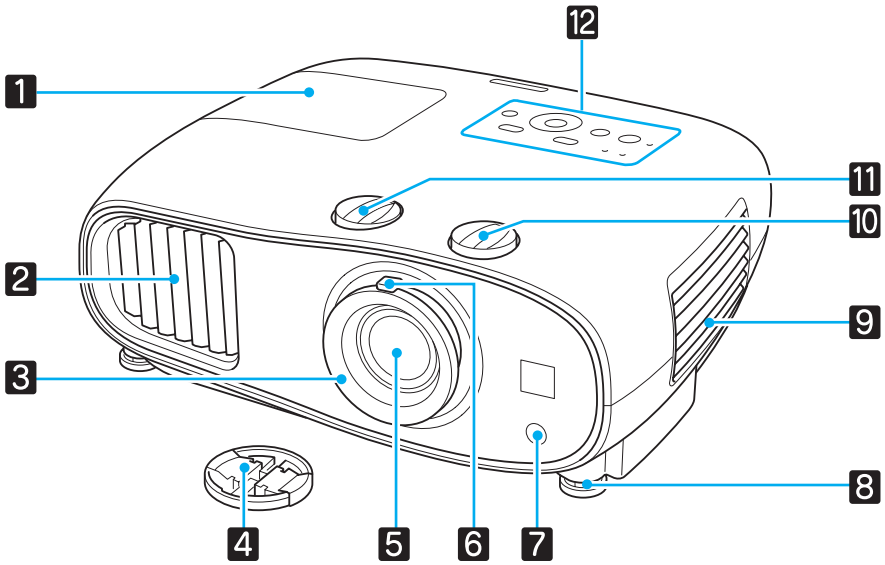

Nombre		Función
1	Cubierta de la lámpara	Abra esta cubierta cuando deba sustituir la lámpara del proyector. ☛ p.109
2	Ventilación de salida de aire	Salida del aire utilizado para enfriar el proyector internamente. ⚠ Precaución Durante la proyección, no coloque la cara ni las manos cerca de la ventilación de salida de aire, ni tampoco objetos que puedan dañarse o deformarse por el calor. El aire caliente emitido por la ventilación de salida puede provocar quemaduras, deformaciones o accidentes.
3	Anillo de enfoque	Ajusta el enfoque de la imagen. ☛ p.28
4	Tapa del objetivo	Colóquela cuando no esté usando el proyector para proteger el objetivo de arañazos y suciedad. ☛ p.25
5	Lente del proyector	Las imágenes se proyectan desde aquí.
6	Anillo de zoom	Ajusta el tamaño de la imagen. ☛ p.28
7	Receptor remoto	Recibe las señales del mando a distancia. ☛ p.24
8	Pie ajustable frontal	Cuando el proyector esté instalado sobre una superficie plana, como una mesa, extienda el pie para ajustar la inclinación horizontal. ☛ p.29
9	Cubierta del filtro de aire	Al limpiar o sustituir el filtro de aire, abra esta cubierta y retire el filtro. ☛ p.105, p.108
	Ventilación de entrada de aire	Entrada de aire utilizada para enfriar el proyector internamente.

Nombre		Función
10	Dial de desplazamiento vertical del objetivo	Gire el dial para mover la posición de la imagen proyectada hacia arriba o abajo. ☛ p.29
11	Dial de desplazamiento horizontal del objetivo	Gire el dial para mover la posición de la imagen proyectada hacia la izquierda o la derecha. ☛ p.29
12	Panel de control	Panel de control del proyector. ☛ p.7

Panel de Control

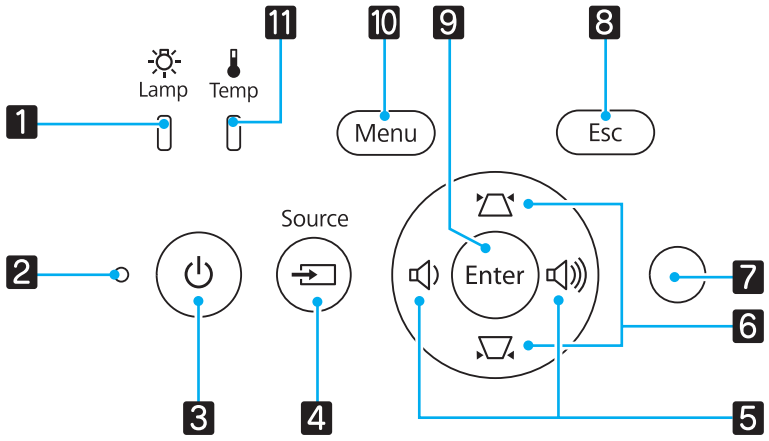

Botones/Indicadores		Función
1	Lamp	Parpadea en naranja en el momento de sustituir la lámpara. Muestra los errores del proyector a través de una combinación de indicadores iluminados y parpadeantes. ☛ p.91
2	Indicador de operación	Parpadea para indicar un proceso de calentamiento o enfriamiento en curso. Muestra el estado del proyector a través de una combinación de indicadores iluminados y parpadeantes. ☛ p.91
3		Activa o desactiva el proyector. ☛ p.25 Iluminado cuando el proyector está encendido. ☛ p.93
4	Source	Cambia a la imagen de cada puerto de entrada. ☛ p.26
5		Selecciona el valor de ajuste para el volumen y las opciones de menú. ☛ p.31 Realiza la corrección keystone horizontal cuando se muestra la pantalla Keystone. ☛ p.30
6		Selecciona los valores de ajuste de los elementos de menú. ☛ p.30 Realiza la corrección keystone vertical cuando se muestra la pantalla Keystone. ☛ p.30
7	Sensor de luminosidad	Detecta la luminosidad de la sala. Si Modo de color está ajustado a "Automático", se ajustará la calidad de imagen óptima en función de la luminosidad detectada por el sensor. ☛ p.33
8	Esc	Regresa al nivel de menú anterior cuando se muestra un menú. ☛ p.76
9	Enter	Selecciona las funciones y ajustes cuando se muestra un menú. ☛ p.76

Botones/Indicadores		Función
10	Menu	Muestra y cierra el menú Configuración. En el menú Configuración, puede realizar ajustes para la señal, imagen, etc. ☛ p.76
11	Temp	Parpadea en naranja si la temperatura interna es demasiado alta. Muestra los errores del proyector a través de una combinación de indicadores iluminados y parpadeantes. ☛ p.91

Mando a Distancia

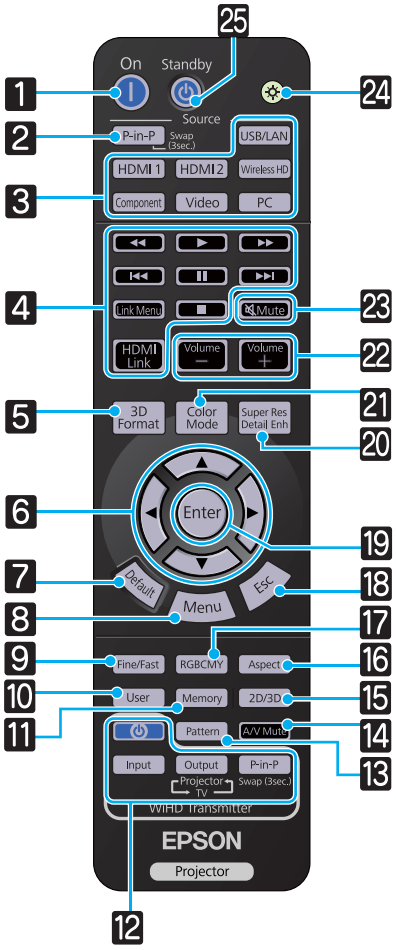

Botón		Función
1	On	Enciende el proyector. ☛ p.25
2	P-in-P	Permite proyectar simultáneamente dos fuentes de imagen, una en la pantalla principal y la otra en la subpantalla. (Imagen en imagen) ☛ p.74 Mantenga pulsado el botón para intercambiar las fuentes de imagen de la pantalla principal y la subpantalla.
3	USB/LAN HDMI1 HDMI2 WirelessHD Component Video PC	Cambia a la imagen de cada puerto de entrada. ☛ p.26 El botón WirelessHD solo está disponible para EH-TW6600W.
4	HDMI Link	Este botón muestra el menú de ajustes de HDMI Link. Con el resto de botones se puede iniciar o detener la reproducción, etc. de cualquier dispositivo conectado que cumpla las normas CEC de HDMI o las normas MHL. ☛ p.70
5	3D Format	Cambia el formato 3D. Este proyector admite los formatos 3D siguientes. • Paquete de Cuadros • Imágenes Contiguas • Arriba y Abajo ☛ p.47
6		Selecciona elementos de menú y valores de ajuste. ☛ p.76
7	Default	El valor de ajuste regresa a su valor predeterminado cuando se pulsa mientras se muestra la pantalla de ajuste del menú. ☛ p.76
8	Menu	Muestra y cierra el menú Configuración. En el menú Configuración, puede realizar ajustes para la señal, imagen, etc. ☛ p.76

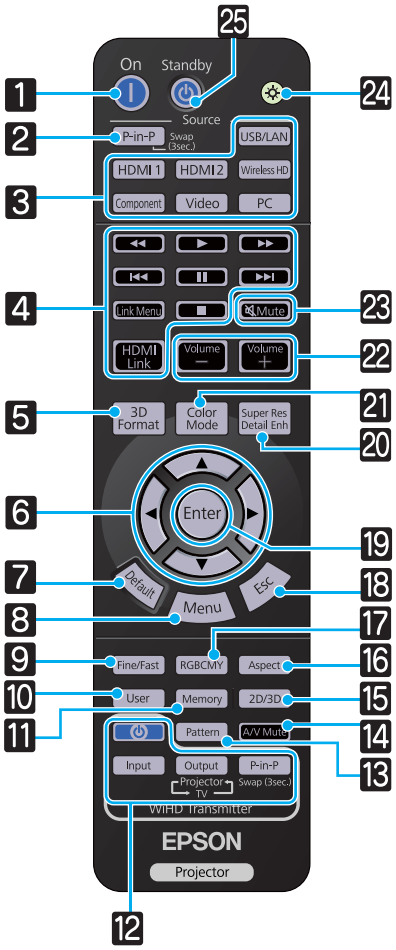

Botón		Función
9	Fine/Fast	Proyecta uniformemente imágenes con una velocidad de fotogramas rápida, como en juegos. ☛ p.43
10	User	Lleva a cabo la función asignada al botón de usuario. ☛ p.81
11	Memory	Almacena, recupera o borra la memoria. ☛ p.44
12	Input Output P-in-P	(Disponible solo para EH-TW6600W) Mando del WiHD Transmitter Enciende el WirelessHD Transmitter o alterna entre la entrada y la salida. Apunte con el mando a distancia al WirelessHD Transmitter siempre que realice operaciones. ☛ p.64
13	Pattern	Muestra y cierra el patrón de prueba. ☛ p.28
14	A/V Mute	Oculta o muestra la imagen y el audio temporalmente. ☛ p.32
15	2D/3D	Cambia entre 2D y 3D. ☛ p.47
16	Aspect	Selecciona el modo de aspecto de acuerdo con la señal de entrada. ☛ p.34
17	RGBCMY	Ajusta el matiz, la saturación y el brillo de cada color RGBCMY. ☛ p.36
18	Esc	Regresa al nivel de menú anterior cuando se muestra un menú. ☛ p.76
19	Enter	Cuando se muestra un menú, acepta e introduce la selección actual y pasa al siguiente nivel. ☛ p.76
20	Super Res Detail Enh	Ajusta **Super-resolution**, que aclara los contornos borrosos, o **Realce detalle**, que enfatiza la textura y la sensación material de las imágenes. ☛ p.40
21	Color Mode	Cambia el **Modo de color**. ☛ p.33
22	Volume − Volume +	Sirve para ajustar el volumen. ☛ p.31
23	Mute	Oculta o muestra la imagen y el audio temporalmente. ☛ p.32
24		Los botones del mando a distancia se encienden durante aprox. 10 segundos. Esto resulta útil cuando el mando a distancia se usa en la oscuridad.
25	Standby	Apaga el proyector. ☛ p.26

Posterior

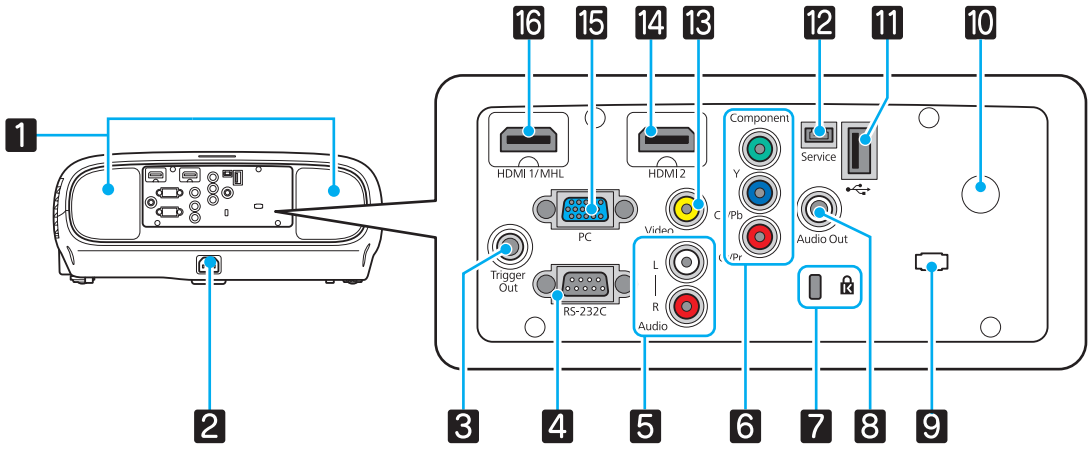

Nombre		Función
1	Altavoz	Altavoces incorporados del proyector. Es la salida del audio. Ajuste **Invertir audio** a **On** para utilizar los altavoces incorporados cuando el proyector está colgado del techo. ☛ **Ajustes** - **Audio** - **Invertir audio** p.81
2	Toma de corriente	Conecte el cable de alimentación. ☛ p.25
3	Puerto Trigger Out	Permite la conexión con dispositivos externos tales como pantallas motorizadas. ☛ p.20
4	Puerto RS-232C	Para controlar el proyector, conéctelo a un ordenador mediante un cable RS-232C. Este puerto se utiliza para el control y, en general, no debería utilizarse. ☛ p.116
5	Audio (L-R) port	Entrada de audio desde el equipo conectado al puerto Video, los puertos Component, o el puerto PC. ☛ p.19
6	Puerto Component	Se conecta al puerto de salida de componente (YCbCr o YPbPr) del equipo de vídeo. ☛ p.19
7	Ranura de seguridad ( )	Ranura de seguridad compatible con el sistema de seguridad MicroSaver fabricado por Kensington. Para más información, visite la página de Kensington en http://www.kensington.com/.
8	Puerto Audio Out	Da salida al audio durante la reproducción con altavoces externos. ☛ p.20
9	Enganche de cables	Cuando se conecte un cable a un puerto, el peso del cable puede resultar en la inserción imperfecta de su conector. Para evitar esto, pase una banda de sujeción (sujetacables) disponible en el mercado a través de este soporte para atar y fijar el cable.
10	Receptor remoto	Recibe las señales del mando a distancia. ☛ p.24
11	Puerto USB (Tipo A)	Conecta dispositivos USB, como un dispositivo de memoria USB o una cámara digital, y proyecta imágenes, por ejemplo una presentación. ☛ p.72 Además, conecta una unidad LAN inalámbrica opcional. ☛ p.22
12	Puerto Service	Puerto de servicio. Este normalmente no se utiliza.
13	Puerto Video	Se conecta al puerto de salida de vídeo compuesto en el equipo de vídeo. ☛ p.19
14	Puerto HDMI2	Conecta ordenadores y equipos de vídeo compatibles con HDMI. ☛ p.19
15	Puerto PC	Se conecta al puerto de salida RGB de un ordenador. ☛ p.19

Nombre		Función
16	Puerto HDMI1	Conecta ordenadores y equipos de vídeo compatibles con HDMI. ☛ p.19 Además, conecta dispositivos inteligentes o tabletas compatibles con MHL. ☛ p.20

Base

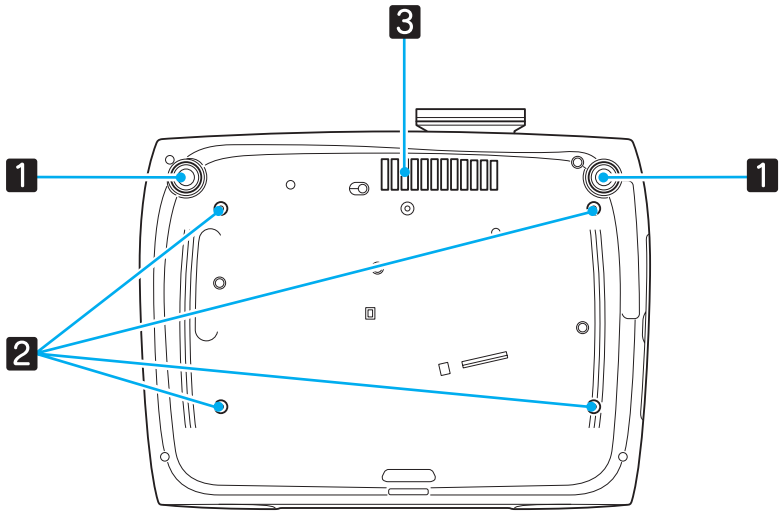

Nombre		Función
1	Pie ajustable frontal	Cuando el proyector esté instalado sobre una superficie plana, como una mesa, extienda el pie para ajustar la inclinación horizontal. ☛ p.29
2	Puntos de fijación (cuatro) para el soporte para fijación en el techo	Aquí se coloca el soporte para fijación en el techo opcional cuando el proyector se va a colgar del techo. ☛ p.112
3	Ventilación de entrada de aire	Si el proyector está suspendido del techo, asegúrese de que está colocado de forma que no entre polvo en esta sección.

Aspecto

Unidades: mm

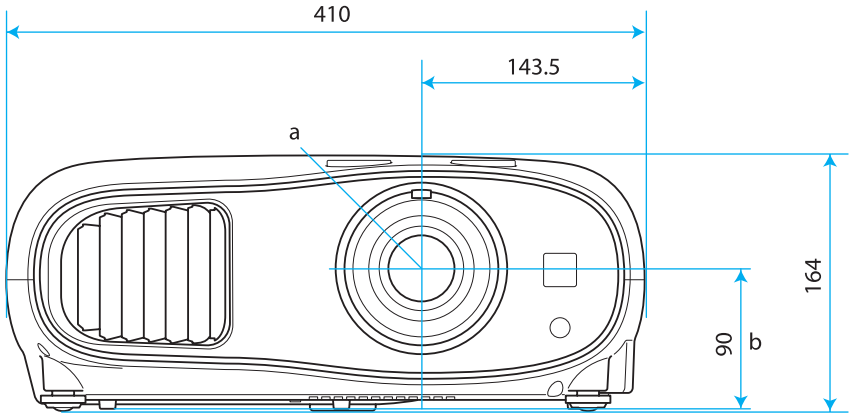

a Centro del objetivo

b Distancia del centro de la lente al punto de fijación de la bandeja para el techo

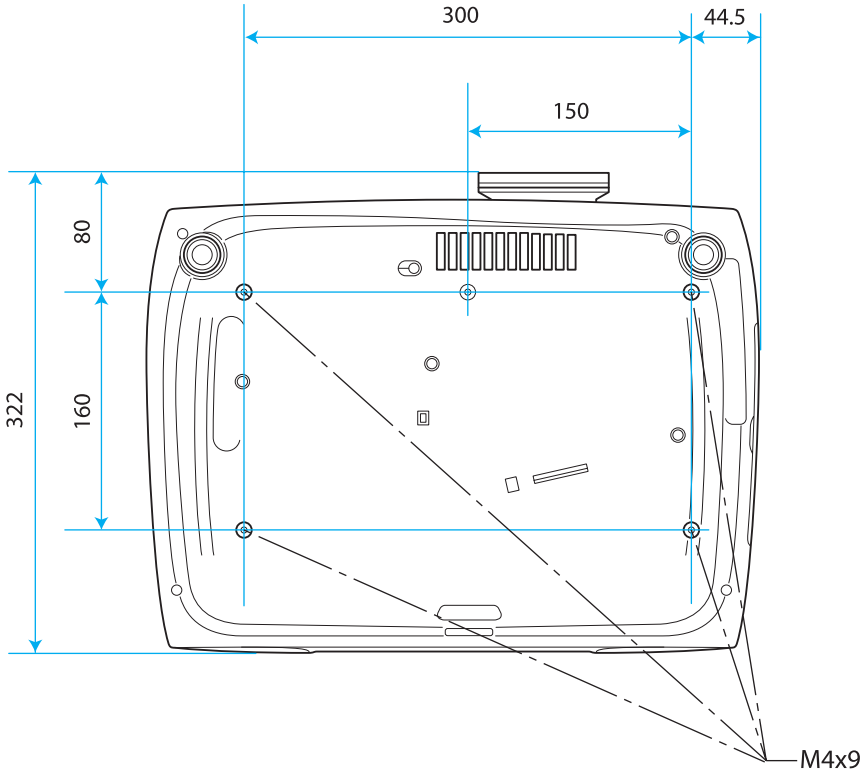

Instalación

Imagen proyectada y posición del proyector

Instale el proyector de la forma siguiente.

Instalación en paralelo con la pantalla

Si el proyector se instala con cierto ángulo con respecto a la pantalla, se produce distorsión keystone en la imagen proyectada.

Ajuste la posición del proyector de forma que quede instalado en paralelo con la pantalla.

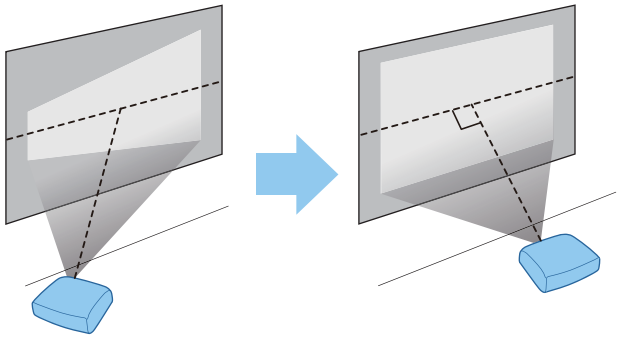

- Si no es posible instalar el proyector enfrente de la pantalla, puede ajustar la posición de la imagen utilizando el desplazamiento del objetivo. ☛ p.29
- Utilice la corrección keystone cuando no pueda realizar ajustes mediante desplazamiento del objetivo. ☛ p.30

Instalación del proyector horizontalmente mediante el ajuste de la altura de cualquier lado

Si el proyector está inclinado, la imagen proyectada también estará inclinada.

Instalar el proyector horizontalmente de modo que ambos lados estén a la misma altura.

Si no es posible instalar el proyector horizontalmente, puede ajustar la inclinación del mismo con la pata frontal. ☛ p.29

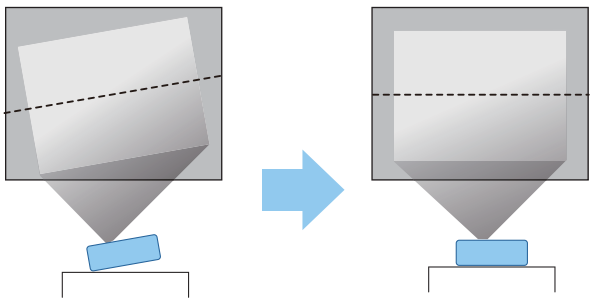

Varios métodos de ajuste

⚠ Advertencia

- Para colocar el proyector en el techo (colgado), hay que seguir un procedimiento especial de instalación. Si no lo instala correctamente, el proyector podría caerse y provocar accidentes y lesiones.
- Si utiliza adhesivos, lubricantes o aceite en los puntos de fijación del soporte para el techo con el fin de evitar que se aflojen los tornillos, o si usa productos tales como lubricantes o aceites en el proyector, es posible que la carcasa se rompa y se caiga el proyector. Esto podría provocar lesiones graves a las personas que se encuentren debajo, además de dañar el proyector.
- No lo instale en un estante inestable ni en un lugar fuera del alcance de carga. De lo contrario, podría caerse o volcar y provocar accidentes y lesiones.
- Cuando lo instale en una posición elevada, como en un estante, tome medidas contra la caída utilizando alambres para garantizar la seguridad en caso de emergencia, como un terremoto, y prevenir accidentes. Si no lo instala correctamente, el proyector podría caerse y provocar accidentes y lesiones.
- No obstruya la ventilación de entrada de aire ni la ventilación de salida de aire del proyector. La obstrucción de la ventilación de entrada de aire y la ventilación de salida de aire podría acumular calor en el interior y causar un incendio.

Atención

- No instale el proyector en lugares con mucha humedad o polvo, ni el lugares expuestos a humos de fuegos o tabaco.
- No utilice el proyector instalado verticalmente. De hacerlo podría causar un mal funcionamiento.
- Limpie el filtro del aire una vez cada tres meses. Si el entorno es especialmente polvoriento, límpielo con mayor frecuencia. ☛ p.105

- Si no es posible instalar el proyector enfrente de la pantalla, puede ajustar la posición de la imagen utilizando el desplazamiento del objetivo. ☛ p.29
- Utilice la corrección keystone cuando no pueda realizar ajustes mediante desplazamiento del objetivo. ☛ p.30

Colocación en una mesa y proyección

Puede instalar el proyector en una mesa o en una repisa baja de su salón para proyectar imágenes.

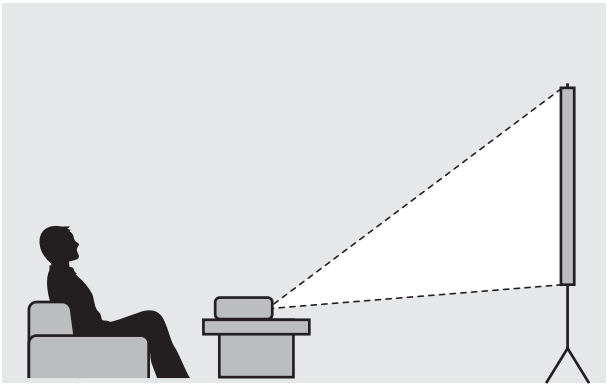

Equipo colgado del techo y proyección

Puede colgar el proyector del techo con el soporte para fijación en techo opcional para proyectar imágenes.

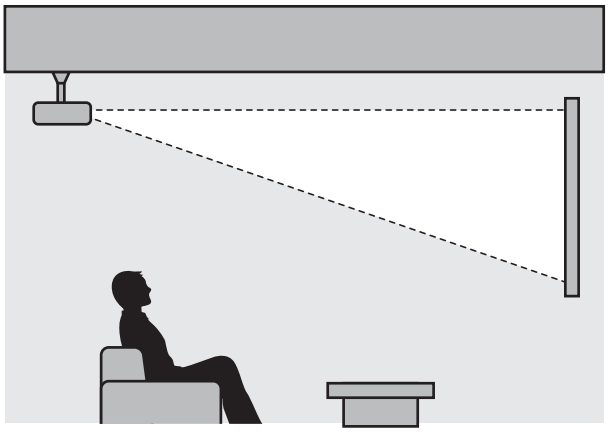

- Al proyectar desde un techo, cambie **Proyección** al ajuste de techo. ☛ **Ajustes** - **Proyección** p.81
- Ajuste **Invertir audio** a **On** para utilizar los altavoces incorporados cuando el proyector está colgado del techo. ☛ **Ajustes** - **Audio** - **Invertir audio** p.81

Distancia de proyección y valores máximos de desplazamiento del objetivo

El tamaño de proyección aumenta a medida que el proyector se aleja de la pantalla. Utilice la siguiente tabla para instalar el proyector en la posición óptima respecto de la pantalla. Los valores indicados se ofrecen únicamente a título informativo.

En la tabla siguiente se indican los valores máximos de desplazamiento del objetivo.

Ajuste de la posición vertical de proyección con desplazamiento del objetivo

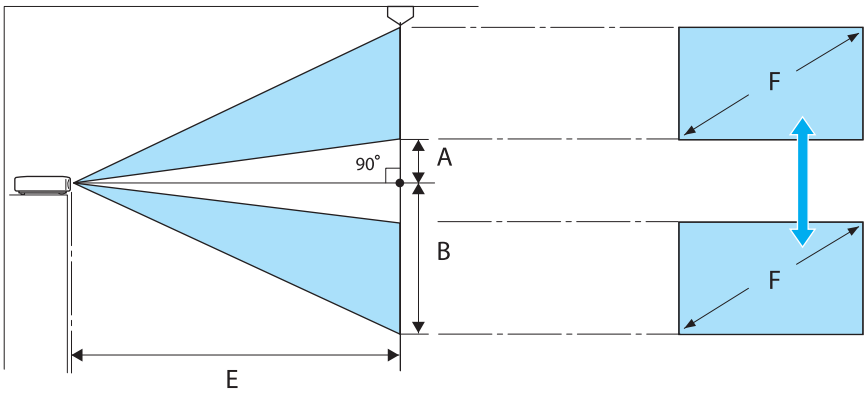

A : Distancia del centro del objetivo al borde inferior de la imagen proyectada (con el valor más alto de desplazamiento del objetivo)

B : Distancia del centro del objetivo al borde inferior de la imagen proyectada (con el valor más bajo de desplazamiento del objetivo)

E : Distancia de proyección entre el proyector y la pantalla

F : Tamaño de la imagen proyectada

Ajuste de la posición horizontal de proyección con desplazamiento del objetivo

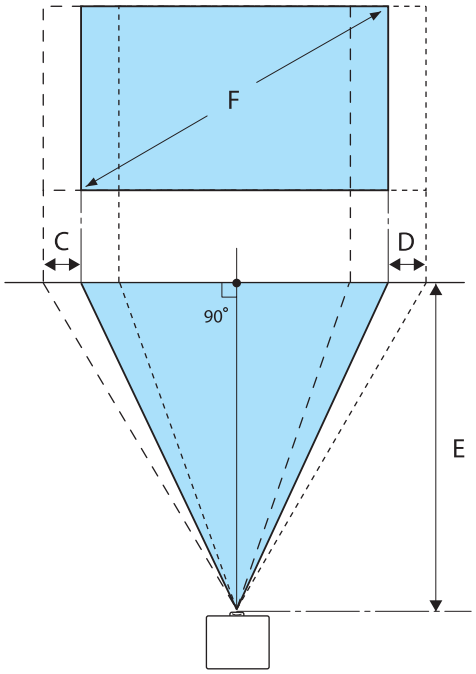

C : Distancia de movimiento del centro del objetivo cuando se mueve el proyector (con el valor máximo de desplazamiento del objetivo hacia la izquierda)

D : Distancia de movimiento del centro del objetivo cuando se mueve el proyector (con el valor máximo de desplazamiento del objetivo hacia la derecha)

E : Distancia de proyección entre el proyector y la pantalla

F : Tamaño de la imagen proyectada

Unidades: cm

Tamaño de la Pantalla: 16:9		Distancia de proyección (E)		Valores Máximos de Desplazamiento de Lente*		
F	W x H	Mínima (ancho)	Máxima (tele)	Distancia (A)	Distancia (B)	Distancia (C, D)
40"	89 x 50	116	190	5	55	21
60"	130 x 75	176	286	7	82	32
80"	180 x 100	235	382	10	110	43
100"	220 x 120	295	478	12	137	53
120"	270 x 150	354	575	15	164	64
150"	330 x 190	443	719	19	205	80
180"	440 x 250	532	863	22	247	96

Unidades: cm

Tamaño de la Pantalla: 4:3		Distancia de proyección (E)		Valores máximos de desplazamiento del objetivo*		
F	An x Al	Mínima (ancho)	Máxima (tele)	Distancia (A)	Distancia (B)	Distancia (C, D)
40"	81 x 61	143	233	6	67	26
60"	120 x 90	216	351	9	101	39

Tamaño de la Pantalla: 4:3		Distancia de proyección (E)		Valores máximos de desplazamiento del objetivo*		
F	An x Al	Mínima (ancho)	Máxima (tele)	Distancia (A)	Distancia (B)	Distancia (C, D)
80"	160 x 120	288	468	12	134	52
100"	200 x 150	361	586	15	168	65
120"	240 x 180	434	704	18	201	78
150"	300 x 230	443	719	23	251	98
200"	410 x 300	591	1175	30	335	130

* El desplazamiento vertical y horizontal de la lente no pueden ajustarse a la vez a sus valores máximos. ☛ p.29

Ejemplo de instalación (con tamaño de la pantalla de 16:9 y 100")

Vista lateral

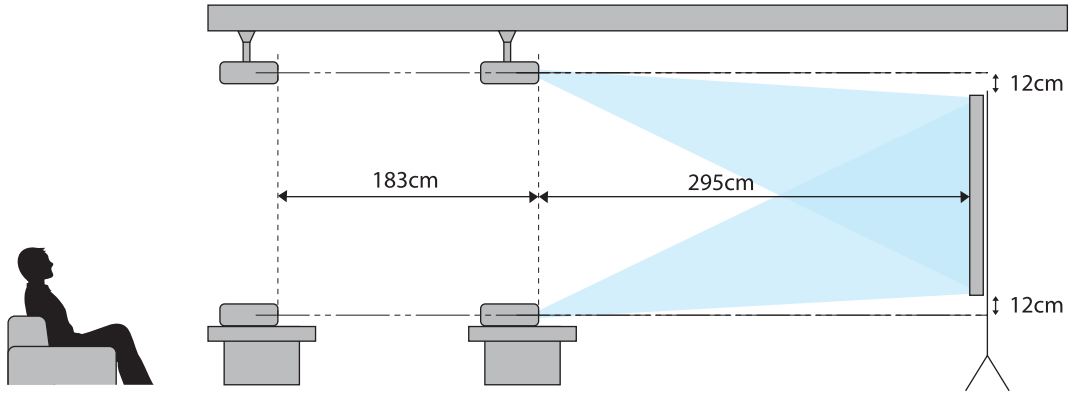

Vista desde arriba

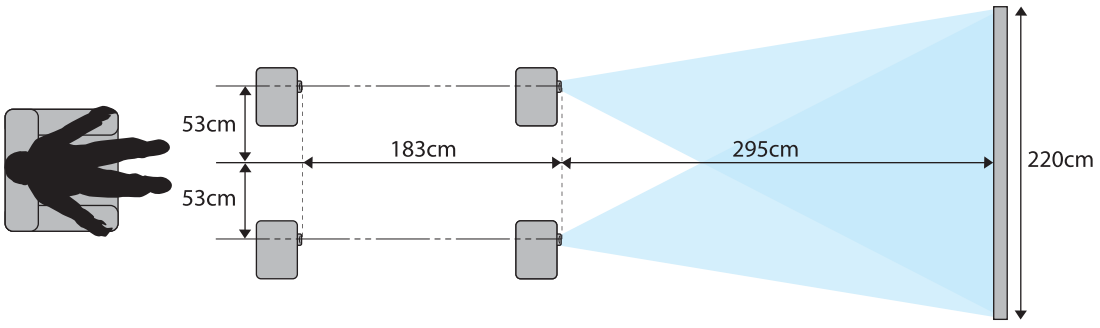

Conexión de un Dispositivo

Atención

- Realice las conexiones de cable antes de conectar a una toma de corriente.
- Para desconectar, apague primero el proyector y, a continuación, desconecte e cable de alimentación, y después desconecte los otros cables.
- Compruebe la forma del conector del cable y la forma del puerto; a continuación, conéctelos. Si fuerza un conector de forma distinta a la del puerto, podría provocar daños y un mal funcionamiento.

El EH-TW6600W va acompañado de una cubierta de terminales que indica claramente cuál es la parte dedicada al conector de detrás del proyector. Quite la cubierta de terminales cuando vaya a conectar cables.
☛ p.23

Conexión de Equipo de Vídeo

Para proyectar imágenes desde reproductores de DVD o vídeos VHS, etc., conecte el proyector utilizando uno de los siguientes métodos.

Usando un cable HDMI

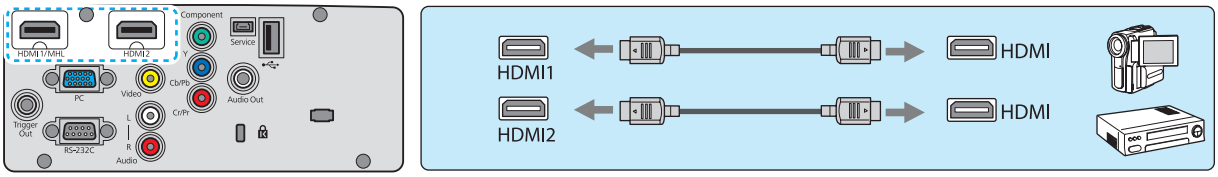

Usando un cable de vídeo

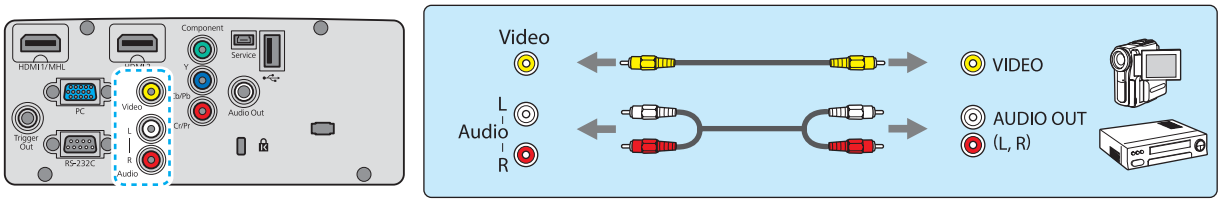

Usando un cable de vídeo de componente

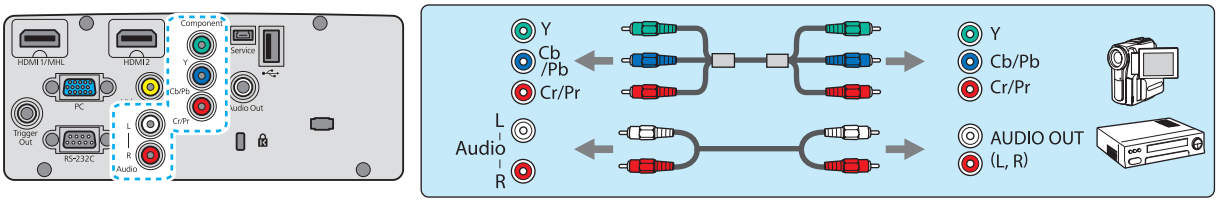

- El cable varía en función de la señal de salida procedente del equipo de vídeo conectado.
- Algunos tipos de equipo de vídeo pueden emitir distintos tipos de señal. Compruebe el manual de usuario suministrado con el equipo de vídeo para confirmar qué señales puede emitir.
- También puede conectar su sistema AV para disfrutar del sonido del equipo conectado.

Conexión de un Ordenador

Para proyectar imágenes desde un ordenador, conecte el ordenador utilizando uno de los siguientes métodos.

Usando un cable de ordenador

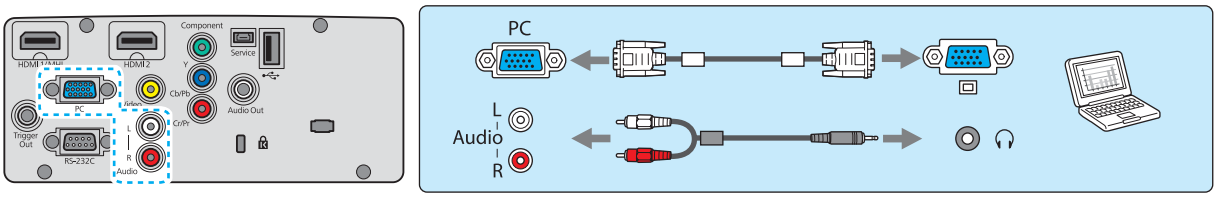

Usando un cable HDMI

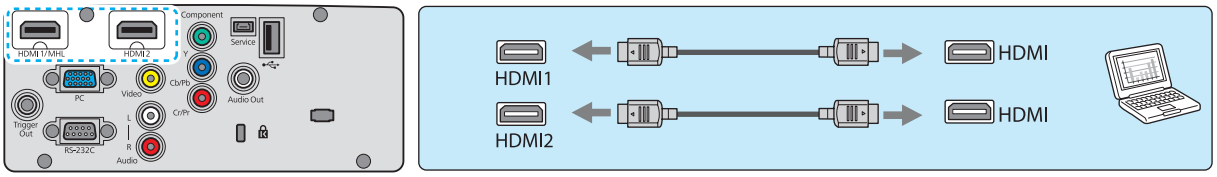

Conexión de Dispositivos Externos

Conexión al puerto Trigger Out

Si desea conectar dispositivos externos tales como pantallas motorizadas, enchufe un cable estéreo de toma mini (3,5 mm) al puerto Modo disparo.

Si se activa, este puerto envía una señal (12 V CC) para notificar el estado del proyector (encendido o apagado) a los dispositivos conectados, por ejemplo, pantallas eléctricas.

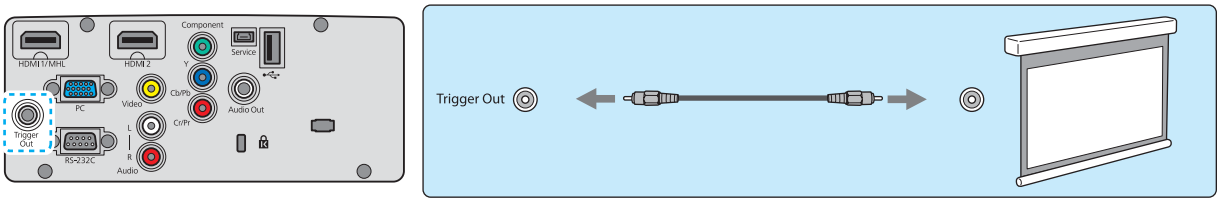

Cuando use el puerto Trigger Out, configure la función Modo disparo. ☛ **Ajustes** - **Operación** - **Modo disparo** p.81

Conexión al puerto Audio Out

Para conectar dispositivos externos, como altavoces externos, conecte un cable de audio disponible en el mercado.

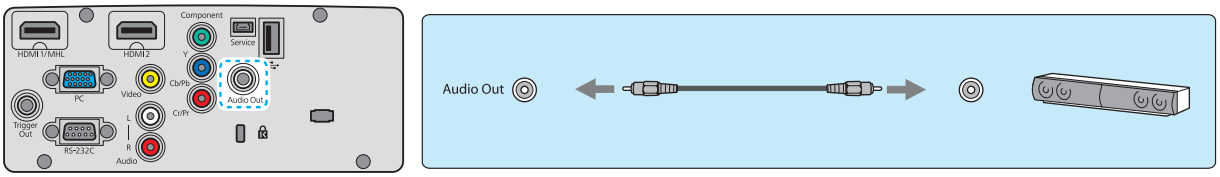

- No conecte auriculares.
- Cuando el proyector esté en el modo de espera, no podrá salir audio.

Conexión de smartphones o tabletas

Puede conectar smartphones o tabletas compatibles con MHL.

Utilice un cable compatible con MHL para conectar el puerto micro USB de smartphones y tabletas al puerto HDMI1 del proyector.

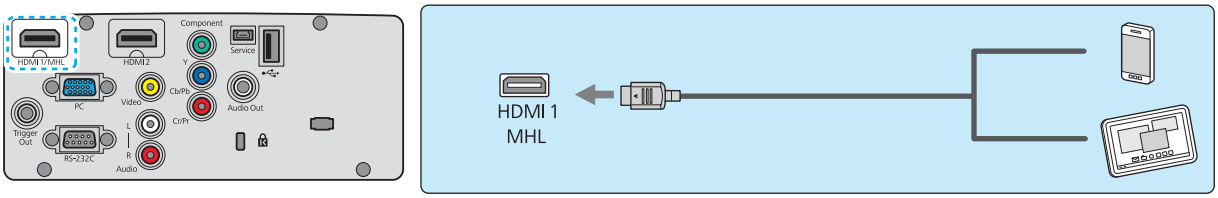

También puede ver vídeo y escuchar música mientras esté cargando un smartphone o tableta.

Atención

- Asegúrese de que el cable de conexión sea compatible con las normas MHL. Durante la carga, el smartphone o la tableta pueden generar calor, causar una fuga de líquido, explotar o generar otras condiciones que pueden provocar un incendio.
- Cuando realice una conexión utilizando un adaptador de conversión MHL-HDMI, puede que no sea posible cargar el dispositivo ni controlarlo desde el mando a distancia.

- Algunos dispositivos utilizan más energía durante la reproducción de vídeo de la que se suministra y, por lo tanto, no permitirán la carga durante la reproducción de vídeo u otras operaciones.
- Cuando el proyector esté en estado de espera o cuando un smartphone o tableta no tenga nivel de batería restante, no se podrá cargar.

Conexión de dispositivos USB

Puede conectar dispositivos USB, como memorias USB y cámaras digitales compatibles con USB.

Conecte el dispositivo USB al puerto USB (tipo A) del proyector mediante el cable USB suministrado con el dispositivo USB.

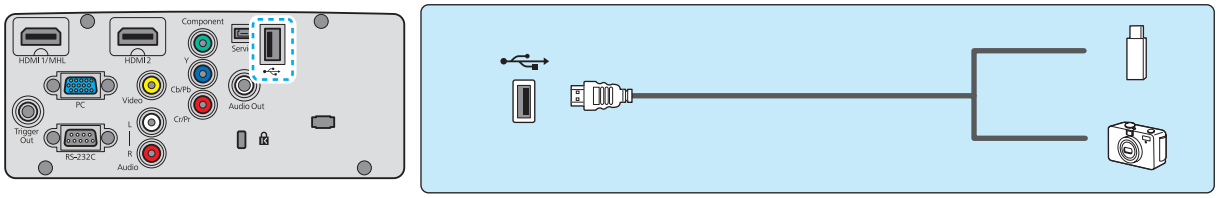

Si el dispositivo USB está conectado, se pueden proyectar archivos de imagen de la memoria USB o la cámara digital en forma de presentación. p.72

Al finalizar la proyección, retire los dispositivos USB del proyector. Si el dispositivo tiene un interruptor de encendido, apáguelo siempre antes de desconectar el dispositivo USB.

Atención

- Si utiliza una central USB, la conexión quizás no funcione correctamente. Dispositivos tales como cámaras digitales y dispositivos USB se deberían conectar directamente al proyector.
- Conecte una cámara digital utilizando un cable USB especificado para su uso con el dispositivo. Como el cable USB suministrado con las gafas 3D es exclusivamente para las gafas 3D, no se puede utilizar para conectar una cámara digital o un dispositivo USB.
- Utilice un cable USB de una longitud inferior a 3 m. Si el cable mide más de 3 m, es posible que la presentación no funcione correctamente.

Conexión de dispositivos WirelessHD (solo EH-TW6600W)

El proyector recibe transmisiones desde WirelessHD Transmitter y proyecta las imágenes. p.56

Cambie la imagen proyectada pulsando el botón WirelessHD del mando a distancia o el botón del panel de control.

- Al recibir imágenes WirelessHD, asegúrese de que **WirelessHD** está ajustado a **On**. ☛ **Ajustes** - **WirelessHD** p.81
- Para cambiar el dispositivo mostrado, seleccione el dispositivo desde **Conex. dispositivos** en **Enlace HDMI**. ☛ **Enlace HDMI-Conex. dispositivos** p.71

Conexión de smartphones o tabletas (solo EH-TW6600W)

Puede conectar smartphones o tabletas compatibles con MHL al WirelessHD Transmitter.

Utilice un cable compatible con MHL para conectar el puerto micro USB de smartphones y tabletas al puerto HDMI5 del WirelessHD Transmitter.

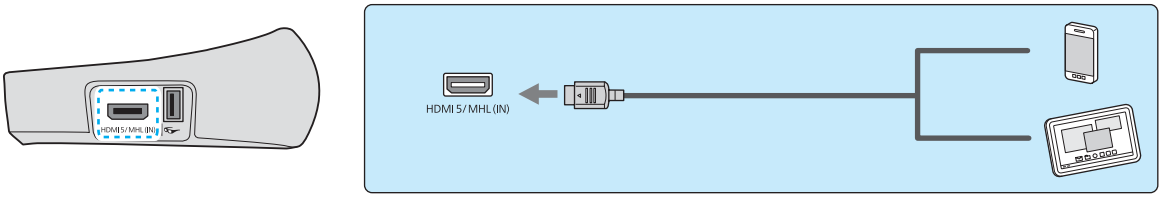

Puede controlar smartphones o tabletas desde el mando a distancia del proyector.

También puede ver vídeo y escuchar música mientras esté cargando un smartphone o tableta.

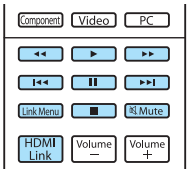

Atención

- Asegúrese de que el cable de conexión sea compatible con las normas MHL. Durante la carga, el smartphone o la tableta pueden generar calor, causar una fuga de líquido, explotar o generar otras condiciones que pueden provocar un incendio.
- Cuando realice una conexión utilizando un adaptador de conversión MHL-HDMI, puede que no sea posible cargar el dispositivo ni controlarlo desde el mando a distancia.

Algunos dispositivos utilizan más energía durante la reproducción de vídeo de la que se suministra y, por lo tanto, no permitirán la carga durante la reproducción de vídeo u otras operaciones.

Conexión de una unidad LAN inalámbrica

Para utilizar la función de LAN inalámbrica, conecte una unidad LAN inalámbrica (ELPAP07) opcional.

Inserte la unidad LAN inalámbrica en el puerto USB (tipo A).

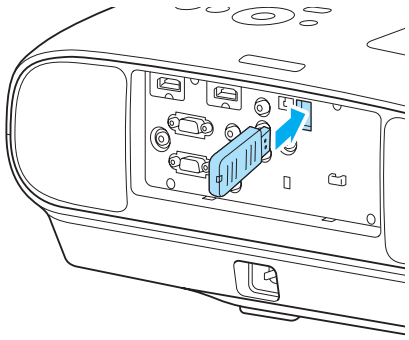

Para proyectar imágenes a través de una LAN inalámbrica, tendrá que descargar las aplicaciones siguientes. Para más detalles, visite la página de descarga.

- **Proyección de las pantallas de ordenador de forma inalámbrica**
  Utilice EasyMP Network Projection para proyectar pantallas de ordenador a través de una red.

  EasyMP Network Projection puede descargarse del sitio de Web siguiente.

  http://www.epson.com
- **Proyección de imágenes desde un terminal móvil a través de una red**
  Si instala "Epson iProjection" en un smartphone o tableta, podrá proyectar datos del terminal de forma inalámbrica. Podrá disfrutar fácilmente de imágenes de un smartphone o tableta.

  "Epson iProjection" puede descargarse de forma gratuita de App Store o Google Play. Los gastos de comunicación para la conexión a App Store o Google Play los abonará el cliente.

- Si no va a utilizar la función de LAN inalámbrica con la unidad LAN inalámbrica insertada, ajuste **Alim LAN inalámbrica** a **Off**. Esto puede evitar el acceso no autorizado por parte de personas ajenas. ☛ p.87
- Cuando utilice Epson iProjection o EasyMP Network Projection en **Rápido**, le recomendamos que realice ajustes de seguridad. ☛ p.88

Extracción de la cubierta de terminales

La cubierta de terminales está fijada a la sección de conectores de la parte de atrás del EH-TW6600W. Saque esta cubierta cuando vaya a enchufar un cable para conectar un dispositivo.

En la parte inferior de la cubierta de terminales hay unos orificios que le permiten tirar de la cubierta y levantarla desde las ranuras de arriba.

Cuando vuelva a colocarla, inserte primero las partes sobresalientes en las ranuras de arriba.

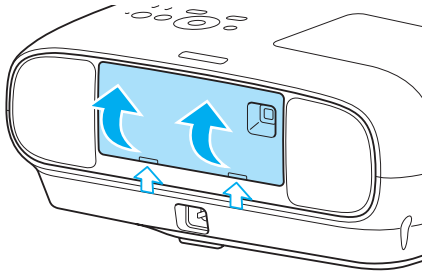

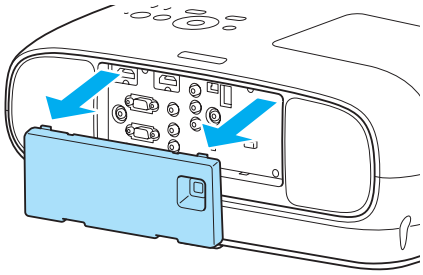

Preparativos en el Mando a Distancia

Instalación de las Baterías del Mando a Distancia

Atención

- Compruebe las posiciones de las marcas (+) y (-) en el interior del soporte de las baterías para asegurar que éstas se insertan correctamente.
- No puede utilizar baterías que no sean las de tamaño AA de manganeso o alcalinas.

1 Extraiga la cubierta de las baterías.

Levante la cubierta del compartimiento de las baterías presionando su pestillo.

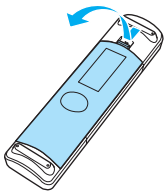

2 Sustituya las baterías gastadas por unas nuevas.

Compruebe la polaridad de las baterías (+) y (-) antes de instalarlas.

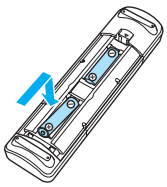

3 Vuelva a colocar la cubierta de las baterías.

Presione la cubierta hasta que encaje en su posición.

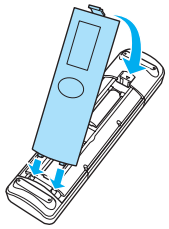

Si el mando a distancia no funciona o responde con lentitud, es probable que las baterías estén gastadas. En este caso, sustitúyalas por unas baterías nuevas. Tenga preparadas dos baterías alcalinas o de manganeso de tamaño AA.

Alcance del Mando a Distancia

El alcance para operar con el WirelessHD Transmitter varía. ☛ p.64

Alcance (de izquierda a derecha)

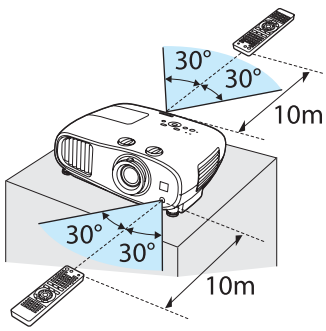

Alcance (de arriba a abajo)

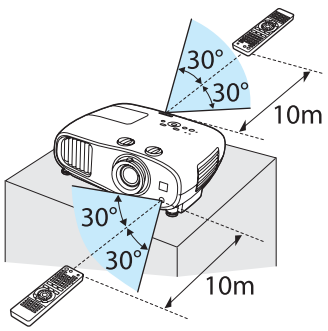

Iniciar y Finalizar la Proyección

Encendido del Proyector y Proyección

1 Conecte el equipo al proyector.

2 Conecte el cable de alimentación.

Conecte utilizando el cable de alimentación suministrado.

3 Extraiga la tapa del objetivo.

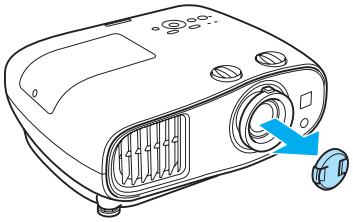

4 Encienda el equipo conectado.

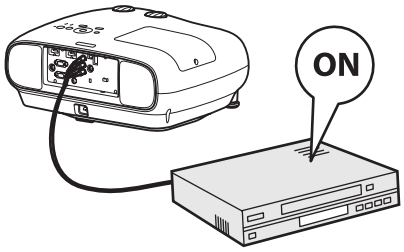

5 Encienda el proyector.

Mando a distancia

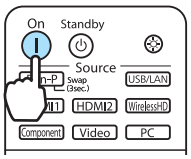

Panel de control

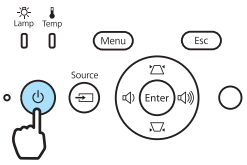

Si **Direct Power On** está ajustado a **On**, puede empezar la proyección conectando simplemente el cable de alimentación al proyector sin tener que pulsar ningún botón.
☛ **Ajustes** - **Operación** - **Direct Power On** p.81

Advertencia

No mire directamente a la lente durante la proyección.

Precaución

No desconecte e cable de alimentación de la unidad principal del proyector ni de la toma de corriente durante la proyección.

- Este proyector ofrece una función de Bloqueo parental para evitar que los niños enciendan el equipo accidentalmente y una función de Bloqueo funcionam. para evitar el manejo no autorizado.
☛ **Ajustes** - **Ajuste de bloqueos** - **Bloqueo parental/Bloqueo funcionam.** p.81
- Si se utiliza a una altitud de 1.500 m o más, ajuste el **Modo alta altitud** a **On**. ☛ **Ajustes** - **Operación** - **Modo alta altitud** p.81
- Este proyector cuenta con una función de Ajuste automático para seleccionar automáticamente los ajustes óptimos cuando la señal de entrada de la imagen de ordenador conectada cambia. ☛ **Señal** - **Ajuste automático** p.79
- Este proyector dispone de un puerto Trigger Out para comunicar el estado actual (encendido/apagado) del proyector a dispositivos externos. Cuando use esta función, configure Modo disparo. ☛ **Ajustes** - **Operación** - **Modo disparo** p.81
- No coloque la tapa del objetivo durante la proyección.
- Si el proyector está colgado del techo, tras retirar la tapa del objetivo, asegúrese de guardarla en un lugar seguro, ya que tendrá que volver a colocarla para transportar el proyector.

Si la Imagen de Destino no se Proyecta

Si no se proyecta la imagen, puede cambiar la fuente mediante uno de los siguientes métodos.

Mando a distancia

Pulse el botón del puerto de destino.

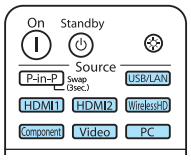

Panel de control

Pulse el botón [Source] y seleccione el puerto de destino.
Pulse el botón [Enter] para confirmar la selección.



En el caso de equipo de vídeo, inicie primero la reproducción y, a continuación, cambie la fuente.

Apagado

1 Apague el equipo conectado.

Cuando **Desact. Enlace** esté ajustado a **On** en el menú **Enlace HDMI**, si apaga el equipo compatible con CEC de HDMI es posible que se apague también el proyector. ☛ **Ajustes** - **Enlace HDMI** - **Desact. Enlace** p.81

2 Pulse el botón [Power] del mando a distancia o del panel de control del proyector.

Mando a distancia

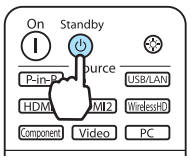

Panel de control

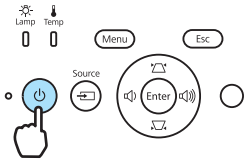

Aparecerá un mensaje de confirmación.

3 Vuelva a pulsar el botón [Power].

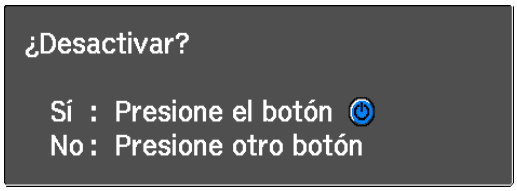

Si **Confirmación espera** está ajustado a **Off**, podrá apagar el proyector pulsando una vez el botón [Power] del mando a distancia. ☛ **Ajustes** - **Cambio** - **Confirmación espera** p.81

4 Espere a que el equipo se enfríe completamente.

El indicador de funcionamiento del panel de control del proyector deja de parpadear.

5 Desconecte el cable de alimentación.

- Si el cable de alimentación está conectado, se consumirá cierta electricidad aunque no se esté realizando ninguna operación.
- Cuando vuelva a conectar el cable de alimentación, espere un intervalo de tiempo suficiente.

6 Fije la tapa del objetivo.

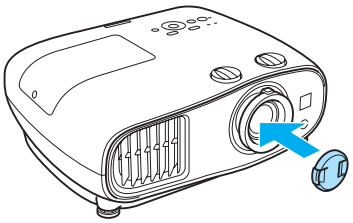

Ajuste de la Pantalla Proyectada

Visualización del Patrón de Prueba

Al ajustar el zoom/enfoque o la posición de proyección tras instalar el proyector, puede visualizar un patrón de prueba en lugar de conectar el equipo de vídeo.

Pulse el botón [Pattern] en el mando a distancia para visualizar el patrón de prueba.

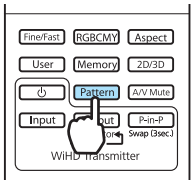

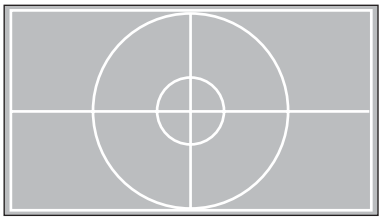

Puede ajustar la posición de visualización, entre otros, utilizando este patrón de prueba.

Pulse el botón [Esc] para finalizar la visualización de este patrón de prueba.

Ajuste del Enfoque

Gire el anillo de enfoque para ajustar el enfoque.



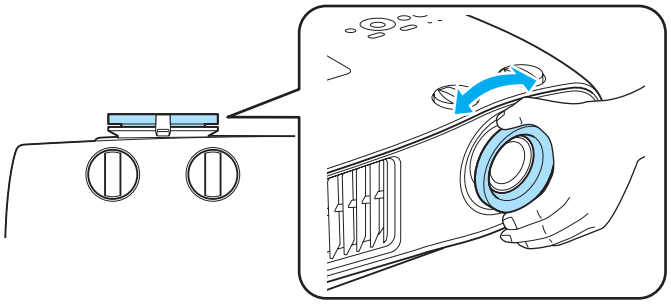

Ajuste del Tamaño de Proyección (Ajuste del Zoom)

Sujete el mango y gire el anillo de zoom para ajustar el tamaño de la pantalla proyectada.

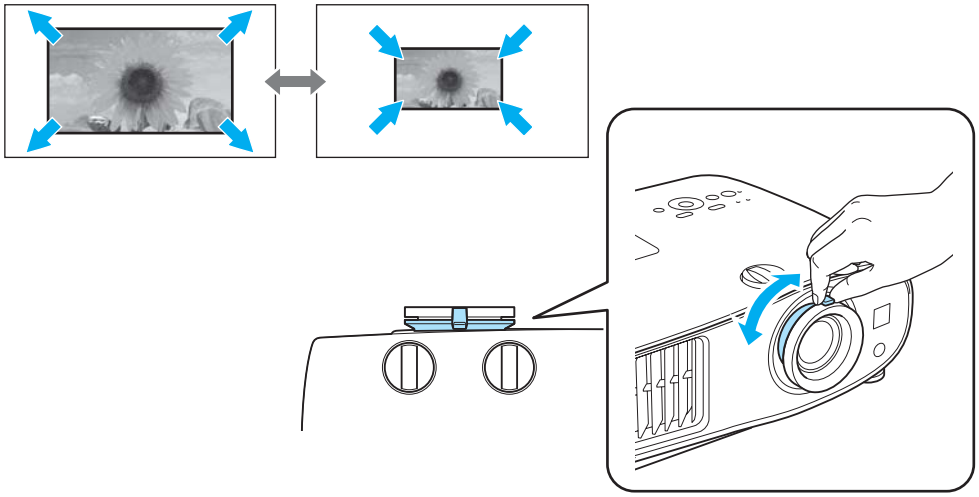

Ajuste de la Inclinación del Proyector

Si la pantalla de proyección aparece inclinada (los lados derecho e izquierdo del proyector están a distinta altura) cuando el proyector está instalado en una mesa, ajuste el pie delantero para que ambos lados queden nivelados.

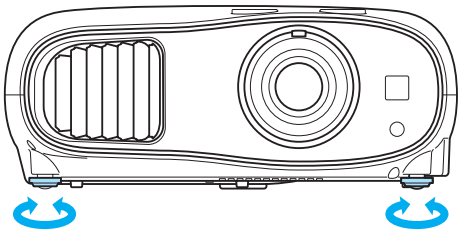

Ajuste de la Posición de la Imagen Proyectada (Desplazamiento de Lente)

Si no es posible instalar el proyector directamente enfrente de la pantalla, puede ajustar la posición de la imagen utilizando el desplazamiento del objetivo.

Realización de ajustes con el dial de desplazamiento del objetivo

Gire los diales de desplazamiento vertical y horizontal del objetivo del proyector para ajustar de la posición de la imagen proyectada. Para localizar el centro del rango de desplazamiento del objetivo, gire el dial de desplazamiento del objetivo hasta que oiga un clic.

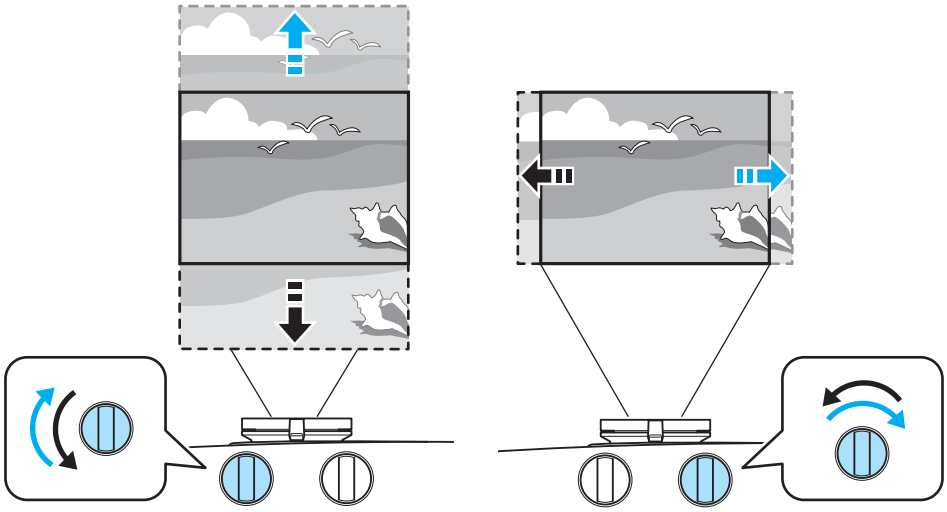

Atención

- Cuando utilice el desplazamiento vertical del objetivo para ajustar la posición de la imagen, ajuste la imagen moviéndola hacia arriba y después finalice el ajuste. Si mueve la imagen hacia abajo y finaliza el ajuste, su posición puede descender ligeramente.
- No siga girando los diales de desplazamiento del objetivo sin efecto. Una vez que la imagen de proyección se haya ubicado completamente en un borde, el girar más el dial puede perjudicar la calidad de imagen.

- Como las imágenes son inestables inmediatamente después de encender el proyector, antes de realizar los ajustes de enfoque, zoom, o desplazamiento del objetivo, le recomendamos que espere 30 minutos o más después de haber comenzado a proyectar imágenes.
- Las imágenes más nítidas se lograrán cuando los dos diales de desplazamiento vertical y horizontal del objetivo estén centrados.

Puede mover la imagen utilizando el desplazamiento del objetivo dentro del margen siguiente.

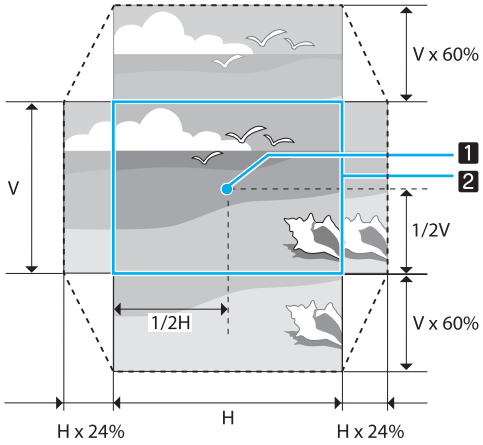

1 Centro del objetivo

2 Imagen proyectada con el desplazamiento del objetivo centrado

Precaución

Antes de transportar el proyector, asegúrese de ajustar la posición de la lente en el centro utilizando los diales de desplazamiento de la lente. Si transporta el proyector con la lente subida, bajada o desplazada a la izquierda o a la derecha, el mecanismo de desplazamiento podría sufrir daños. Además, fije la almohadilla protectora que estaba fijada cuando realizó la compra.

Cuando ajuste la posición de proyección utilizando el desplazamiento del objetivo, le recomendamos que instale el proyector en paralelo con la pantalla.

Corrección de la distorsión keystone (H/V-Keystone)

Puede utilizar los botones del panel de control para corregir la distorsión keystone.

- Puede mantener la calidad de la imagen proyectada ajustando la posición de proyección mediante desplazamiento del objetivo. Utilice la corrección keystone cuando no pueda realizar ajustes mediante desplazamiento del objetivo.
- Cuando utilice la corrección keystone, gire los diales de desplazamiento del objetivo en las posiciones siguientes.
  - Dial de desplazamiento horizontal del objetivo: posición central
  - Dial de desplazamiento vertical del objetivo: completamente hasta el borde superior.

  Si los diales de desplazamiento del objetivo están mal ajustados, la pantalla proyectada puede distorsionarse.

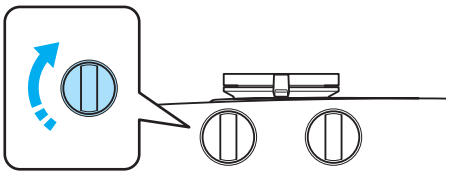

Pulse los botones para visualizar los ajustes V-Keystone/H-Keystone.
Cuando aparezcan los ajustes, pulse los botones para efectuar la corrección vertical, y los botones para la corrección horizontal.

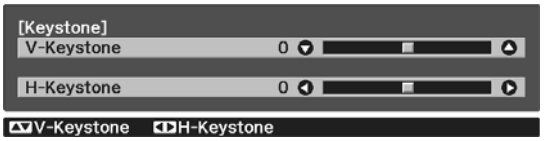

Cuando no se muestran los ajustes V-Keystone/H-Keystone, los botones sirven para ajustar el volumen. ☛ p.31

Si la parte superior o inferior es demasiado ancha

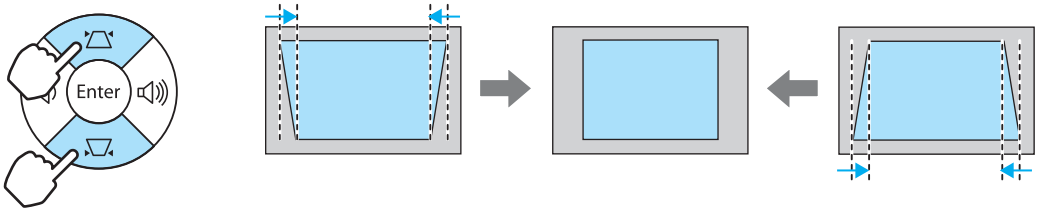

Si la parte izquierda o derecha es demasiado ancha

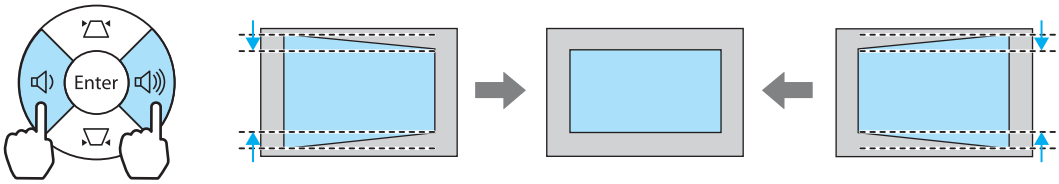

- Cuando corrija la distorsión keystone, la imagen proyectada puede reducirse. Aumente la distancia de proyección para adaptar la pantalla proyectada al tamaño de pantalla.
- También puede realizar los ajustes H/V-Keystone desde el menú Configuración. ☛ **Ajustes** - **H/V-Keystone** - **V-Keystone/H-Keystone** p.81
- Puede realizar correcciones efectivas en un ángulo de proyección de 30° en cualquier dirección.

Ajuste del volumen

Puede ajustar el volumen utilizando los botones Volume − Volume + del mando a distancia o los botones del panel de control del proyector.

Mando a distancia

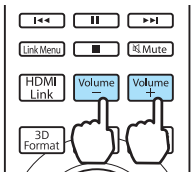

Panel de control

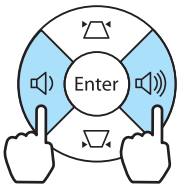

- También puede ajustar el volumen desde el menú Configuración. ☛ **Ajustes** - **Audio** p.81
- En condiciones normales, es posible ajustar el volumen de los altavoces incorporados del proyector. No obstante, al conectar un sistema AV al proyector y ajustar **Enlace HDMI** a **On** y **Disp. audio apagado** a **Sistema AV**, puede ajustar el volumen del sistema AV mientras se proyecta desde las fuentes **HDMI1**, **HDMI2**, y **WirelessHD**. ☛ p.70

Precaución

No comience con el volumen alto.
Un volumen excesivo y repentino puede provocar sordera. Baje el volumen siempre antes de apagar el equipo, para que pueda encenderlo y después aumentar gradualmente el volumen.

Cómo ocultar la imagen y enmudecer el audio temporalmente

Puede utilizar esta función para ocultar temporalmente la imagen de la pantalla y poner el audio en silencio.

Pulse el botón A/V Mute para mostrar u ocultar la imagen. También se silenciará o reproducirá el audio.

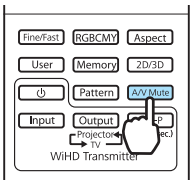

- Como las películas continúan reproduciéndose aunque se oculte la imagen, no podrá regresar al punto en que ocultó la imagen y puso el audio en silencio con el botón A/V Mute .
- Para silenciar o reproducir solamente audio, pulse el botón Mute .
- En condiciones normales, el audio del altavoz integrado en el proyector se silenciará o reproducirá. No obstante, al conectar un sistema AV al proyector y ajustar **Enlace HDMI** a **On** y **Disp. audio apagado** a **Sistema AV**, puede ajustar el volumen del sistema AV mientras se proyecta desde **HDMI1** y **HDMI2**. ☛ p.70

Ajuste de la Imagen

Selección de la Calidad de Proyección (Modo de color)

Puede obtener la máxima calidad de imagen para adaptarse al entorno durante la proyección. El brillo de la imagen varía según el modo seleccionado.

1 Pulse el botón [Color Mode].

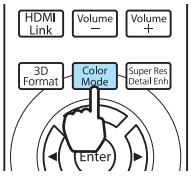

Puede efectuar ajustes desde el menú Configuración. ☛ **Imagen** - **Modo de color** p.77

2 Seleccione **Modo de color**.

Pulse los botones ◁ ▷ desde el menú mostrado para seleccionar **Modo de color** y, a continuación, pulse el botón [Enter] para confirmar la selección.



Al proyectar imágenes 2D
Puede seleccionar **Automático**, **Dinámico**, **Sala de estar**, **Natural**, y **Cinema**.
Dinámico 3D y **Cine 3D** aparecen en gris y no pueden seleccionarse.

Al proyectar imágenes 3D
Puede seleccionar **Dinámico 3D** y **Cine 3D**.
Automático, **Dinámico**, **Sala de estar**, **Natural**, y **Cinema** aparecen en gris y no pueden seleccionarse.

Opciones al proyectar imágenes 2D

Modo	Aplicación
Automático	Ajusta el modo de color automáticamente según el entorno. La calidad óptima de imágenes se configura según la luminosidad ambiente que detecte el sensor (función de ajuste automático del color).
Dinámico	Este modo es ideal para utilizarse en habitaciones con mucha luz.
Sala de estar	Este modo es ideal para utilizarse en habitaciones con mucha luz. Las imágenes resultan claras y nítidas.
Natural	Ideal para su uso en salas oscuras. En este modo, recomendamos realizar el ajuste del color.

Modo	Aplicación
Cinema	Ideal para ver películas y conciertos en una sala a oscuras.

Automático solamente puede ajustarse cuando **Proyección** es **Frontal**. ☛ p.81

Opciones al proyectar imágenes 3D

Modo	Aplicación
Dinámico 3D	Para su uso al proyectar imágenes 3D. Las imágenes resultan más claras y nítidas que en el modo Cine 3D.
Cine 3D	Para su uso al proyectar imágenes 3D. Produce colores más vivos que Dinámico 3D.

Cómo Alternar entre la Pantalla Completo y Zoom (Aspecto)

Puede cambiar el tipo de señal de entrada, la relación de aspecto y la resolución para adaptarlos al **Aspecto** de la pantalla de proyección.

El **Aspecto** disponible varía en función de la señal de imagen que se esté proyectando actualmente.

1 Pulse el botón Aspect.

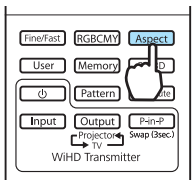

Puede efectuar ajustes desde el menú Configuración. ☛ **Señal** - **Aspecto** p.79

2 Utilice los botones para seleccionar el nombre del ajuste y, a continuación, pulse el botón Enter para confirmar la selección.



Es posible que **Aspecto** no esté disponible en función del tipo de señal.

Si se selecciona Automático normalmente, se utilizará el aspecto óptimo para mostrar la señal de entrada. Cambie el ajuste si desea utilizar un aspecto diferente.

En la tabla de abajo se muestra la imagen proyectada en una pantalla de 16:9.

Imagen de entrada	Nombre del ajuste (Aspecto)		
	Normal	Completo	Zoom
Imágenes 4:3	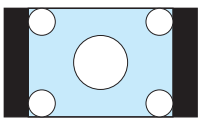	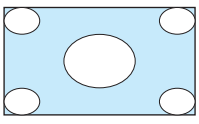	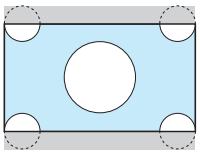
Imágenes 16:9	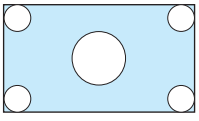	Cuando proyecte imágenes de 16:9, no podrá seleccionar Completo ni Zoom.	

Imagen de entrada	Nombre del ajuste (Aspecto)		
	Normal	Completo	Zoom
Imágenes Grabadas utilizando Compresión	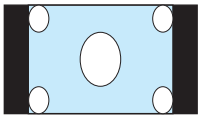	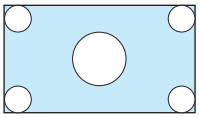	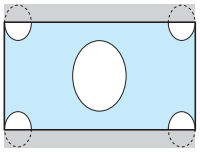
Imágenes Letterbox*	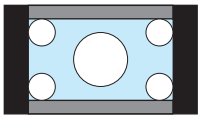	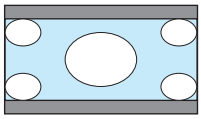	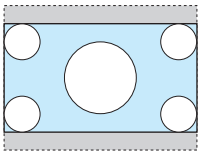
Notas	Se adapta al tamaño vertical del panel de proyección. La relación de aspecto varía en función de la imagen de entrada.	Utiliza todo el panel de proyección.	Mantiene la relación de aspecto de la señal de entrada y se adapta al tamaño horizontal del panel de proyección. Los extremos superior e inferior de la imagen podrían cortarse.

* La imagen letterbox utilizada en esta explicación es una imagen con relación de aspecto 4:3 visualizada en 16:9 con márgenes negros en los extremos superior e inferior para la colocación de subtítulos. Los márgenes superior e inferior de la imagen de pantalla se utilizan para los subtítulos.

Observe que el uso de la función de relación de aspecto del proyector para reducir, ampliar o dividir la imagen proyectada con fines comerciales o para la proyección pública puede infringir los derechos del propietario del copyright de dicha imagen según las leyes sobre derechos de autor.

Ajustes Absolutos del Color

Ajuste del Matiz, la Saturación y el Brillo

Puede ajustar el matiz, la saturación y el brillo de cada uno de los colores R (rojo), G (verde), B (azul), C (cian), M (magenta) e Y (amarillo).

Matiz	Ajusta el color general de la imagen a azul, verde o rojo.
Saturación	Ajusta la intensidad de la imagen.
Brillo	Ajusta el brillo del color de la imagen.

1 Pulse el botón RGBCMY.

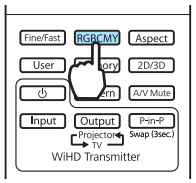

Puede efectuar ajustes desde el menú Configuración. ☛ **Imagen** - **Avanzado** - **RGBCMY** p.77

2 Utilice los botones ▲▼ para seleccionar el color que desee ajustar y, a continuación, pulse el botón Enter para confirmar la selección.

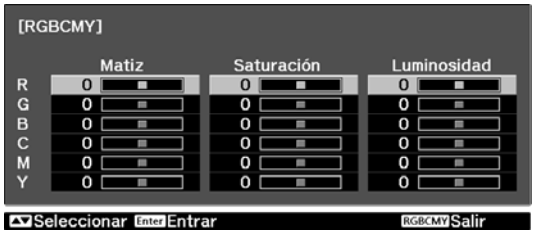

3 Utilice los botones ▲▼ para seleccionar **Matiz**, **Saturación** o **Brillo**.

4 Utilice los botones ◀▶ para realizar ajustes.

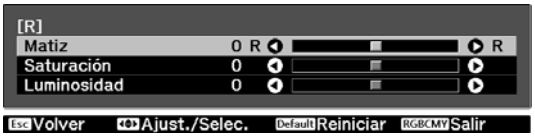

Pulse el botón Esc si desea ajustar otro color.

Pulse el botón Default para restablecer los valores predeterminados en los ajustes.

5 Pulse el botón RGBCMY para salir del menú.

Ajuste de Gamma

Es posible ajustar ligeras diferencias cromáticas que pueden producirse al utilizar el dispositivo mientras se está visualizando una imagen.

Puede utilizar uno de los siguientes dos métodos seleccionados en el menú de Configuración.

Método de Ajuste	Ajustes de Menú
Selección y ajuste del valor de corrección	**Imagen** - **Avanzado** - **Gamma**
Ajuste utilizando el gráfico de ajuste de gamma	**Imagen** - **Avanzado** - **Gamma** - **Personalizado** - Ajuste de tono de color

Selección y ajuste del valor de corrección

Seleccione el valor de ajuste y, a continuación, pulse el botón Enter para confirmar la selección.

Cuanto mayor sea el valor, más claras aparecerán las porciones oscuras de la imagen, pero las áreas brillantes pueden resultar descoloridas. La parte superior del gráfico de ajuste de gama aparece redondeada.
Cuanto menor sea el valor, más oscuras aparecerán las porciones brillantes de la imagen. La parte inferior del gráfico de ajuste de gama aparece redondeada.

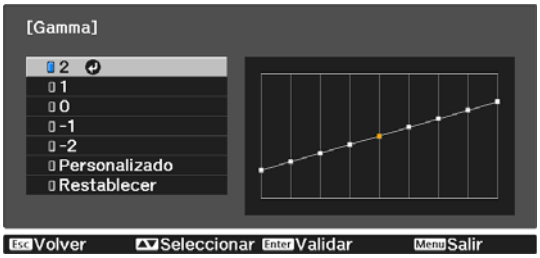

- El eje horizontal del gráfico de ajuste de gamma muestra el nivel de señal de entrada y, el gráfico vertical, el nivel de ajuste de salida.
- Pulse el botón Default para restablecer los valores predeterminados en los ajustes.

Ajuste utilizando el gráfico de ajuste de gamma

Realice los ajustes de tono de color mientras contemple la imagen proyectada.

1 Utilice los botones ◄► para seleccionar la parte que desee ajustar desde el gráfico.

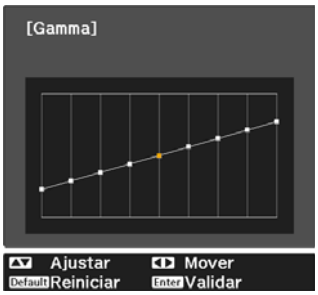

2 Utilice los botones ▲▼ para ajustar el brillo y, a continuación, pulse el botón Enter para confirmar la selección.

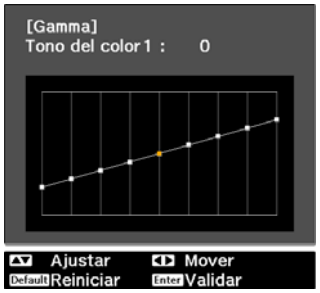

Ajuste de RGB (Offset/Ganancia)

Para el brillo de la imagen, puede ajustar las áreas oscuras (Offset) y las áreas luminosas (Ganancia) de R (rojo), G (verde) y B (azul). La imagen resultará más luminosa si se mueve hacia la derecha (positivo) y más oscura si se mueve hacia la izquierda (negativo).

Offset	Si la imagen resulta más luminosa, el sombreado de las áreas más oscuras se expresará de forma más vívida. Cuando la imagen se oscurece, esta resultará más intensa, pero el sombreado de las áreas más oscuras será más difícil de distinguir.
Ganancia	Si se aumenta la luminosidad de la imagen, las áreas luminosas serán más blancas y se perderá el sombreado. Si la imagen se oscurece, el sombreado de las áreas más luminosas se expresará de forma más vívida.

El menú aparece en el siguiente orden.
Imagen - **Avanzado** - **RGB**

Utilice los botones ▲▼ para seleccionar el elemento y, a continuación, utilice los botones ◄► para llevar a cabo los ajustes.

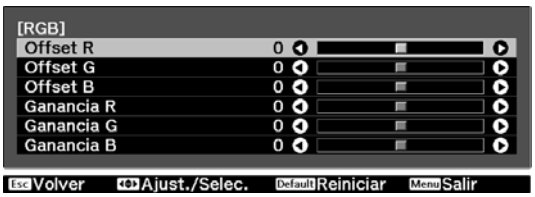

Pulse el botón Default para restablecer los valores predeterminados en los ajustes.

Temp. Color

Puede ajustar el tono general de la imagen. Realice ajustes si la imagen es demasiado azul, demasiado roja, etc.

El menú aparece en el siguiente orden.
Imagen - **Temp. Color**

Utilice los botones ◄► para realizar ajustes.
Los tonos azules serán más fuertes a medida que se aumente el valor y los tonos rojos serán más fuertes a medida que el valor se reduzca.



- El ajuste de **Temp. Color** varía con el ajuste de **Modo de color**.
- Pulse el botón Default para restablecer los valores predeterminados en los ajustes.

Tono de piel

Puede ajustar el tono de piel. Realice ajustes si el tono de piel resulta demasiado rojo, demasiado verde, etc.

El menú aparece en el siguiente orden.
Imagen - **Tono de piel**

Utilice los botones ◄► para realizar ajustes.
La imagen resultará más verde si se mueve hacia la derecha (positivo) y más roja si se mueve hacia la izquierda (negativo).



Pulse el botón Default para restablecer los valores predeterminados en los ajustes.

Ajustes Detallados de Imagen

Ajuste de la Nitidez

Puede hacer la imagen más clara. Dispone de dos tipos: **Estándar** y **Avanzado**. Este último le permite configurar ajustes más detallados.

No puede configurar **Avanzado** en las situaciones siguientes.

- Cuando esté entrando una señal de ordenador
- Cuando la opción **Procesar Imágenes** del menú **Señal** esté configurada como **Rápido**
- Al proyectar imágenes 3D

A continuación se explican las opciones y procedimientos de **Avanzado**.

Realce línea fina	Se realzan detalles como el pelo y los motivos de las ropas.
Realce línea gruesa	Se realzan partes desiguales, como contornos de objetos o el fondo, haciendo que la imagen general resulte más clara.
Realce línea vert. Realce línea horiz.	Realza la imagen horizontal o verticalmente.

1 Pulse el botón Menu.

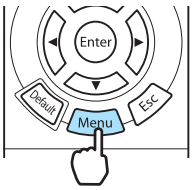

Se muestra el menú de Configuración.

2 Seleccione **Imagen** - **Nitidez**.

Aparece la pantalla de ajuste de **Nitidez**.

3 Seleccione **Avanzado** en la esquina superior derecha de la pantalla y, a continuación, pulse el botón Enter para confirmar la selección.

Aparece la pantalla de ajuste **Avanzado**.

4 Utilice los botones ▲ ▼ para seleccionar el elemento y, a continuación, utilice los botones ◄ ► para llevar a cabo los ajustes.

La imagen se realza si se mueve hacia la derecha (positivo) y se suaviza si se mueve hacia la izquierda (negativo).



Los botones + y - superiores ajustan las áreas superior e inferior simultáneamente.

Pulse el botón Default para restablecer los valores predeterminados en los ajustes.

5 Pulse el botón Menu para salir del menú.

Ajuste del Iris Automático

Determinando automáticamente la luminancia según el brillo de la imagen, se obtienen imágenes intensas y nítidas.

Puede seleccionar el seguimiento de ajuste de luminancia para cambios en el brillo de la imagen mostrada de **Normal** a **Velocidad alta**.

(Dependiendo de la imagen, puede escuchar el funcionamiento del iris automático, pero no se trata de un fallo de funcionamiento).

1 Pulse el botón Menu.

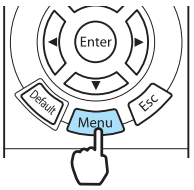

Se muestra el menú de Configuración.

2 Seleccione **Imagen** - **Iris automático**.

Aparece la pantalla de ajuste **Iris automático**.

3 Utilice los botones para seleccione el elemento y, a continuación, pulse el botón Enter para confirmar la selección.

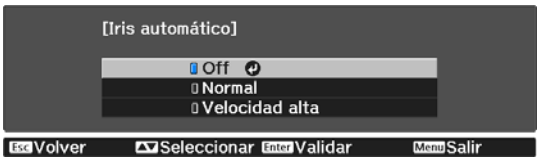

Funciones Super-resolution y Realce detalle

Estas funciones mejoran la resolución aclarando los contornos borrosos y enfatizando la textura y la sensación material.

Super-resolution	Este ajuste aumenta la nitidez de las imágenes borrosas, pues mejora el detalle aparente de la imagen incrementando la resolución de la señal de la imagen. Dependiendo de la imagen, la distorsión en los bordes de la imagen se puede mejorar. Si nota alguna distorsión, configure el ajuste como "0".
Realce detalle	Este ajuste mejora el contraste de una imagen para crear una imagen con más textura enfática y sensación material. Dependiendo de la imagen, es posible que se note un resalte en el borde entre colores. Si esto le preocupa, establezca un valor menor.

Cuando cambie el ajuste de Super-resolution, también cambiará el valor de Realce detalle.

1 Pulse el botón Super Res Detail Enh.

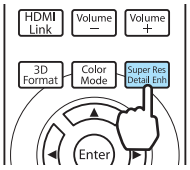

- Puede efectuar ajustes desde el menú Configuración. ☛ **Señal** - **Super-resolution** p.79
- Esto no puede ajustarse si está entrando una señal de imagen de ordenador.
- Esto no puede ajustarse cuando se convierten imágenes 2D en 3D. ☛ **Señal** - **Configuración 3D** - **Convertir 2D en 3D** p.79
- Cuando proyecte imágenes 3D, este ajuste solamente estará activado para señales de 1080p/ 24 Hz/paquete de cuadros.

2 Use los botones ▲ ▼ para seleccionar **Super-resolution** o **Realce detalle** y luego utilice los botones ◄ ► para configurar los ajustes.

Para Super-resolution, cuanto mayor sea el valor, más potente será el efecto.
Para Realce detalle, cuanto mayor sea el valor, más enfática será la textura.



3 Pulse el botón Super Res Detail Enh o el botón Menu para salir del menú.

Alineación del panel

Ajusta el desplazamiento de color de píxeles de la pantalla LCD.

1 Pulse el botón Menu.

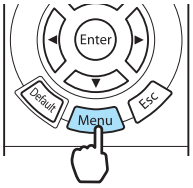

Se muestra el menú de Configuración.

2 Seleccione **Ajustes** - **Alineación del panel** y, a continuación, pulse el botón Enter para confirmar la selección.

Aparece la pantalla de ajuste de **Alineación del panel**.

3 Ajuste **Alineación del panel** a **On**.



Si selecciona **On**, el valor ajustado se activará. Si selecciona **Off**, el valor corregido volverá al valor predeterminado.

4 En **Seleccionar color**, seleccione el color que desee ajustar.

5 En **Color patrón**, seleccione el patrón (combinación de colores) utilizado para ajustes.

6 Seleccione **Iniciar ajustes** y, a continuación, pulse el botón Enter para confirmar la selección.

En primer lugar, ajuste toda la pantalla LCD. Cuando aparezca un mensaje que le pida que inicie los ajustes, pulse el botón Enter para hacerlo.

7 Utilice los botones ◄ ▲ ▼ ► para los ajustes y, a continuación, pulse el botón Enter.



Para restablecer los valores a los existentes antes de iniciar el ajuste, pulse el botón Esc.

8 Para realizar ajustes más detallados, seleccione **Ajustar las cuatro esquinas**, y después pulse el botón Enter para confirmar.

- Para finalizar los ajustes, seleccione **Salir**.
- Para volver a la pantalla Iniciar ajustes, pulse el botón Esc.

9 Utilice los botones ◄ ▲ ▼ ► para ajustar y, a continuación, pulse el botón Enter para moverse al siguiente punto de ajuste.

Los ajustes se realizan en cuatro esquinas comenzando por la esquina superior izquierda.



10 Después de ajustar las cuatro esquinas seleccione **Salir** y, a continuación, pulse el botón Enter para confirmar la selección.

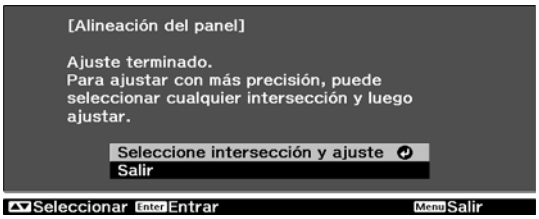

Si las cuatro esquinas todavía necesitan ajustes, seleccione **Seleccione intersección y ajuste** y, a continuación, continúe los ajustes.

11 Pulse el botón Menu para salir del menú.

Procesar Imágenes

Reduce el tiempo de respuesta de las imágenes proyectadas a alta velocidad (juegos, por ejemplo).

Solo está disponible si se recibe una señal de entrada progresiva de los puertos Component, Video, HDMI1, o HDMI2, o desde WirelessHD.

El botón Fine/Fast cambia el modo entre **Fino** y **Rápido**.

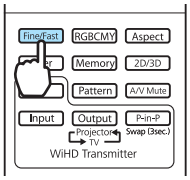

- Puede efectuar ajustes desde el menú Configuración. ☛ **Señal** - **Avanzado** - **Procesar Imágenes** p.79
- No se admiten imágenes en 3D.
- Si **Procesar Imágenes** está ajustado a **Rápido**, no podrán cambiarse los ajustes siguientes:
  -**Reducción de ruidos** y **Convertir 2D en 3D** están fijados a Off.
  -**Nitidez** se fija a **Estándar**.
  -**Imagen en imagen** no puede utilizarse.

Visualización de la Imagen con la Calidad de Imagen Guardada (Función de Memoria)

Función de Almacenamiento

Puede almacenar los valores de ajuste de ciertas imágenes y ajustes de calidad de imagen en el menú Configuración para su uso posterior (Almacenar memoria).

Como los valores de ajuste almacenados se pueden cargar desde el mando a distancia, es posible cambiar fácilmente a la calidad de imagen preferida (Recuperar memoria).

Es posible almacenar las siguientes funciones del menú Configuración.

Imagen ☛ p.77	Modo de color, Brillo, Contraste, Saturación de color, Tono, Tono de piel, Nitidez, Temp. Color., Consumo eléctrico, Iris automático	
	Avanzado	Gamma, Offset, Ganancia, Matiz, Saturación, Brillo, EPSON Super White
Señal ☛ p.79	Desentrelazado, Detec. movimiento, Super-resolution	
	Avanzado	Reducción de ruidos, Nivel configuración, Overscan, Intervalo vídeo HDMI

Almacenamiento de Memoria

Puede registrar una memoria siempre y cuando el **Modo de color** no esté configurado como **Automático**.

1 Realice los ajustes que desee almacenar en el menú Configuración.

2 Pulse el botón Memory.

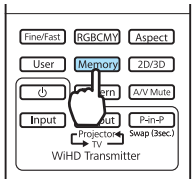

3 Utilice los botones ▲ ▼ para seleccione **Almacenar memoria** y, a continuación, pulse el botón Enter para confirmar la selección.



Aparece la pantalla **Almacenar memoria**.

4 Utilice los botones ▲ ▼ para seleccionar el nombre de la memoria que desee almacenar y, a continuación, pulse el botón Enter para confirmar la selección.



Los ajustes de proyector actuales se almacenarán en la memoria.

Si la marca a la izquierda del nombre de la memoria se pone en agua, significará que la memoria ya había sido registrada. Si selecciona una memoria grabada, aparecerá un mensaje preguntándole si desea sobrescribirla. Si selecciona **Sí**, el contenido anterior se borrará y se almacenarán los ajustes actuales.

Recuperación de Memoria

1 Pulse el botón Memory y, a continuación, seleccione **Recuperar memoria**.

Aparece la pantalla **Recuperar memoria**.

2 Seleccione el nombre de la memoria de destino.

- El modo de color almacenado en la memoria aparece a la derecha.
- En función de la señal de entrada, parte del elemento de memoria cargado no se aplicará a la imagen proyectada.
- Las memorias almacenadas para imágenes 2D solo se podrán cargar si se proyectan imágenes 2D. Las memorias almacenadas para imágenes 3D solo se podrán cargar si se proyectan imágenes 3D.

Borrado de una Memoria Guardada

1 Pulse el botón Memory y, a continuación, seleccione **Borrar memoria**.

Aparece la pantalla **Borrar memoria**.

2 Seleccione el nombre de la memoria de destino.

Aparecerá un mensaje de confirmación. Si selecciona **Sí**, se borra el contenido de la memoria almacenada.

Si desea borrar todas las memorias almacenadas, vaya a **Reiniciar** - **Restablecer memoria** en el menú Configuración. ☛ p.89

Renombrar una Memoria

Puede renombrar cada memoria utilizando hasta 12 caracteres. Si le da a la memoria un nombre fácil de recordar será más sencillo recuperarla.

1 Pulse el botón Memory y, a continuación, seleccione **Renombrar memoria**.

Aparece la pantalla **Renombrar memoria**.

2 Seleccione el nombre de la memoria de destino.

Se mostrará la pantalla de lista de nombres.

3 Seleccione un nombre mostrado o **Personalizado**.

Para introducir un nombre a su antojo, seleccione **Personalizado** y vaya al paso 4. Si selecciona **Personalizado**, aparecerá un teclado.

Si selecciona un nombre en la lista, compruebe que el nombre de la memoria se ha cambiado.

4 Introduzca un nombre.

Utilice los botones  para seleccione un carácter y, a continuación, pulse el botón Enter para confirmar la selección. Introduzca hasta 12 caracteres.

Cuando haya terminado de introducir el nombre, seleccione **Finish**.

El nombre de memoria se habrá cambiado.



Disfrutar de Imágenes 3D

Configuración de imágenes 3D

Ajuste la fuente a HDMI1, HDMI2, o WirelessHD (EH-TW6600W solo) para ver imágenes 3D.

El proyector admite los formatos 3D siguientes.

- Paquete de cuadros
- Imágenes contiguas
- Arriba y abajo

Cuando el proyector detecta un formato 3D

El proyector proyecta automáticamente una imagen 3D cuando detecta un formato 3D.

Cuando el proyector no puede detectar un formato 3D

Algunas emisiones de TV 3D pueden no contener señales de formato 3D. Cuando suceda esto, ajuste manualmente el formato 3D. Pulse el botón [3D Format] para ajustar el formato 3D en el dispositivo AV.

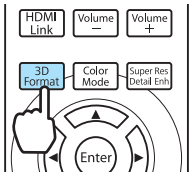

- Para contemplar imágenes 3D con un amplificador AV conectado, utilice un amplificador compatible con 3D.
- Para los detalles sobre los ajustes de formato 3D en el dispositivo AV, consulte la documentación suministrada con el dispositivo AV.
- Cuando el formato 3D no se haya ajustado correctamente, la imagen no podrá proyectarse correctamente como se muestra a continuación.

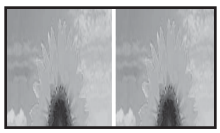

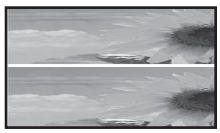

Si no se ve la imagen en 3D

Si el efecto 3D no se muestra correctamente incluso después de haber ajustado formatos 3D, compruebe lo siguiente.

- Quizá se haya invertido el tiempo de sincronización de las gafas 3D. Invierta la sincronización con la opción **Invertir gafas 3D** y vuelva a intentarlo. ☛ **Señal** - **Configuración 3D** - **Invertir gafas 3D** p.79
- La imagen no se muestra en 3D si **Pantalla 3D** está ajustada a **Off**. Pulse el botón [2D/3D] del mando a distancia. ☛ **Señal** - **Configuración 3D** - **Pantalla 3D** p.79

- La percepción de las imágenes 3D depende de la persona.
- Si se muestra una imagen 3D, aparecerá una advertencia sobre la visualización de imágenes 3D. Puede desactivar esta advertencia ajustando **Aviso visión 3D** a **Off**. ☛ **Señal** - **Configuración 3D** - **Aviso visión 3D** p.79
- También puede convertir imágenes 2D en imágenes 3D. ☛ p.54
- Durante la proyección 3D, no es posible cambiar las siguientes funciones del menú de Configuración. Aspecto (ajustado a Normal), Reducción de ruidos (ajustado a Off), Overscan (ajustado a Off), Super-resolution, Procesar Imágenes, Avanzado - Nitidez, Imagen en imagen
- La visualización de las imágenes 3D puede cambiar en función de la temperatura del entorno y del tiempo que lleva utilizándose la lámpara. No utilice el proyector si la imagen no se proyecta normalmente.

Uso de gafas 3D

Utilice las gafas 3D suministradas u opcionales (ELPGS03) para ver imágenes 3D.

Algunos modelos no van acompañados de gafas 3D.

Las gafas 3D vienen con adhesivos de protección. Quite los adhesivos de protección antes de usarlas.

Carga de las gafas 3D

De los métodos de carga descritos a continuación, siga el adecuado para su modelo de gafas 3D.

Si tiene un WirelessHD Transmitter, utilícelo para cargar las gafas.

Si no tiene ningún WirelessHD Transmitter, puede cargar las gafas con un adaptador de carga USB opcional.

También puede cargar las gafas 3D conectándolas al puerto USB (Tipo A) de la parte de atrás del proyector con el cable USB (solo cuando el proyector esté encendido).

Carga con el WirelessHD Transmitter

Use el cable USB para conectar las gafas 3D al WirelessHD Transmitter.

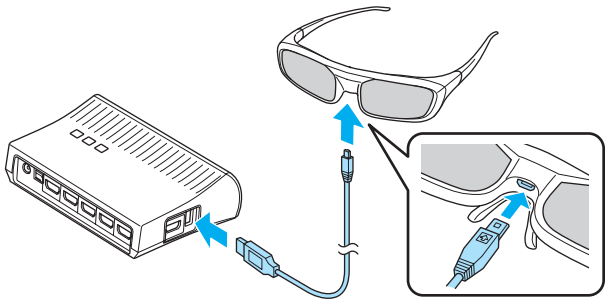

Cuando haya un cable conectado al puerto HDMI5, el WirelessHD Transmitter no podrá cargar las gafas 3D.

Carga con el adaptador de carga USB

Use el cable USB para conectar las gafas 3D al adaptador de carga USB opcional y, a continuación, conecte el adaptador de carga USB a una toma de corriente.

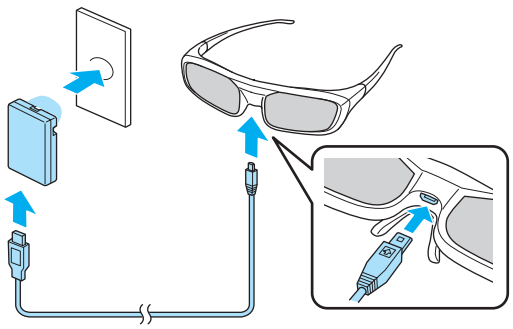

Los tiempos aproximados de carga y utilización son los siguientes:

Tiempo de carga	Tiempo de utilización
3 minutos	Unas 3 horas
50 minutos	Unas 40 horas

Atención

- Conéctelo únicamente a una toma de corriente que tenga el voltaje indicado en las gafas 3D.
- Cuando manipule el cable microUSB suministrado, tenga presente lo siguiente.
  - No doble, retuerza ni tire del cable con fuerza.
  - No desmonte ni modifique el cable.
  - No coloque los cables cerca de una fuente de calor.
  - No utilice el cable si está deteriorado.

Emparejamiento de gafas 3D

Para crear imágenes en 3D, es necesario emparejar las gafas con el proyector.

Pulse durante cierto tiempo el botón [Pairing] de las gafas 3D para iniciar el emparejamiento.

1 Encienda las gafas 3D colocando el interruptor de [encendido] en la posición On.

El indicador se iluminará unos segundos y luego se apagará.

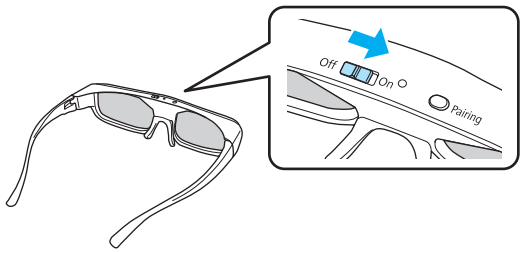

2 Mantenga pulsado el botón durante tres segundos.

El indicador parpadeará alternativamente entre verde y rojo. Si el emparejamiento se ha realizado correctamente, el indicador se iluminará durante diez segundos y luego se apagará.

- Si no se han usado las gafas 3D, el emparejamiento se lleva a cabo al cuando se encienden las gafas 3D. No tiene que emparejarlas si las imágenes en 3D se ven correctamente.
- Después de emparejarlas, la próxima vez que encienda los dispositivos las imágenes 3D se verán perfectamente.
- Puede realizar el emparejado a una distancia máxima del proyector de 3 metros. Durante el emparejamiento, quédese siempre a menos de 3 metros del proyector. De lo contrario, el emparejamiento habrá fallado.
- Si no se sincronizan en menos de 30 segundos, el emparejamiento se cancelará automáticamente. Cuando se cancela el emparejamiento no se pueden ver las imágenes en 3D.

Colocación de las gafas 3D

1 Encienda las gafas 3D colocando el interruptor de [encendido] en la posición On.

El indicador se iluminará unos segundos y luego se apagará.

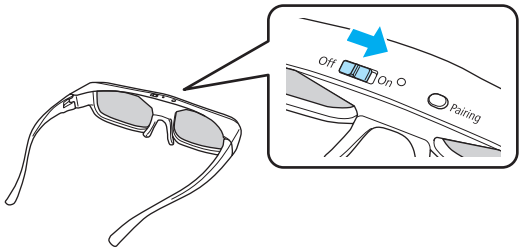

2 Póngase las gafas 3D y disfrute del espectáculo.

- Cuando termine de usar las gafas 3D, apáguelas colocando el interruptor de [encendido] en la posición Off.
- Si no se utilizan las gafas 3D durante 30 segundos, se apagarán automáticamente. Para volver a encender las gafas 3D, coloque el interruptor de [encendido] en la posición Off y luego otra vez en la posición On.
- Si varias personas van a ver las imágenes 3D, necesitará más pares de gafas 3D opcionales.
☛ p.112

Lectura del indicador de las gafas 3D

Puede comprobar el estado de las gafas 3D viendo si el indicador está iluminado o parpadeando.

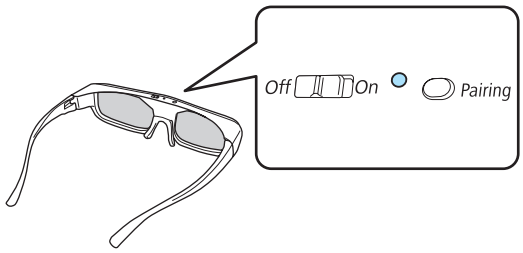

Indicadores	Estado
Parpadea en rojo dos veces ×5	Batería débil
Iluminado en rojo	Carga
Iluminado en verde	Carga completada
Parpadea alternativamente entre verde y rojo	Emparejamiento
Iluminado en rojo durante diez segundos y luego apagado	El encendido o el emparejamiento ha tenido éxito

Intervalo de visibilidad de imágenes 3D

Este proyector le permite ver imágenes 3D en el área mostrada en la siguiente figura.

Puede ver imágenes 3D si se encuentra a una distancia del proyector no superior a 10 metros.

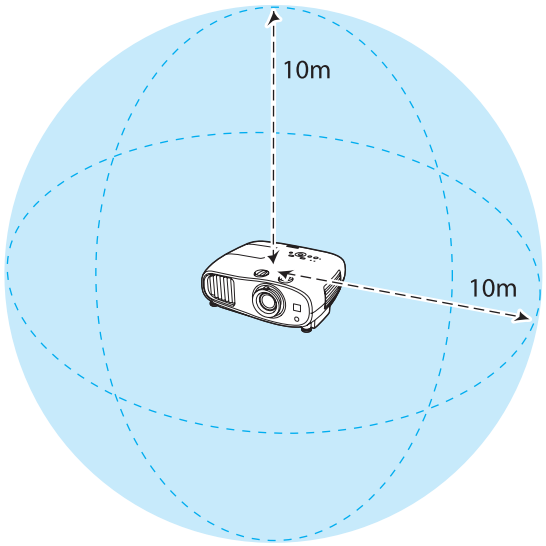

- Es posible que las imágenes 3D no se proyecten correctamente si hay alguna interferencia de otros dispositivos de comunicaciones Bluetooth. No utilice dichos dispositivos a la vez.
- El método de comunicación de las gafas 3D usa la misma frecuencia (2,4 GHz) que las redes LAN inalámbricas (IEEE802.11b/g) y los hornos microondas. Por lo tanto, si usa esos dispositivos a la vez, pueden producirse interferencias de ondas de radio, la imagen puede interrumpirse o puede cortarse la comunicación. Si tiene que usar estos dispositivos a la vez, compruebe que haya la distancia suficiente entre ellos y el proyector.
- Las gafas para este proyector son gafas 3D de obturador activo Bluetooth.

Advertencias Relativas a la Visualización de Imágenes 3D

Al visualizar imágenes 3D, tenga en cuenta los siguientes puntos de importancia.

⚠ Advertencia

Desmontaje o remodelación

- No desmonte ni remodele las gafas 3D.
  Podría provocar un incendio o las imágenes podrían aparecer deformadas a la vista, provocándole mareos.

Dónde almacenarlas

- No deje las gafas 3D ni las piezas suministradas al alcance de los niños.
  Podrían ingerirlo accidentalmente. En caso de ingestión accidental, póngase en contacto inmediatamente con un médico.

Comunicación inalámbrica (Bluetooth)

- Las interferencias electromagnéticas pueden afectar al funcionamiento de los aparatos médicos. Antes de usar el dispositivo, compruebe que no haya ningún aparato médico cerca.
- Las interferencias electromagnéticas pueden afectar al funcionamiento de aparatos de control automático y provocar un accidente. No utilice el dispositivo cerca de aparatos controlados automáticamente tales como puertas automáticas o alarmas de incendios.

Calefacción

- No deje las gafas 3D en un fuego ni sobre una fuente de calor, ni las deje sin vigilar en un sitio expuesto a altas temperaturas. Como este dispositivo lleva incorporada una batería recargable de litio-ion, podría provocar un incendio si explotara o se inflamara.

Carga

- Para cargarlas, conecte el cable suministrado al puerto USB indicado por Epson. La cara deberá realizarse a través de WirelessHD, este proyector, o el adaptador genuino. No utilice otros dispositivos para cargarlas, pues podría provocar que la batería tuviera fugas, que se sobrecalentara o explotara.
- Utilice únicamente el cable de carga suministrado para cargar las gafas 3D. De lo contrario, podrían recalentarse, inflamarse o explotar.

⚠ Precaución

Gafas 3D

- Procure no ejercer fuerza sobre las gafas 3D y evite que se caigan.
  Si las partes de cristal se rompen, podrían producir lesiones. Guarde las gafas en la funda para gafas.
- Cuando lleve las gafas 3D, tenga cuidado con los bordes de la montura.
  Si introduce la montura en un ojo, podría sufrir daños.
- No meta los dedos en ninguna de las partes móviles (como las bisagras) de las gafas 3D.
  De lo contrario podría sufrir daños.

⚠ Precaución

Colocación de las gafas 3D

- Asegúrese de usar las gafas 3D correctamente.
  No se ponga las gafas 3D del revés.
  Si la imagen no se visualiza correctamente con los ojos derecho e izquierdo, podría llegar a marearse.
- No use las gafas a menos que esté viendo una imagen 3D.
- La percepción de las imágenes 3D depende de la persona. Deje de utilizar la función 3D si se siente mal o no puede ver en 3D.
  Si sigue viendo las imágenes 3D podría marearse.
- Deje de usar las gafas 3D inmediatamente si no ve bien o no funcionan correctamente.
  Si sigue usando las gafas 3D podría sufrir lesiones o marearse.
- Quítese las gafas 3D si nota enrojecimiento, dolor o picor en los oídos, la nariz o las sienes.
  Si sigue usando las gafas 3D podría marearse.
- Deje de usar las gafas 3D si nota la piel extraña al llevarlas.
  En algunos casos muy poco frecuentes, la pintura o los materiales usados en las gafas 3D pueden provocar una reacción alérgica.

⚠ Precaución

Tiempo de visualización

- Si ve imágenes 3D durante mucho tiempo, realice pausas periódicamente.
  La visualización prolongada de imágenes 3D puede provocar cansancio ocular.
  La duración y la frecuencia de estas pausas varía de una persona a otra. Si nota la vista cansada o incomodidad en los ojos incluso tras la pausa, deje de ver las imágenes inmediatamente.

⚠ Precaución

Visualización de imágenes 3D

- Si nota la vista cansada o se siente incómodo viendo imágenes 3D, pare inmediatamente.
  Si sigue viendo las imágenes 3D podría marearse.
- Para ver imágenes 3D, asegúrese de llevar siempre las gafas 3D. No intente ver imágenes 3D sin gafas 3D.
  De hacerlo podría marearse.
- No coloque ningún objeto frágil cerca de usted mientras esté usando las gafas 3D.
  Las imágenes 3D pueden provocar que se mueva involuntariamente, por lo que podría dañar los objetos situados a su alrededor o lesionarse.
- Utilice las gafas 3D solo mientras ve imágenes 3D. No se desplace con las gafas 3D puestas.
  Su visibilidad podría estar más oscura de lo normal, provocando su caída o lesiones.
- Al ver imágenes 3D, procure estar a nivel con la pantalla.
  Si ve las imágenes 3D desde un ángulo, el efecto 3D se verá reducido y podría provocarle mareos debido a los cambios de color no intencionados.
- Si utiliza gafas 3D en una sala con luces fluorescentes o LED, podría ver luces parpadeantes o titilantes por la sala. En tal caso, reduzca la iluminación hasta que el parpadeo desaparezca o bien apague completamente las luces mientras ve imágenes 3D. En casos muy poco frecuentes, este parpadeo podría provocar ataques o desmayos en algunas personas. Si se siente mal o se marea mientras ve imágenes 3D, deje de hacerlo inmediatamente.
- Para ver imágenes 3D, mantenga una distancia de la pantalla de al menos tres veces su altura.
  La distancia de visualización recomendada para una pantalla de 80 pulgadas es de al menos 3 metros, y de al menos 3,6 metros para una pantalla de 100 pulgadas.
  Si se sienta o se coloca más cerca de la distancia de visualización recomendada podría sentir cansancio ocular.

⚠ Precaución

Riesgos para la salud

- No utilice gafas 3D si es sensible a la luz, tiene problemas cardiacos o no se siente bien. Su situación podría verse agravada.

⚠ Precaución

Edad de uso recomendada

- La edad mínima recomendada para ver imágenes 3D es seis años.
- Los niños por debajo de seis años todavía se están desarrollando y la visión de imágenes 3D podría provocarles complicaciones. En caso de dudas, consulte a su médico.
- Los niños que vean imágenes 3D con la ayuda de gafas 3D siempre deben estar acompañados por un adulto. A menudo es difícil discernir si un niño está cansado o incómodo, por lo que podría sentirse mal de repente. Consulte siempre a su hijo para asegurarse de que no siente la vista cansada durante la visualización.

Conversión de imágenes 2D en 3D y visualización

Puede convertir imágenes 2D de HDMI1, HDMI2, o WirelessHD (solo EH-TW6600W).

1 Pulse el botón Menu.

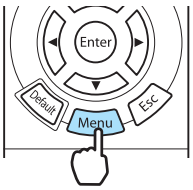

Se muestra el menú de Configuración.

2 Seleccione **Señal** - **Configuración 3D** y, a continuación, pulse el botón Enter para confirmar la selección.

Aparecerá la pantalla **Configuración 3D**.

3 Seleccione **Convertir 2D en 3D** y, a continuación, pulse el botón Enter para confirmar la selección.

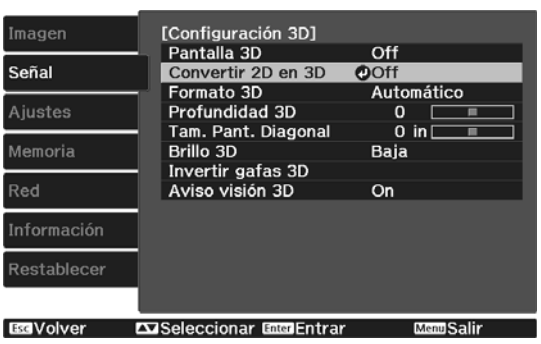

4 Seleccione la intensidad del efecto 3D y pulse el botón Enter para confirmar la selección.

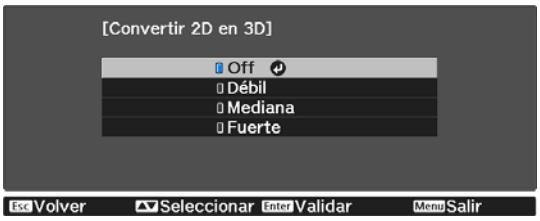

5 Pulse el botón 2D/3D para poner **Pantalla 3D** en **On**.

El botón 2D/3D cambia **Pantalla 3D** entre **On** y **Off**.

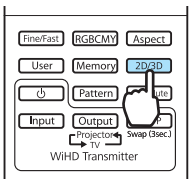

- Al utilizar **Convertir 2D en 3D**, ajuste **Formato 3D** a **Automático** o **2D**. ☛ **Señal** - **Configuración 3D** - **Formato 3D** p.79
- Si **Procesar Imágenes** está ajustado a **Rápido**, no podrá ajustar **Convertir 2D en 3D**. ☛ **Señal** - **Avanzado** - **Procesar Imágenes** p.79

Conexión con WirelessHD (Solo EH-TW6600W)

Instalación del WirelessHD Transmitter

Con el WirelessHD Transmitter incluido, puede recibir de forma inalámbrica datos de imagen y audio.

Esto resulta muy útil si no puede colocar el proyector cerca de sus dispositivos AV, pues puede conectarlos al proyector sin cables.

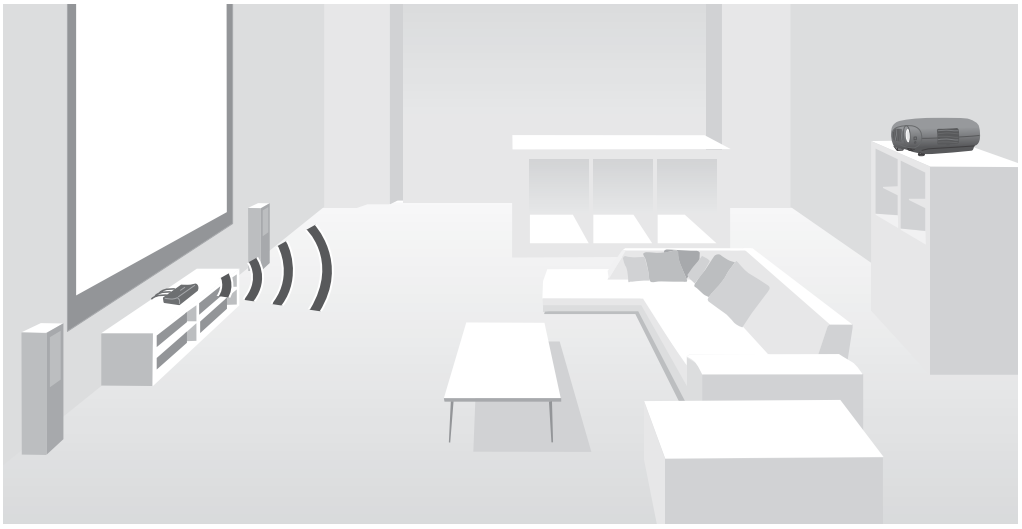

A continuación se describen las formas de uso del WirelessHD Transmitter.

- Puede conectar a la vez un máximo de cinco dispositivos de audio y vídeo, y alternar de una imagen a otra con el mando a distancia.
- Además del proyector, puede conectar otro monitor (un televisor, por ejemplo), al puerto Output, y luego alternar entre una salida y otra con el mando a distancia.
- De esta forma, otros monitores conectados al puerto Output podrán proyectar imágenes desde el dispositivo AV conectado aunque el proyector esté apagado.
- Puede conectar dispositivos inteligentes y tabletas compatibles con MHL y luego proyectar las imágenes desde el dispositivo conectado. También puede manejar los dispositivos MHL con el mando a distancia del proyector, así como cargar el dispositivo MHL.

Nombres de las piezas del WirelessHD Transmitter

Parte delantera

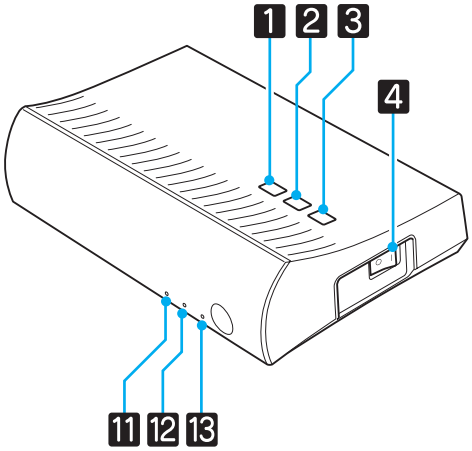

Posterior

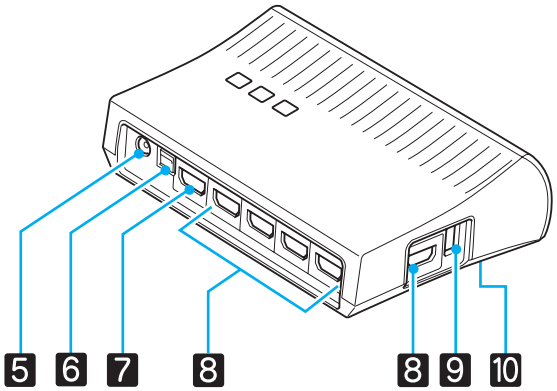

Nombre		Función
1	Botón ⏻	Enciende o apaga el transmisor. Desempeña la misma función que el botón [⏻] del mando del WiHD Transmitter (parte inferior del mando a distancia).
2	Botón Input	Cambia a la imagen de cada puerto de entrada. Desempeña la misma función que el botón [Input] del mando del WiHD Transmitter (parte inferior del mando a distancia).
3	Botón Output	Permite alternar entre las imágenes de salida del puerto Wireless y del puerto Output. Desempeña la misma función que el botón [Output] del mando del WiHD Transmitter (parte inferior del mando a distancia).
4	Interruptor principal	Enciende o apaga la alimentación principal del proyector.
5	Puerto del adaptador de CA	Conecta el adaptador de CA.
6	Puerto Optical Audio-Out	Conecta con dispositivos de audio dotados de un puerto de entrada de audio digital óptico.
7	Puerto HDMI Output	Conecta con monitores (televisores, por ejemplo). Puede cambiar la salida con el botón Output.
8	Puerto HDMI Input	Conecta con el dispositivo de audio y vídeo que desee reproducir. También puede alternar entre las imágenes de entrada con el botón Input. El puerto HDMI5 cumple los estándares MHL. Puede reproducir el contenido de dispositivos inteligentes o tabletas compatibles con MHL si los conecta con un cable MHL.
9	Puerto de carga de las gafas 3D	Conecta un cable USB para cargar las gafas 3D.
10	Botón Setup	Este es el botón de la parte posterior del WirelessHD Transmitter. Se utiliza para ajustar el WirelessHD Transmitter.
11	Indicador ⏻ (naranja/verde)	Iluminado cuando el WirelessHD Transmitter está encendido. De color naranja cuando está en el modo reposo y de color verde cuando está en funcionamiento (recibiendo o transmitiendo imágenes).
12	Indicador WiHD (naranja)	Indica el estado de la comunicación del WirelessHD. • Encendido cuando está transmitiendo, de forma inalámbrica, imágenes al proyector. • Apagado cuando está emitiendo al puerto Output.
13	Indicador Link (naranja)	Indica el estado de la conexión con el proyector. • Se ilumina cuando se conecta al proyector. • Intermitente durante la búsqueda de un proyector. • Intermitente lento cuando está en el modo de reposo (ahorro de energía).

- El receptor está situado dentro de la ventilación de entrada del proyector, por lo que no puede recibir señales directamente desde atrás. Coloque el WirelessHD Transmitter de forma que la parte delantera del proyector quede mirando hacia él.
  Compruebe también que no esté tapada la rejilla de ventilación del lateral izquierdo del proyector.
- Coloque el WirelessHD Transmitter en una superficie horizontal y orientado hacia el proyector.
- Puede ver la potencia de la señal en el menú de ajustes **WirelessHD**. ☛ **Ajustes** - **WirelessHD** - **Recepción de vídeo** p.81

Ejemplo de conexión del WirelessHD Transmitter y flujo de la señal

Ejemplo de conexión 1: Sin amplificador AV

Conecte un dispositivo al WirelessHD Transmitter sin utilizar ningún amplificador AV. Después, conecte las barras de sonido, etc. al puerto Optical Audio-Out para emitir el audio.

Para emitir audio desde un dispositivo conectado con un cable MHL, es necesario un cable de audio digital óptico.

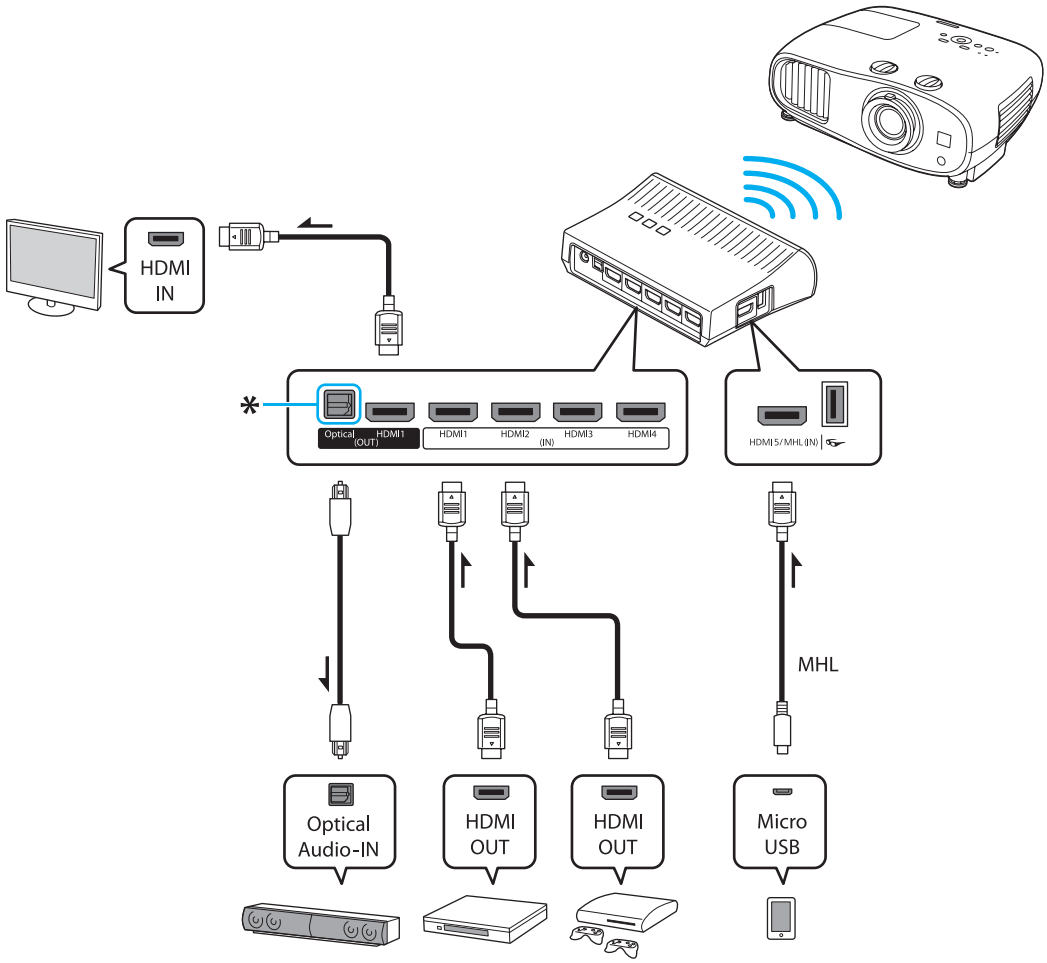

* Cuando conecte un dispositivo, como una barra de sonido, al puerto Optical Audio-Out del WirelessHD Transmitter, compruebe que **Disp. audio apagado** esté ajustado a **Transmisor WirelessHD**. ☛ **Ajustes** - **Enlace HDMI** - **Disp. audio apagado** p.81

Ejemplo de conexión 2: Con un amplificador AV conectado

El audio del dispositivo conectado al amplificador AV se emite desde el puerto de salida de audio del amplificador, sin pasar por el WirelessHD Transmitter.

Para emitir audio desde un dispositivo conectado, es necesario un cable de audio digital óptico.

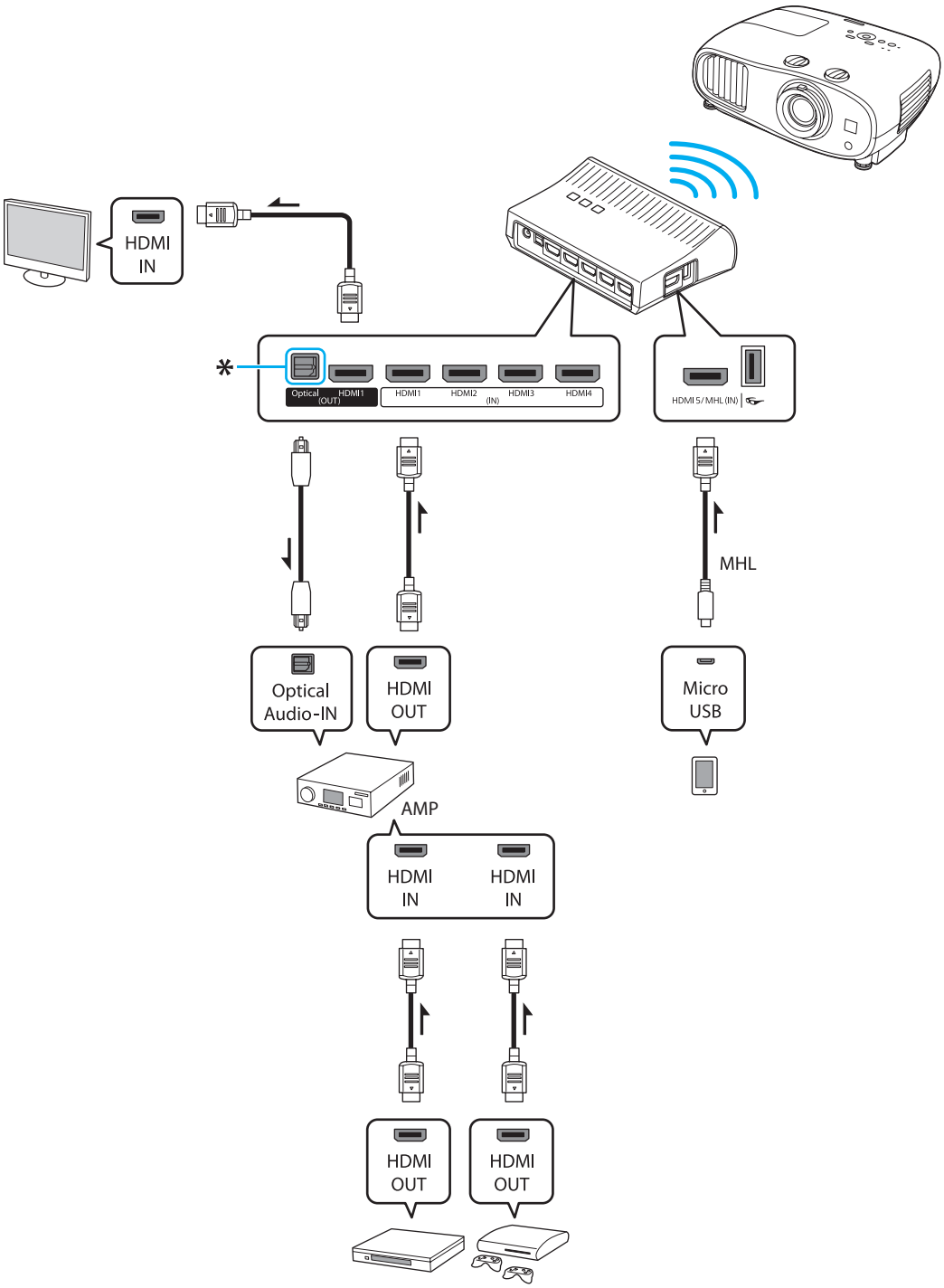

* Cuando conecte un dispositivo inteligente compatible con MHL al puerto HDMI5 con un cable MHL, deberá conectar el amplificador AV al puerto Optical Audio-Out del WirelessHD Transmitter a fin de que pueda salir audio. Además, confirme que **Disp. audio apagado** esté ajustado a **Sistema AV**. ☛ **Ajustes** - **Enlace HDMI** - **Disp. audio apagado** p.81
El método de salida de audio por un amplificador AV presenta las limitaciones impuestas por el tipo de monitor (un televisor, por ej.) que esté conectado al puerto Output. Para más información sobre los ajustes de salida de audio, consulte el manual del dispositivo AV.

Colocación del WirelessHD Transmitter

1 Coloque el WirelessHD Transmitter conectado al proyector de manera que queden enfrente. ☛ p.63

- El receptor se encuentra en la parte delantera del proyector, así que no puede recibir ninguna señal que llegue a su parte trasera. Coloque el WirelessHD Transmitter de forma que la parte delantera del proyector quede mirando hacia él.
  Además, confirme que el receptor no esté tapado.
- Coloque el WirelessHD Transmitter en una superficie horizontal y orientado hacia el proyector.

2 Conecte el WirelessHD Transmitter a una toma de corriente con el adaptador de CA suministrado.

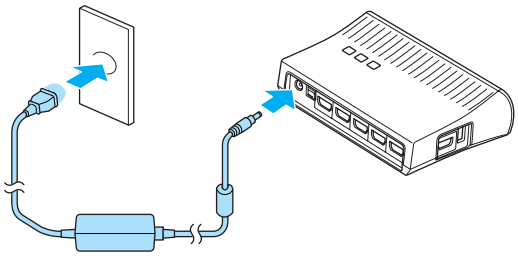

3 Con un cable HDMI, conecte el dispositivo de audio y vídeo que desee usar al puerto Input del WirelessHD Transmitter.

Puede conectar un máximo de cinco reproductores multimedia.

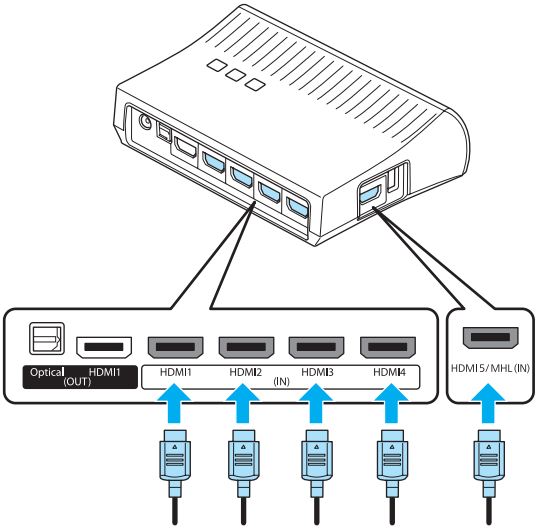

- Puede conectar otro monitor (un televisor, por ejemplo) al puerto Output del WirelessHD Transmitter. Puede alternar entre las imágenes de salida con el mando a distancia. ☛ p.65
- El puerto HDMI5 del WirelessHD Transmitter admite señal de entrada MHL. Puede reproducir el contenido de dispositivos inteligentes o tabletas compatibles con MHL si los conecta con un cable MHL.
- Si al conectar un dispositivo MHL aparece el siguiente mensaje, es que ha conectado el dispositivo a un puerto distinto del HDMI5, o que el dispositivo no es compatible con MHL.
  "Sin Señal"
- Puede utilizar la función Enlace HDMI también cuando use el WirelessHD Transmitter. ☛ p.70

Proyección de Imágenes

1 Inicie la reproducción en el dispositivo de audio y vídeo. Después, encienda el proyector y el WirelessHD Transmitter.

Se iluminará el indicador ⏻ del WirelessHD Transmitter.

2 Fíjese en el estado del indicador WiHD del WirelessHD Transmitter.

Si el indicador WiHD está iluminado, vaya al paso siguiente.

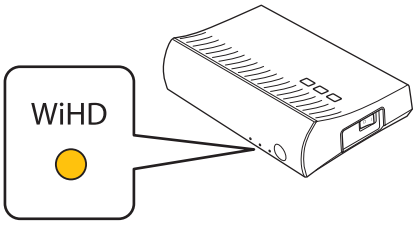

Si el indicador está apagado, pulse el botón Output del mando a distancia o del WirelessHD Transmitter.

Apunte siempre con el mando a distancia al WirelessHD Transmitter cuando use el botón Output del mando.

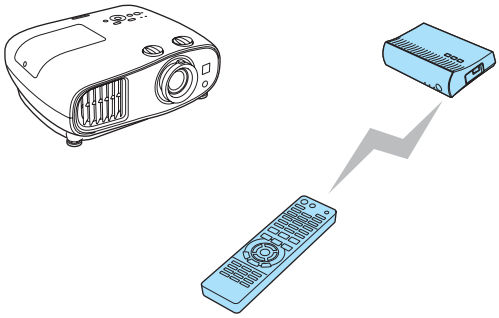

Mando a distancia

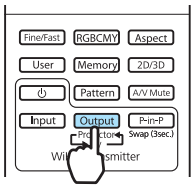

WirelessHD Transmitter

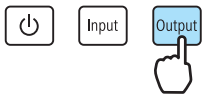

3 Fíjese en el estado del indicador Link del WirelessHD Transmitter.

Si el WirelessHD Transmitter está conectado al proyector, el indicador Link se pondrá intermitente y luego se quedará iluminado.

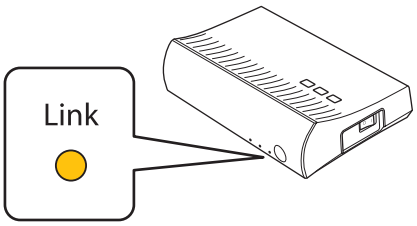

- Si el indicador sigue intermitente lento, significa que el WirelessHD Transmitter no se puede conectar al proyector y ha entrado en el modo de reposo. Compruebe que el proyector esté bien instalado (que esté encendido, etc.).
- Mientras se proyectan las imágenes, puede ver la intensidad de la señal en el menú de ajustes del **WirelessHD**. ☛ **Ajustes** - **WirelessHD** - **Recepción de vídeo** p.81

4 Si no empieza la proyección, pulse el botón WirelessHD del mando a distancia para cambiar la fuente.

Apunte siempre con el mando a distancia al proyector cuando use el botón WirelessHD del mando.

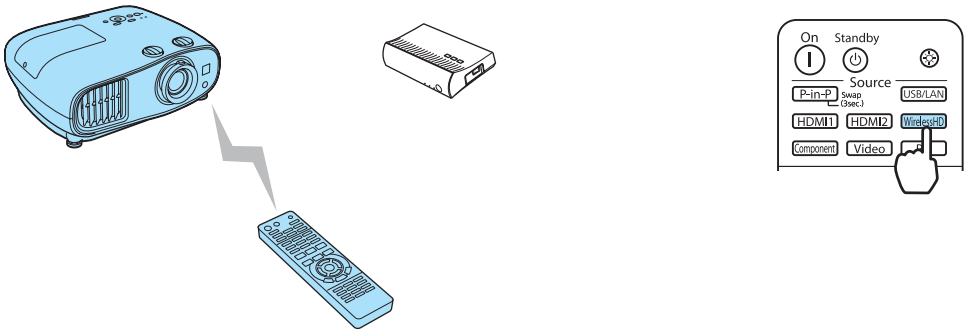

Empezará la proyección.

5 Cuando conecte varios dispositivos de audio y vídeo al WirelessHD Transmitter, pulse el botón Input para alternar entre las imágenes. ☛ p.66

- Al recibir imágenes WirelessHD, asegúrese de que **WirelessHD** está ajustado a **On** en el menú Configuración. ☛ **Ajustes** - **WirelessHD** - **WirelessHD** p.81
- Apague el WirelessHD Transmitter siempre que vaya a estar mucho tiempo sin usarlo.

Menú de Ajustes WirelessHD

1 Pulse el botón Menu.

Se muestra el menú de Configuración.

2 Seleccione **Ajustes** - **WirelessHD** y, a continuación, pulse el botón Enter para confirmar la selección.

Aparece la pantalla de ajustes **WirelessHD**.

3 Realice los ajustes para cada una de las funciones mostradas.



Funciones disponibles en el menú de ajustes **WirelessHD**

Función	Explicación
Conex. dispositivos	Muestra una lista de dispositivos WirelessHD disponibles para la conexión. En la lista figuran los nombres de dispositivo y las direcciones MAC (números de dispositivo). La dirección MAC se indica en la etiqueta de la base.
WirelessHD	Activa o desactiva la función WirelessHD.
Recepción de vídeo	Muestra la recepción de la imagen que se está proyectando.
Modo WiHD	Generalmente, el ajuste indicado es **Completo**. El modo **Completo** emplea siempre el ancho máximo de banda de vídeo. El modo **Dinámico** aumenta el alcance de la señal inalámbrica a la vez que ajusta el ancho óptimo de banda de vídeo. Ajuste a **Dinámico** si la imagen se interrumpe debido a señales débiles y otras causas.

Función	Explicación
Reiniciar	Restablece los ajustes de **WirelessHD** a sus ajustes por defecto.

Aunque estén conectados el WirelessHD Transmitter y el proyector, si no entra ninguna señal de imagen se muestra 0% como la **Recepción de vídeo**. Para ver el estado de la comunicación, fíjese en el indicadorLink. ☛ p.56

Alcance de Transmisión de WirelessHD

A continuación se muestra el alcance de la transmisión de WirelessHD. Coloque siempre el WirelessHD Transmitter orientado hacia el proyector.

Dirección horizontal (cuando **Modo WiHD** está ajustado a **Completo**)

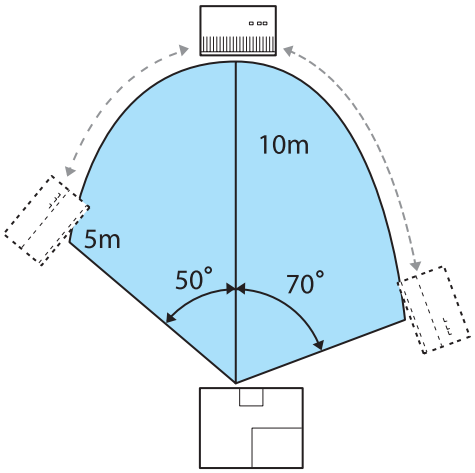

Dirección horizontal (cuando **Modo WiHD** está ajustado a **Dinámico**)

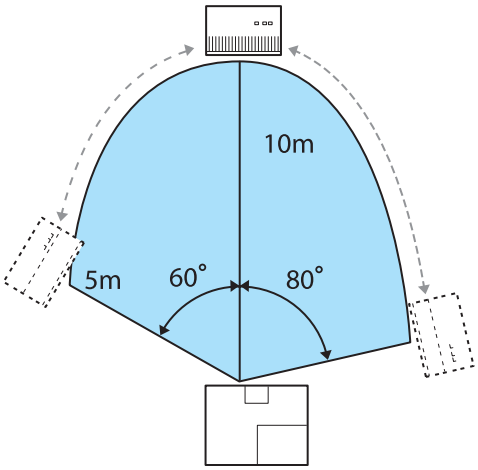

Vertical (colgado del techo)

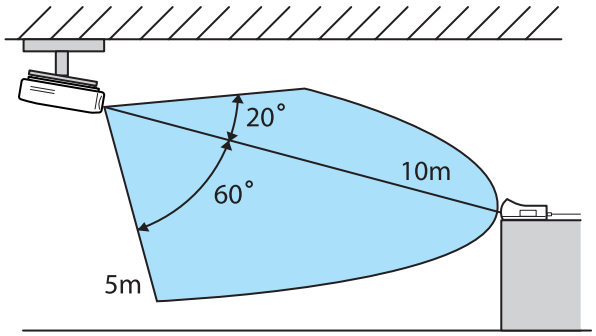

Vertical (colgado del techo)

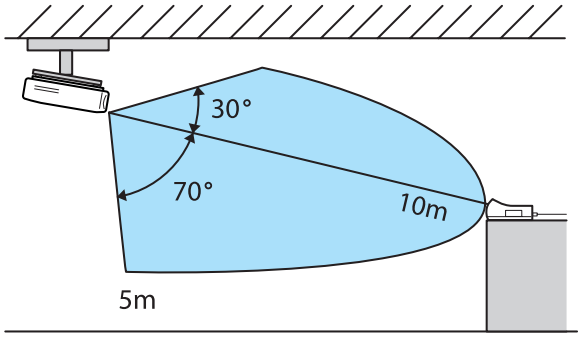

Vertical (sobre una mesa o similares)

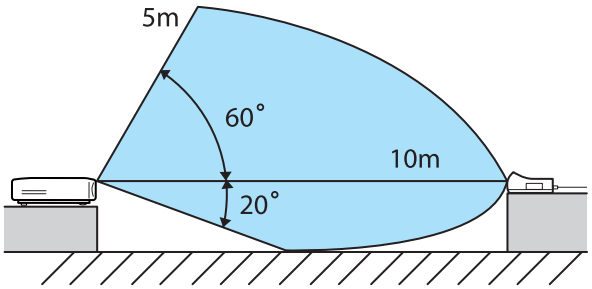

Vertical (sobre una mesa o similares)

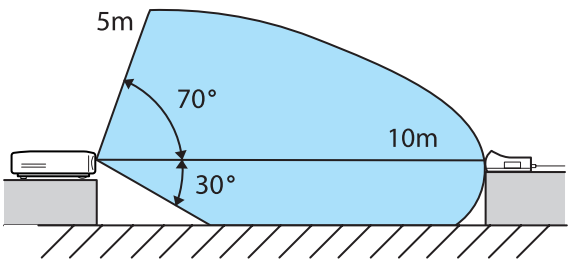

- El alcance de transmisión inalámbrica varía según la ubicación y los materiales del mobiliario y las paredes circundantes. Los valores indicados se ofrecen únicamente a título informativo.
- El proyector no puede comunicarse a través de las paredes.
- Las antenas están incorporadas a la parte delantera del proyector y del WirelessHD Transmitter. Coloque los dispositivos frente a frente, de forma que las antenas queden orientadas la una hacia la otra.
- No coloque ningún sobre la parte frontal del proyector ni del WirelessHD Transmitter. Si lo hiciese podría interferir en la imagen o impedir que se visualizase. Realice la instalación de forma que la parte delantera del transmisor no quede bloqueada.
- No instale el transmisor sobre un estante metálico. El metal podría hacer que la señal resultase inestable. Instálelo sobre un estante de madera, etc.
- Cuando vaya a comprobar el funcionamiento, coloque el proyector cerca del WirelessHD Transmitter y confirme que no haya otros proyectores en funcionamiento en las inmediaciones.
- Dependiendo de la potencia de recepción, la información de color de la imagen podría descartarse automáticamente para evitar interrupciones y mantener una conexión constante. Para evitar cualquier perturbación en la calidad de la imagen, ajuste la posición del WirelessHD Transmitter de forma que la **Recepción de vídeo** sea lo más potente posible.

Operación del mando a distancia

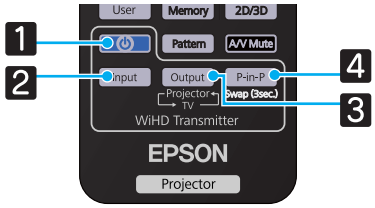

Nombre		Función
1	⏻	Enciende o apaga el WirelessHD Transmitter.
2	Input	Cambia la fuente de imágenes del dispositivo AV conectado al WirelessHD Transmitter. ☛ p.66
3	Output	Cambia la imagen de salida entre un dispositivo monitor (un televisor, por ej.) conectado al puerto Output del WirelessHD Transmitter y el proyector. ☛ p.65
4	P-in-P	Permite proyectar simultáneamente dos fuentes de imagen, una en la pantalla principal y la otra en la subpantalla. (Imagen en imagen) ☛ p.69

Apunte el mando a distancia en dirección al WirelessHD Transmitter.

Alcance de operación del mando a distancia

A continuación se muestra el radio de alcance del mando a distancia y el WirelessHD Transmitter.

Alcance (de izquierda a derecha)

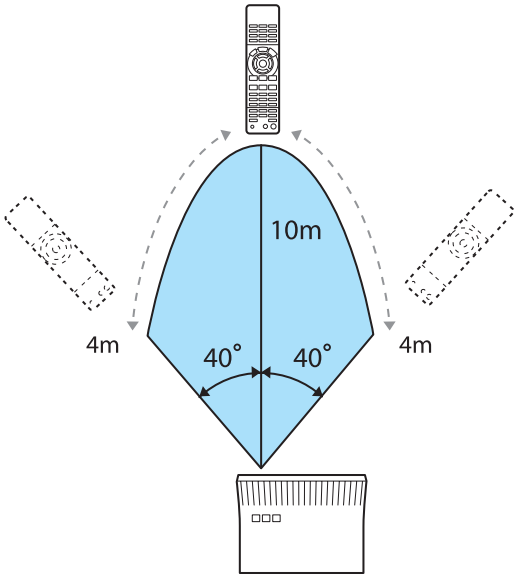

Alcance (de arriba a abajo)

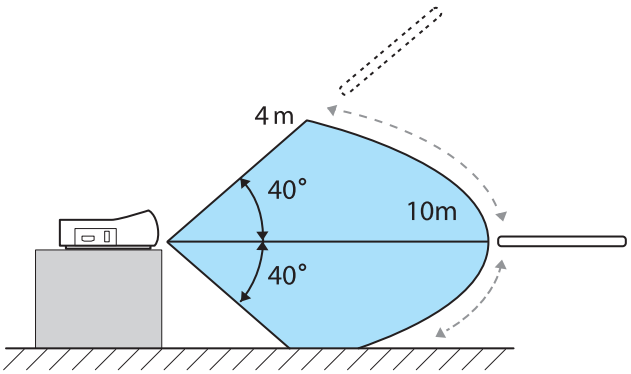

Cómo cambiar de entrada y de salida

Con el WirelessHD Transmitter, puede conectar hasta 5 reproductores multimedia (dispositivos de entrada que quiera reproducir), y alternar entre uno y otro, y 1 monitor (un dispositivo que muestre imágenes, como un televisor, por ejemplo).

Apunte con el mando a distancia al WirelessHD Transmitter y pulse su botón [Input] para alternar entre dispositivos de entrada, y su botón [Output] para alternar entre dispositivos de salida.

Cómo alternar entre las imágenes de destino

Puede alternar entre un dispositivo monitor (un televisor, por ej.) conectado al puerto Output del WirelessHD Transmitter y el proyector.

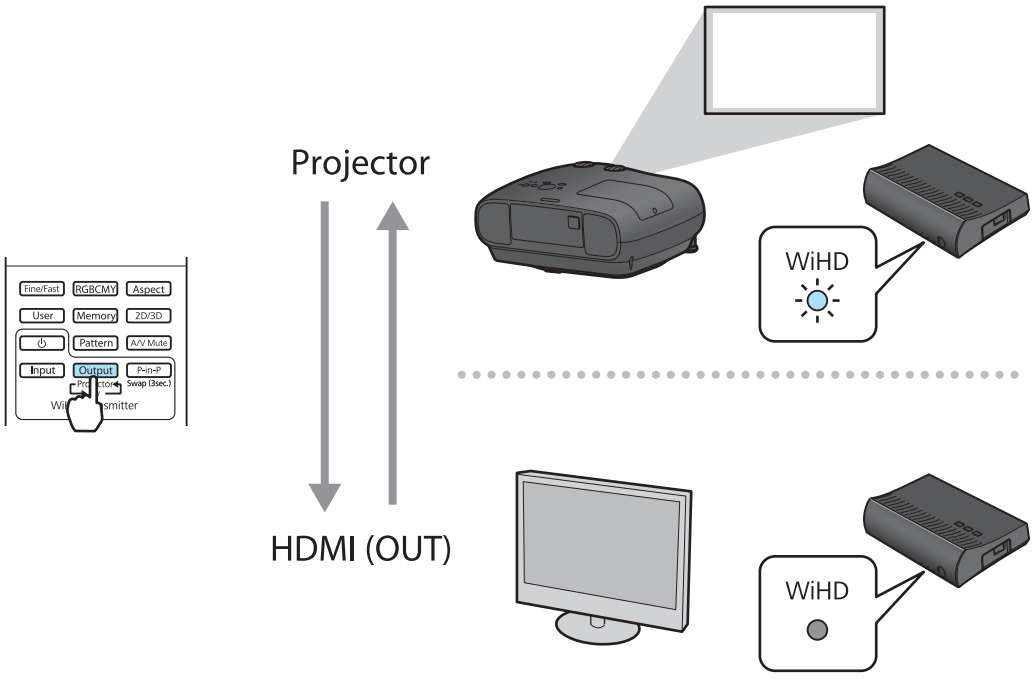

1 Encienda el proyector o el monitor (un televisor, por ej.).

2 Encienda el WirelessHD Transmitter.

Se iluminará el indicador ⏻ del WirelessHD Transmitter.

3 Apunte con el mando a distancia al WirelessHD Transmitter y pulse el botón Output .

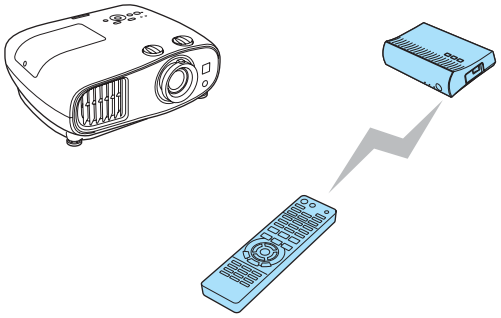

Mando a distancia

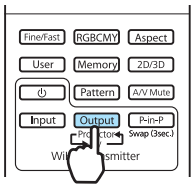

Transmisor WirelessHD

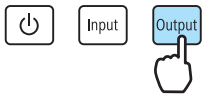

Según el destino de salida, el indicador WiHD del WirelessHD Transmitter tendrá uno de los siguientes estados. Al encender el proyector, se proyectará el destino de salida que se estaba proyectando cuando se apagó.
Iluminado: se está enviando la imagen al proyector.
Apagado: está enviando la imagen al monitor.

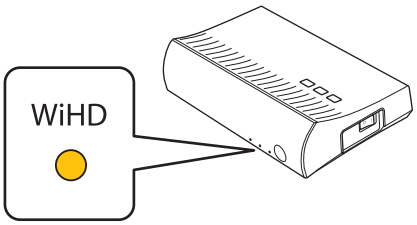

Puede cambiar al otro monitor aunque el proyector esté apagado.

Cómo alternar entre orígenes de imágenes

Puede alternar entre los orígenes de imágenes del dispositivo de audio y vídeo conectado al WirelessHD Transmitter. Cada vez que cambie de origen, se mostrará una vista previa del origen de entrada en la pantalla. Esto le facilita alternar entre orígenes de imágenes aunque tenga varios dispositivos conectados con HDMI.

El proyector utiliza Insta Prevue Technology de Silicon Image, Inc.

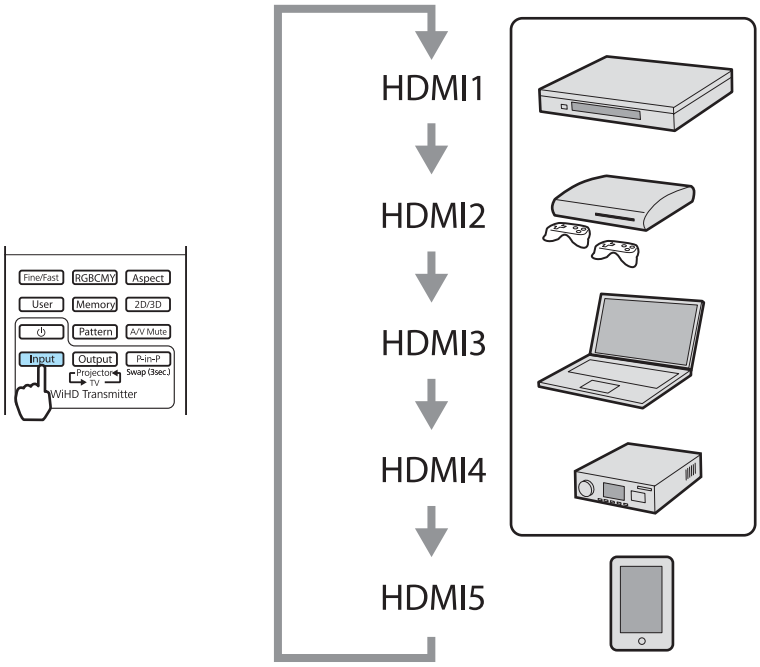
Fine/Fast
RGBCMY
Aspect
User
Memory
2D/3D
Pattern
A/V Mute
Input
Output
P-in-P
Projector
TV
Swap (3sec.)
WiHD Transmitter
HDMI1
HDMI2
HDMI3
HDMI4
HDMI5

1 Apunte con el mando a distancia al WirelessHD Transmitter y pulse el botón [Input].

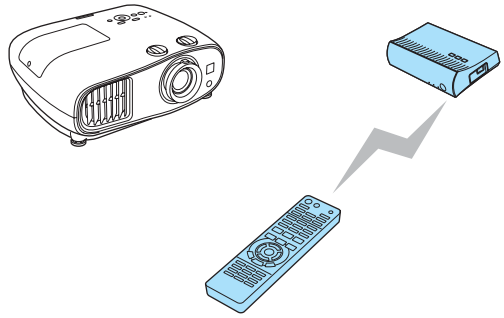

Mando a distancia WirelessHD Transmitter

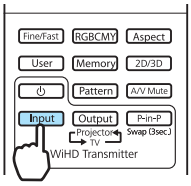

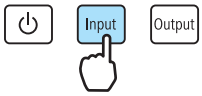

Muestra la subpantalla (pantallita) del dispositivo conectado.

Ej.: Cuando proyecte imágenes del dispositivo conectado al puerto HDMI2

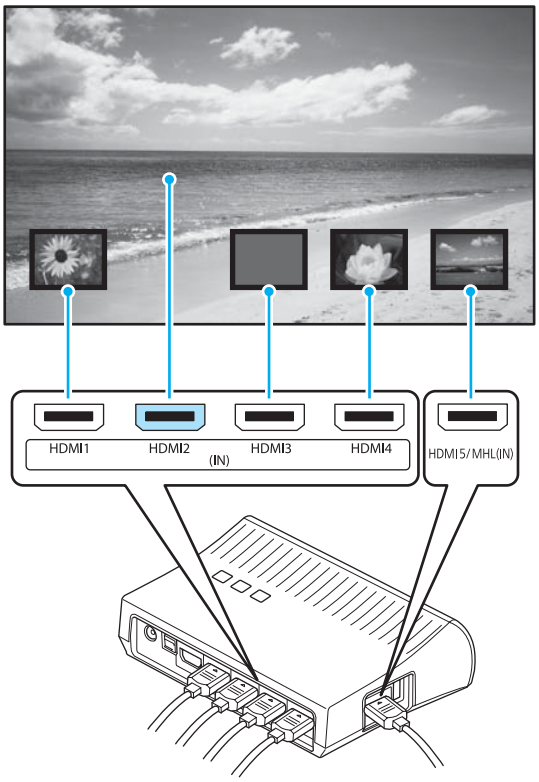

2 La pantalla de destino cambia cada vez que se pulsa el botón [Input].

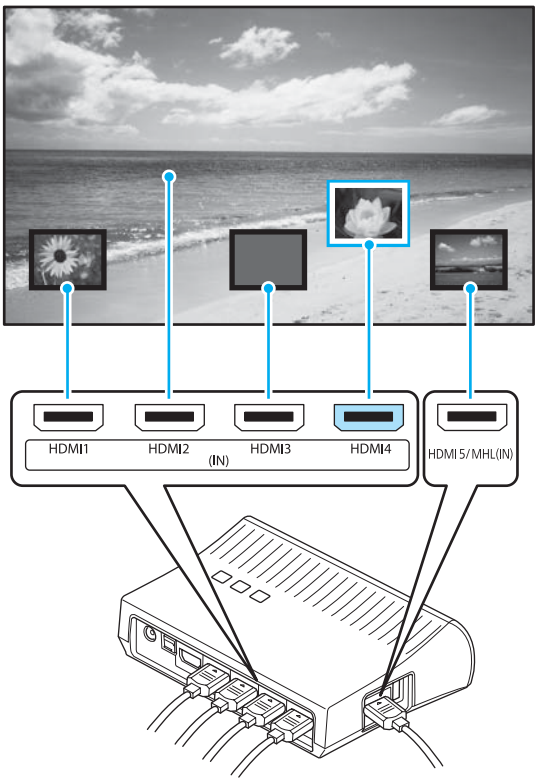

3 Después de seleccionar la pantalla de destino, espere un momento.

Se cambiará la imagen proyectada.

La pantalla que no recibe señales de imágenes se muestra de color azul o negro.

Ej.: Cuando no se visualicen las imágenes del dispositivo conectado al puerto HDMI2



El dispositivo AV conectado no está encendido, o los cables no están correctamente conectados. Compruebe que el dispositivo AV esté encendido, o que todos los cables necesarios para la proyección estén bien conectados.

Presentación como subpantalla

1 Apunte con el mando a distancia al WirelessHD Transmitter y pulse el botón [P-in-P].

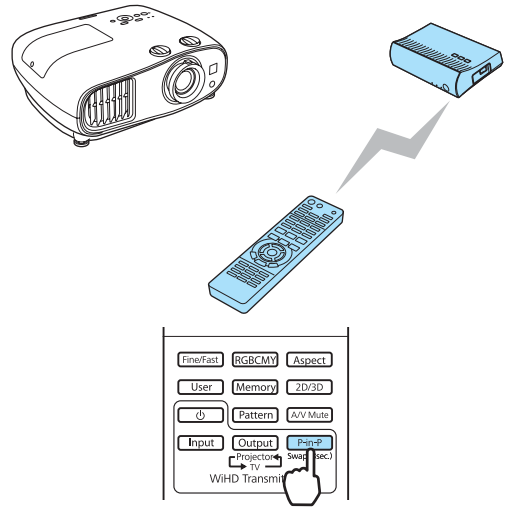

Muestra la subpantalla (pantallita) del dispositivo conectado.

2 Cuando alterne entre la subpantalla y la pantalla principal (pantalla grande), mantenga pulsado el botón [P-in-P] (unos 3 segundos) hasta que cambie la pantalla.

3 Para cerrar la subpantalla, vuelva a pulsar el botón [P-in-P].

Se cambiará la imagen proyectada.

- Cuando aparezca la subpantalla, pulse el botón [Input] para cambiar la imagen de la subpantalla.
- Cuando aparezca la subpantalla, pulse el botón [Output] para cambiar la posición y el tamaño (grande o pequeño) de la subpantalla. Cada vez que pulse el botón [Output], la posición de presentación se moverá de abajo a la derecha, arriba a la derecha, arriba a la izquierda y abajo a la izquierda para que pueda cambiar el tamaño.

Con la Función Vínculo HDMI

Función de Enlace HDMI

Si se conecta un dispositivo AV que cumpla los estándares CEC de HDMI al puerto HDMI del proyector, podrá llevar a cabo operaciones remotas, como el encendido o el ajuste de volumen del sistema AV, desde un mando a distancia. Además, puede utilizar la función de enlace HDMI al proyectar imágenes en WirelessHD (solo EH-TW6600W).

- Siempre que el dispositivo AV cumpla los estándares CEC de HDMI, puede utilizar la función de enlace HDMI aunque el sistema AV intermedio no cumpla los estándares CEC de HDMI.
- Se pueden conectar a la vez un máximo de 3 reproductores multimedia que cumplan las normas HDMI CEC.

Ejemplo de conexión

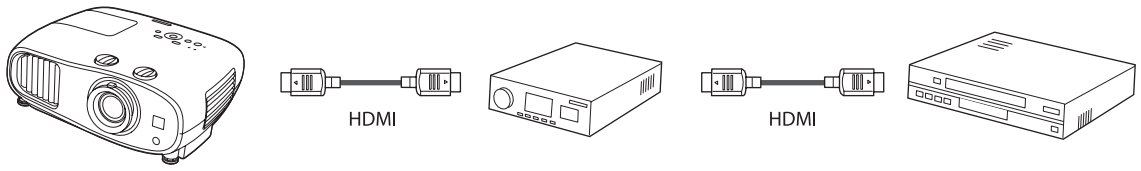

Proyector | Amplificador | Reproductores multimedia, etc.

Ajustes de Enlace HDMI

Al pulsar el botón [HDMI Link] en el mando a distancia y ajustar **Enlace HDMI** a **On**, puede manejar las siguientes funciones.



Función	Explicación
Activar Enlace	Enciende el proyector cuando se reproduce contenido en el dispositivo conectado. O bien enciende el dispositivo conectado al encenderse el proyector.
Desact. Enlace	Apaga el dispositivo conectado al apagarse el proyector. • Esto solo funciona cuando está activado el enlace de alimentación CEC del dispositivo conectado. • Tenga en cuenta que es posible que el dispositivo conectado no se apague en función de su estado (por ejemplo, si está grabando).
Disp. salida audio	Selecciona el dispositivo que da salida al audio. **Proyector**: Da salida a audio a través de los altavoces incorporados en el proyector. **Sistema AV**: Da salida al audio a través del amplificador AV compatible con CEC de HDMI conectado al puerto HDMI. **Transmisor WirelessHD***: Da salida a audio a través de altavoces, como una barra de sonido, conectados al puerto Optical Audio-Out del WirelessHD Transmitter.
Cambiar entrada de enlace	Cambia la fuente de entrada del proyector a HDMI si el contenido se reproduce en el dispositivo conectado.
Operaciones de dispositivos conectados	Puede realizar operaciones como reproducir, detener, avanzar, retroceder, capítulo siguiente, capítulo anterior y pausa desde el mando a distancia del proyector.

* Solo se muestra EH-TW6600W.

- Para usar la función Enlace HDMI, debe configurar el dispositivo conectado. Para obtener más información, consulte la documentación suministrada con el dispositivo conectado.
- Aunque utilice el WirelessHD Transmitter con **Activar Enlace** ajustado a **Dispos->PJ** o **Bidireccional**, si **WirelessHD** está ajustado a **On**, este proyector también se encenderá cuando se encienda el dispositivo AV conectado al WirelessHD Transmitter (solo EH-TW6600W). ☛ **Ajustes**-**Enlace HDMI**-**Activar Enlace** p.81

Conex. Dispositivos

Es posible comprobar los dispositivos conectados disponibles para Enlace HDMI y seleccionar en el dispositivo la imagen que desee proyectar. Los dispositivos que puedan controlarse mediante un enlace HDMI aparecerán automáticamente como dispositivo seleccionado.

1 Pulse el botón [HDMI Link] y, a continuación, seleccione **Conex. dispositivos**.

Aparece la lista **Conex. dispositivos**.

Los dispositivos que muestren un icono agua a la izquierda están enlazados.

Si el nombre del dispositivo no se puede determinar, este campo aparecerá vacío.

2 Seleccione el dispositivo que desee manejar utilizando la función Enlace HDMI.



- Solo se detecta un amplificador AV. Si hay varios amplificadores conectados, se mostrará el primero que se detecte.
- Si el cable no cumple los estándares HDMI, no será posible realizar las operaciones.
- Es posible que algunos dispositivos conectados o sus funciones no se ejecuten correctamente aunque cumplan los estándares CEC de HDMI. Para obtener más información, consulte la documentación suministrada y similares del dispositivo conectado.

Reproducción de datos de imágenes (Presentación)

Datos compatibles

Los siguientes tipos de archivo almacenados en dispositivos de almacenamiento USB, como memorias USB, cámaras digitales y demás que estén conectados al puerto USB (Tipo A) del proyector pueden reproducirse en forma de presentación.

Tipos de archivo compatibles con la presentación

Tipo de archivo (Extensión)	Notas
.jpg	• Las imágenes que utilizan el modo de color CMYK no son compatibles. • La imágenes con formato progresivo no son compatibles. • Las imágenes con una resolución superior a 8.192 x 8.192 no son compatibles. • Debido a las características de los archivos JPEG, las imágenes puede que no se proyecten de forma nítida si están muy comprimidas.

Atención

Conecte una cámara digital utilizando un cable USB especificado para su uso con el dispositivo. No utilice el cable USB suministrado con sus gafas 3D.

Reproducción de una Presentación

1 Conecte un dispositivo de almacenamiento USB.

Los archivos aparecerán en forma de miniaturas.



Para abrir una carpeta, selecciónela y, a continuación, pulse el botón Enter.

Si no se muestran las miniaturas de los archivos, pulse el botón USB/LAN del mando a distancia para cambiar la fuente.

2 Seleccione **Presentación**.

Utilice los botones ▲ ▼ ◀ ▶ para seleccionar **Presentación** en la esquina inferior derecha de la pantalla y, a continuación, pulse el botón Enter.

Se iniciará la Presentación.

- Para cerrar la Presentación, desconecte el dispositivo de almacenamiento USB.
- Seleccione una imagen entre las miniaturas y pulse el botón Enter para aumentar la imagen seleccionada.
  Pulse los botones ◄ ► del mando a distancia mientras ve una imagen ampliada para cambiar entre imágenes. También puede rotar la imagen utilizando los botones ▲ ▼.

Ajustes de visualización de archivos de imagen y para el funcionamiento de presentaciones

Es posible ajustar el orden de visualización de archivos y el funcionamiento de las presentaciones en la pantalla de opciones.

1 Utilice los botones ▲ ▼ ◄ ► para colocar el cursor sobre la carpeta cuyas condiciones de visualización desee ajustar y, a continuación, pulse el botón Esc. Seleccione **Opción** en el submenú visualizado y, a continuación, pulse el botón Enter.

2 Cuando aparezca la pantalla de opciones, ajuste cada uno de los elementos.

Active los ajustes colocando el cursor en el elemento de destino y pulsando el botón Enter.
La siguiente tabla muestra los detalles para cada elemento.

Orden de presentación	Puede seleccionar visualizar los archivos por **Ord por nom** o **Ord por día**.
Orden	Puede seleccionar ordenar los archivos por orden **Ascendente** o **Descendente**.
Rep. Cont	Puede ajustar si debe repetirse la reproducción.
T. cambio pantalla	Al reproducir una presentación, puede ajustar la duración de reproducción de cada archivo. Puede ajustar un periodo de tiempo comprendido entre **Off** (0) y 60 segundos. Si selecciona **Off**, la reproducción automática queda desactivada.
Efecto	Es posible ajustar los efectos de pantalla en el cambio de diapositivas.

3 Una vez finalizados los ajustes, utilice los botones ▲ ▼ ◄ ► para situar el cursor en **Aceptar** y, a continuación, pulse el botón Enter.

Se aplicarán los ajustes.

Si no desea aplicar los ajustes, coloque el cursor sobre **Cancelar** y, a continuación, pulse el botón Enter.

Proyección de dos imágenes diferentes utilizando Imagen en imagen

Tipos de Pantalla que se pueden Mostrar a la Vez

Puede proyectar dos fuentes de imagen diferentes, una en la pantalla principal (pantalla grande) y la otra en la subpantalla (pantalla pequeña). Puede ver la subpantalla mientras se visualiza la pantalla principal.



Combinaciones de fuentes de entrada para la proyección Imagen en imagen

	HDMI1	HDMI2	WirelessHD*	Component	Video	PC
HDMI1	-	-	-	✓	✓	✓
HDMI2	-	-	-	✓	✓	✓
WirelessHD*	-	-	-	✓	✓	✓
Componente	✓	✓	✓	-	-	-
Video	✓	✓	✓	-	-	-
PC	✓	✓	✓	-	-	-

* sólo EH-TW6600W

Proyección en una Imagen en imagen

Inicio y cierre de Imagen en imagen

Pulse el botón P-in-P del mando a distancia mientras el proyector está proyectando.

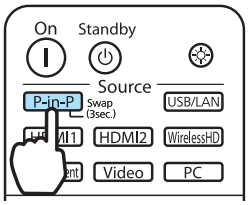

La imagen actual de entrada aparecerá en una Imagen en imagen.

Pantalla principal: la imagen actual
Subpantalla: la fuente que no es la de la pantalla principal

Vuelva a pulsar el botón P-in-P para finalizar la visualización de Imagen en imagen.

- No se puede usar la visualización de Imagen en imagen para proyectar imágenes 3D.
- Puede cambiar las visualizaciones entre la pantalla principal y la subpantalla manteniendo pulsado el botón P-in-P .
- Si la fuente de entrada no es compatible, no se visualizará nada.
- La función Imagen en imagen no podrá utilizarse cuando la opción **Procesar Imágenes** del menú **Señal** esté configurada como **Rápido**. ☛ **Señal**-**Avanzado** -**Procesar Imágenes** p.79

Cambio de los ajustes de Imagen en imagen

Utilice el menú **Imagen en imagen** para cambiar el tamaño o la posición de la subpantalla.

1 Pulse el botón Menu .

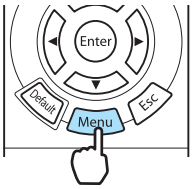

El menú **Imagen en imagen** se muestra directamente al pulsar el botón Menu durante la proyección de Imagen en imagen.

2 Realice los ajustes para cada una de las funciones mostradas.



Funciones disponibles en el menú **Imagen en imagen**

Función	Explicación
Tamaño pantalla sec	Selecciona el tamaño de la subpantalla utilizando **Pequeño** y **Grande**.
Posic pantalla sec	Cambia la posición de la subpantalla utilizando **Arriba derecha**, **Abajo derecha**, **Arriba izquierda**, y **Abajo izquierda**.
Fuente pantalla sec	Selecciona qué fuente se mostrará en la subpantalla.
Intercamb Princ/Sec	Cambia la posición de la pantalla principal y la subpantalla.
Salir imagen en imagen	Sale de la visualización de Imagen en imagen.

Funciones del Menú Configuración

Operaciones del Menú Configuración

En el menú Configuración, puede realizar ajustes para la señal, imagen, etc.

1 Pulse el botón Menu.

Mando a distancia

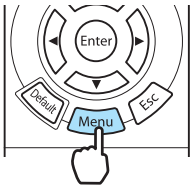

Panel de control

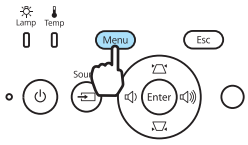

Se muestra el menú de Configuración.

2 Utilice los botones ▲ ▼ para seleccionar el menú principal de la izquierda y, a continuación, pulse el botón Enter para confirmar la selección.

Si selecciona el menú principal de la izquierda, cambiará el submenú de la derecha.



La línea que aparece en el extremo inferior es una guía de operaciones.

3 Utilice los botones ▲ ▼ para seleccionar el submenú de la derecha y, a continuación, pulse el botón Enter para confirmar la selección.



Aparece la pantalla de ajuste de la función seleccionada.

4 Utilice los botones ▲ ▼ ◀ ▶ para realizar los ajustes.

Ej.: Barra de ajuste



Ej.: Opciones



Pulse el botón Enter sobre un elemento que muestre el icono ↵ para cambiar la pantalla de selección de dicho icono.

Pulse el botón Esc para volver al nivel anterior.

5 Pulse el botón Menu para salir del menú.

En el caso de elementos ajustados con la barra de ajuste, como el nivel de brillo, pulse el botón Default mientras se muestra la pantalla de ajuste para restablecer su valor por defecto.

Tabla del Menú Configuración

Si no está entrando una señal de imagen, no se podrán ajustar elementos relativos a la imagen o la señal en el menú Configuración. Observe que los elementos mostrados para la imagen, señal y otros datos pueden variar en función de la señal de imagen proyectada.

Menú Imagen

Función	Menú/Ajustes			Explicación
Modo de color	Automático, Dinámico, Sala de estar, Natural, Cinema, Dinámico 3D, Cine 3D			Seleccione la calidad de imagen adecuada para su entorno y la imagen que esté proyectando. ☛ p.33
Brillo*1				Ajusta el brillo de la imagen.
Contraste*1				Ajusta el contraste entre la luz y la sombra de las imágenes. Al aumentar el contraste, las imágenes adquieren vida.
Saturación de color*1*2				Ajusta la saturación delcolor de las imágenes.
Tono*1*2				Ajusta el tono de las imágenes.
Tono de piel*1				Ajusta el tono de la piel. Si el valor es positivo, la imagen resultará más verde y, si el valor es negativo, la imagen resultará más roja.
Nitidez	Estándar			Ajusta la nitidez de la imagen.
	Avanzado*2	Realce línea fina, Realce línea gruesa, Realce línea vert., Realce línea horiz.		Ajusta la nitidez de la imagen. Utilice estas opciones para ajustar áreas específicas. ☛ p.39
Temp. Color	-3 a 6 (10 incrementos)*3			Ajusta el tono de las imágenes. Con valores altos, el tono de la imagen será azulado y, con valores bajos, el tono será rojizo.

Función	Menú/Ajustes			Explicación
Avanzado	Gamma	2, 1, 0, -1, -2		Realiza los ajustes de gamma. Puede seleccionar un valor bruto o ajustar el valor de gamma mientras observa el gráfico. ☛ p.36
		Personalizado*4	Gráfico de confirmación de visualización/ Guía, Ajuste de tono de color	
		Reiniciar		
	RGB	Offset R/G/B		Ajusta el offset y la ganancia de cada color R, G y B. ☛ p.37
		Ganancia R/G/B		
	RGBCMY	R/G/B/C/M/Y	Matiz, Saturación, Brillo	Ajusta el matiz, la saturación y el brillo de cada color R, G, B, C, M e Y. ☛ p.36
	EPSON Super White		On, Off	(Esto solo puede ajustarse cuando **Modo de color** está ajustado a**Natural**, **Cinema**, o **Cine 3D** y si se recibe una señal introducida a través de los puertos HDMI1 o HDMI2, o desde WirelessHD.) Ajuste a **On** si nota una sobreexposición brillante de blancos en la imagen. Si se ajusta a **On**, los ajustes de **Intervalo vídeo HDMI** quedarán desactivados.
Consumo eléctrico	Alto, Mediana, ECO			Puede configurar la lámpara a uno de los siguientes tres brillos. Seleccione **ECO** si las imágenes proyectadas son demasiado brillantes. En **ECO**, el consumo eléctrico durante la proyección será menor y se reducirá el ruido del ventilador.
Iris automático	Off, Normal, Velocidad alta			Puede establecer el seguimiento de la función para ajustar la cantidad de luz de forma automática, de acuerdo con los cambios en el brillo de la imagen visualizada. Ajuste a Off si no desea efectuar un ajuste de luminancia. ☛ p.39
Reiniciar	Sí, No			Puede recuperar todos los valores de ajuste por defecto para las funciones de **Imagen**.

*1 Al pulsar el botón hacia arriba o hacia abajo en la pantalla de ajuste, puede pasar al menú de ajuste anterior o siguiente.
*2 No aparece si está entrando una señal de imagen de ordenador.
*3 Cuando **Modo de color** está configurado como **Natural**, los ajustes cambian a **5000K** - **10000K**.
*4 Los ajustes de cada tipo de fuente de entrada o Modo de color se guardan.

Menú Señal

Función	Menú/Ajustes		Explicación
Configuración 3D*1	Pantalla 3D	On, Off	Activa o desactiva la función de presentación de imágenes en 3D. ☛ p.47
	Convertir 2D en 3D	Off, Débil, Mediana, Fuerte	Configura la potencia del efecto 3D cuando se convierten imágenes bidimensionales en imágenes tridimensionales. ☛ p.54
	Formato 3D	Automático, Lado a Lado, Arriba y Abajo, 2D	Ajusta el formato 3D para la señal de entrada. Cuando seleccione **Automático**, el formato se reconocerá automáticamente.
	Profundidad 3D	-10 a 10	Ajusta la profundidad de la imagen 3D.
	Tam. Pant. Diagonal	6 x 300	Configura el tamaño de proyección de la imagen 3D. Si hace que coincida con el tamaño real, logrará el efecto 3D óptimo.
	Brillo 3D	Bajo, Mediana, Alto	Ajusta el brillo de la imagen 3D.
	Invertir gafas 3D	Sí, No	Invierte la sincronización de los obturadores izquierdo/derecho de las gafas 3D y las imágenes izquierda/derecha. Active esta función si el efecto 3D no se visualiza correctamente.
	Aviso visión 3D	On, Off	Activa o desactiva el aviso que aparece al visualizar contenido 3D.
Aspecto*2	Automático, Normal, Completo, Zoom		Selecciona el modo de aspecto. ☛ p.34
Tracking*2 *3	Varía según la señal de entrada.		Ajusta las imágenes del ordenador cuando aparecen bandas verticales en las imágenes.
Sync.*2 *3	0 a 31		Ajusta las imágenes del ordenador cuando parpadean, son borrosas o presentan interferencias. • Si realiza ajustes de **Brillo**, **Contraste** o **Nitidez** podría provocar que la imagen sea borrosa o presente interferencias. • Si ajusta la sincronización tras ajustar el tracking podrá realizar ajustes más precisos.
Posición*2 *4			Ajusta la posición de la pantalla hacia arriba, hacia abajo, a la izquierda y a la derecha cuando falta una parte de la imagen, de forma que se proyecte toda ella.

Función	Menú/Ajustes		Explicación
Desentrelazado*2	Off, Vídeo, Film/Auto		(Esto solo puede ajustarse al recibir entrada de señal desde el puerto Video o al recibir entrada de señal 480i, 576i o 1080i desde los puertos Component, HDMI1 o HDMI2 o desde WirelessHD). Convierte la señal de entrelazada (i) a progresiva (p) utilizando un método adecuado a la señal de imagen. • **Off**: Ideal para imágenes de movimiento dinámico. • **Vídeo**: Ideal para ver imágenes de vídeo en general. • **Film/Auto**: Se realiza la conversión óptima para señales de entrada de películas, imágenes generadas por ordenador o animaciones.
Detec. movimiento*2 *5	1 a 5		Ajusta la velocidad de movimiento de la imagen de 1 (lento, para imágenes fijas) a 5 (rápido, para películas). Cambie este ajuste si las imágenes fijas son de poca calidad o las películas parpadean.
Super-resolution*5	0 a 5		Reduce la borrosidad en los bordes de las imágenes cuando se aumenta la resolución. ☛ p.40
	Realce detalle	0 a 100	Este ajuste mejora el contraste de una imagen para crear una imagen con más textura enfática y sensación material. Cuanto más alto sea el número, más fuerte será el efecto de realce del área de contorno. ☛ p.40
Ajuste automático*3	On, Off		Establece si la imagen se ajustará automáticamente o no cada vez que cambie la señal de entrada. Cuando está activado, los ajustes de Tracking, Posición, y Sync. se configuran automáticamente.
Avanzado	Reducción de ruidos*2 *5	Off, 1, 2, 3	(Esto solamente podrá ajustarse cuando **Procesar Imágenes** se haya ajustado a **Fino**.) Suaviza las imágenes desiguales. Hay disponibles tres modos. Seleccione su ajuste favorito. Es recomendable seleccionar **Off** cuando se visualicen fuentes de imagen con un nivel de ruido muy bajo, como por ejemplo DVDs.
	Nivel configuración*2	0%, 7,5%	(Puede ajustarse si se recibe una señal de vídeo NTSC o componente desde el puerto Video). Este ajuste se cambia si se utilizan dispositivos con un nivel de negro distinto (nivel de ajuste), como productos diseñados para el mercado coreano. Compruebe las especificaciones del dispositivo conectado antes de cambiar este ajuste.

Función	Menú/Ajustes		Explicación
(Avanzado)	Overscan*2 *5	Automático, Off, 2%, 4%, 6%, 8%	Cambia la relación de la imagen de salida (el rango de la imagen proyectada). • **Off**, 2 a 8%: Ajusta el rango de la imagen. **Off** proyecta todos los rangos. Dependiendo de la señal de imagen, es posible que note ruido en los extremos superior e inferior de la imagen. • **Automático**: Esto solo puede ajustarse si se recibe una señal de entrada desde los puertos HDMI1 o HDMI2, o desde WirelessHD. Puede ajustarse automáticamente a **Off** o **8%** en función de la señal de entrada.
	Intervalo vídeo HDMI*2	Automático, Normal, Expandido	(Solo puede ajustarse si **EPSON Super White** está ajustado a **Off**.) Si se ajusta a **Automático**, se detecta y ajusta automáticamente el nivel de vídeo de la señal de entrada de DVD de los puertos HDMI1 o HDMI2 del proyector. Si al ajustar **Automático** nota una subexposición o una sobreexposición, ajuste el nivel de vídeo del proyector de forma que coincida con el nivel de vídeo del reproductor de DVD. El reproductor de DVD puede estar ajustado a Normal o Expandido. La opción **Automático** no aparece si la conexión se establece con el puerto DVI del dispositivo conectado.
	Procesar Imágenes*5	Fino, Rápido	Procesa la imagen para mejorar su calidad o su velocidad de respuesta. ☛ p.43
Reiniciar	Sí, No		Restablece todos los ajustes por defecto de **Señal** salvo **Tam. Pant. Diagonal**, **Aviso visión 3D**, **Aspecto**, y **Procesar Imágenes**.

*1 Solo aparece si está entrando una señal de imagen de HDMI1, HDMI2, o WirelessHD. (WirelessHD solo para el modelo EH-TW6600W).
*2 Los ajustes de cada tipo de fuente de entrada o señal se guardan.
*3 Solo aparece si está entrando una señal de imagen de PC.
*4 Solo aparece si está entrando una señal de imagen de Component, PC, o Video.
*5 Solo se muestra cuando entra una señal de imágenes de Component, HDMI1, HDMI2, Video, o WirelessHD (WirelessHD solo en el EH-TW6600W).

Ajustes

Función	Menú/Ajustes		Explicación
H/V-Keystone	V-Keystone	-60 a 60	Realiza la corrección keystone vertical. ☛ p.30
	H-Keystone	-60 a 60	Realiza la corrección keystone horizontal. ☛ p.30

Función	Menú/Ajustes			Explicación
Audio	Volumen	Volumen	0 a 40	Sirve para ajustar el volumen.
	Invertir audio	On, Off		Ajusta si los canales de salida de audio izquierdo y derecho se deben invertir. Ajústelo a **On** cuando el proyector está colgado del techo y se están utilizando los altavoces internos.
Enlace HDMI	Conex. dispositivos	-		Muestra una lista de dispositivos conectados desde los puertos HDMI1 o HDMI2, o desde WirelessHD*.
	Enlace HDMI	On, Off		Activa o desactiva la función Enlace HDMI.
	Disp. audio apagado	Proyector, Sistema AV, Transmisor WirelessHD*		Establece qué dispositivo da salida a audio cuando se utiliza la función Enlace HDMI. ☛ p.70
	Activar Enlace	Off, Bidireccional, Dispos->PJ, PJ->Dispos		Ajusta la función de enlace cuando se enciende el equipo. Ajústelo a encendido del conector si el contenido se reproduce en un dispositivo conectado (Bidireccional o Dispos->PJ) o a encendido del dispositivo conectado cuando el proyector se encienda (Bidireccional o PJ->Dispos).
	Desact. Enlace	On, Off		Ajusta si los dispositivos conectados se apagarán o no al apagar el proyector.
WirelessHD*	Conex. dispositivos	-		Muestra una lista de dispositivos WirelessHD disponibles para la conexión.
	WirelessHD	On, Off		Activa o desactiva la función WirelessHD.
	Recepción de vídeo	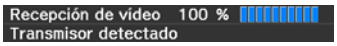		Recepción de vídeo indica el estado de la conexión con el WirelessHD Transmitter. Cuando el proyector está conectado al WirelessHD Transmitter y recibe una señal de imagen, aparece Transmisor detectado.
	Modo WiHD	Completo, Dinámico		Ajusta el modo de conexión de dispositivos WirelessHD.
	Reiniciar	Sí, No		Restablece los ajustes **WirelessHD** a sus ajustes por defecto. Observe que aunque restablezca el proyector, los ajustes de WirelessHD Transmitter no se restablecerán. Para reiniciar el WirelessHD Transmitter, pulse el botón Setup de la base durante 5 segundos o más. ☛ p.56

Función	Menú/Ajustes		Explicación
Ajuste de bloqueos	Bloqueo parental	On, Off	Bloquea el botón ⏻ en el panel de control del proyector para evitar que los niños enciendan el proyector por accidente. Si el encendido está bloqueado, puede encender el dispositivo manteniendo pulsado el botón ⏻ durante aproximadamente tres segundos. Para apagar el dispositivo, utilice el botón ⏻ o el mando a distancia como de costumbre. Si se cambia, el ajuste se activará cuando apague el proyector y se complete el proceso de enfriamiento. Observe que aunque **Bloqueo parental** esté ajustado a **On**, el proyector todavía se encenderá cuando se conecte el cable de alimentación si **Direct Power On** está ajustado a **On**.
	Bloqueo funcionam.	On, Off	Si está ajustado a **On**, todos los botones del panel de control excepto el botón ⏻ estarán desactivados. 🔒 aparecerá en pantalla si se pulsa cualquier botón. Para desbloquearlo, mantenga presionado el botón Enter en el panel de control durante al menos 7 segundos. Si se cambia, este ajuste se activará una vez que cierre el menú Configuración.
Proyección	Frontal, Frontal/Techo, Posterior, Posterior/Techo		Cambie este ajuste en función del tipo de instalación del proyector. • **Frontal**: Selecciónelo si se proyecta desde enfrente de la pantalla. • **Frontal/Techo**: Selecciónelo si se proyecta desde un equipo situado enfrente de la pantalla y colgado desde el techo. • **Posterior**: Selecciónelo si se proyecta a una pantalla trasera desde la parte posterior del equipo. • **Posterior/Techo**: Selecciónelo si se proyecta desde la parte posterior de un equipo detrás de la pantalla y colgado desde el techo.

Función	Menú/Ajustes		Explicación
Botón de usuario	Convertir 2D en 3D, Consumo eléctrico, Información		Seleccione el elemento del Configuración que desee asignar al botón [User] del mando a distancia. Al pulsar el botón, se abre la pantalla de selección/ajuste de la opción de menú asignada, en la que puede configurar/ajustar opciones con un solo toque.
Imagen en imagen	-		Inicia la visualización de Imagen en imagen. ☛ p.74
Operación	Direct Power On	On, Off	Puede ajustar el proyector para que la proyección comience en el momento de enchufar el cable de alimentación sin necesidad de pulsar ningún botón. Observe que si se ajusta a **On**, la proyección comenzará si la alimentación se restablece tras un apagón u otro corte de corriente y el cable de alimentación está enchufado en el proyector.
	Modo reposo	Off, 5min., 10min., 20min.	Si el tiempo ajustado se rebasa y no entra ninguna señal, el proyector se apagará automáticamente y entrará en modo de reposo. Si se ajusta a **Off**, el proyector nunca entrará en modo de reposo. Durante el modo de reposo, pulse el botón ⏻ del mando a distancia o el botón ⏻ del panel de control para iniciar la proyección.
	Iluminación	On, Off	Ajústelo a **Off** si la luz de los indicadores del panel de control le molestan al ver una película en una sala a oscuras.
	Modo disparo	On, Off	Ajuste la función Modo disparo para comunicar el estado de encendido del proyector, etc. a dispositivos externos. Si está ajustado a **Off**, el puerto Trigger Out no emitirá tensión alguna. Si está ajustado a **On**, el puerto Trigger Out emitirá tensión cuando se encienda el proyector. Si cambia este ajuste, el nuevo ajuste se aplicará la próxima vez que encienda el proyector.
	Modo alta altitud	On, Off	Ajústelo a **On** si utiliza el proyector por encima de 1.500 metros de altitud.

Función	Menú/Ajustes		Explicación
Cambio	Mensajes	On, Off	Ajusta si se visualizarán o no los siguientes mensajes (On u Off). • Nombres de elemento para señales de imagen, modos de color, relaciones de aspecto y recuperación de memoria. • Si la temperatura interna aumenta mientras no entra una señal de imagen o se detecta una señal no compatible.
	Visualizar fondo	Negro, Azul, Logo	Selecciona el estado de pantalla cuando no está entrando una señal de imagen.
	Pantalla de inicio	On, Off	Ajusta si se mostrará una pantalla de inicio cuando comience la proyección (On u Off). Si se cambia, el ajuste se activará cuando apague el proyector y se complete el proceso de enfriamiento.
	Confirmación espera	On, Off	Ajusta si se mostrará o no un mensaje de confirmación de espera (On u Off). ☛ p.26
Alineación del panel	Alineación del panel	On, Off	Activa o desactiva **Alineación del panel**.
	Seleccionar color	R, B	Seleccione el color que desee corregir.
	Color patrón	R/G/B, R/G, G/B	Seleccione el patrón utilizado para corrección.
	Iniciar ajustes	-	Inicia **Alineación del panel**. ☛ p.41
	Reiniciar	Sí, No	Restablece el valor de corrección.
Idioma	-		Selecciona el idioma de visualización.
Reiniciar	Sí, No		Todos los valores de ajuste para **Ajustes** recuperan los valores predeterminados, excepto los siguientes. • **Invertir audio** • **Disp. audio apagado** • **Activar Enlace** • **Desact. Enlace** • **Proyección** • **Botón de usuario** • **Modo alta altitud** • **Idioma**

* Solo se muestra EH-TW6600W.

Memoria

Función	Explicación
Recuperar memoria	Carga los ajustes guardados utilizando la función **Almacenar memoria**. ☛ p.45 No puede seleccionarse si no se han guardado ajustes con la función **Almacenar memoria**.
Almacenar memoria	Guarda algunos ajustes de **Imagen** y **Señal** en la memoria. ☛ p.44
Borrar memoria	Borra los ajustes guardados en la memoria que ya no se necesitan. ☛ p.45
Renombrar memoria	Renombra una memoria guardada. ☛ p.45

Menú Red

Función	Explicación
Info. red-LAN inalámbrica	Muestra la siguiente información sobre el estado de los ajustes de red. • Modo de conexión • Sistema de LAN inalámbrica • Nivel de antena • Nombre proyector • SSID • DHCP • Dirección IP • Máscara de subred • Dir. pta enlace • Dirección MAC • Código de región*
Configuración de la red	Le lleva al menú de configuración de la red. ☛ p.87

* Muestra la información de la región disponible en su unidad LAN inalámbrica. Para más detalles, consúltenos en la dirección siguiente. ☛ *Lista de contactos de proyectores Epson*

Operaciones con el menú Red

Cuando seleccione el menú Red, las fichas del menú cambiarán.

Las operaciones básicas son las mismas que para el menú Configuración.

Sin embargo, para salir del menú, asegúrese de seleccionar **Ha finalizado la instalación** y, a continuación, almacene los ajustes.

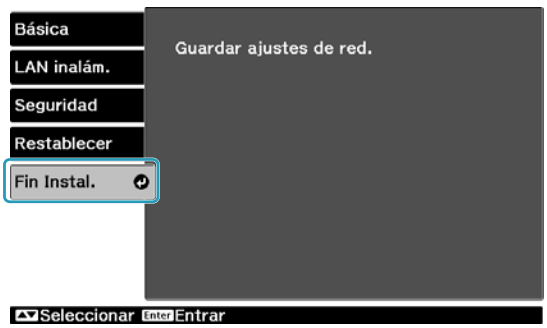

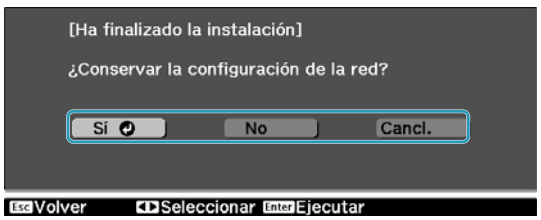

Sí: Almacena los ajustes y sale del menú Red.

No: No almacena los ajustes y sale del menú Red.

Cancelar: Continúa en el menú Red.

Operaciones del teclado de pantalla

El menú Red muestra un teclado de pantalla cuando se requiere la introducción de caracteres alfanuméricos durante la configuración. Pulse los botones del mando a distancia o los botones del panel de control para seleccionar teclas y, a continuación, pulse el botón Enter para introducirlas. La selección de **Finish** confirmará su introducción, y la de **Cancelar** la cancelará.

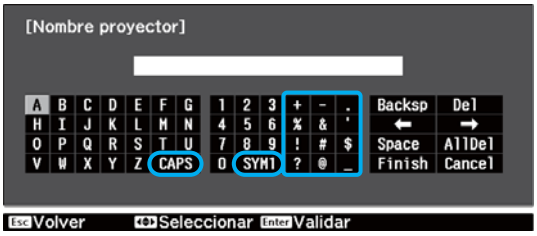

Tecla **CAPS**: Establece y cambia entre mayúsculas y minúsculas.

Tecla **SYM1/2**: Establece y cambia las teclas de símbolos.

Menú Básica

Función	Explicación
Nombre proyect.	Muestra el nombre exclusivo que identifica este proyector en una red. Al editar, puede introducir un máximo de 16 caracteres alfanuméricos de un solo byte.

LAN inalámbrica

Función	Menú/Ajustes	Explicación
Alim LAN inalámbrica	On, Off	Configure si se va a utilizar o no (On/Off) una LAN inalámbrica. La selección de **Off** puede evitar el acceso no autorizado por parte de personas ajenas.
Modo de conexión	Rápido, Avanzado	Establece un modo de conexión de LAN inalámbrica. **Rápido**: El proyector proporciona un punto de acceso. Conecte un ordenador o un smartphone directamente al proyector. **Avanzado**: Cuando ya haya establecido una red LAN inalámbrica, conecte el proyector al punto de acceso existente.
Canal	1ch, 6ch, 11ch	(Esto solamente puede establecerse cuando **Modo de conexión** está ajustado a **Rápido**.) Seleccione el ancho de banda de frecuencia que utiliza la LAN inalámbrica.
SSID	-	(Esto solamente puede establecerse cuando **Modo de conexión** está ajustado a **Avanzado**.) Introduzca un SSID. Cuando se especifique un SSID en el sistema de LAN inalámbrica en el que participa el proyector, introduzca tal SSID. Puede escribir hasta 32 caracteres alfanuméricos de un solo byte.

Función	Menú/Ajustes	Explicación
Buscar punto de acceso	-	(Esto solamente puede establecerse cuando **Modo de conexión** está ajustado a **Avanzado**.) indica el punto de acceso actual. indica el punto de acceso en el que se ha garantizado seguridad. Cuando seleccione el punto de acceso en el que se ha garantizado seguridad, pasará al menú Seguridad. ☛ p.88
Ajustes IP (Esto solamente puede establecerse cuando **Modo de conexión** está ajustado a **Avanzado**.)	DHCP	Configure si se va a utilizar o no (On/Off) DHCP. Si especifica la dirección siguiente, configure como **Off**.
	Dirección IP	Escriba la dirección IP del proyector. No podrán utilizarse las direcciones IP siguientes. 0.0.0.0, 127.x.x.x, 224.0.0.0 a 255.255.255.255 (x es un número comprendido entre 0 y 255)
	Máscara de subred	Escriba la máscara de subred del proyector. No podrán utilizarse las máscaras de subred siguientes. 0.0.0.0, 255.255.255.255
	Dir. pta enlace	Escriba la dirección IP de la puerta de enlace del proyector. No podrán utilizarse las direcciones de puerta de enlace siguientes. 0.0.0.0, 127.x.x.x, 224.0.0.0 a 255.255.255.255 (x es un número comprendido entre 0 y 255)
Visualización SSID	On, Off	Configure si se va a visualizar o no (On/Off) el SSID en la pantalla de espera de LAN.
Mostrar dirección IP	On, Off	Configure si se va a visualizar o no (On/Off) la dirección IP en la pantalla de espera de LAN.

Menú Seguridad

Función	Menú/Ajustes	Explicación
Seguridad	Off, WPA2-PSK, WPA/WPA2-PSK	Establecer un sistema de seguridad. En **Rápido**, puede seleccionarse **WPA2-PSK**. En **Avanzado**, puede seleccionarse **WPA2-PSK**/**WPA/WPA2-PSK**.
Contraseña	-	Introduzca una contraseña. La contraseña acepta de 8 a 32 caracteres alfanuméricos de un solo byte, y distingue entre mayúsculas y minúsculas. Para garantizar la seguridad, se recomienda cambiarla periódicamente.

Menú Restablecer

Función	Explicación
Reiniciar ajustes de red.	Restablece todos los valores de ajuste por defecto para las funciones de **Red**.

Menú Información

Función	Menú/Ajustes	Explicación
Inf. del proyector	Horas lámpara	Muestra el tiempo de funcionamiento acumulado de la lámpara.
	Fuente	Muestra el nombre de la fuente para el equipo conectado que actualmente se está proyectando.
	Señal de entrada	Muestra la señal de entrada.
	Resolución	Muestra la resolución.
	Modo de escaneado	Muestra el modo de escaneado.
	Veloc. refresco	Muestra la velocidad de refresco.
	Formato 3D	Durante una proyección en 3D, muestra el formato 3D de la señal entrante (Compres. Cuadro, Lado a Lado, o Arriba y Abajo).
	Info sinc	Muestra la información de señal de imagen. Es posible que deba emplear esta información si necesita asistencia.
	Color intenso	Muestra el color intenso.
	Señal de Vídeo	Muestra el tipo de señal del dispositivo de vídeo conectado al puerto Video.
	Estado	Se trata de información sobre los errores que se han producido en el proyector. Es posible que deba emplear esta información si necesita asistencia.
	Número de serie	Muestra el número de serie del proyector.
	Event ID	Muestra el registro de errores de la aplicación. ☛ p.103
Versión	Main	Muestra la versión de firmware del proyector.
	Video	
	Video2	

Menú Reiniciar

Función	Explicación
Reset Completo	Restablece todos los elementos del menú Configuración a sus valores por defecto. Los elementos siguientes no se restablecen a sus valores por defecto: **Alineación del panel**, **Horas lámpara**, **Idioma**, **Red**, **Memoria**.
Restablecer memoria	Borra todos los ajustes guardados utilizando la función **Almacenar memoria**.
Restablece horas lámp.	Restablece las horas de funcionamiento acumulado de la lámpara a **0 H**. Reajústelo cuando sustituya la lámpara.

Menú Imagen en imagen

Se muestra al pulsar el botón Menu durante la proyección de Imagen en imagen.

Función	Menú/Ajustes		Explicación
Imagen en imagen	Tamaño pantalla sec	Pequeño, Grande	Cambia el tamaño de la subpantalla. ☛ p.75
	Posic pantalla sec	Arriba derecha/Abajo derecha/Arriba izquierda/Abajo izquierda	Cambia la posición de la subpantalla.
	Fuente pantalla sec	HDMI1, HDMI2, WirelessHD*, Componente, Vídeo, PC	Selecciona qué fuente se mostrará como la subpantalla. ☛ p.75
	Intercamb Princ/Sec		Cambia la posición de la pantalla principal y la subpantalla. ☛ p.75
	Salir imagen en imagen		Sale de la visualización de Imagen en imagen. ☛ p.75

* Solo se muestra EH-TW6600W.

Solución de Problemas

Lectura de Indicadores

Puede comprobar el estado del proyector a partir de los indicadores de operación ⏻, ○, 🌡 y ☼ iluminados o parpadeantes en el panel de control.

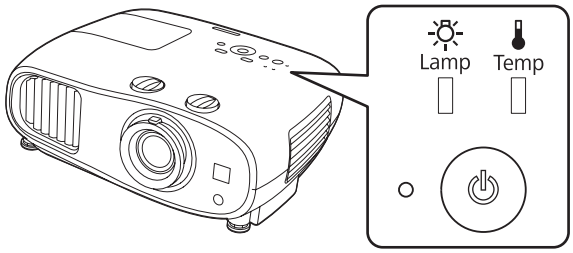

Consulte la siguiente tabla para comprobar el estado del proyector y cómo solucionar los problemas mostrados por los indicadores.

Estado del indicador durante un error/advertencia

: Iluminado : Parpadeando : Estado mantenido : Apagado

Indicadores	Estado	Solución
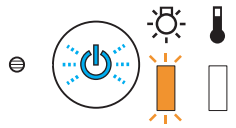 (azul)/(naranja)	Reemp. Lámpara	Tiene que sustituir la lámpara. Sustituya la lámpara por una nueva lo antes posible. ☛ p.109 La lámpara podría explotar si sigue utilizándola en ese estado.
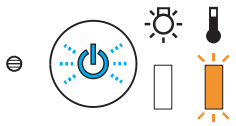 (azul)/(naranja)	Aviso Alta Temp.	Puede continuar la proyección. Si la temperatura vuelve a subir demasiado, la proyección se detendrá automáticamente. • Si el proyector está instalado junto a una pared, asegúrese de que quedan al menos 20 cm entre la pared y la ventilación de salida del proyector. • Si el filtro de aire está obstruido, límpielo. ☛ p.105

Indicadores	Estado	Solución
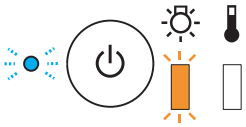 (azul)/(naranja)	Error Interno	El proyector ha sufrido un fallo de funcionamiento. Desconecte el cable de alimentación de la toma eléctrica y póngase en contacto con su distribuidor local o el centro de reparaciones Epson más cercano. ☛ *Lista de contactos de proyectores Epson*
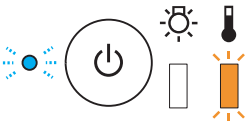 (azul)/(naranja)	Error Ventilador Error Sensor	
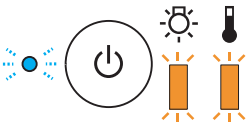 (azul)/(naranja)	Error de iris autom.	
 (azul)/(naranja)	Error elec (estabil)	
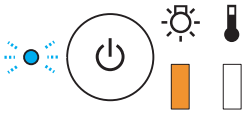 (azul)/(naranja)	Error Lámpara Falla Encend. Lámp.	Hay un problema con la lámpara o no se ha encendido correctamente. • Desconecte el cable de alimentación y compruebe si la lámpara se ha roto. ☛ p.109 Si no está rota, vuelva a colocarla y encienda el proyector. Si al reinstalar la lámpara no se soluciona el problema o si la lámpara está rota, desconecte el cable de alimentación de la toma eléctrica y póngase en contacto con su distribuidor local o el centro de reparaciones Epson más cercano. ☛ *Lista de contactos de proyectores Epson* • Compruebe que la cubierta de la lámpara esté adecuadamente cerrada.
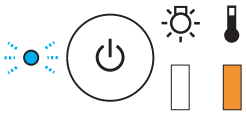 (azul)/(naranja)	Error Alta Temp. (sobrecalentamiento)	La temperatura interna es demasiado alta. • La lámpara se apaga automáticamente y la proyección se detiene. Espere unos cinco minutos. Cuando se detenga el ventilador, desconecte el cable de alimentación. • Si el proyector está instalado junto a una pared, asegúrese de que quedan al menos 20 cm entre la pared y la ventilación de salida del proyector. • Si el filtro de aire está obstruido, límpielo. ☛ p.105 • Si al volver a encender el equipo no se soluciona el problema, deje de utilizar el proyector y desconecte el cable de la toma eléctrica. Póngase en contacto con su distribuidor local o el centro de reparaciones Epson más cercano. ☛ *Lista de contactos de proyectores Epson* • Si se utiliza a una altitud de 1.500 m o más, ajuste el **Modo alta altitud** a **On**. ☛ **Ajustes** - **Operación** - **Modo alta altitud** p.81

Indicador de estado durante el funcionamiento normal

: Iluminado : Parpadeando : Apagado

Indicadores	Estado	Solución
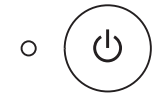	Condición de espera	Al pulsar el botón (I) del mando a distancia o el botón (⏻) del panel de control, la proyección comienza al cabo de un momento.
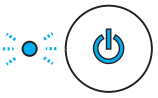 (azul)	Calentamiento en progreso	El tiempo de calentamiento es de unos 30 segundos. La operación de apagado permanece desactivada mientras se calienta el proyector.
	Enfriamiento en progreso	Todas las operaciones permanecen desactivadas mientras el proyector se enfría. El proyector entra en modo de espera cuando el enfriamiento finaliza. Si, por cualquier motivo, el cable de alimentación se desconecta durante el enfriamiento, espere a que la lámpara se ha enfriado lo suficiente (unos 10 minutos), vuelva a conectar el cable de alimentación y, a continuación, pulse el botón (I) del mando a distancia o el botón (⏻) del panel de control.
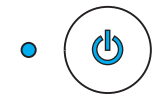 (azul)	Proyección en progreso	El proyector funciona normalmente.

- En condiciones de funcionamiento normales, los indicadores y están apagados.
- Si la función **Iluminación** está ajustada a **Off**, todos los indicadores permanecen apagados durante la proyección normal. ☛ **Ajustes** - **Operación** - **Iluminación** p.81

Cuando los Indicadores No Son de Ayuda

Comprobación de problemas

Consulte la siguiente tabla para comprobar si se menciona su problema y vaya a la página adecuada para obtener información sobre cómo solucionarlo.

Problema		Página
Problemas relacionados con las imágenes	No hay imagen La proyección no se inicia, el área de proyección está completamente negra o el área de proyección está completamente azul.	p.95
	Las imágenes en movimiento procedentes de un ordenador no se proyectan	p.95
	Se muestra **"No Soportado."**.	p.95
	Se muestra **"Sin Señal"**.	p.96
	La imágenes aparecen difusas o desenfocadas	p.96
	Las imágenes presentan interferencias o están distorsionadas	p.97
	La imagen está cortada (demasiado grande) o pequeña, o solo se proyecta parte de la imagen	p.97
	Los colores de la imagen no son correctos Toda la imagen se visualiza de color morado o verde, en blanco y negro o los colores están apagados.*	p.97
	Las imágenes tienen un aspecto oscuro	p.98
	La proyección se detiene de forma automática	p.98
Problemas al iniciar la proyección	El proyector no se enciende	p.98
Problemas con el mando a distancia	El mando a distancia no responde	p.98
Problemas con el panel de control.	No es posible realizar ajustes en el panel de control.	p.99
Problemas con 3D	La imagen no se proyecta correctamente en 3D	p.99
	La imagen 3D está ampliada y cortada.	p.100
Problemas con HDMI	No funciona el Enlace HDMI	p.100
	El nombre de dispositivo no aparece bajo las conexiones de dispositivo	p.100
Problemas con WirelessHD	No se pueden proyectar imágenes WirelessHD	p.101
	El audio WirelessHD no se emite correctamente	p.102
	Aparecen interferencias, distorsión o interrupciones en Wireless HD	p.102
Problemas con dispositivos de almacenamiento USB	La presentación no comienza	p.102
Otros problemas	No se escucha el audio o está a un volumen demasiado bajo	p.102
	No es posible conectar una red a través de una LAN inalámbrica.	p.103

* Como la reproducción del color varía entre monitores y pantallas LCD de ordenadores, la imagen proyectada por el proyector y los tonos cromáticos mostrados por el monitor pueden no coincidir, pero esto no es un fallo.

Problemas relacionados con las imágenes

No hay imagen

Verifique	Solución
¿El proyector está encendido?	Pulse el botón ⏻ del mando a distancia o el botón ⏻ del panel de control.
¿El cable de alimentación está conectado?	Conecte el cable de alimentación.
¿Están apagados los indicadores?	Desconecte y, luego, vuelva a conectar el cable de alimentación del proyector. Compruebe que pulsando el botón de alimentación después de la conexión se suministre alimentación al proyector.
¿Está entrando una señal de imagen?	Compruebe que el dispositivo conectado está encendido. Cuando **Mensajes** está ajustado a **On** en el menú Configuración, los mensajes de señal de imagen se muestran. ☛ **Ajustes** - **Cambio** - **Mensajes** p.81
¿Se ha desconectado la alimentación del amplificador AV?	Si hay conectado un amplificador AV, compruebe la fuente de alimentación de dicho amplificador.
¿La señal de imagen se envía desde el dispositivo?	Compruebe que la señal de imagen se envía desde el dispositivo conectado.
¿Los ajustes del menú Configuración son correctos?	Restablezca todos los ajustes. ☛ **Reiniciar** - **Reset Completo** p.89
(Solo al proyectar señales de imagen desde un ordenador) ¿La conexión se estableció mientras el proyector o el ordenador ya estaba encendido?	Si la conexión se realiza mientras el equipo ya está encendido, es posible que la tecla (tecla de función, etc.) que cambia la señal de imagen del ordenador a salida externa no funcione. Apague el ordenador conectado y vuelva a encenderlo.

Las imágenes en movimiento no se visualizan

Verifique	Solución
(Solo al proyectar señales de imagen desde un ordenador) ¿La señal de imagen del ordenador está ajustada a una salida externa y a la salida del monitor LCD al mismo tiempo?	Dependiendo de las especificaciones del ordenador, es posible que las imágenes en movimiento no se muestren cuando el ordenador esté ajustado a una salida externa y a la salida de monitor LCD al mismo tiempo. Cámbielo para que la señal de imagen quede ajustada únicamente a la salida externa. Para conocer las especificaciones del ordenador, consulte la documentación suministrada con él.

Aparece el mensaje **"No Soportado."**

Verifique	Solución
(Solo al proyectar señales de imagen desde un ordenador) ¿El modo es el adecuado para la frecuencia de la señal y la resolución?	Compruebe la señal de imagen introducida en **Resolución** desde el menú Configuración para que corresponda con la resolución del proyector. ☛ p.113

Aparece el mensaje **"Sin Señal"**

Verifique	Solución
¿Están conectados correctamente los cables?	Compruebe que todos los cables necesarios para la proyección estén bien conectados. ☛ p.19
¿Se ha seleccionado el puerto de entrada de imagen correcto?	Cambie la imagen con los botones de fuente del mando a distancia o el botón del panel de control. ☛ p.26
¿El dispositivo conectado está encendido?	Encienda el dispositivo.
(Solo al proyectar señales de imagen desde un ordenador) ¿Las señales de imagen se envían al proyector?	Cámbielo de forma que la señal de imagen quede ajustada a la salida externa y no al monitor LCD del ordenador. En algunos modelos, cuando las señales de imagen se envían al exterior, dejan de aparecer en el monitor LCD. Para conocer las especificaciones del ordenador, consulte la documentación suministrada con él.
	Si se realiza la conexión con el proyector o el ordenador ya encendidos, es posible que no funcione la tecla de función [Fn] que cambia la señal de imagen del ordenador a salida externa. Apague el ordenador conectado y el proyector, y vuelva a encenderlos.

Distorsión keystone de la imagen proyectada

Verifique	Solución
¿Está la distorsión keystone ajustada dentro del margen de corrección?	Si la imagen se proyecta fuera del margen corregible, es posible que no se pueda corregir completamente la distorsión keystone. Instale el proyector horizontalmente enfrente de la pantalla lo más posible que se pueda y, a continuación, ajuste la posición de proyección utilizando el desplazamiento del objetivo. ☛ p.14

La imágenes aparecen difusas o desenfocadas

Verifique	Solución
¿Se ha ajustado el enfoque?	Ajuste el enfoque. ☛ p.28
¿Está puesta la tapa del objetivo?	Extraiga la tapa del objetivo.
¿La distancia a la que se encuentra el proyector es la correcta?	Compruebe el alcance de proyección recomendado. ☛ p.16
¿Se ha empañado la lente?	Si traslada rápidamente el proyector de un entorno frío a otro cálido, o si la temperatura ambiente cambia bruscamente, la superficie de la lente se puede empañar y las imágenes serán borrosas. Deje el proyector en la habitación aproximadamente una hora antes de usarlo. Si el proyector está húmedo por condensación, apague el proyector, desconecte el cable de alimentación y déjelo unos minutos.

Las imágenes presentan interferencias o están distorsionadas

Verifique	Solución
¿Están conectados correctamente los cables?	Compruebe que todos los cables necesarios para la proyección estén bien conectados. ☛ p.19
¿Utiliza un alargo?	Si utiliza un alargo, es posible que las interferencias eléctricas afecten a las señales.
(Solo al proyectar señales de imagen desde un ordenador) ¿Están correctamente configurados los elementos **Sync.** y **Tracking**?	El proyector utiliza funciones de ajuste automático para proyectar de una forma óptima. No obstante, en función de la señal es posible que algunas no se ajusten correctamente incluso después de llevar a cabo la corrección automática. En tal caso, ajuste **Tracking** y **Sync.** en el menú Configuración. ☛ **Señal** - **Tracking**/**Sync.** p.79
(Solo al proyectar señales de imagen desde un ordenador) ¿Ha seleccionado la resolución correcta?	Ajuste el ordenador para que las señales enviadas sean compatibles con el proyector. ☛ p.113

Parte de la imagen está cortada (grande) o aparece más pequeña

Verifique	Solución
¿Ha seleccionado el **Aspecto** correcto?	Pulse el botón [Aspect] y seleccione el **Aspecto** adecuado a la señal de entrada. ☛ **Señal** - **Aspecto** p.79
¿La **Posición** de la imagen está ajustada correctamente?	Ajuste la **Posición** en el menú Configuración. ☛ **Señal** - **Posición** p.79
(Solo al proyectar señales de imagen desde un ordenador) ¿Ha seleccionado la resolución correcta?	Ajuste el ordenador para que las señales enviadas sean compatibles con el proyector. ☛ p.113

Los colores de la imagen no son correctos

Verifique	Solución
¿Están conectados correctamente los cables?	Compruebe que todos los cables necesarios para la proyección estén bien conectados. ☛ p.19 En el caso de los puertos Video y Component, asegúrese de que el conector es del mismo color que el puerto de cable. ☛ p.19
¿Está bien ajustado el contraste?	Ajuste **Contraste** en el menú Configuración. ☛ **Imagen** - **Contraste** p.77
¿Ha ajustado correctamente el color?	Ajuste **Avanzado** en el menú Configuración. ☛ **Imagen** - **Avanzado** p.77
(Solo al proyectar imágenes desde un dispositivo de vídeo) ¿Ha ajustado correctamente la saturación del color y el tono?	Ajuste **Saturación de color** y **Tono** en el menú Configuración. ☛ p.77

Las imágenes tienen un aspecto oscuro

Verifique	Solución
¿Se ha ajustado correctamente el brillo de la imagen?	Ajuste **Brillo** en el menú Configuración. ☛ **Imagen** - **Brillo** p.77
¿Está bien ajustado el contraste?	Ajuste **Contraste** en el menú Configuración. ☛ **Imagen** - **Contraste** p.77
¿Ha llegado el momento de sustituir la lámpara?	Cuando la lámpara se acerca al final de su vida útil, las imágenes se vuelven más oscuras y disminuye la calidad del color. Cuando eso suceda, sustituya la lámpara por una nueva. ☛ p.109

La proyección se detiene de forma automática

Verifique	Solución
¿Está activado el **Modo reposo**?	Si el tiempo ajustado se rebasa y no entra ninguna señal, la lámpara se apagará automáticamente y el proyector entrará en modo de espera. El proyector regresa del estado de reposo al pulsar el botón ⏻ del mando a distancia o el botón ⏻ del panel de control. Si no desea utilizar el **Modo reposo**, cambie el ajuste a **Off**. ☛ **Ajustes** - **Operación** - **Modo reposo** p.81

Problemas al iniciar la proyección

El proyector no se enciende

Verifique	Solución
¿El proyector está encendido?	Pulse el botón ⏻ del mando a distancia o el botón ⏻ del panel de control.
¿El **Bloqueo parental** está ajustado a **On**?	Si **Bloqueo parental** está ajustado a **On** en el menú Configuración, mantenga pulsado unos 3 segundos el botón ⏻ del panel de control, o realice las operaciones con el mando a distancia. ☛ **Ajustes** - **Ajuste de bloqueos** - **Bloqueo parental** p.81
¿Los indicadores se iluminan y se apagan al tocar el cable de alimentación?	Apague el proyector y, a continuación, desconecte y vuelva a conectar su cable de alimentación. Si el problema persiste, deje de utilizar el proyector, desenchufe el cable de alimentación de la toma eléctrica y póngase en contacto con su distribuidor local o el centro de información sobre proyectores más cercano. ☛ *Lista de contactos de proyectores Epson*

Problemas con el mando a distancia

El mando a distancia no responde

Verifique	Solución
¿El emisor de infrarrojos del mando a distancia está apuntado al receptor remoto del proyector cuando está en uso?	Apunte el mando a distancia en dirección al receptor remoto. Además, compruebe su alcance. ☛ p.24

Verifique	Solución
¿El mando a distancia está demasiado lejos del proyector?	Compruebe su alcance. ☛ p.24
¿El receptor remoto está expuesto a la luz solar directa o a una luz intensa de lámparas fluorescentes?	Instale el proyector en un lugar donde el receptor remoto no quede expuesto a ninguna luz intensa.
¿Las pilas están gastadas o se han insertado incorrectamente?	Compruebe que las baterías estén insertadas correctamente, o sustitúyalas por unas nuevas si fuera necesario. ☛ p.24
¿Está apuntando con el mando a distancia al WirelessHD Transmitter mientras maneja el botón del mando de WiHD Transmitter? ((solo EH-TW6600W)	Apunte siempre con el mando a distancia al WirelessHD Transmitter cuando use el botón WiHD Transmitter del mando. ☛ p.64

Problemas con el panel de control.

No es posible realizar ajustes en el panel de control.

Verifique	Solución
¿**Bloqueo funcionam.** está ajustado a **On**?	Si **Bloqueo funcionam.** está ajustado a **On** en el menú de Configuración, todos los botones del panel de control salvo ⏻ estarán desactivados. Realice las operaciones desde el mando a distancia. ☛ **Ajustes** - **Ajuste de bloqueos** - **Bloqueo funcionam.** p.81

Problemas con 3D

La imagen no se proyecta correctamente en 3D

Verifique	Solución
¿Las gafas 3D están encendidas?	Encienda las gafas 3D.
¿Se está proyectando una imagen 3D?	Si el proyector está proyectando una imagen en 2D, o si se produce un error en el proyector que impide proyectar la imagen en 3D, no podrá ver imágenes tridimensionales aunque lleve puestas las gafas 3D.
¿La imagen de entrada está en 3D?	Compruebe que la imagen de entrada es compatible con 3D. Como la mayoría de las emisiones de TV no contienen señales de formato 3D, la recepción 3D deberá ajustarse manualmente.
¿La **Pantalla 3D** está ajustada a **Off**?	Si **Pantalla 3D** está ajustada a **Off** en el menú Configuración, el proyector no cambiará automáticamente a 3D aunque entre una imagen 3D. Pulse el botón 2D/3D . ☛ **Señal** - **Configuración 3D** - **Pantalla 3D** p.79
¿Está ajustado el formato 3D adecuado?	El proyector selecciona automáticamente el formato 3D apropiado, pero si la imagen 3D no se proyecta correctamente, utilice **Formato 3D** en el menú Configuración para seleccionar otro formato. ☛ **Señal** - **Configuración 3D** - **Formato 3D** p.79
¿Se encuentra en el rango de alcance de recepción?	Compruebe el área de alcance de comunicación de las gafas 3D con el proyector y colóquese en dicha área de alcance. ☛ p.50

Verifique	Solución
¿Ha realizado el emparejamiento correctamente?	Encontrará las instrucciones para realizar el emparejamiento en el Manual de usuario de las gafas 3D.
¿Hay algún dispositivo cerca que pueda provocar interferencias de ondas de radio?	Cuando use otros dispositivos a la vez con la banda de frecuencia (2,4 GHz) tales como dispositivos de comunicaciones Bluetooth, redes LAN inalámbricas (IEEE802.11b/g) u hornos microondas, pueden producirse interferencias de ondas de radio, la imagen puede interrumpirse o puede cortarse la comunicación. No utilice el proyector cerca de dichos dispositivos.

La imagen 3D está ampliada y cortada.

Verifique	Solución
¿Está ajustado el formato de vídeo 3D adecuado?	Si está ajustado un formato 3D incorrecto, el vídeo puede cortarse. Ajuste el formato 3D correcto. ☛ p.47

Problemas con HDMI

El enlace HDMI no funciona

Verifique	Solución
¿Está utilizando un cable que cumpla los estándares HDMI?	No es posible llevar a cabo operaciones con cables que no cumplan los estándares HDMI.
¿El dispositivo conectado cumple los estándares CEC de HDMI?	Si el dispositivo conectado no cumple los estándares CEC de HDMI, no se podrá manejar aunque esté conectado al puerto HDMI. Para obtener más información, consulte la documentación suministrada y similares del dispositivo conectado. Además, pulse el botón [HDMI Link] y compruebe si el dispositivo aparece bajo **Conex. dispositivos**. ☛ p.71
¿Están conectados correctamente los cables?	Compruebe que todos los cables necesarios para utilizar el enlace HDMI están conectados de forma segura. ☛ p.70
¿La alimentación del amplificador o grabador de DVD, etc. está encendida?	Ponga todos los dispositivos en modo de espera. Para obtener más información, consulte la documentación suministrada y similares del dispositivo conectado. Si ha conectado un altavoz, etc., configure el dispositivo conectado a la salida PCM.
¿Se ha conectado un nuevo dispositivo o se ha cambiado la conexión?	Si es necesario volver a ajustar la función CEC de un dispositivo conectado, por ejemplo si se conecta un nuevo dispositivo o se cambia la conexión, tendrá que reiniciar el dispositivo.
¿Hay demasiados reproductores multimedia conectados?	Se pueden conectar a la vez un máximo de 3 reproductores multimedia que cumplan las normas HDMI CEC.

El nombre de dispositivo no aparece bajo Conex. dispositivos

Verifique	Solución
¿El dispositivo conectado cumple los estándares CEC de HDMI?	Si el dispositivo conectado no cumple los estándares CEC de HDMI, no aparecerá. Para obtener más información, consulte la documentación suministrada y similares del dispositivo conectado.

Problemas con WirelessHD (solo EH-TW6600W)

No se pueden proyectar imágenes WirelessHD

Verifique	Solución
¿El cable que conecta el WirelessHD Transmitter suministrado cumple los estándares HDMI?	Si el cable no cumple los estándares HDMI, no será posible realizar las operaciones.
¿**WirelessHD** está ajustado a **Off**?	Si **WirelessHD** está ajustado a **Off** en el menú Configuración, no es posible la proyección de señales de entrada WirelessHD. Ajuste **WirelessHD** a **On** y, a continuación, pulse el botón [WirelessHD]. ☛ **Ajustes** - **WirelessHD** p.81
¿Las señales que se reciben están dentro del alcance de transmisión de WirelessHD?	Compruebe el alcance en el que puede comunicarse el transmisor WirelessHD y colóquese en dicho alcance. ☛ p.63
¿El WirelessHD Transmitter suministrado está encendido?	Compruebe la lámpara de encendido del WirelessHD Transmitter. Si no se está suministrando electricidad, compruebe que el conector del adaptador de CA está conectado de forma segura y, a continuación, pulse el interruptor de encendido.
¿El indicador WirelessHD del WirelessHD Transmitter suministrado está desactivado?	No sale señal del dispositivo AV conectado al WirelessHD Transmitter. Compruebe que los cables del dispositivo AV y el WirelessHD Transmitter están conectados de forma segura.
	Las imágenes de salida a un dispositivo monitor, como un televisor, a través del puerto Output que contempló por última vez se proyectarán de la misma forma en el mismo dispositivo monitor la próxima vez que encienda el proyector. Para cancelar el ajuste, pulse el botón [Output] (alternar salidas) del mando a distancia mientras apunte con él hacia el WirelessHD Transmitter. ☛ p.65
¿El indicador de enlace del WirelessHD Transmitter suministrado está desactivado?	WirelessHD no se puede comunicar con el proyector. Compruebe el alcance en el que puede comunicarse el transmisor WirelessHD y colóquese en dicho alcance.
¿La ventilación de WirelessHD Transmitter ha acumulado polvo?	Si se ha acumulado polvo en la ventilación, la comunicación no será posible. Instale el proyector de forma que la ventilación no acumule polvo.
¿Están bien orientados el proyector y el WirelessHD Transmitter?	Coloque el proyector y el WirelessHD Transmitter orientados el uno hacia el otro (frente a frente).
¿Se muestra **"Fuente: WirelessHD X"/"Sin Señal"** en la parte inferior izquierda de la pantalla?	Compruebe que el dispositivo AV conectado al puerto HDMI del WirelessHD Transmitter esté encendido. El número de señal de entrada mostrado en la pantalla es el mismo que el número del puerto HDMI. Además, a menos que **Enlace HDMI** esté ajustado a **On**, el dispositivo conectado no se encenderá. Ajuste **Enlace HDMI** a **On**. ☛ **Ajustes** - **Enlace HDMI** - **Enlace HDMI** p.81

El audio WirelessHD no se emite correctamente.

Verifique	Solución
¿Se emite sonido cuando está conectado el WirelessHD?	Cuando conecte un dispositivo, como una barra de sonido, al puerto Optical Audio-Out del WirelessHD Transmitter para dar salida a audio desde él, ajuste **Disp. audio apagado** a **Transmisor WirelessHD**. La barra de sonido conectada deberá estar configurada a sonido envolvente. Para dar salida a audio desde el proyector, ajústelo a **Proyector**. ☛ **Ajustes** - **Enlace HDMI** - **Disp. audio apagado** p.81

Aparecen interferencias, distorsión o interrupciones en Wireless HD

Verifique	Solución
¿Las señales que se reciben están dentro del alcance de transmisión de WirelessHD?	Compruebe el alcance en el que puede comunicarse el transmisor WirelessHD y colóquese en dicho alcance. ☛ p.63
¿Hay obstáculos entre el WirelessHD Transmitter y el proyector?	Como WirelessHD se comunica mediante una onda electromagnética de haz estrecho, si hay personas u objetos en la ruta de comunicación, podrían obstaculizar el paso y perturbar la imagen. Asegúrese de que no haya obstáculos entre el WirelessHD Transmitter y el proyector dentro del alcance de transmisión WirelessHD. ☛ p.63
¿La recepción es demasiado baja?	Si las transmisiones no son lo bastante potentes, la comunicación podría sufrir inestabilidad. Compruebe **Recepción de vídeo** al instalar el transmisor, ya que a veces es posible aumentar la potencia de la transmisión moviendo el WirelessHD Transmitter o cambiando su dirección. ☛ **Ajustes** - **WirelessHD** - **Recepción de vídeo** p.81
	La potencia de transmisión puede variar en función del entorno o sufrir inestabilidad. Al comprobar la **Recepción de vídeo**, instale el transmisor en un lugar donde el número que muestre no varíe. ☛ **Ajustes** - **WirelessHD** - **Recepción de vídeo** p.81

Problemas con dispositivos de almacenamiento USB

La presentación no comienza

Verifique	Solución
¿El dispositivo USB utiliza una función de seguridad?	Tal vez no pueda usar dispositivos de almacenamiento USB que tengan funciones de seguridad.

Otros problemas

No se escucha el audio o está a un volumen demasiado bajo

Verifique	Solución
¿El cable de audio está conectado correctamente?	Pruebe a desconectar el cable del puerto Audio (L-R) y luego vuelva a conectarlo.
¿El volumen es demasiado bajo?	Ajuste el volumen para poder oír el audio. ☛ p.31

Verifique	Solución
¿Está conectado con un cable HDMI?	Si no se emite audio cuando está conectado con un cable HDMI, configure el aparato conectado con la salida PCM.

No es posible conectar una red a través de una LAN inalámbrica.

Verifique	Solución
¿Es correcta la frase de contraseña?	Tenga en cuenta que la frase de contraseña distingue entre mayúsculas y minúsculas. Si ha olvidado la frase de contraseña, establezca otra nueva.
¿Ha comprobado el ID de evento?	Compruebe el número del ID de evento, y pruebe la solución siguiente. ☛ p.103 El ID de evento puede comprobarse en el menú **Información**. ☛ **Información** - **Inf. del proyector** - **Event ID** p.89

ID de evento

Compruebe el número, y pruebe la solución siguiente. Si el problema persiste, póngase en contacto con su distribuidor local o el centro de reparaciones Epson más cercano.

☛ *Lista de contactos de proyectores Epson*

ID de evento	Causa	Solución
0432 0435	La proyección por red EasyMP falló en iniciarse.	Reinicie el proyector.
0434 0481 0482 0485	El estado de la comunicación por la red es inestable.	Compruebe el estado de comunicación de la red, y vuelva a conectar después de cierto tiempo.
0433	Las imágenes transferidas no pueden reproducirse.	Reinicie la proyección por red EasyMP.
0484	La comunicación se desconectó desde el ordenador.	
0483 04FE	La proyección por red EasyMP se cortó inesperadamente.	Compruebe el estado de comunicación de la red, y reinicie el proyector.
0479 04FF	Ha ocurrido un error de sistema en el proyector.	Reinicie el proyector.
0891	No puede encontrarse el punto de acceso con el mismo SSID.	Establezca el mismo SSID que el del ordenador el punto de acceso en el proyector.
0892	Los métodos de autenticación de WPA/WPA2 son inconsistentes.	Compruebe si la configuración de seguridad de la LAN inalámbrica es correcta.
0894	La comunicación se desconectó porque la conexión se realizó a un punto de acceso no autorizado.	Consulte a su administrador de la red y siga sus instrucciones.
0898	Ha fallado la adquisición del DHCP.	Compruebe si el servidor DHCP está funcionando correctamente. Si no está utilizando el DHCP, desactive el ajuste de DHCP.

ID de evento	Causa	Solución
0899	Otros errores relacionados con la conexión	Si el problema persiste después del reinicio del proyector o de la proyección por red EasyMP, póngase en contacto con la dirección siguiente. ☛ *Lista de contactos de proyectores Epson*

Mantenimiento

Limpieza de las Partes

Debe limpiar el proyector si se ensucia o si la calidad de las imágenes proyectadas empieza a deteriorarse.

> **⚠ Advertencia**
>
> No utilice aerosoles que contengan gas inflamable para quitar la suciedad y el polvo del cristal del proyector, el filtro de aire, etc. El proyector podría incendiarse debido a la alta temperatura interna de la lámpara.

Limpieza del filtro de aire

Limpie el filtro de aire si ha acumulado polvo o si aparece el siguiente mensaje.
"El proyector está sobrecalentado. Asegúrese de que la salida de aire no esté obstruida, y limpie o reemplace el filtro."

> **Atención**
>
> - Si se acumula polvo en el filtro de aire, es posible que la temperatura interna del proyector aumente, lo que puede producir problemas en el funcionamiento y acortar la vida útil del motor óptico. Es recomendable que limpie el filtro de aire como mínimo una vez cada tres meses. Límpielas con más frecuencia si utiliza el proyector en un entorno especialmente polvoriento.
> - No enjuague el filtro de aire con agua. No utilice detergentes ni disolventes.
> - Cepille suavemente el filtro de aire para limpiarlo. Si lo cepilla con demasiada fuerza, el polvo quedará incrustado en el interior del filtro de aire y no se podrá extraer.

1 Pulse el botón ⏻ del mando a distancia o del panel de control para apagar el equipo y, a continuación, desconecte el cable de alimentación.

2 Retire la cubierta del filtro de aire.

Inserte el dedo en la pestaña de la cubierta del filtro de aire, y retírela hacia abajo.

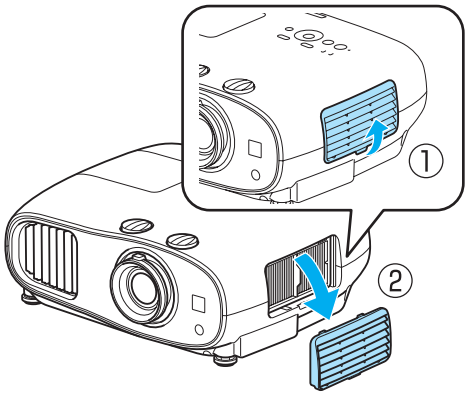

3 Extraiga el filtro de aire.

Sujete el mango situado en el centro del filtro de aire y tire de él hacia afuera.

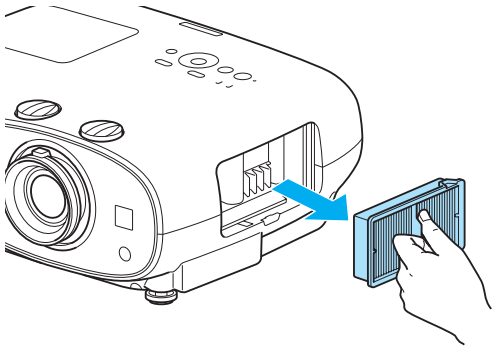

4 Sujete el filtro de aire boca abajo y agítelo 4 o 5 veces para quitarle el polvo.

Gírelo y golpee el otro lado de la misma manera.

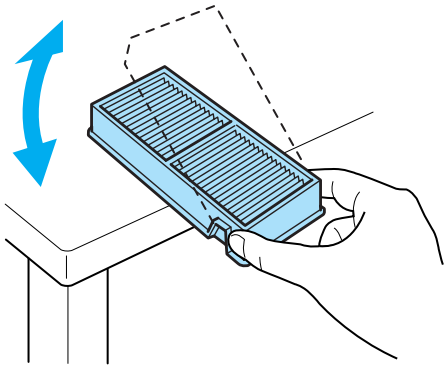

Atención

Si golpea el filtro de aire con demasiada fuerza, es posible que quede inutilizable debido a deformaciones y grietas.

5 Retire los restos de polvo del filtro de aire utilizando una aspiradora desde la parte frontal.

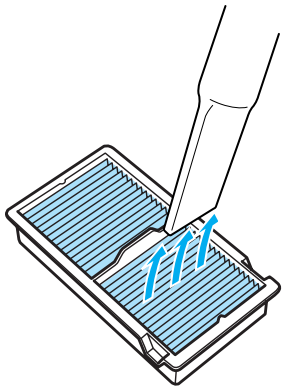

6 Instale el filtro de aire.

Sujete el filtro de aire por el mango del centro e insértelo en línea recta.

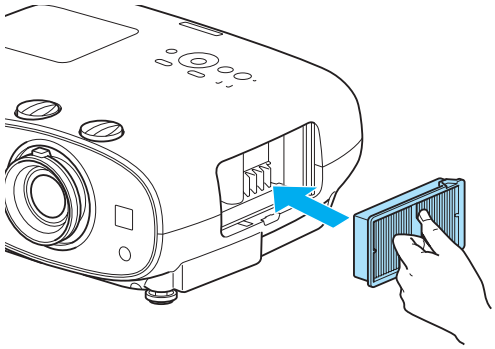

7 Instale la cubierta del filtro de aire.

Apriete el pestillo superior y después el inferior.

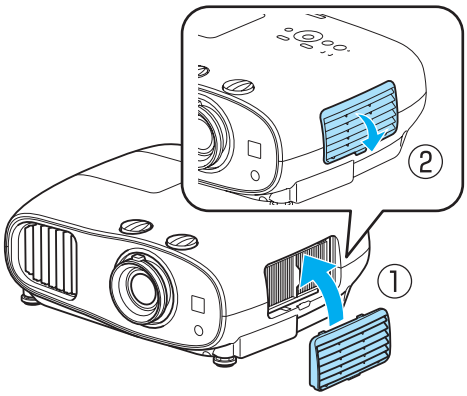

Limpieza de la unidad principal

Limpie la superficie del proyector con un paño suave.

Si está muy sucio, humedezca el paño con agua y con un poco de detergente neutro y, a continuación, escúrralo totalmente antes de utilizarlo para limpiar la superficie.

Atención

No utilice sustancias volátiles como cera, alcohol o disolventes para limpiar la superficie del proyector. La calidad de la carcasa podría verse alterada o podría desprenderse la pintura.

Limpieza de la lente

Use un trapo para limpiar cristales de venta al público para quitar suavemente la suciedad de la lente.

Atención

No frote la lente con objetos ásperos y procure tratarla con cuidado, ya que se daña con facilidad.

Limpieza de las gafas 3D

Utilice un paño para quitar suavemente la suciedad de las lentes de las gafas 3D.

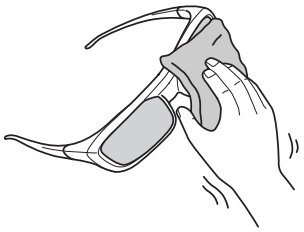

Atención

- No frote las lentes de las gafas con materiales ásperos y procure tratarlas con cuidado, ya que se dañan con facilidad.
- Cuando haga falta realizar una operación de mantenimiento, desconecte el adaptador de carga USB de la toma de corriente y compruebe que los cables estén desenchufados.
- Las gafas 3D contienen baterías recargables. Observe las normas locales cuando se deshaga de ellas.

Periodos de Sustitución para Consumibles

Periodo de sustitución del filtro de aire

- Si el mensaje se muestra aunque el filtro de aire se haya limpiado ☛ p.105

Periodo de sustitución de la lámpara

- El siguiente mensaje aparece cuando comienza la proyección
  "Tiene que sustituir la lámpara. Diríjase al distribuidor de su proyector Epson o visite www.epson.com para comprarla."
- La imagen proyectada se oscurece o empieza a deteriorarse.

- El mensaje de sustitución de la lámpara está ajustado para que aparezca al cabo de 3400H para mantener el brillo inicial y la calidad de las imágenes proyectadas. La hora de visualización del mensaje cambia en función de la situación de uso, como el ajuste del modo de color, etc.
  Si continúa utilizando la lámpara una vez finalizado el período de sustitución, aumentan las posibilidades de que la lámpara explote. Cuando aparezca el mensaje de sustitución de la lámpara, sustitúyala por una nueva lo antes posible, aunque aún funcione.
- Según las características de la lámpara y la forma en que se haya utilizado, es posible que se oscurezca o deje de funcionar antes de que aparezca el mensaje de aviso. Siempre debería disponer de una unidad de lámpara de recambio por si la necesita.

Sustituir los Consumibles

Sustituir el filtro de aire

Deseche adecuadamente los filtros de aire usados según las normas locales.
Material: polipropileno

1 Pulse el botón ⏻ del mando a distancia o del panel de control para apagar el equipo y, a continuación, desconecte el cable de alimentación.

2 Retire la cubierta del filtro de aire.

Inserte el dedo en la pestaña de la cubierta del filtro de aire, y retírela hacia abajo.

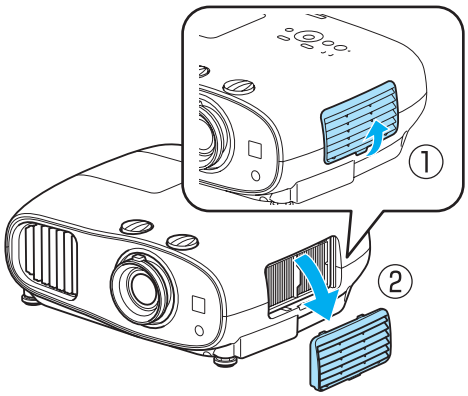

3 Extraiga el filtro de aire antiguo.

Sujete el mango situado en el centro del filtro de aire y tire de él hacia afuera.

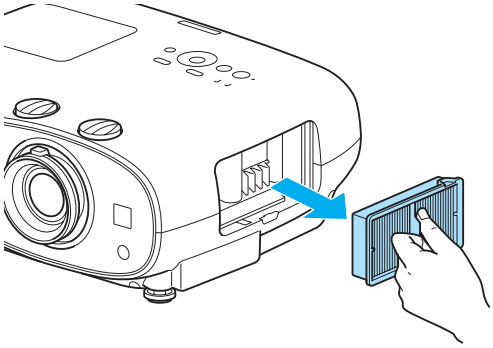

4 Instale el nuevo filtro de aire.

Sujete el filtro de aire por el mango del centro e insértelo en línea recta.

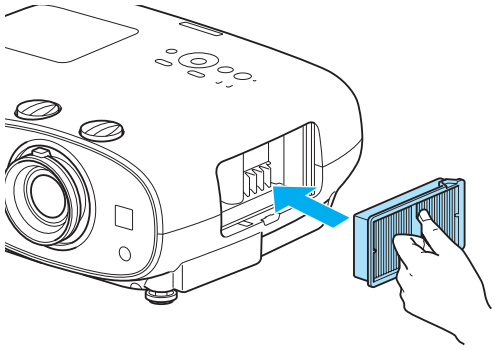

5 Instale la cubierta del filtro de aire.

Apriete el pestillo exterior y después el inferior.

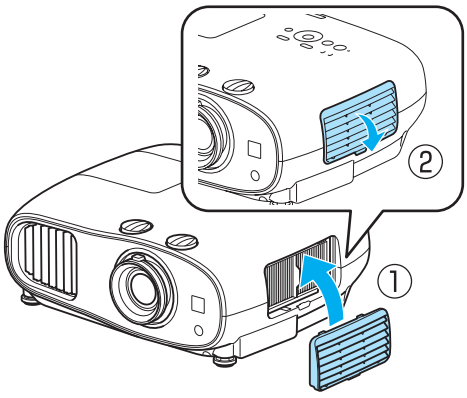

Sustituir la lámpara

Advertencia

Al sustituir la lámpara porque ha dejado de iluminarse, existe la posibilidad de que se haya roto. Al sustituir la lámpara de un proyector que ha estado colgado del techo, piense que la lámpara estará rota, así que deberá retirar la cubierta con cuidado. Al abrir la cubierta de la lámpara, podría caer fragmentos de cristal. Si le entraran fragmentos de cristal en los ojos o en la boca, póngase en contacto con un médico inmediatamente.

Precaución

- No toque la cubierta de la lámpara nada más apagar el proyector, ya que estará caliente. Espere hasta que la lámpara se haya enfriado lo suficiente antes de extraer la cubierta de la lámpara. De lo contrario, podría quemarse.
- Se recomienda el uso de lámparas opcionales genuinas de EPSON. El uso de lámparas no genuinas puede afectar la calidad de proyección y la seguridad.
  Cualquier daño o mal funcionamiento causado por el uso de lámparas no genuinas puede no estar cubierto por la garantía de Epson.

1 Pulse el botón ⏻ del mando a distancia o del panel de control para apagar el equipo y, a continuación, desconecte el cable de alimentación.

2 Suelte el tornillo de fijación de la cubierta de la lámpara.

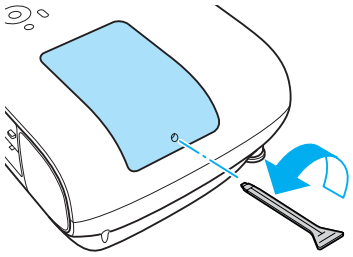

3 Extraiga la cubierta de la lámpara.

Deslice la cubierta de la lámpara hacia delante y quítela.

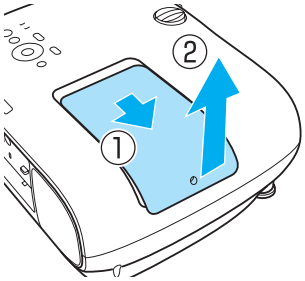

4 Afloje los dos tornillos de fijación de la lámpara.

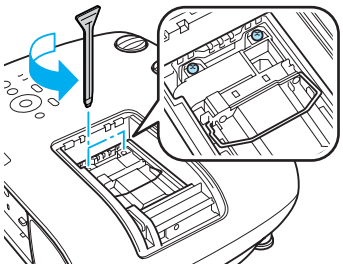

5 Extraiga la lámpara antigua.

Sujete el mango con firmeza y tire hacia fuera.

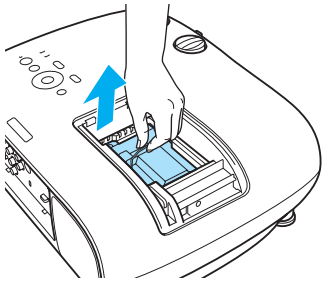

6 Instale la nueva lámpara.

Asegúrese de que la lámpara mira hacia el lado correcto y presione para insertarla.

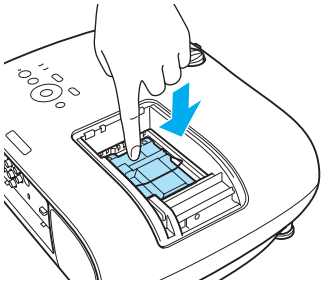

7 Apriete los dos tornillos de fijación de la lámpara.

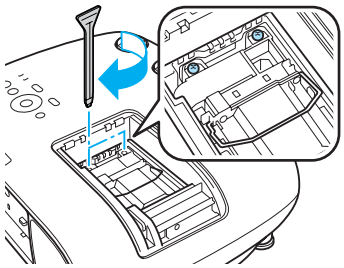

8 Vuelva a colocar la cubierta de la lámpara.

Deslice la cubierta para volver a colocarla en su sitio.

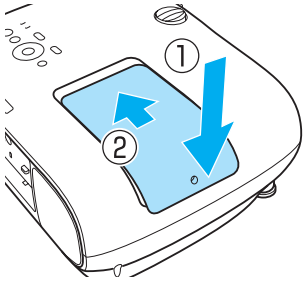

9 Apriete el tornillo de fijación de la cubierta de la lámpara.

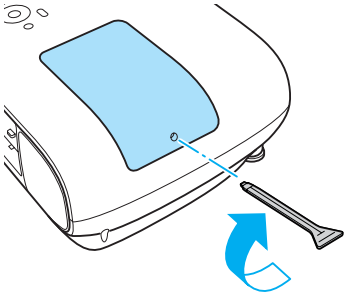

⚠ Advertencia

No desarme ni remodele la lámpara. Si en el proyector se instala y utiliza una lámpara modificada o desarmada, puede causar un incendio, descarga eléctrica, o un accidente.

⚠ Precaución

- Asegúrese de instalar la lámpara y la cubierta con seguridad. Si no se instalan correctamente, el equipo no se encenderá.
- La lámpara contiene mercurio (Hg). Deseche las lámparas usadas según la legislación y normativa local sobre la eliminación de tubos fluorescentes.

Restablecer las horas de la lámpara

Tras sustituir la lámpara, asegúrese de restablecer las horas de la lámpara.

El proyector calcula el tiempo de funcionamiento de la lámpara y notifica cuándo debe sustituirse mediante un mensaje y un indicador.

1 Encienda el equipo.

2 Pulse el botón Menu.

Se muestra el menú de Configuración.

3 Seleccione **Reiniciar** - **Restablece horas lámp.**.

Aparecerá un mensaje de confirmación de restablecimiento.



4 Utilice los botones para seleccionar **Sí** y, a continuación, pulse el botón Enter para ejecutar la acción.

Las horas de la lámpara se restablecerán.

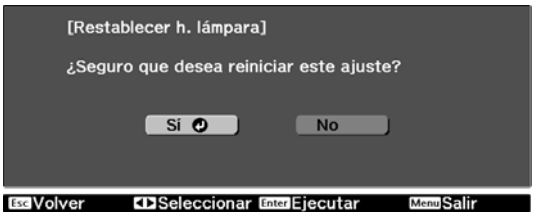

Accesorios Opcionales y Consumibles

Los siguientes accesorios y consumibles opcionales están disponibles para la compra si es necesario. Esta lista de accesorios y consumibles opcionales está actualizada hasta julio de 2014. Los detalles de los accesorios están sujetos a cambios sin aviso.

La disponibilidad puede variar dependiendo del país de adquisición.

Elementos Opcionales

Nombre	N.º modelo	Explicación
Soporte para fijación en techo*	ELPMB20	Utilícelo para instalar el proyector en el techo.
	ELPMB22	
	ELPMB30	
Tubo para techo 450 (450 mm, blanco)*	ELPFP13	Utilícelo cuando instale el proyector en un techo alto.
Tubo para techo 700 (700 mm, blanco)*	ELPFP14	
Gafas 3D de obturador activo	ELPGS03	Estas son gafas 3D de obturador activo Bluetooth. Utilícelas para ver imágenes 3D con este proyector.
Adaptador de carga USB	ELPAC01	Úselo para cargar las gafas 3D.
Unidad LAN inalámbrica 802.11b/g/n (2,4 GHz)	ELPAP07	Utilícela para proyectar un dispositivo externo al proyector a través de LAN inalámbrica para proyectar imágenes.

* Para instalar el proyector en el techo tendrá que seguir un método de instalación especial. Póngase en contacto con su distribuidor local.

Consumibles

Nombre	N.º modelo	Explicación
Lámpara	ELPLP85	Para sustituir las lámparas utilizadas. (1 lámpara)
Filtro de aire	ELPAF39	Utilícelo como recambio para los filtros de aire utilizados. (1 filtro de aire)

Resoluciones Compatibles

Vídeo de Componentes

Señal	Veloc. Refresco (Hz)	Resolución (Puntos)
SDTV (480i)	60	720 x 480
SDTV (576i)	50	720 x 576
SDTV (480p)	60	720 x 480
SDTV (576p)	50	720 x 576
HDTV (720p)	50/60	1280 x 720
HDTV (1080i)	50/60	1920 x 1080
HDTV (1080p)	50/60	1920 x 1080

Vídeo Compuesto

Señal	Veloc. Refresco (Hz)	Resolución (Puntos)
TV (NTSC)	60	720 x 480
TV (SECAM)	50	720 x 576
TV (PAL)	50/60	720 x 576

Señales de Ordenador (RGB Analógica)

Señal	Veloc. Refresco (Hz)	Resolución (Puntos)
VGA	60	640 x 480
SVGA	60	800 x 600
XGA	60	1024 x 768
SXGA	60	1280 x 960
	60	1280 x 1024
WXGA	60	1280 x 768
	60	1366 x 768
	60	1280 x 800
WXGA++	60	1600 x 900

Señal de Entrada HDMI1/HDMI2

Señal	Veloc. Refresco (Hz)	Resolución (Puntos)
VGA	60	640 x 480
SDTV (480i)	60	720 x 480
SDTV (576i)	50	720 x 576

Señal	Veloc. Refresco (Hz)	Resolución (Puntos)
SDTV (480p)	60	720 x 480
SDTV (576p)	50	720 x 576
HDTV (720p)	50/60	1280 x 720
HDTV (1080i)	50/60	1920 x 1080
HDTV (1080p)	24/30/50/60	1920 x 1080

Señal de entrada MHL

Señal	Veloc. Refresco (Hz)	Resolución (Puntos)
VGA	60	640 x 480
SDTV (480i)	50	720 x 480
SDTV (576i)	60	720 x 576
SDTV (480p)	50	720 x 480
SDTV (576p)	60	720 x 576
HDTV (720p)	50/60	1280 x 720
HDTV (1080i)	50/60	1920 x 1080
HDTV (1080p)	24/30	1920 x 1080

Señal de entrada HDMI 3D

Señal	Veloc. Refresco (Hz)	Resolución (Puntos)	Formato 3D		
			Paquete de Cuadros	Imágenes Contiguas	Arriba y Abajo
HDTV (720p)	50/60	1280 x 720	✓	✓	✓
HDTV (1080i)	50/60	1920 x 1080	-	✓	-
HDTV (1080p)	50/60	1920 x 1080	-	✓	-
HDTV (1080p)	24	1920 x 1080	✓	✓	✓

Señal de Entrada WirelessHD

Señal	Veloc. Refresco (Hz)	Resolución (Puntos)
VGA	60	640 x 480
SDTV (480i)	60	720 x 480
SDTV (576i)	50	720 x 576
SDTV (480p)	60	720 x 480
SDTV (576p)	50	720 x 576
HDTV (720p)*	50/60	1280 x 720
HDTV (1080i)	50/60	1920 x 1080
HDTV (1080p)*	24/50/60	1920 x 1080

* Cuando proyecte en WirelessHD, las señales siguientes no admitirán Color intenso.
2D: 1080p 60/50 Hz
3D: Paquete de cuadros de 1080P 24 Hz/paquete de cuadros de 720P 50/60 Hz/imágenes contiguas de 1080p 60/50 Hz

Señal de Entrada 3D MHL (a través de un WirelessHD Transmitter*)

Señal	Veloc. Refresco (Hz)	Resolución (Puntos)	Formato 3D		
			Paquete de Cuadros	Imágenes Contiguas	Arriba y Abajo
HDTV (720p)	50/60	1280 x 720	-	✓	✓
HDTV (1080i)	50/60	1920 x 1080	-	✓	-
HDTV (1080p)	50/60	1920 x 1080	-	-	-
HDTV (1080p)	24	1920 x 1080	-	✓	✓

* Solo puerto HDMI5

Especificaciones

Nombre del producto		EH-TW6600W	EH-TW6600
Aspecto (sin incluir el pie ajustable)		410 (an) x 157 (al) x 304 (prof) mm	
Tamaño del panel		0,61" de ancho	
Método de visualización		Matriz activa TFT de polisilicio	
Resolución		1920 (An) x 1080 (Al) x 3	
Frecuencia de escaneado	Digital	Reloj de píxel: 13,5 - 148,5 MHz	
		Horizontal: 15,63 - 67,5 kHz	
		Vertical: 24, 30, 50 - 60 Hz	
	Analógica	Reloj de píxel: 13,5 - 148,5 MHz	
		Horizontal: 15,63 - 67,5 kHz	
		Vertical: 50 - 60 Hz	
Ajuste del enfoque		Manual	
Ajuste del zoom		Manual (aprox. 1 a 1,6)	
Lámpara (fuente de luz)		Lámpara UHE 250 W, modelo n.º.: ELPLP85	
Alimentación		100 - 240 V CA ±10%, 50/60 Hz, 3,9-1,8 A	
Consumo	Área de 100 a 120 V	Funcionamiento: 385 W	
		Consumo en espera: 0,29 W Consumo en modo en espera: 1,6 W*1	
	Área de 220 a 240 V	Funcionamiento: 366 W	
		Consumo en espera: 0,43 W Consumo en modo en espera: 1,8 W*1	
Altitud de funcionamiento		Altitud de 0 a 3.000 m	
Temperatura de funcionamiento		De +5 a 35°C*2 (sin condensación)	
Temperatura de almacenamiento		De -10 a +60°C (sin condensación)	
Masa		Unos 6,8 kg	Unos 6,7 kg
Conectores		1 puerto Component, toma 3RCA	
		1 puerto PC, Mini D-Sub de 15 patillas (hembra) azul	
		2 puertos HDMI, HDMI Para HDCP, para señales CEC, para señales MHL (puerto HDMI1 solamente), para PCM lineal, Color intenso	
		1 puerto Video, toma RCA	
		1 puerto RS-232C, D-sub de 9 patillas (macho)	
		1 puerto Trigger Out, toma mini de 3,5 mm	
		1 puerto Audio-L/R, toma RCA	
		1 puerto Audio Out, toma mini estéreo	
		1 puerto USB 2.0 tipo A	

Altavoz	10 W x 2

*1 Cuando use el WirelessHD Transmitter con EH-TW6600W, y se cumplan las siguientes condiciones.
Ajustes - **WirelessHD** - **WirelessHD** está ajustado a **On**
Ajustes - **Enlace HDMI** - **Activar Enlace** está ajustado a **Bidireccional** o **Dispos->PJ** ☛ p.81
*2 Para uso a una altitud de 2.286 m o más, es +5 a +30°C.

Ángulo de inclinación

Si utilizase el proyector con una inclinación superior a los 10°, podría resultar dañado o causar un accidente.

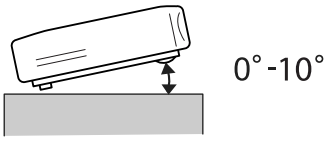

Comandos ESC/VP21

La utilización de ESC/VP21 permite el control del proyector desde un dispositivo externo. Para más detalles, consulte el sitio Web siguiente.

http://www.epson.com

Distribuciones de cable RS-232C

- Forma del conector: D-Sub de 9 patillas (macho)
- Nombre del puerto de entrada del proyector: RS-232C
- Nombre de señal:

Nombre de Señal	Función
GND	Toma de tierra de señal
TD	Datos de transmisión
RD	Datos de recepción

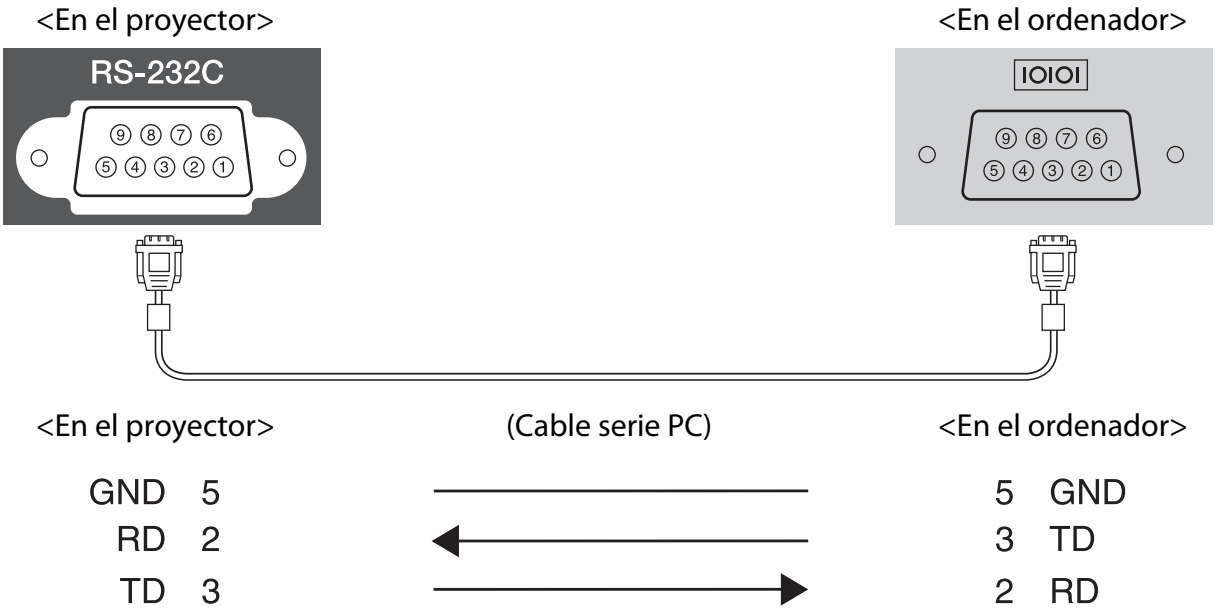

- Protocolo de comunicación
  Valor de baudios por defecto: 9600 bps
  Longitud de datos: 8 bits
  Paridad: Ninguna
  Bit de detención: 1 bit
  Control de flujo: Ninguno

Indication of the manufacturer and the importer in accordance with requirements of directive 2011/65/EU (RoHS)

Manufacturer: SEIKO EPSON CORPORATION

Address: 3-5, Owa 3-chome, Suwa-shi, Nagano-ken 392-8502 Japan

Telephone: 81-266-52-3131

Importer: SEIKO EUROPE B.V.

Address: Azië building, Atlas ArenA, Hoogoorddreef 5, 1101 BA Amsterdam Zuidoost The Netherlands

Telephone: 31-20-314-5000

Glosario

En esta sección se explican brevemente los términos difíciles que no se aclararon en contexto a lo largo del manual. Consulte los detalles en otras publicaciones comerciales.

HDCP	HDCP es la abreviación de High-bandwidth Digital Content Protection. Se utiliza para evitar la copia ilegal y proteger los derechos de autor cifrando señales digitales enviadas a través de los puertos DVI y HDMI. Como el puerto de entrada HDMI del proyector admite HDCP, puede proyectar imágenes digitales protegidas con tecnología HDCP. Sin embargo, el proyector puede no ser capaz de proyectar imágenes protegidas con versiones actualizadas o revisadas de cifrado HDCP.
HDMI™	Abreviación de High Definition Multimedia Interface. Estándar según el cual se transmiten digitalmente las imágenes HD y las señales de audio multicanal. HDMI™ es un estándar dirigido a la informática y la electrónica de consumo. Al no comprimirse la señal digital, la imagen se puede transferir con la máxima calidad posible. También ofrece función de encriptación para la señal digital.
HDTV	Abreviación de High-Definition Television. Hace referencia a sistemas de alta definición que cumplen las siguientes condiciones. • Resolución vertical de 720p o 1080i o superior (p = progresivo, i = entrelazado) • Aspecto de pantalla de 16:9, recepción y reproducción de audio (o salida) Dolby Digital
MHL	Abreviatura de Mobile High-definition Link, que es una interfaz de alta definición estándar que permite la transferencia de alta velocidad de señales de vídeo en dispositivos móviles. Es una norma dirigida a smartphones y tabletas que transfiere señales digitales sin comprimir sin pérdida de calidad y también permite la carga simultánea de tales dispositivos.
NTSC	Abreviación de National Television Standards Committee. Un método de emisión en color analógico terrestre. Este método se utiliza en Japón, Norteamérica y Latinoamérica.
PAL	Abreviación de Phase Alternation by Line. Un método de emisión en color analógico terrestre. Este método se utiliza en varios países de Europa Occidental (a excepción de Francia), países asiáticos como China, y en África.
SDTV	Abreviación de Standard Definition Television. Hace referencia a sistemas de televisión estándar que no cumplen las condiciones de la televisión de alta definición HDTV.
SECAM	Abreviación de SEquential Couleur A Memoire. Un método de emisión en color analógico terrestre. Este método se utiliza en Francia, Europa del Este, la antigua Unión Soviética, Oriente Medio, África, etc.
SVGA	Un estándar de tamaño de pantalla con una resolución de 800 (horizontal) x 600 (vertical) puntos.
SXGA	Un estándar de tamaño de pantalla con una resolución de 1.280 (horizontal) x 1.024 (vertical) puntos.
VGA	Un estándar de tamaño de pantalla con una resolución de 640 (horizontal) x 480 (vertical) puntos.
XGA	Un estándar de tamaño de pantalla con una resolución de 1.024 (horizontal) x 768 (vertical) puntos.
YCbCr	En las señales de imagen de componente para SDTV, Y es el brillo, mientras que Cb y Cr indican la diferencia de color.
YPbPr	En las señales de imagen de componente para HDTV, Y es el brillo, mientras que Pb y Pr indican la diferencia de color.

Relación de aspecto	La proporción entre la longitud de una imagen y su altura. Las pantallas con una relación horizontal:vertical de 16:9, como las pantallas HDTV, se conocen como pantallas panorámicas. SDTV y las pantallas de ordenador habituales tienen una relación de aspecto de 4:3.
Entrelazado	Transmite información necesaria para crear una pantalla mediante el envío de cada línea, comenzando desde la parte superior de la imagen y bajando hasta el fondo. Las imágenes son más propensas a parpadeos debido a que se muestra un marco en cada línea.
Pairing	Registre los dispositivos antes de conectarse con dispositivos Bluetooth para garantizar la comunicación mutua.

Avisos Generales

Todos los derechos reservados. Ninguna parte de esta publicación puede ser reproducida, almacenada en un sistema de recuperación, o transmitida de cualquier forma o por cualquier medio, electrónico, mecánico, de fotocopia, registro, o de otra forma, sin el permiso previo por escrito de Seiko Epson Corporation. No se asume ninguna patente de responsabilidad con respecto a la utilización de la información aquí contenida. Tampoco se asume ninguna responsabilidad con respecto a los daños resultantes de la utilización de la información aquí contenida.

Ni Seiko Epson Corporation ni sus filiales se responsabilizarán ante el comprador del producto o ante terceras personas de las pérdidas, costes o gastos derivados de accidentes, usos incorrectos o no previstos, modificaciones no autorizadas, reparaciones o alteraciones del producto por parte del comprador o de terceros o derivados (excepto en Estados Unidos) del incumplimiento de las instrucciones de uso y mantenimiento facilitadas por Seiko Epson Corporation.

Seiko Epson Corporation no será responsable de los daños o problemas que surjan del uso de cualquier consumible diferente de los designados como Productos Originales Epson o Productos homologados por Seiko Epson Corporation.

El contenido de este manual puede cambiarse o actualizarse sin previo aviso.

Las ilustraciones de esta guía pueden diferir del proyector real.

Restricciones de uso

Si va a usar este producto para aplicaciones que precisan un alto grado de fiabilidad/seguridad como dispositivos de transporte relacionados con aviones, trenes, barcos, automóviles, etc., dispositivos de prevención de desastres, dispositivos de seguridad varios, etc., o dispositivos funcionales o de precisión, debe usar este producto únicamente tras considerar la inclusión en su diseño de sistemas de redundancia y prevención de fallos para garantizar la seguridad y la fiabilidad total del sistema. Puesto que el uso de este producto no está indicado para aplicaciones que precisan un grado extremadamente alto de fiabilidad/seguridad como equipos aeroespaciales, equipos de comunicación principales, equipos de control de energía nuclear o equipos médicos relacionados con la atención sanitaria directa, considere la idoneidad del producto después de una evaluación exhaustiva.

Aviso General

EPSON is a registered trademark, EXCEED YOUR VISION, ELPLP and their logos are registered trademarks or trademarks of Seiko Epson Corporation.

HDMI y High-Definition Multimedia Interface son marcas comerciales o marcas comerciales registradas de HDMI Licensing LLC.

WirelessHD, WiHD y el logotipo de WiHD son marcas comerciales o marcas comerciales registradas de WirelessHD LLC.

InstaPrevue y el logotipo de InstaPrevue son marcas comerciales o marcas comerciales registradas de Silicon Image, Inc.

Bluetooth® y su logotipo son marcas registradas de Bluetooth SIG, Inc.

MHL y el logotipo de MHL son marcas comerciales, marcas comerciales registradas, o marcas de servicio de MHL, LLC en los Estados Unidos y/u otros países.

WPA™ y WPA2™ son marcas comerciales registradas de Wi-Fi Allience.

App Store es una marca de servicio de Apple Inc.

Google Play es una marca comercial de Google Inc.

All other trademarks are the property of their respective owners and used for identification purpose only.

©SEIKO EPSON CORPORATION 2014. All rights reserved.

A

Activar Enlace 82
Ajuste automático 80
Ajuste de bloqueos 83
Ajuste de la inclinación 29
Ajuste de RGB 37
Ajuste del enfoque 28
Ajuste del zoom 28
Ajustes 3D 79
Ajustes IP 88
Alcance 24
Alcance de transmisión 63
Alim LAN inalámbrica 87
Alimentación 25, 26
Alineación de panel 85
Almacenar memoria 44, 86
Anillo de enfoque 6, 28
Anillo de zoom 6
Área de visión 50
Aspecto 13, 34, 79
Audio 82
Avanzado 78, 80
Aviso visión 3D 79

B

Bloqueo funcionam. 83
Bloqueo parental 83
Borrar memoria 45, 86
Botón de usuario 84
Brillo 36, 77, 78
Buscar punto de acceso 88

C

Cambio de nombre de una memoria 45
Canal 87
Color de patrón 85
Color intenso 89
Completo 34
Conex. dispositivos 82
Conexión 19
Conexión de dispositivos compatibles con MHL 20, 22
Conexión de dispositivos USB 21
Conexión de dispositivos WirelessHD 21
Conexión de equipo de vídeo 19
Conexión de smartphones o tabletas 20, 22
Conexión de un ordenador 19
Conexiones de dispositivos 62
Configuración espera 85
Consumo 78
Contraseña 88
Contraste 77
Conversión de 2D a 3D 79
Cubierta de la lámpara 6, 109
Cubierta del filtro de aire 105, 108

D

Desact. Enlace 82
Desentrelazado 80
Detec. movimiento 80
DHCP 88
Dir. pta enlace 88
Dirección IP 88
Direct power on 84
Distorsión keystone 30

E

Emparejamiento 49
Enfoque 96
Enfriamiento 26
Enlace HDMI 70, 82
EPSON Super White 78
Especificaciones 116
Estado 89
Estándares CEC 70

F

Filtro de aire 105
Formato 3D 79, 89
Fuente 26, 89
Fuente pantalla sec 90
Función de memoria 44

G

Gafas 3D 47
Gamma 36, 78
Ganancia 37, 78

H

H/V-Keystone 30, 81
H-Keystone 81
Horas lámpara 89

I

ID de evento 89, 103
Idioma 85
Iluminación 84
Imagen 33
Imagen en imagen 90
Imagen en imagen 74
Imágenes 72

Imágenes 3D 47
Indicador Link 56
Indicador WiHD 56
Indicadores 91
Indicadores de error/advertencia 91
Info del proyector 89
Info sinc 89
Iniciar ajustes 85
Intervalo vídeo HDMI 81
Invertir audio 82
Invertir gafas 3D 79
Iris automático 39, 78

L

Limpieza de la lente 107
Limpieza de la unidad principal 106
Limpieza de las gafas 3D 107
Limpieza del filtro de aire 105

M

Mando a Distancia 9
Mando a distancia 24
Máscara de subred 88
Matiz 36, 78
Mensajes 85
Menú 76
Menú ajustes Menú 81
Menú básico 87
Menú Configuración 76
Menú Imagen 77
Menú Información 89
Menú Memoria Menú 86
Menú principal 76
Menú Red 86
Menú Restablecer 88, 89
Menú Seguridad 88
Menú Señal 79
Menú Wireless LAN 87
Modo alta altitud 84
Modo de color 33, 77
Modo de conexión 87
Modo de escaneado 89
Modo disparo 84
Modo reposo 84
Modo WiHD 82
Mostrar dirección IP 88

N

Nitidez 39, 77
Nivel configuración 80
Número de serie 89

O

Offset 37, 78
Operación 84
Overscan 81

P

Panel de control 6, 7
Pantalla 3D 79
Pantalla de inicio 85
Periodo de sustitución de la lámpara 107
Periodo de sustitución del filtro de aire 107
Periodos de sustitución para consumibles 107
Posic pantalla sec 90
Posición 79
Presentación 72
Procesar imágenes 81
Profundidad 3D 79
Proyección 83
Puerto de carga de las gafas 3D 56
Puerto de componente 19
Puerto de vídeo 19
Puerto HDMI 70
Puerto HDMI1 ..... 19, 20, 22
Puerto HDMI2 19
Puerto PC 19
puerto USB 21

R

Realce detalle 40, 80
Recepción de vídeo 62, 82
Recuperar memoria 45, 86
Reducción de ruidos 80
Renombrar memoria 86
Resolución 89
Resoluciones compatibles 113
Restablecer 78, 81, 82, 85
Restablecer horas de lámpara 110
Restablecer las horas de la lámpara 89
Restablecer memoria 45, 89
Restablecer todo 89
RGB 78
RGBCMY 36, 78
Ruido 97

S

Salir imagen en imagen 90
Saturación 36, 78
Saturación de color 77

Seguridad 88
Seleccionar Color 85
Señal de entrada 89
Señal de vídeo 89
Sincronización 79
SSID 87
Submenú 76
Subpantalla 69
Super-resolution 80
Sustituir el filtro de aire 108
Sustituir la lámpara 109
Sustituir los consumibles 108

T

Tamaño de proyección 16, 28
Tamaño diagonal de pantalla
Brillo 3D..... 79
Tamaño pantalla sec 90
Teclado de pantalla 87
Temp. Color 77
Tiempo de funcionamiento 110
Tiempo de sustitución 107
Tono 77
Tono de piel 77
Tornillo de fijación de la cubierta de la lámpara 109
Tracking 79

U

USB 72

V

Veloc. refresco 89
Versión 89
Visualización del patrón de prueba 28
Visualización SSID 88
Visualizar 85
Visualizar fondo 85
V-Keystone 81
Volumen 31, 82

W

WirelessHD 56, 82

Z

Zoom 34