USA's primary source for projector lamps

myprojectorlamps

MANUAL DEL FABRICANTE DEL PROYECTOR

Epson

EH-TW3500

¿Necesita una lámpara de repuesto para este proyector?

www.myprojectorlamps.eu/es/ | www.myprojectorlamps.com.mx

Manual original del fabricante, sin modificar, como cortesía de MyProjectorLamps.com.
Todas las marcas registradas pertenecen a sus respectivos propietarios.

La mayor web de lámparas para proyectores en España
myprojectorlamps

¿Es momento de reemplazar

la lámpara de su proyector?

La lámpara de repuesto para su Epson EH-TW3500 está disponible ahora



Lámpara para proyector Epson EH-TW3500

Número de parte: EH-TW8500 / ELPLP49
Lámpara original con módulo, lista para instalar
Garantía de 180 días

Desde 124,04€ (sin IVA)

Escanee el código o visite la web

www.myprojectorlamps.eu/es/projector-lamps/Epson/EH-TW3500.html

El precio indicado era el vigente al crear la página. Consulte la web para ver el precio actual.

EPSON
EXCEED YOUR VISION

dreamio

Home Projector

EH-TW4500
EH-TW4400
EH-TW3500
EH-TW2900

Manual de instrucciones


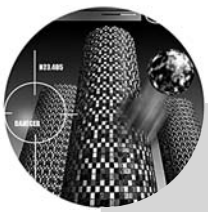





3LCD

HDMI™
HIGH DEFINITION MULTIMEDIA INTERFACE

Acerca de los manuales y de las anotaciones usadas

Tipos de manuales

La documentación de su proyector EPSON se divide en los siguientes dos manuales. Consulte los manuales en el orden indicado a continuación.

❶ Guía de instrucciones de seguridad/Manual de asistencia y mantenimiento

Este manual contiene información sobre cómo utilizar el proyector de manera segura, e incluye un guía de los servicios de la garantía y un formulario de comprobación de problemas.
Asegúrese de leer este manual exhaustivamente antes de usar el proyector.

❷ Manual de instrucciones (este manual)

Este manual de instrucciones contiene información sobre la instalación del proyector, el funcionamiento básico, el uso de los menús de configuración, la localización de problemas y el mantenimiento.

Anotaciones usadas en este manual de instrucciones

Indicaciones sobre seguridad

A fin de que pueda usar el producto de una forma segura y correcta, hemos colocado símbolos en el Manual de usuario y en el producto para señalar posibles riesgos de daños para el usuario u otras personas y materiales.
A continuación, se explican las indicaciones. Es imprescindible entenderlas antes de leer el manual.

⚠ Advertencia	Este símbolo muestra una información que, si se ignora, podría dar lugar a la muerte o a lesiones personales debido al manejo incorrecto.
⚠ Precaución	Este símbolo muestra una información que, si se ignora, podría dar lugar a lesiones personales o daños físicos debido al manejo incorrecto.

Información general

Atención	Indica los procedimientos mediante los cuales se podrían sufrir heridas o mediante los cuales se podría dañar el proyector si no se siguen correctamente los procedimientos.
Consejo	Indica información adicional y señala lo que podría ser útil para conocer respecto a un tema.
☞	Indica una página donde se puede encontrar información útil respecto a un tema específico.
▶▶	Indica que una explicación de la palabra o palabras subrayadas en frente de este símbolo aparece en el Glosario. Consulte el "Glosario" en el "Apéndice". ☞p.59
⏻, Menu etc.	Muestra los botones del panel de control o mando a distancia.
"(Nombre del menú)"	Indica los elementos del menú de configuración. Ejemplo: "Imagen" - "Modo de color"
[(Nombre)]	Indica el nombre del puerto del proyector. Ejemplo: [video]

Significado de "unidad" y "proyector"

Cuando "unidad" y "proyector" aparecen en el texto de este *Manual de instrucciones*, se pueden referir a elementos que son accesorios u opciones que se agregan a la unidad principal del proyector.

Verifique los accesorios

Cuando desembale el proyector, asegúrese de tener todos estos componentes.
Si alguno de los componentes falta o es incorrecto, por favor póngase en contacto con la tienda donde lo adquirió.

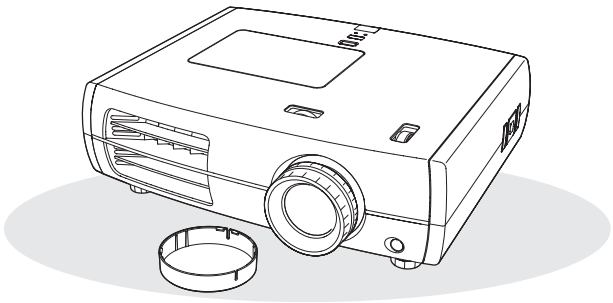

❏ **Proyector (con la cubierta de la lente)**

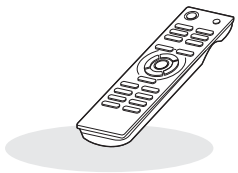

❏ **Mando a distancia**

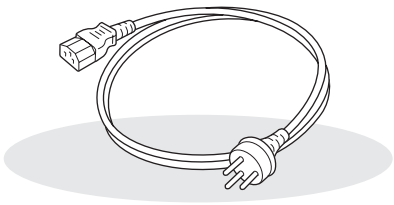

❏ **Cable de alimentación (3,0 m)**
Conéctelo al proyector y a una toma de corriente.

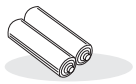

❏ **Pilas alcalinas tamaño AA (2)**
Insértelas en el mando a distancia.

Documentación

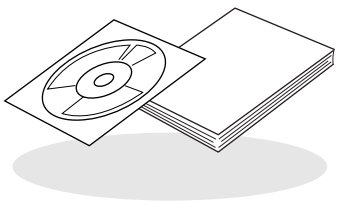

❏ **Document CD-ROM**
(Guía de instrucciones de seguridad/ Manual de asistencia y mantenimiento, Manual de instrucciones)
❏ **Guía de inicio rápido**

Contenido

■ **Características del proyector 4**
■ **Nombres de las partes y funciones 6**
Parte delantera/superior 6
Panel de control 6
Mando a distancia 7
Parte posterior 8
Base 8
■ **Apariencia 9**

Instalación del proyector

■ **Instalación 10**
Ajuste del tamaño de la proyección 10
Métodos de proyección 11
■ **Conexión de fuentes de imagen 12**
■ **Preparación del mando a distancia 13**
Colocación de las pilas en el mando a distancia 13
Uso del mando a distancia 13

Funcionamiento básico

■ **Comienzo y detención de la proyección ... 14**
Conexión de la alimentación y proyección de imágenes 14
Cuando no se proyectan las imágenes esperadas 15
Desconexión de la alimentación 15
■ **Ajuste de la Pantalla de proyección y del Volumen de audio 16**
Ajuste de enfoque 16
Ajuste de tamaño de proyección (Ajuste de zoom) 16
Ajuste de posición de imagen de proyección (Ajuste de la lente) 16
Ajuste de la inclinación del proyector 17
Visualización de un patrón de prueba 17

Ajustes de la calidad de imagen

■ **Ajustes básicos de la calidad de la imagen 18**
Selección del modo de color 18
Selección del aspecto 18
■ **Ajustes de color avanzados 20**
Matiz, saturación y luminosidad 20
Ajuste gamma 20
Ajuste RGB (Offset, Ganancia) 22
■ **Examen exhaustivo de la calidad de la imagen 23**
Ajuste Nitidez (Avanzado) 23
Ajuste Iris auto. (apertura automática) 23
■ **Visualización de imágenes con una calidad de imagen preestablecida (función de memoria) 24**
Guardar, cargar, borrar y renombrar memoria ... 24

Menú de configuración

■ **Funciones del menú de configuración 26**
Uso de los menús de configuración 26
Lista de menús de configuración (Para EH-TW3500/TW2900) 28
Lista de menús de configuración (Para EH-TW4500/TW4400) 30
Menú de "Imagen" 32
Menú de "Señal" 33
Menú de "Regulación" 37
Menú de "Memoria" 39
Menú de "Restablecer" 40

Localización de problemas

■ **Cuando tenemos algún problema 41**
Significado de los indicadores 41
• Cuando el indicador ☼/🌡 (de advertencia) está iluminado o parpadeando 41
• Estados de indicador en la operación normal 42
Cuando los indicadores no brindan ninguna ayuda 43
• Problemas relacionados con las imágenes 43
• Problemas cuando comienza la proyección 47
• Problemas con el mando a distancia 48

Apéndices

■ **Mantenimiento 49**
Limpieza 49
• Limpieza del filtro de aire 49
• Limpieza del gabinete del proyector 50
• Limpieza de la lente 50
Periodos de reemplazo de los consumibles 51
• Periodo de reemplazo del filtro de aire 51
• Periodo de reemplazo de la lámpara 51
Reemplazo de consumibles 52
• Reemplazo del filtro de aire 52
• Reemplazo de la lámpara 52
• Reposición de tiempo de funcionamiento de la lámpara 52
■ **Accesorios opcionales y artículos de consumo 54**
■ **Lista de visualizaciones de monitores que se pueden usar 55**
• Vídeo componente 55
• Vídeo compuesto / S-Vídeo 55
• Imagen del ordenador (RGB analógico) 56
• Señal de entrada del puerto de entrada [HDMI1] / [HDMI2] 56
■ **Especificaciones 57**
■ **Glosario 59**
■ **Index 61**

Se puede seleccionar la apariencia de la imagen para que coincida con el ambiente de proyección (Modo de color)

Es posible proyectar las imágenes óptimas según el lugar con sólo seleccionar el modo de color deseado de entre los siete modos predefinidos siguientes.
Si se selecciona "Natural", "Teatro", "x.v.Color", "Negro teatro 1" o "Negro teatro 2", el efecto de filtro de cine de Epson se aplicará automáticamente para aumentar el contraste y hacer que aparezcan los tonos de piel con tonos más naturales. ☞ p.18

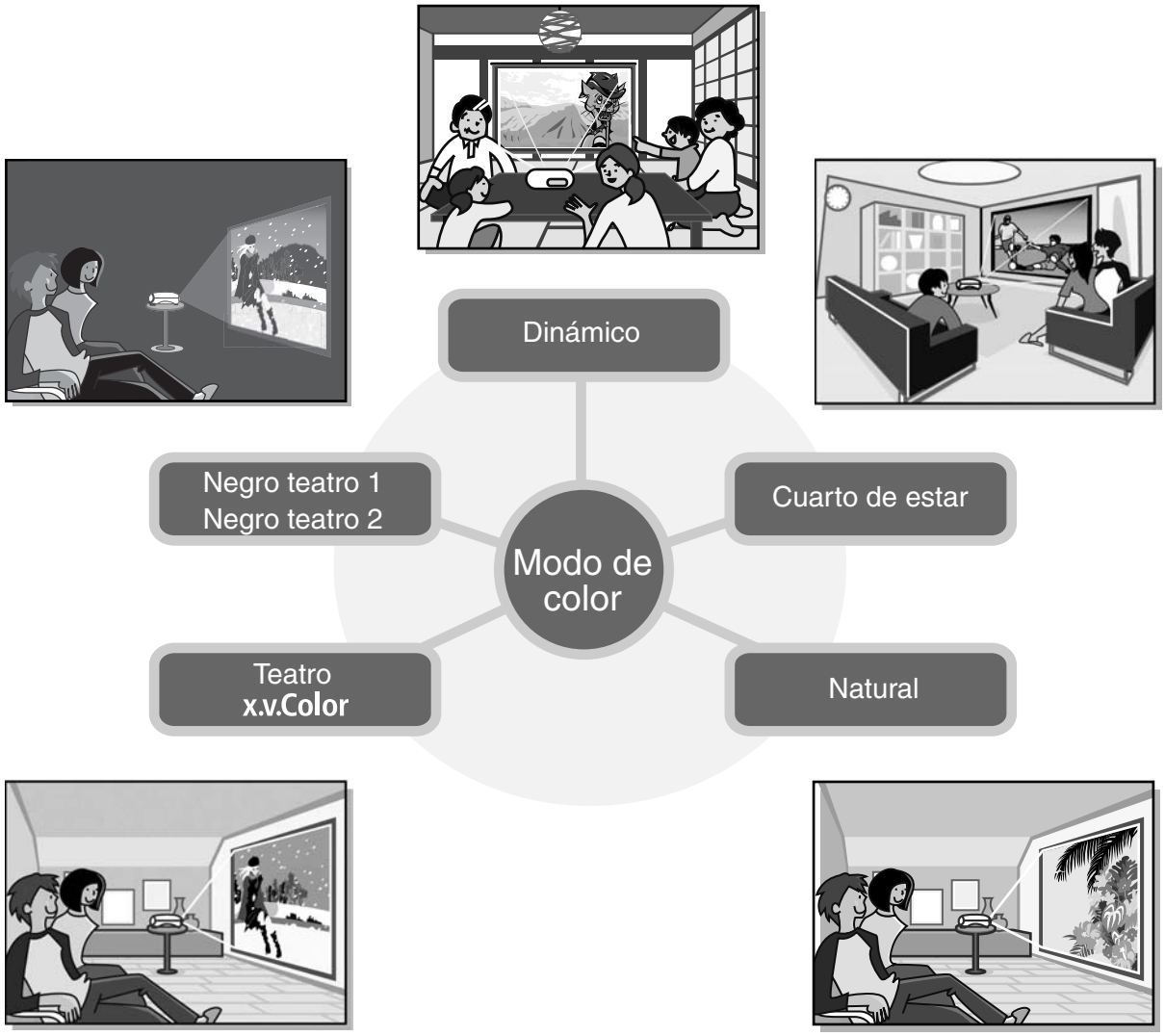

El modo "x.v.Color" permite una reproducción más natural de los colores

Este modo es compatible con el estándar de espacio de colores de gama ampliada para vídeo (xvYCC). La emisión de imágenes con colores de gama ampliada en equipos que admiten este estándar permite una reproducción más fiel al original, y el espectador puede disfrutar de imágenes más nítidas y naturales. ☞ p.18

Ajuste de color perfeccionado

Además del "Modo de color", la temperatura del color absoluta y los tonos de piel se pueden ajustar con procedimientos sencillos con el fin adaptar la imagen al gusto personal. Asimismo, puede ajustar la gamma, la compensación y la ganancia de colores RGB, así como el matiz, la saturación y el luminosidad de los colores RGBCMY para crear colores que se correspondan con la imagen. ☞ p.20

Equipado con una función de ajuste granangular de la lente

La función de desplazamiento de la lente permite que se ajuste vertical y horizontalmente la posición de las imágenes proyectadas sin distorsionar las imágenes. Esto otorga gran libertad al momento de elegir el lugar de instalación para el proyector, aunque sea suspendido del techo o en ángulo a la pantalla. p.16

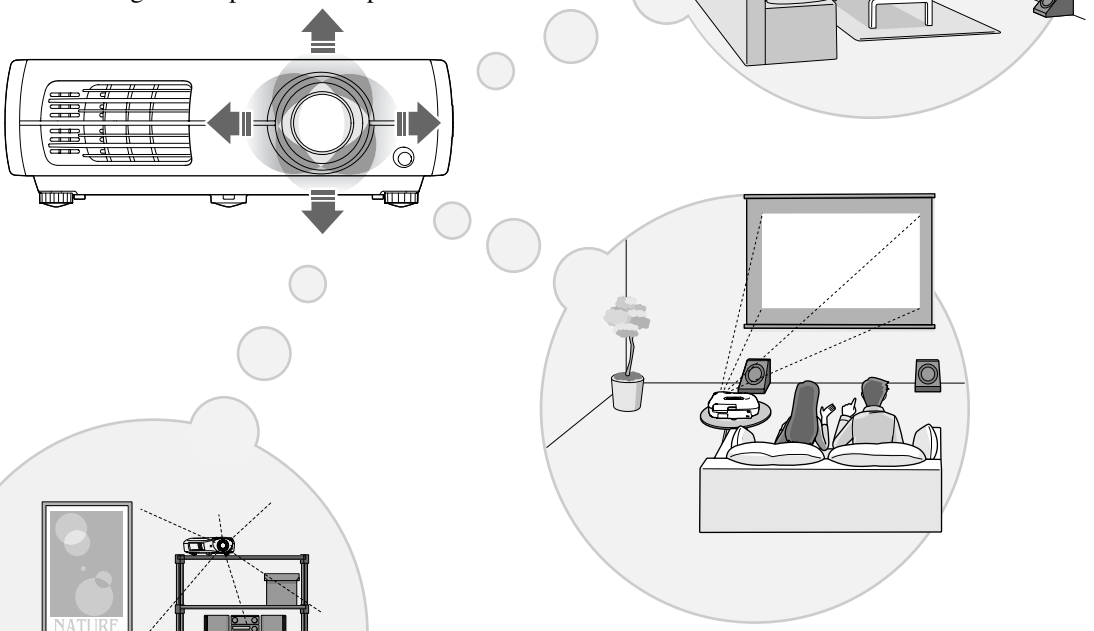

Equipado con lente de zoom de corto alcance de 2,1 aumentos

Para ajustar el zoom, se incluye una lente de zoom de corto alcance de 2,1 aumentos. Las imágenes se pueden proyectar en una pantalla de 100" (sólo pantalla 16:9) a una distancia de hasta aproximadamente 3 m. p.10

Funciones avanzadas para el ajuste de la calidad de la imagen

Con el fin de obtener imágenes incluso más nítidas, pueden utilizarse las funciones avanzadas para el ajuste de la calidad de la imagen como "Iris auto." y "Nitidez (Avanzado)". Con la función Iris auto. activada, la cantidad de luz puede ajustarse automáticamente para que se corresponda con las imágenes que se proyectan y crear así imágenes con profundidad y perspectiva. La función de Nitidez se utiliza para ajustar la imagen entera y también para realzar regiones específicas, como el pelo o la ropa. p.23

Una variedad de funciones de ajuste de imagen

Algunas de las otras funciones que están disponibles son las siguientes.

- EPSON Super White se utiliza para evitar la sobreexposición que puede provocar que las imágenes sean demasiado brillantes. p.35
- Conversión progresiva que es posible seleccionar para ajustar imágenes tanto con mucho movimiento como fijas, etcétera. p.34
- Una función de aspecto que permite que las imágenes sean visualizadas en formato de pantalla amplia. p.18
- Funciones de memoria que permiten que los resultados del ajuste sean almacenados y más tarde recuperados fácilmente usando el mando a distancia. p.24
- Los ajustes de bloqueo que se pueden usar para bloquear el panel de control del proyector de manera que los ajustes no sean cambiados por error, o para evitar que los niños enciendan accidentalmente el proyector y miren hacia la lente. p.37

Parte delantera/superior

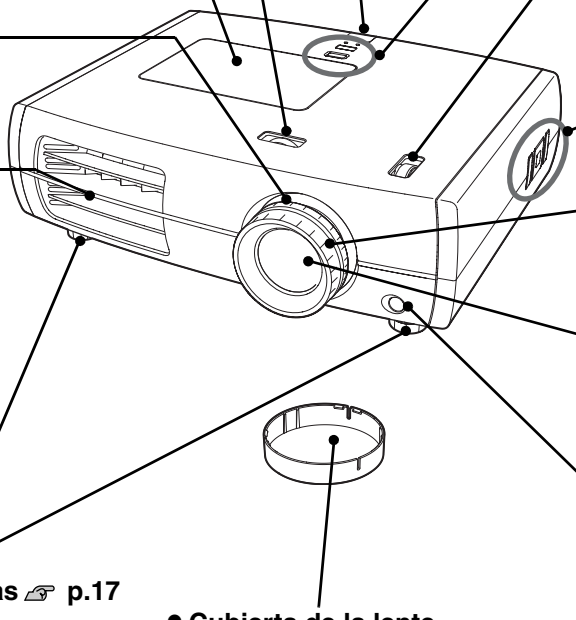

- **Perilla de ajuste horizontal de la lente** p.16
  Gire el dial para mover la posición de la imagen proyectada a la izquierda o derecha.
- **Cubierta de la lámpara** p.52
  Abra esta cubierta cuando reemplace la lámpara del interior.
- **Anillo de zoom** p.16
  Ajuste el tamaño de la imagen.
- **Ventilación de salida de aire**
  Una salida de aire que enfría el interior del proyector.
  ⚠ Precaución
  No toque la rejilla de ventilación durante o inmediatamente después de la proyección, ya que se calienta.
- **Patas ajustables delanteras** p.17
  Se deben extender para ajustar el ángulo de proyección de manera que el proyector quede horizontal cuando se coloca en un escritorio.
- **Receptor de infrarrojos** p.13
  Recibe las señales del mando a distancia.
- **Panel de control (superior)**
  Consulte a continuación
- **Perilla de ajuste vertical de la lente** p.16
  Gire el dial para mover la posición de la imagen proyectada hacia arriba o abajo.
- **Panel de control (lateral)**
  Consulte a continuación
- **Anillo de enfoque** p.16
  Ajusta el enfoque de la imagen.
- **Lente de proyección**
  Proyecta las imágenes desde aquí.
- **Receptor de infrarrojos** p.13
  Recibe las señales del mando a distancia.
- **Cubierta de la lente**
  Cuando no está usando el proyector, coloque en la lente para proteger la misma de daños y suciedad.

Panel de control

Los botones que no cuentan con explicación funcionan de la misma manera que los botones correspondientes del mando a distancia. Consulte "Mando a distancia" para obtener más detalles sobre estos botones.

Panel de control superior

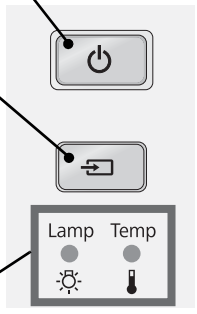

- **Botón Power** p.14, 15
- **Botón Source** p.15
  Exhibe una lista de fuentes de entrada y cambia a la fuente de entrada deseada.
- **Indicador de advertencia** p.41
  Parpadea o se ilumina en diferentes colores para indicar problemas con el proyector.

Panel de control lateral

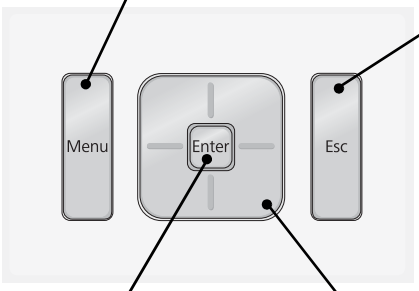

- **Botón Menu** p.26
- **Botón Esc** p.18, 20, 26
- **Botón Enter/Line menu** p.18, 24, 26
- **Botón** p.18, 20, 22, 26

Mando a distancia

● Botón de alimentación ☞ p.14, 15

Presione para conectar y desconectar la alimentación del proyector.

Botones Source ☞ p.15

Cambia la fuente de entrada a los terminales de entrada indicados en cada botón.

● Botón Default ☞ p.26

Retorna los valores de la pantalla de ajuste del menú de configuración a sus valores por defecto cuando se presiona mientras se está exhibiendo la pantalla.

● Botones ▲ ▼ ◀ ▶ ☞ p.18, 20, 22, 26

Pulse para seleccionar los elementos del menú y los valores de ajuste.

● Botón Menu ☞ p.26

Muestra los menús de configuración a pantalla completa.

● Botón Memory ☞ p.24

Guarda, carga y borra contenidos de memoria.

● Botón RGBCMY ☞ p.20

Ajusta el matiz, saturación y brillo de cada color RGBCMY.

● Botón Gamma ☞ p.20

Ajusta gamma.

● Botón Pattern ☞ p.17

Exhibe y borra el patrón de prueba.

● Transmisor infrarrojo ☞ p.13

Emite las señales de mando a distancia.

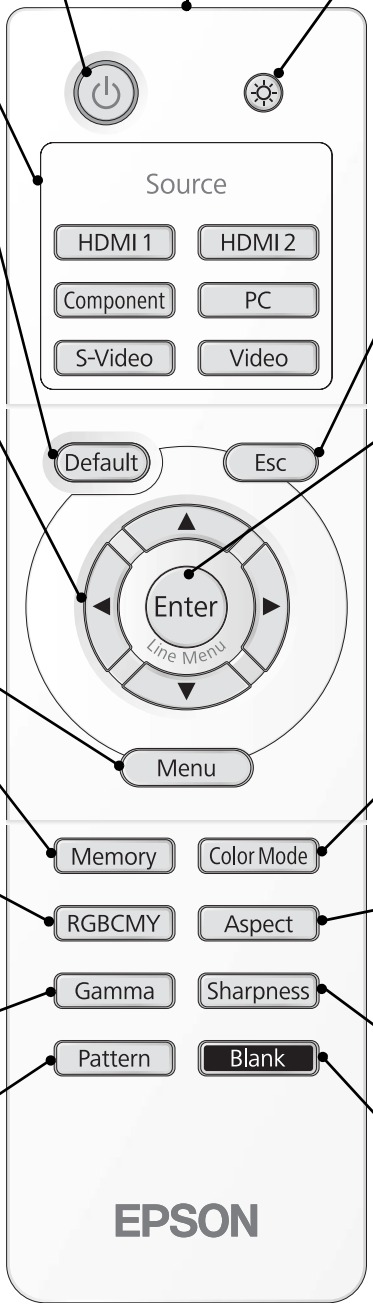

● Botón de iluminación

Ilumina todos los botones del mando a distancia por 10 segundos de manera que se puedan ver en lugares oscuros.

● Botón Esc ☞ p.18, 20, 26

Retorna al menú anterior cuando se presiona mientras se está exhibiendo el menú.

● Botón Enter/Line menu ☞ p.18, 24, 26

Visualiza el menú de línea. Cuando está visualizando un menú de configuración o menú de selección, presione este botón para seleccionar la opción de menú que desea y proceder a la siguiente visualización.

● Botón Color Mode ☞ p.18

Cambia el modo de color para adecuarse al entorno de proyección.

● Botón Aspect ☞ p.18

Cambia la relación de pantalla para que coincida con la señal de entrada.

● Botón Sharpness ☞ p.23

Ajusta la nitidez de la imagen.

● Botón Blank ☞ p.26

Temporalmente apaga y enciende las imágenes proyectadas. Cuando se presiona mientras se está exhibiendo el menú de configuración, o mientras se está exhibiendo un menú presionando [Memory], [RGBCMY], [Gamma], o [Sharpness], la pantalla de menú desaparece y aparece.

Parte posterior

- **Puerto de entrada [S-Video]** p.12

  Se conecta a los puertos de salida S-Vídeo del equipo de vídeo.

- **Puerto de entrada [Video]** p.12

  Ingresa una señal de vídeo general (vídeo compuesto). Conecte a un puerto de salida de imagen de una fuente de vídeo.

- **Puerto de entrada [PC]** p.12

  Se conecta al puerto de salida RGB del ordenador.

- **Puerto [RS-232C]**

  Conecta a un ordenador usando un cable RS-232C para controlar el proyector desde el ordenador. Normalmente no se usa.

- **Interruptor de apertura de cubierta de lámpara** p.52

  Presione para abrir la cubierta de la lámpara.

- **Puerto de entrada [HDMI1]*** p.12

  Conecta a una fuente de vídeo compatible con HDMI o a un ordenador.

- **Puerto de entrada [HDMI2]*** p.12

  Conecta a una fuente de vídeo compatible con HDMI o a un ordenador.

- **Puerto de entrada [Componente]** p.12

  Se conecta al puerto de salida del componente (YCbCr o YPbPr) del equipo de vídeo.

- **Puerto [Trigger out]**

  Cuando la alimentación del proyector está conectada, por este puerto sale una señal de CC de 12 V. Cuando la alimentación del proyector se desconecta u ocurre un problema de funcionamiento, la salida se vuelve 0 V para comunicar el estado de conexión/desconexión de la alimentación del proyector a un dispositivo externo.

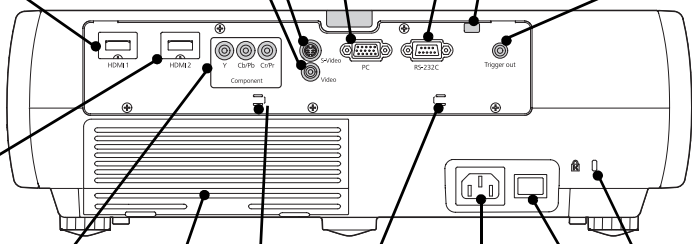

- **Entrada [Power]** p.14

  Conecta el cable de alimentación.

- **Bloqueo antirrobo** p.60

- **Interruptor principal** p.14

- **Entrada de aire (filtro de aire)** p.49, 52

  Absorbe aire para enfriar el interior del proyector. Si se acumula polvo en el filtro, la temperatura interna del proyector se elevará y pueden aparecer problemas con el funcionamiento o un deterioro más rápido de los componentes ópticos. El filtro de aire se debería limpiar periódicamente.

- **Sujetadores de cable**

  Cuando se conecta un cable HDMI con un diámetro externo grande al puerto de entrada, el peso del cable puede causar que se encorve y ocasione una conexión pobre. Para evitar esto asegurando el cable, puede pasar un amarre de cable disponible en comercios a través de uno de los dos sujetadores, el que sea más conveniente para usted.

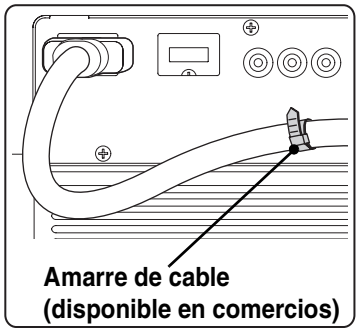

* Compatible con HDCP

Base

- **Puntos de fijación la bandeja para techo (5 puntos)** p.54

  Instale aquí el armazón para techo opcional cuando suspenda el proyector desde el techo.

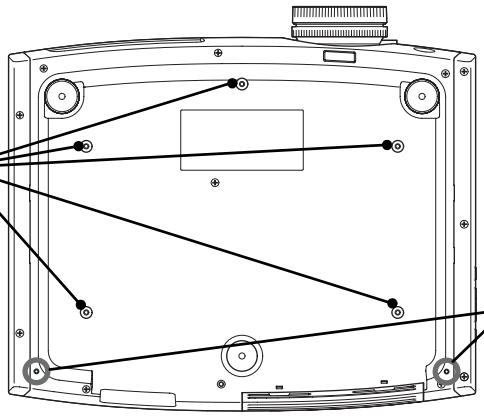

- **Soportes de cubierta de cable (2 lugares)**

  Coloque la cubierta de cable opcional aquí.

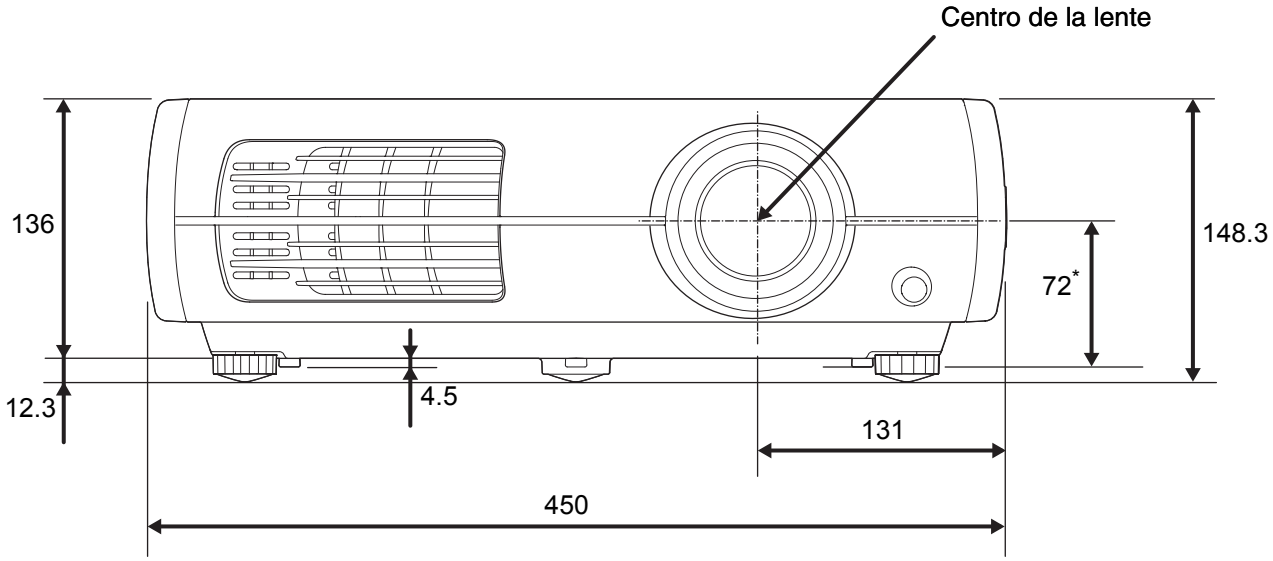

* Distancia desde el centro de la lente hasta el punto de fijación del soporte de suspensión

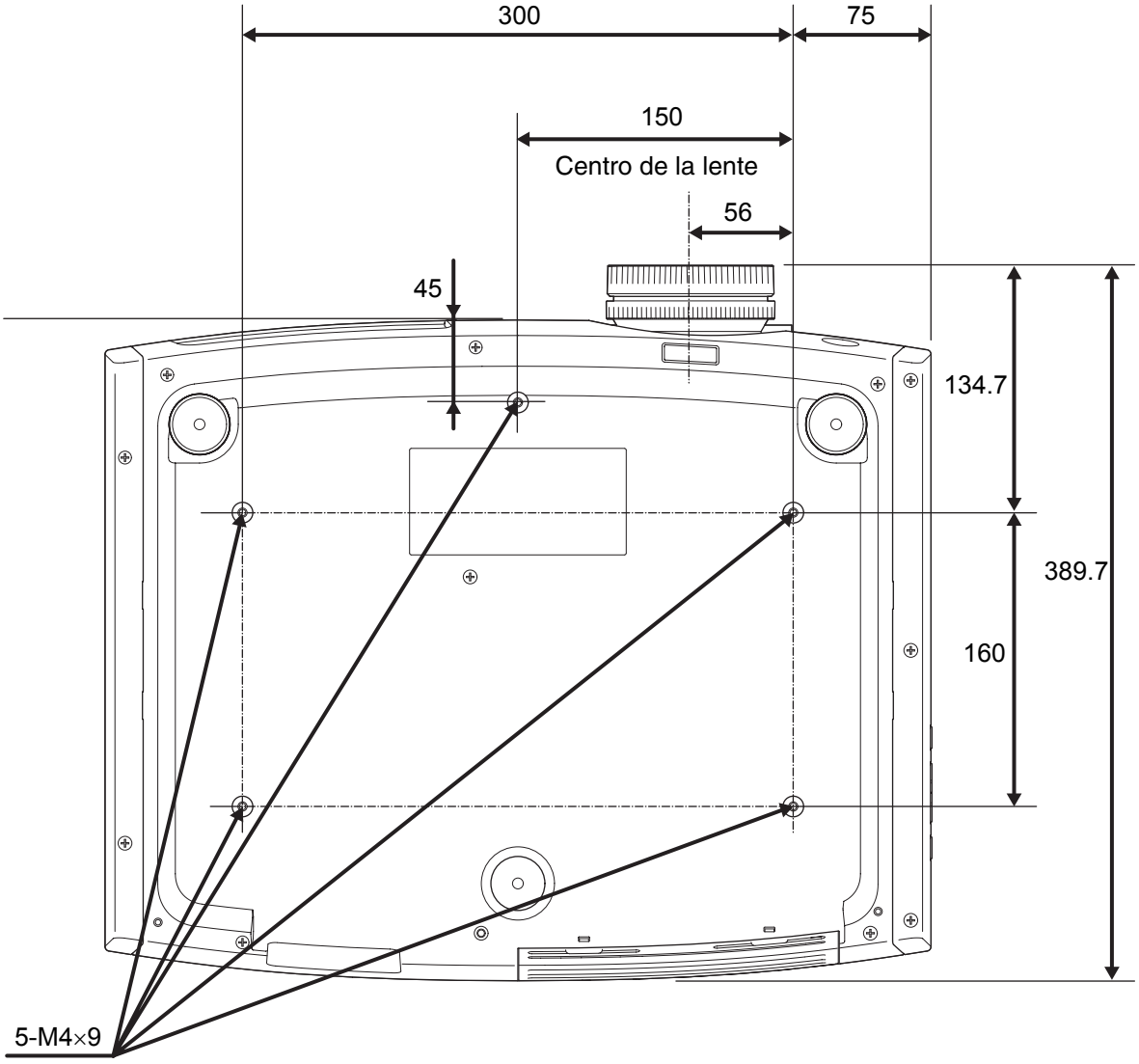

Unidades: mm

Ajuste del tamaño de la proyección

Cuando el proyector está lejos de la pantalla, el tamaño de la imagen proyectada es mayor.

Mientras consulta la siguiente tabla, posicione el proyector de manera que las imágenes sean proyectadas en la pantalla con el tamaño óptimo.

Los valores se deberían usar como una guía para instalar el proyector.

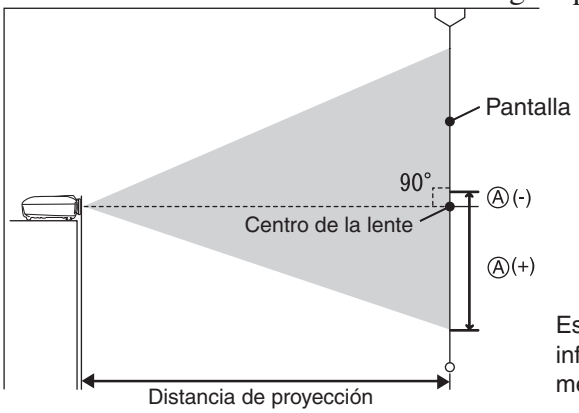

Esta es la altura desde el centro de la lente hasta la parte inferior de las imágenes proyectadas. Se puede cambiar mediante el ajuste vertical de desplazamiento de la lente.

Unidades: cm

Tamaño de pantalla 16:9		Distancia de proyección: Más corta (Granangular) a Más larga (Teleobjetivo)	Ⓐ: Desplazamiento de la lente vertical Del más alto al más bajo
30"	66×37	87 a 188	-17 a 55
40"	89×50	117 a 252	-23 a 73
60"	130×75	177 a 380	-35 a 109
80"	180×100	238 a 508	-46 a 146
100"	220×120	298 a 636	-58 a 182
120"	270×150	359 a 764	-69 a 219
150"	330×190	450 a 956	-86 a 273
200"	440×250	601 a 1276	-115 a 364

Unidades: cm

Tamaño de pantalla 4:3		Distancia de proyección: Más corta (Granangular) a Más larga (Teleobjetivo)	Ⓐ: Desplazamiento de la lente vertical Del más alto al más bajo
30"	61×46	107 a 231	-21 a 67
40"	81×61	144 a 309	-28 a 89
60"	120×90	218 a 466	-42 a 134
80"	160×120	292 a 623	-56 a 178
100"	200×150	366 a 779	-71 a 223
120"	240×180	440 a 936	-85 a 268
150"	300×230	551 a 1171	-106 a 334
200"	410×300	736 a 1562	-141 a 446

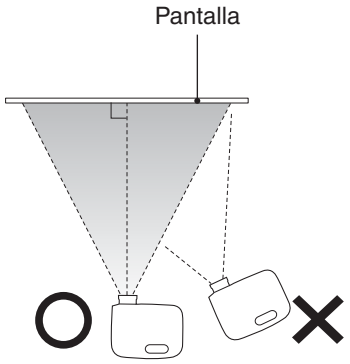

Si el proyector se instala formando un ángulo con la pantalla, la imagen proyectada se mostrará distorsionada.

Ajuste de la lente

Los diales de ajuste de la lente se pueden usar para ubicar la imagen y son muy útiles cuando el proyector se usa en los siguientes lugares. ☞ p.16

- Colgando desde el techo
- Una pantalla en una ubicación alta
- Proyector situado a un lado de manera que se pueda ver la pantalla sentado directamente enfrente de ella
- Proyector ubicado en un estante, etc.

Al ubicar una imagen usando el dial de ajuste de la lente, difícilmente ocurre un deterioro de la imagen debido a que el ajuste de la lente es óptico. Sin embargo, para lograr la mejor calidad de imagen, no se debe usar la función de ajuste de la lente.

Métodos de proyección

⚠ Advertencia

- Para colocar el proyector en el techo (colgado), hay que seguir un procedimiento especial de instalación. Si no lo instala correctamente, el proyector podría caerse y provocar accidentes y lesiones.
- Si utiliza adhesivos en el soporte para fijación en el techo para evitar que se aflojen los tornillos, o si usa productos como lubricantes o aceites en el proyector, es posible que la carcasa se rompa y el proyector se caiga. Esto podría provocar lesiones graves a las personas que se encuentren debajo, además de dañar el proyector.
  Al instalar o ajustar el soporte para fijación en techo no utilice adhesivos para evitar que los tornillos se aflojen ni tampoco utilice aceites, lubricantes ni similares.

Atención

- Evite colocar el proyector en lugares con mucho polvo o humedad o donde haya humo de cigarrillo o de otro tipo, especialmente humo aceitoso.
- Limpie los filtro de aire al menos una vez cada 3 meses.
  Límpielos más frecuentemente si usa el proyector en un ambiente con polvo.
- No utilice el proyector apoyándolo sobre un lado. Podría provocar un mal funcionamiento.

■ Al proyectar directamente desde adelante

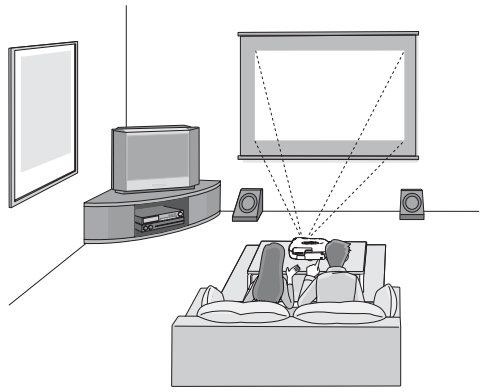

■ Al proyectar desde un costado de la pantalla

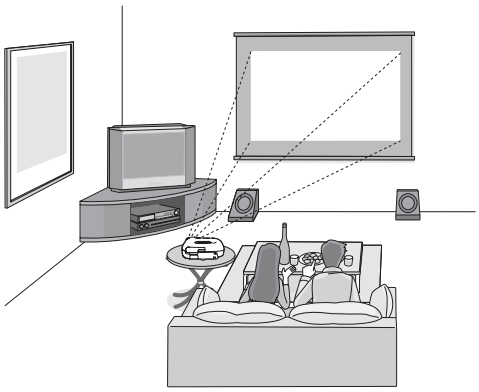

* Incluso si la proyección se hace desde el lado de la pantalla, configure la pantalla y el proyector de forma que queden paralelos.

■ Al proyectar desde el techo

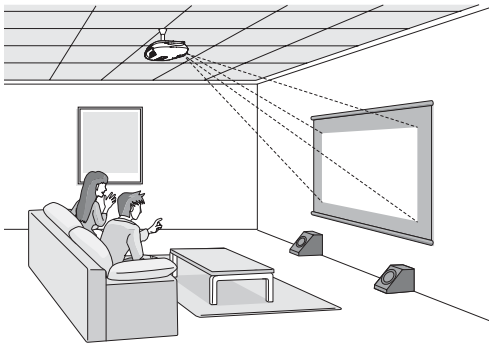

* Al suspender el proyector de un techo, cambie los ajustes del menú de configuración. ☞ p.37

Menú de configuración

Regulación ▶ Proyección
- Frontal
- Frontal/Techo

Consejo

Puede girar la placa de logotipo EPSON 180 grados cuando suspenda el proyector del techo.

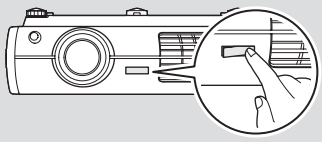

Cuando se presiona un extremo de la placa, el extremo opuesto se levanta, de manera que puede sacarlo ligeramente, girarlo alrededor y luego empujarlo de nuevo hacia adentro.

Conexión de fuentes de imagen

Atención

- Desconecte la alimentación del proyector y de la fuente de la señal antes de conectarlos. Si la alimentación de cualquiera de los dispositivos está conectada en el momento de la conexión, podría ocasionar daños.
- Verifique las formas de los conectores de cable y de los puertos de dispositivo antes de realizar las conexiones. Si intenta forzar un conector para que entre en un puerto de dispositivo que tiene una forma o un número de terminales diferente, podría ocasionar un malfuncionamiento o dañar el conector o el puerto.

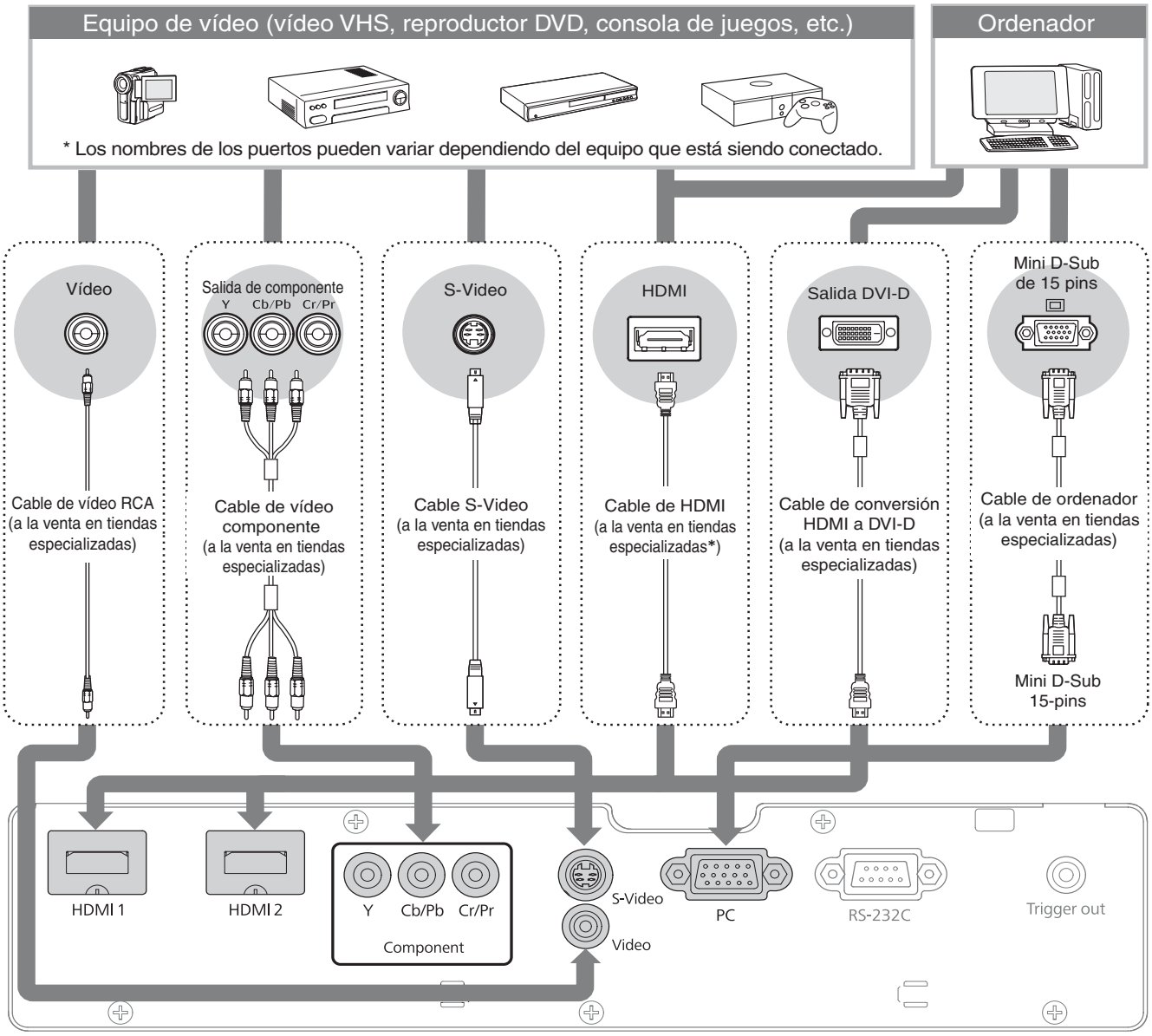

* Use un cable HDMI que cumpla con las especificaciones HDMI.

Consejo

- Algunas fuentes de señales pueden tener puertos de forma especial. En esos casos, use los cables accesorios u opcionales suministrados con la fuente de señal a la cual realizar las conexiones.
- El cable necesario para conectar el equipo de vídeo al proyector dependerá del tipo de señal de vídeo que emita el equipo. Algunas clases de equipo de vídeo emiten diferentes tipos de señal de vídeo. Generalmente se considera que la clasificación de la calidad de imagen de los tipos de señal de vídeo es la siguiente, por orden descendiente de calidad:
  Vídeo componente digital [HDMI] > Vídeo componente analógico [Componente] > S-video [S-video] > Vídeo compuesto [Video]
  Debe consultar la documentación provista con el equipo de vídeo que se está usando para verificar qué tipos de formatos de señales de vídeo pueden salir del equipo. El formato de vídeo compuesto algunas veces es sencillamente llamado "salida de vídeo".

Colocación de las pilas en el mando a distancia

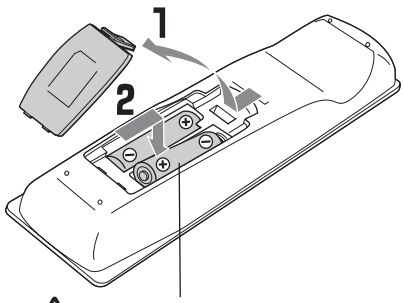

⚠ Precaución

Verifique las indicaciones (+) y (-) dentro del compartimiento de pilas e inserte las pilas de manera que queden mirando en la dirección correcta.

Al momento de la compra, las pilas no están insertadas en el mando a distancia. Inserte las pilas suministradas antes de usar el mando a distancia.

1. Levante la cubierta de la pila mientras presiona su lengüeta.
2. Inserte las pilas en la dirección correcta.
3. Cierre la cubierta.

Consejo

Si ocurren demoras en la respuesta del mando a distancia o si no funciona después de haberlo usado por algún tiempo, probablemente signifique que las pilas están agotadas. Si sucediera eso, cambie las pilas por dos pilas nuevas. Use dos pilas alcalinas de tamaño AA nuevas o pilas de manganeso como pilas de reemplazo. No se pueden usar pilas que no sean pilas alcalinas de tamaño AA o pilas de manganeso.

Uso del mando a distancia

■ Ángulo de funcionamiento (horizontal)

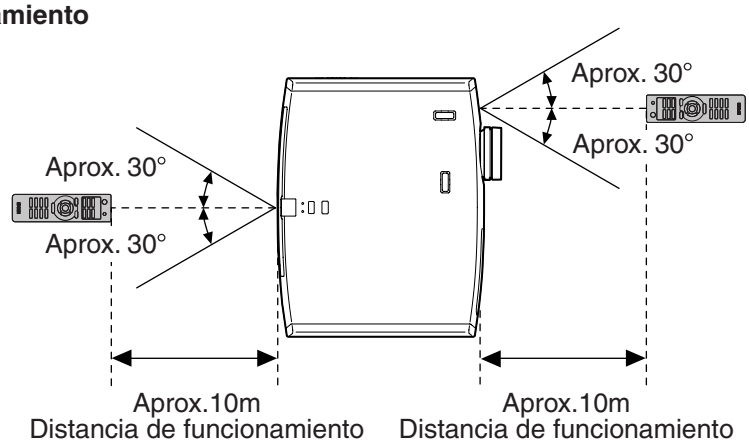

■ Ángulo de funcionamiento (vertical)

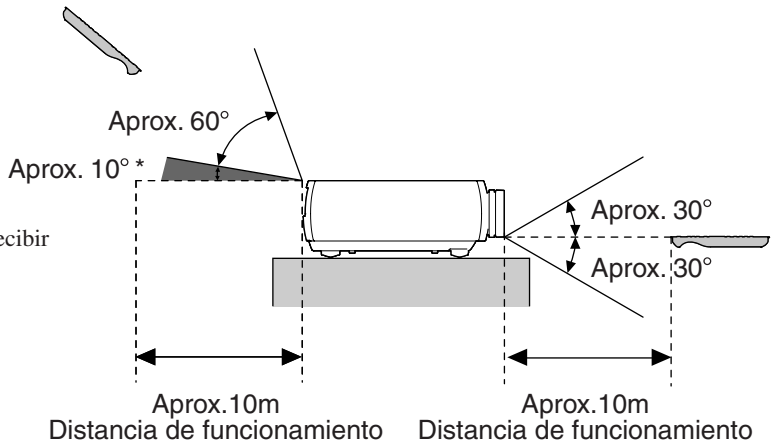

* Las señales del mando a distancia no se pueden recibir dentro de este rango.

Conexión de la alimentación y proyección de imágenes

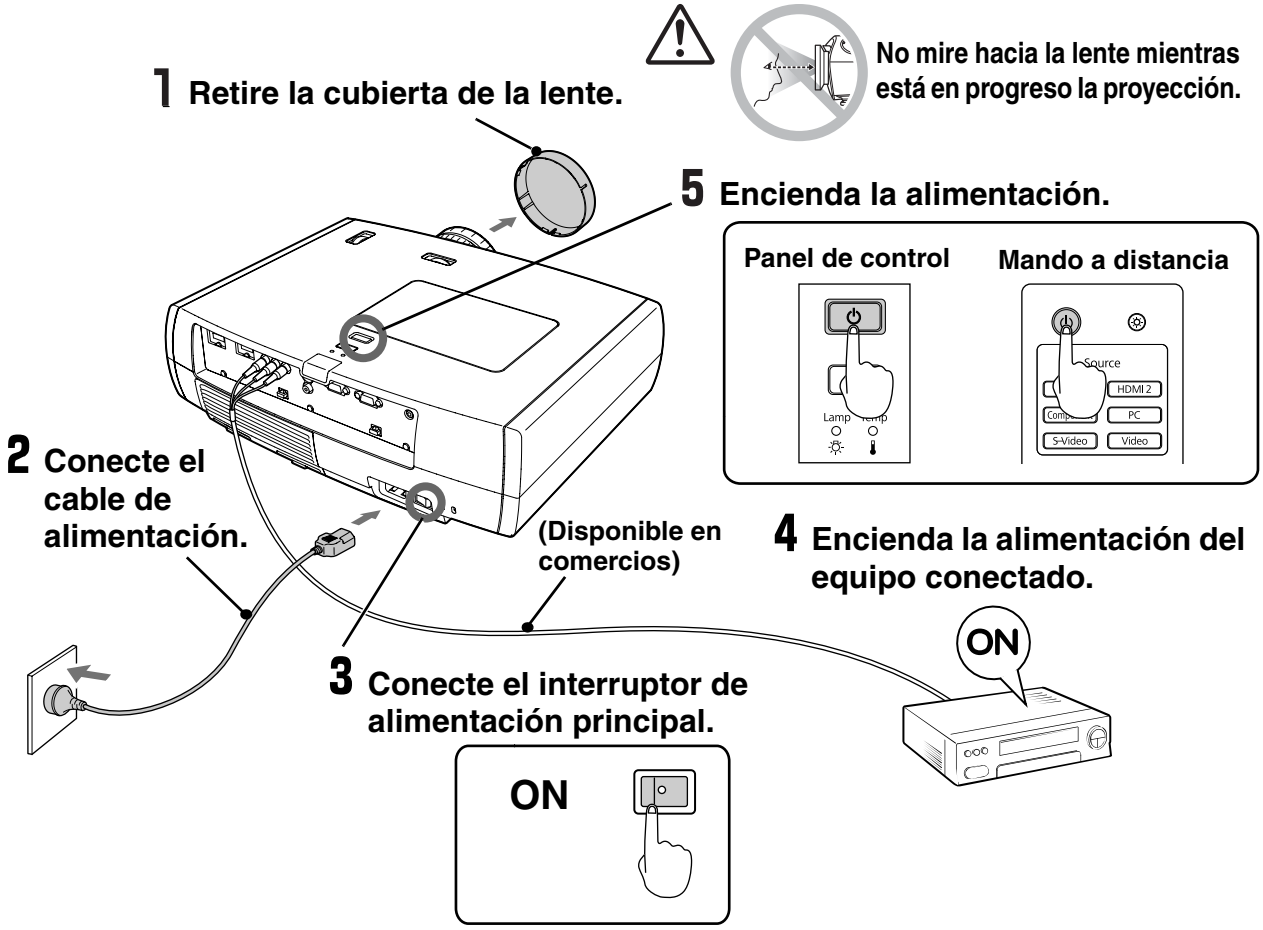

Si, el proyector está instalado y conectado correctamente, pero la proyección da problemas, consulte la página ☞ p.15, 41.

Consejo

- Si se ajusta "Direct Power On" a "On", se encenderá la alimentación de la unidad cuando el interruptor principal se encienda sin tener que apretar el botón de encendido/apagado del mando a distancia o del panel de control del proyector. ☞ p.37.
- El proyector está equipado con una función "Bloqueo de seguridad" que impide que los niños pequeños conecten accidentalmente la alimentación y miren la lente, y también una función "Bloqueo funcionam." para evitar operaciones por equivocación. ☞ p.37.
- Si lo utiliza a una altitud aproximada de 1500 m, configure "Modo alta altitud" como "On". ☞ p.37
- Este proyector está equipado con una función de ajuste automático que se optimiza automáticamente cuando se cambia una señal de entrada de ordenador.
- Si se conecta un ordenador portátil o un ordenador con una pantalla LCD al proyector, podría ser necesario usar el teclado o ajustes de funciones para cambiar el destino de salida. Mientras mantiene presionando la tecla Fn, presione F8 (la tecla con un símbolo como ▢ / 💻). Después de realizar la selección, pronto comenzará la proyección.
  ☞ Documentación del ordenador

Ejemplo de selección de salida	
NEC	Fn + F3
Panasonic	
SOTEC	
HP	Fn + F4
Toshiba	Fn + F5
IBM	Fn + F7
LENOVO	
SONY	
DELL	Fn + F8
Fujitsu	Fn + F10
Macintosh	Realice el ajuste de espejo o detección de visualización. En función del sistema operativo, puede modificar la selección de salida presionando F7.

Cuando no se proyectan las imágenes esperadas

Si se ha conectado más de una fuente de señales, o si no se proyecta ninguna imagen, use el mando a distancia o los botones del panel de control del proyector para seleccionar la fuente de señales. En el caso de aparatos de vídeo, pulse primero el botón [Play] del equipo de vídeo y luego seleccione la fuente de la señal.

Uso del mando a distancia

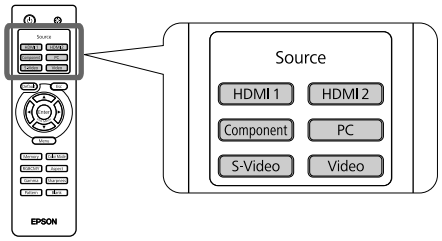

Presione el botón que tiene el nombre del puerto al que se ha conectado la fuente de señal deseada.

Uso del panel de control

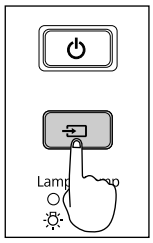



Cuando presiona [⏎], se visualiza el menú de selección. Cada vez que se pulsa [⏎] se mueve el puntero. Mueva el puntero a la fuente de entrada de destino para seleccionarla.
La fuente de entrada se cambia automáticamente cuando no se realizan operaciones en unos tres segundos colocando el puntero en la fuente de entrada deseada. También puede presionar [Enter] para cambiar a la fuente deseada.

Consejo

Cuando el color de la imagen proyectada del puerto de entrada [Componente] no es natural, seleccione una señal apropiada según la señal procedente del dispositivo conectado en “Señal de entrada” en el menú Configuración. p.38

Desconexión de la alimentación

1 Desconecte de las fuentes de señales que están conectadas al proyector.

2 Presione ⏻ en el mando a distancia o [⏻] en el panel de control del proyector:
Se exhibe el siguiente mensaje, por lo tanto presione ⏻ o [⏻] una vez más.

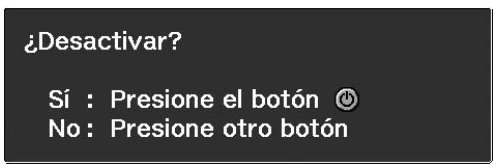

3 Cuando se completa el proceso de enfriamiento (aproximadamente 16 segundos), los destellos alrededor del ⏻ se detendrán, y entonces podrá apagar el interruptor principal de alimentación.
No basta con presionar ⏻ o [⏻] para detener el consumo de energía.

4 Coloque la cubierta de la lente.
Si se suspende el proyector del techo y no se coloca la cubierta de la lente, la cubierta de la lente todavía se necesitará si el proyector se traslada a alguna otra parte, por lo tanto guárdela en un lugar seguro.

Ajuste de enfoque

Gire el anillo de enfoque para ajustar el foco.

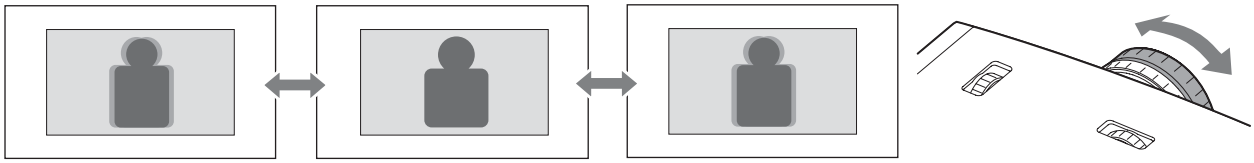

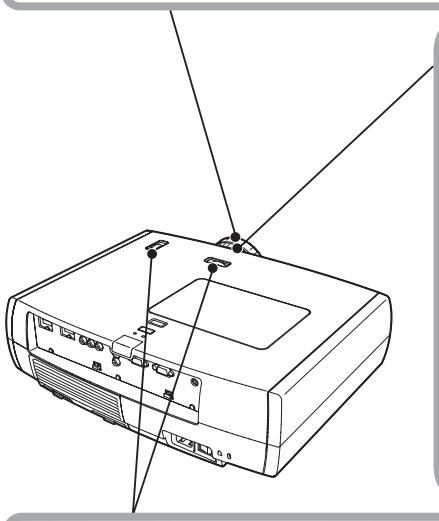

Ajuste de tamaño de proyección (Ajuste de zoom)

Gire el anillo de zoom para ajustar el tamaño de la imagen proyectada.

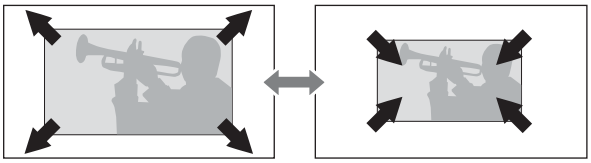

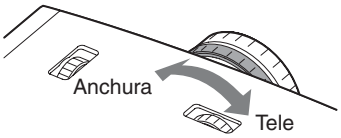

Ajuste de posición de imagen de proyección (Ajuste de la lente)

Si el proyector no se puede instalar directamente enfrente de la pantalla, puede usar la función de desplazamiento de la lente para mover la posición de las imágenes proyectadas vertical u horizontalmente dentro del rango indicado a la derecha. Mientras gira los diales de desplazamiento de la lente, la posición donde se escucha un clic es aproximadamente el medio del rango de desplazamiento.

La posición de la imagen no se puede mover a los valores verticales máximos y los valores horizontales máximos al mismo tiempo.

Ex) La imagen no puede desplazarse verticalmente si se ha movido horizontalmente al máximo. Cuando la imagen se ha movido verticalmente al máximo, puede desplazarse hasta un 9% del ancho horizontal de la pantalla.

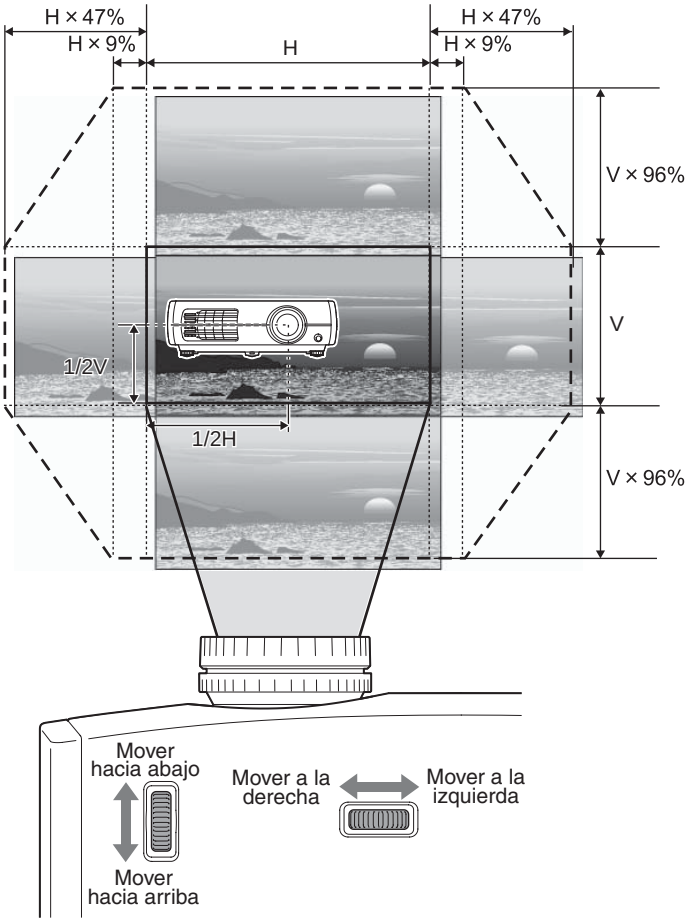

Posición de proyección estándar (posición central de la lente de desplazamiento)

Distancia a la que se puede desplazar la imagen desde la posición de proyección estándar.

Atención Al transportar el proyector, asegúrese de bajar la posición de la lente al máximo. De lo contrario, el mecanismo de desplazamiento de la lente puede dañarse.

Ajuste de la inclinación del proyector

Cuando una imagen del proyector que está colocado sobre una superficie plana se inclina horizontalmente ( ), use las patas delanteras para corregir la inclinación.

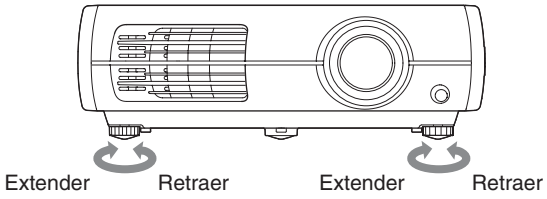

Visualización de un patrón de prueba

Puede usar un patrón de prueba para realizar la primer configuración tal como zoom, enfoque y posición de imagen usando el desplazamiento de la lente sin conectar ningún equipo eléctrico.
Si se pulsa [Pattern] en el mando a distancia, aparece el patrón de prueba.

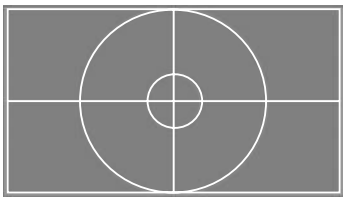

Para interrumpir la visualización del patrón de prueba, vuelva a pulsar [Pattern] .

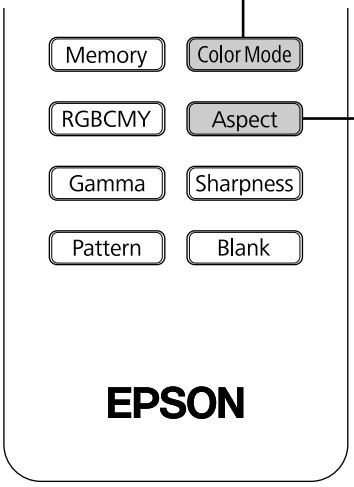

Selección del modo de color



Presione Color Mode y seleccione el modo de color del menú. También se puede realizar el ajuste usando el menú de configuración.



Señal de entrada en los terminales HDMI1/HDMI2.

Selección del aspecto



Presione Aspect y seleccione el modo de relación de pantalla en el menú.

Cuando ingresan señales 720p, 1080i o 1080p al puerto de entrada [HDMI1], [HDMI2] o [Component], el ajuste de aspecto se fija en "Normal" y no se puede cambiar.

Cuando esté proyectando usando el ajuste **Automático**

- Para señales de entrada 4:3 → Normal
- Para imágenes de entrada grabadas en el modo comprimido → Completo
- Para señales de entrada de buzón → Zoom

- No puede utilizarse durante la entrada del ordenador. Incompatible con algunas señales de vídeo componente.
- Si Automática no es adecuado, el ajuste pasará a Modo Normal.

Operaciones en el menú Seleccionar

Use ▲ ▼ para seleccionar un elemento. Presione Enter para confirmar la selección.

* Si presiona Esc, el menú Seleccionar desaparece.

Consejo

Si proyecta una imagen que está comprimida, ampliada o separada usando la función de relación de pantalla en lugares públicos como una tienda u hotel para propósitos comerciales o presentaciones en público, puede infringir los derechos de autor protegidos por la ley.

Dinámico : Ideal para usar en lugares con abundante luz.

Cuarto de estar : Es ideal para ver programas tales como encuentros deportivos o programas de televisión en una sala iluminada.

Natural : Ideal para usar en lugares oscuros. Se recomienda comenzar en este modo cuando se realicen ajustes de colores.

Teatro : Es ideal para ver películas y conciertos en una sala oscura.

Negro teatro 1/2 : Adecuada para una habitación totalmente a oscuras.

Negro teatro 1 : Tono de color claro que puede ver en monitores profesionales para creación de software de vídeo o similar.

Negro teatro 2 : Tono de color cálido e intenso que le hará sentir como si estuviese viendo una película en el cine.

x.v.Color : Puede seleccionar cualquiera de las señales de entrada a los terminales HDMI1 y HDMI2. Es ideal para reproducir los colores naturales con la mayor fidelidad. ☞p.4

Cuando se selecciona el modo ■ automáticamente se aplica el EPSON cinema filter y los colores originales de la fuente de imágenes se reproducen con más exactitud.

Señal de entrada	● Transmisiones normales de TV ● Imágenes con relación de pantalla estándar (4:3) ● Imágenes de ordenador	Las imágenes grabadas por una cámara de vídeo o software DVD en el modo de comprimir	Imágenes de buzón	● Transmisiones normales de TV ● Imágenes con relación de pantalla estándar (4:3)
Modo de aspecto▸▸ recomendado	Normal	Completo	Zoom	Ancho
resultados	 Aparecerán bandas negras a la izquierda y derecha de las imágenes.	 Se proyectarán las señales de entrada con el mismo ancho que la resolución del panel del proyector.	 Se proyectarán las señales de entrada con la misma altura que la resolución del panel del proyector.	 Las señales de entrada serán proyectadas a la misma altura que la resolución de panel del proyector. En ese momento, la relación de ampliación de la imagen será pequeña hacia el centro de las imágenes pero se volverá más grande en los bordes izquierdo y derecho de las imágenes.
Consideraciones	 Cuando se proyectan imágenes HDTV▸▸, las imágenes aparecen en el tamaño 16:9.	 Si se proyectan imágenes 4:3, las imágenes aparecerán alargadas horizontalmente.	● Cuando se proyecta una imagen 4:3, las partes superior e inferior de la imagen quedan ocultas. Si esto ocurre, la parte inferior o superior de la imagen que queda oculta puede reducirse en dirección vertical para poderse visualizar mediante "Tamaño de zoom" en el menú Configuración. ☞p.33 ● Si se proyectan imágenes con subtítulos y los subtítulos quedan cortados, use el comando de menú "Posición título zoom" para ajustar. ☞p.33	Esto es útil cuando se proyectan imágenes 4:3 en una pantalla amplia. Dado que casi no hay distorsión por la ampliación en el medio de las imágenes, las imágenes aparecen casi como serían con su tamaño original. Y dado que se amplían ambos extremos de las imágenes, el movimiento en los bordes de las imágenes aparece más rápido y da la impresión de mayor velocidad, siendo ideal para visualizar eventos deportivos.

Ajustes de color avanzados

Puede seleccionar "Imagen" – "Nitidez" o "Avanzado" para ajustar las imágenes de acuerdos a sus propias preferencias. Las pantallas de ajuste para "Gamma" y "RGBCMY" se pueden exhibir en la pantalla directamente presionando los botones correspondientes en el mando a distancia.
Los valores ajustados pueden almacenarse en la memoria para recuperarlos y aplicarlos a las imágenes proyectadas cuando se desee. (☞ p.24)

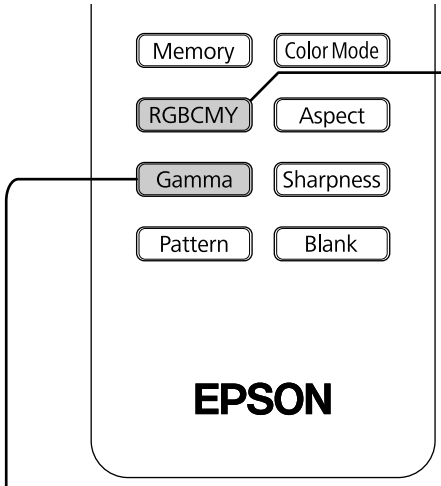

Matiz, saturación y luminosidad

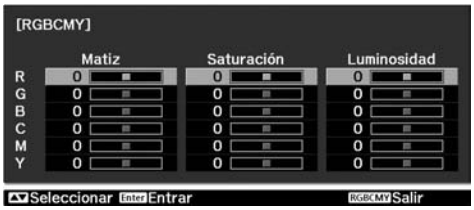

El matiz, la saturación y el luminosidad para cada uno de los componentes de colores R (rojo), G (verde), B (azul), C (cyan), M (magenta) y Y (amarillo) se pueden ajustar.
El ajuste no es posible si "Modo de color" se define en "x.v. Color".

Ajuste gamma

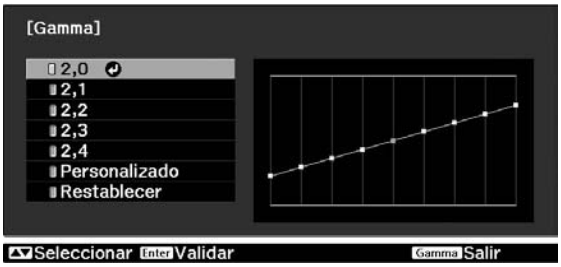

Las diferencias entre equipos pueden provocar una ligera variación de la coloración cuando se proyectan imágenes, y quizás desee ajustar dicha variación. (Mientras se realice dicho ajuste, la proyección quedará cancelada momentáneamente.) Para ello, existen dos métodos. Uno es seleccionar uno de los valores de corrección de la gamma [2.0], [2.1], [2.2], [2.3], [2.4]. El otro es el ajuste personalizado, que se hace en relación con la imagen proyectada o con un gráfico de la gamma. El eje horizontal del gráfico de la gamma representa el nivel de la señal de entrada, y el eje vertical, el nivel de la señal de salida.
El ajuste no es posible si "Modo de color" se define en "x.v. Color".

■ Adjusting from the gamma correction values

Use ◁ ▷ o ✣ (ARRIBA o ABAJO) para seleccionar el valor de corrección que se adecue al equipo conectado y a sus propias referencias entre "2.0", "2.1", "2.2", "2.3" o "2.4", y luego presione Enter o Enter para confirmar la selección.

Observe el gráfico de la gamma para comprobar el resultado del ajuste.

Cuando se selecciona un valor menor, las áreas oscuras de las imágenes se hacen más luminosas, pero las áreas más claras pueden quedar demasiado saturadas. Esto quedará reflejado por el ensanchamiento en la zona superior del gráfico de la gamma.

Cuando se selecciona un valor mayor, las áreas luminosas se hacen más oscuras. Esto quedará reflejado por el ensanchamiento en la zona inferior del gráfico de la gamma.

■ Matiz

Permite ajustar el tono de la imagen a azulado, verdoso o rojizo.

■ Saturación

Ajusta la nitidez completa de las imágenes.

■ Luminosidad

Ajusta el luminosidad de toda la imagen.

1 Use ◁▷ o ✣ (ARRIBA o ABAJO) para seleccionar y confirmar el color; luego seleccione "Matiz", "Saturación" o "Luminosidad" y luego use ◁▷ o ✣ (IZQUIERDA o DERECHA) para realizar el ajuste.

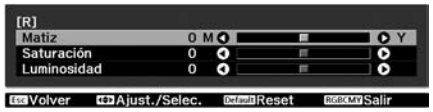

Para ajustar otro color, pulse Esc.
Para restablecer los ajustes a los valores predeterminados, pulse Default.

2 Para salir del menú, presione RGBCMY.

■ Personalizado ("Ajustar desde la imagen")

Use ◁▷ o ✣ (ARRIBA o ABAJO) para seleccionar "Personalizado" - "Ajustar desde la imagen" en ese orden, y luego presione Enter o Enter para confirmar la selección.
Aparecerá un icono de la gamma en la imagen proyectada.



Utilice ◁▷ ◁▷ o ✣ para desplazar el icono de la gamma hasta el lugar donde desee ajustar el brillo y presione Enter o Enter para confirmar la selección. El lugar seleccionado y las zonas con el mismo brillo parpadearán, y aparecerá un gráfico de la gamma.

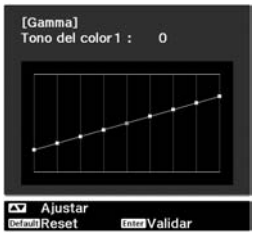

Use ◁▷ o ✣ (ARRIBA o ABAJO) para realizar el ajuste, y luego presione Enter o Enter para confirmar el ajuste. Presione Default para ir hacia atrás y realizarlo de nuevo.

■ Personalizado ("Ajustar desde el gráfico")

Use ◁▷ o ✣ (ARRIBA o ABAJO) para seleccionar "Personalizado" - "Ajustar desde el gráfico" en ese orden, y luego presione Enter o Enter para confirmar la selección.
Aparecerá un gráfico de ajuste de la gamma.



Use ◁▷ o ✣ (IZQUIERDA o DERECHA) para seleccionar el lugar donde le gustaría ajustar el brillo del tono de color.

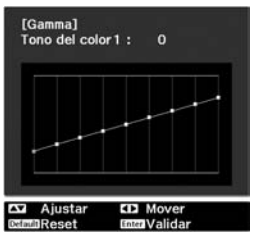

Use ◁▷ o ✣ (ARRIBA o ABAJO) para realizar el ajuste, y luego presione Enter o Enter para confirmar el ajuste. Presione Default para ir hacia atrás y realizarlo de nuevo.

Ajuste RGB (Offset, Ganancia)

Se puede ajustar el brillo de la imagen ajustando los componentes individuales R (rojo), G (verde) y B (azul) de las áreas oscuras (compensación) y áreas luminosas (ganancia).
El ajuste no es posible si "Modo de color" se define en "x.v. Color".

■ Offset

Si desea que las zonas oscuras se visualicen más claras, cambie el ajuste al lado + (derecha). Si lo cambia al lado – (izquierda), toda la imagen se verá más nítida, pero el contraste de las zonas oscuras perderá calidad.

■ Ganancia

Si desea que las áreas luminosas aparezcan más claras, cambie el ajuste al lado - (izquierda). Si lo cambia al lado + (derecha), observará que la imagen gana en brillo y se aclara, pero el contraste en las zonas claras perderá calidad.

1 Presione Menu y luego seleccione "Imagen" - "Avanzado" - "RGB" en ese orden y confirme la selección.

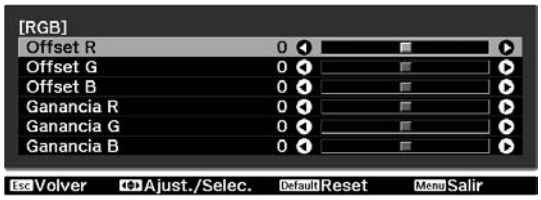

2 Use ▲ ▼ o ✥ (ARRIBA o ABAJO) para seleccionar un elemento y luego use ◀ ▶ o ✥ (IZQUIERDA o DERECHA) para realizar el ajuste.
Para restablecer los ajustes a los valores predeterminados, pulse Default.

3 Para salir del menú, presione Menu.

Además de los ajustes de color, también pueden realizarse ajustes de nitidez avanzados y de la cantidad de luz de la lámpara para que se correspondan con la imagen y obtener así la mejor imagen posible.

Ajuste Nitidez (Avanzado)

Si se ajusta "Realce línea fina" en el sentido +, se realzarán el pelo y las zonas blancas de los ojos, así como las zonas detalladas de la ropa.
Si se ajusta "Realce línea gruesa" en el sentido +, casi no se realzarán las áreas realzadas con "Realce línea fina". En su lugar, se realzarán las zonas menos definidas del individuo, como el contorno y el fondo, lo que producirá una imagen nítida.

Si se ajusta la "Realce línea horiz."/"Realce línea vert." hacia el lado +, aumentará la nitidez de la imagen en dirección horizontal/vertical. Si se ajusta hacia el lado -, la imagen quedará más tenue.

No puede ajustarse mientras entran señales de imagen del ordenador.

1 Pulse Menu y, a continuación, seleccione "Imagen" - "Nitidez". Seleccione "Avanzado" en la esquina superior derecha de la pantalla para confirmar la selección.



2 Use ▲▼ o ✥ para seleccionar un elemento del menú y use ◀▶ o ✥ para realizar ajustes.
Puede ajustar "Realce línea fina" y "Realce línea gruesa" al mismo tiempo utilizando la barrada situada en la parte superior de la pantalla.
Para restablecer los ajustes a los valores predeterminados, pulse Default.

3 Para salir del menú, presione Menu.

Al presionar Sharpness en el mando a distancia puede exhibir directamente la pantalla de ajuste de nitidez ("Estándar"/"Avanzado") tal como se seleccionó usando "Nitidez" del menú "Imagen".

Ajuste Iris auto. (apertura automática)

Cuando está activado "Iris auto." la intensidad de la luz de la lámpara se controla automáticamente de acuerdo al brillo de las imágenes, y puede obtener mayor contraste e imágenes profundas. La velocidad de tracking del control de intensidad de luz en respuesta a los cambios en el brillo de las imágenes se puede ajustar en "Normal" o "Velocidad alta" dependiendo de su preferencia. El ajuste no es posible si "Modo de color" se define en "x.v. Color".

* La función Iris auto puede producir un sonido operativo durante la proyección de ciertas imágenes. No se trata de un fallo del proyector.

1 Presione Menu y, a continuación, seleccione "Imagen" - "Iris auto.".



2 Seleccione "Normal" o "Velocidad alta" para confirmar la selección.

3 Para salir del menú, presione Menu.

Después de utilizar comandos de menú como "Señal" e "Imagen" en el menú de configuración para ajustar las imágenes proyectadas, los valores de ajuste pueden guardarse (Almacenar memoria). Además, se pueden recuperar fácilmente los datos grabados, de manera que en cualquier momento puede disfrutar de visualizar las imágenes con los ajustes que ha preparado (Recuperar memoria).

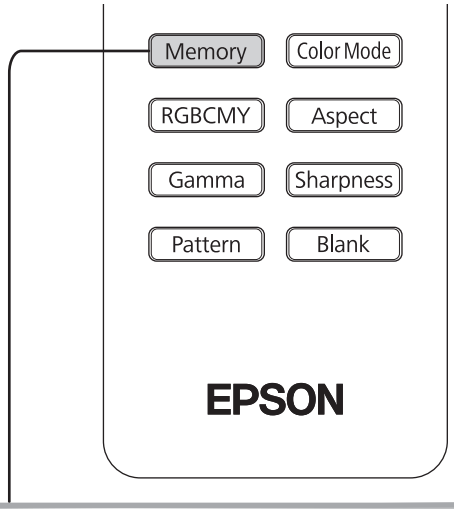

Guardar, cargar, borrar y renombrar memoria

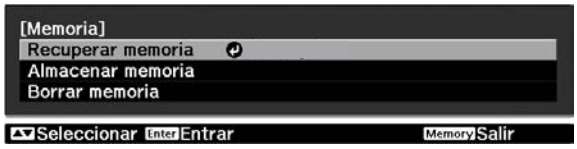

En la memoria pueden guardarse hasta diez ajustes. "Renombrar memoria" solamente está disponible para EH-TW4500/TW4400.

Todos los items bajo el menú de Imagen

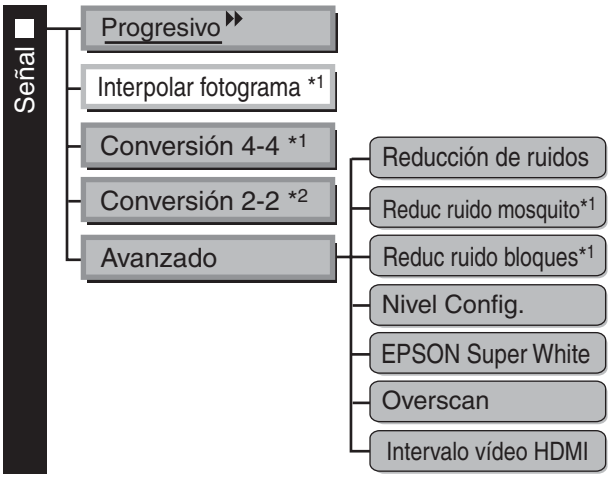

Se visualiza para fuentes de entrada diferentes de ordenador
* Sólo EH-TW4500/TW4400
* Sólo EH-TW3500/TW2900

Almacenar memoria

1. Defina cada uno de los ajustes a los valores que desea guardar.
2. Pulse [Memory] y seleccione "Almacenar memoria".
   Se mostrará la pantalla Almacenar memoria.



3. Seleccione el nombre de la memoria donde desea registrar los ajustes desde Memory1 a 10 y pulse (Enter) o [Enter].
   Si delante del nombre de la memoria se muestra en verde, esto indica que los ajustes ya están guardados en la memoria.
   Seleccione un nombre de memoria ya guardado y pulse (Enter) o [Enter]. Se mostrará un mensaje de confirmación. Si selecciona "Sí", se borrará el contenido anterior de la memoria y se guardarán los valores de ajuste actuales.

Recuperar memoria

Cargue las memorias guardadas.

1. Pulse [Memory] y seleccione "Recuperar memoria".
   Se mostrará la pantalla Recuperar memoria.
2. Seleccione el nombre de la memoria de destino.

Consejo

- El modo de color seleccionado en el momento en el que registró la memoria se visualiza a la derecha.
- El ajuste de aspecto▸▸ recuperado de la memoria quizás no se pueda aplicar a las imágenes si son imágenes 16:9 o si las imágenes de la señal de entrada tienen una resolución especial.

Borrar memoria

Esta función puede utilizarse para borrar y limpiar memorias no actualizadas.

1 Pulse Memory y seleccione "Borrar memoria".
Se mostrará la pantalla Borrar memoria.

2 Seleccione el nombre de la memoria que desea borrar.
Aparecerá un mensaje de confirmación. Si selecciona "Sí", la memoria se borrará.

Para borrar todas las memorias guardadas, seleccione "Restablecer" - "Restablecer memoria" e el menú Configuración.
☞ pág. 40

Renombrar memoria (sólo EH-TW4500/TW4400)

Se pueden cambiar los nombres por defecto ("Memory1" a "Memory10"). Puede renombrar las memorias de manera que sus ajustes sean fáciles de reconocer.

1 Presione Memory, y luego seleccione "Renombrar memoria".
Se exhibe la pantalla "Renombrar memoria".

2 Seleccione el nombre de la memoria que desea cambiar y luego presione Enter o Enter.

3 Se exhibe la pantalla de selección de nombre.
Para seleccionar un nombre de memoria entre los nombres preestablecidos exhibidos, seleccione el nombre deseado, luego presione Enter o Enter y vaya al paso 5. Si desea usar un nombre personalizado seleccione "Personalizado".

4 Cuando selecciona "Personalizado" se exhibe el siguiente teclado.
Use ▲ ▼ ◀ ▶ o ⊡ para seleccionar la tecla deseada y luego presione Enter o Enter. Una vez ingresado el nombre seleccione "Finish" y luego presione Enter o Enter.



5 El nombre de memoria seleccionado o ingresado se exhibe al costado del número de memoria preestablecido para indicar que se ha cambiado el nombre.
Después de eso, el nombre cambiado se exhibe en las pantallas "Recuperar memoria" y "Almacenar memoria".

Funciones del menú de configuración

Es posible utilizar los menús de configuración para seleccionar diversos ajustes y opciones relativos a la calidad de la imagen y a las señales de entrada.

Están disponibles los siguientes dos tipos de menú.

■ Menú completo

Todos los elementos del menú de configuración se pueden marcar mientras se están realizando los ajustes.

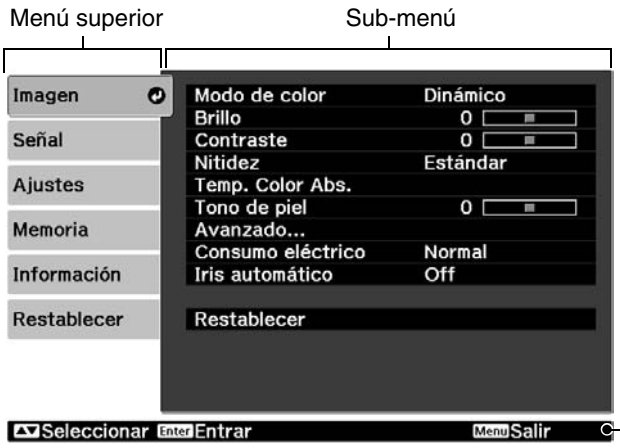

■ Menú de línea

Algunos de los elementos del menú "Imagen" en el menú Configuración pueden ajustarse. Este menú es útil para visualizar los efectos de los ajustes en las imágenes que se están proyectando mientras se están realizando los ajustes.

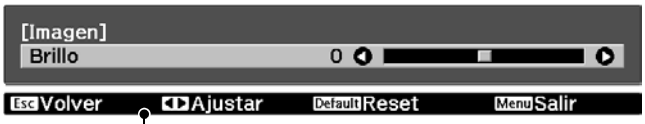

Por detalles sobre el método de operación, consulte "Uso de los menúes de configuración" en la siguiente sección.

Consejo

El menú Configuración puede utilizarse para cambiar el patrón de color y la posición de los menús.
☞ "Regulación" - "Visualización" - "Posición del menú", "Color del menú"

Uso de los menús de configuración

1 Visualización de un menú

Menú completo: Presione Menu.



Menú de línea: Presione Enter o Enter.



2 Selección de un elemento de menú

Use ▲ y ▼ para seleccionar un elemento de menú, luego presione Enter.

3 Cambio de ajustes

Ejemplo:



Use ◄ y ► para ajustar valores.

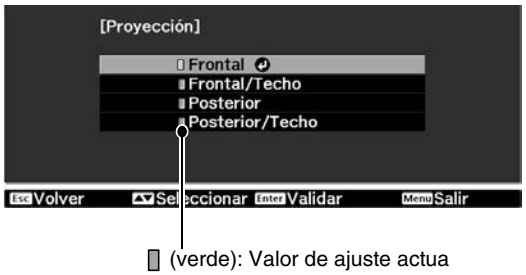

(verde): Valor de ajuste actua

Use ▲ y ▼ para seleccionar un elemento, después presione Enter.

Si presiona Enter cuando un elemento con ↵ al lado está seleccionado, se visualizará la pantalla de selección de ese elemento.

Para volver a una visualización anterior, presione Esc.

Consejo

- En el caso de elementos tales como "Brillo" que se pueden ajustar usando una barra de ajuste, los valores de ajuste se pueden reponer a los valores por defecto si presiona Default mientras se exhibe la barra de ajuste.
- Si se presiona Blank en el mando a distancia mientras se exhibe un menú, desaparece la pantalla de menú. Esto es útil para verificar el resultado de su ajuste en las imágenes. Si presiona Blank una vez más, se exhibe de nuevo el menú

4 Cuando está terminado el ajuste

Presione Menu.

Lista de menús de configuración (Para EH-TW3500/TW2900)

Si no entran señales de imagen, el menú "Imagen" y el menú "Señal" no pueden ajustarse. Igualmente, los elementos mostrados en el menú "Imagen", el menú "Señal" y el menú "Información" variarán según el tipo de señales de imagen proyectadas.

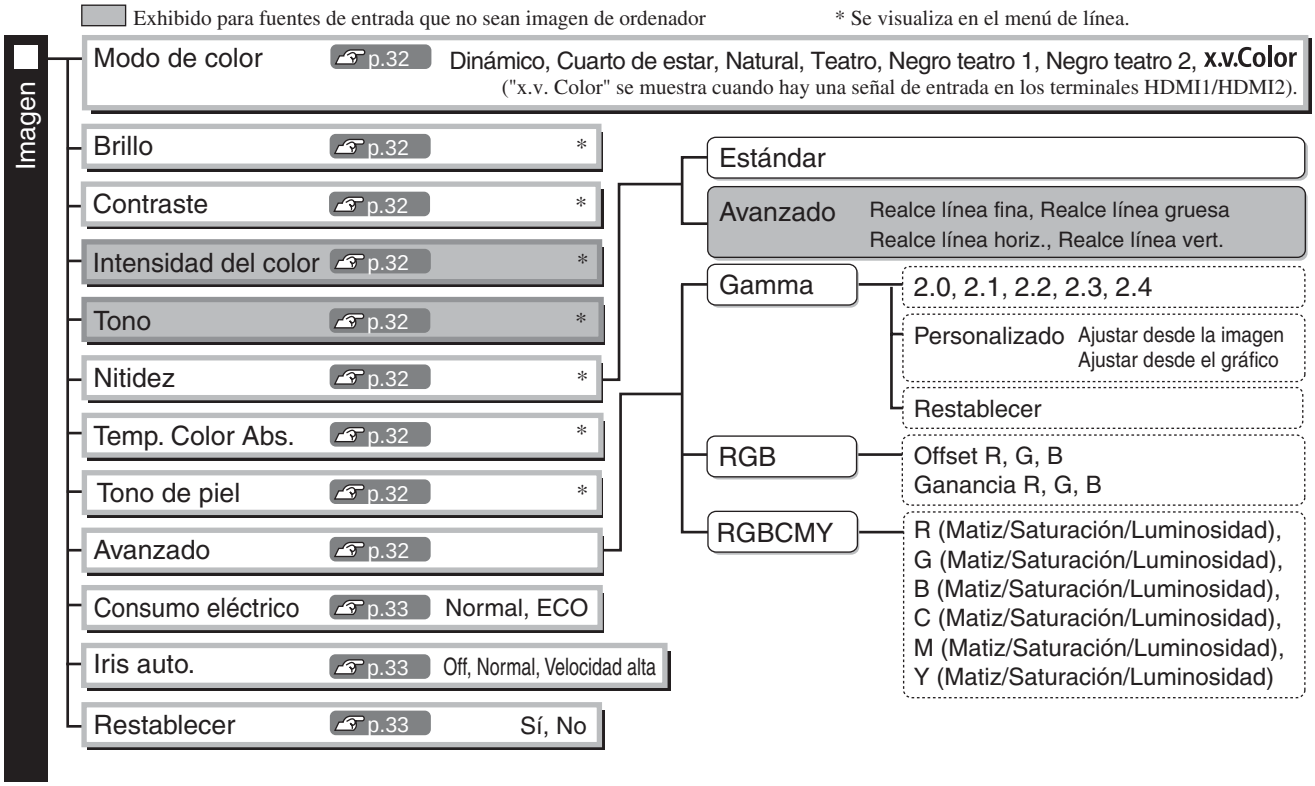

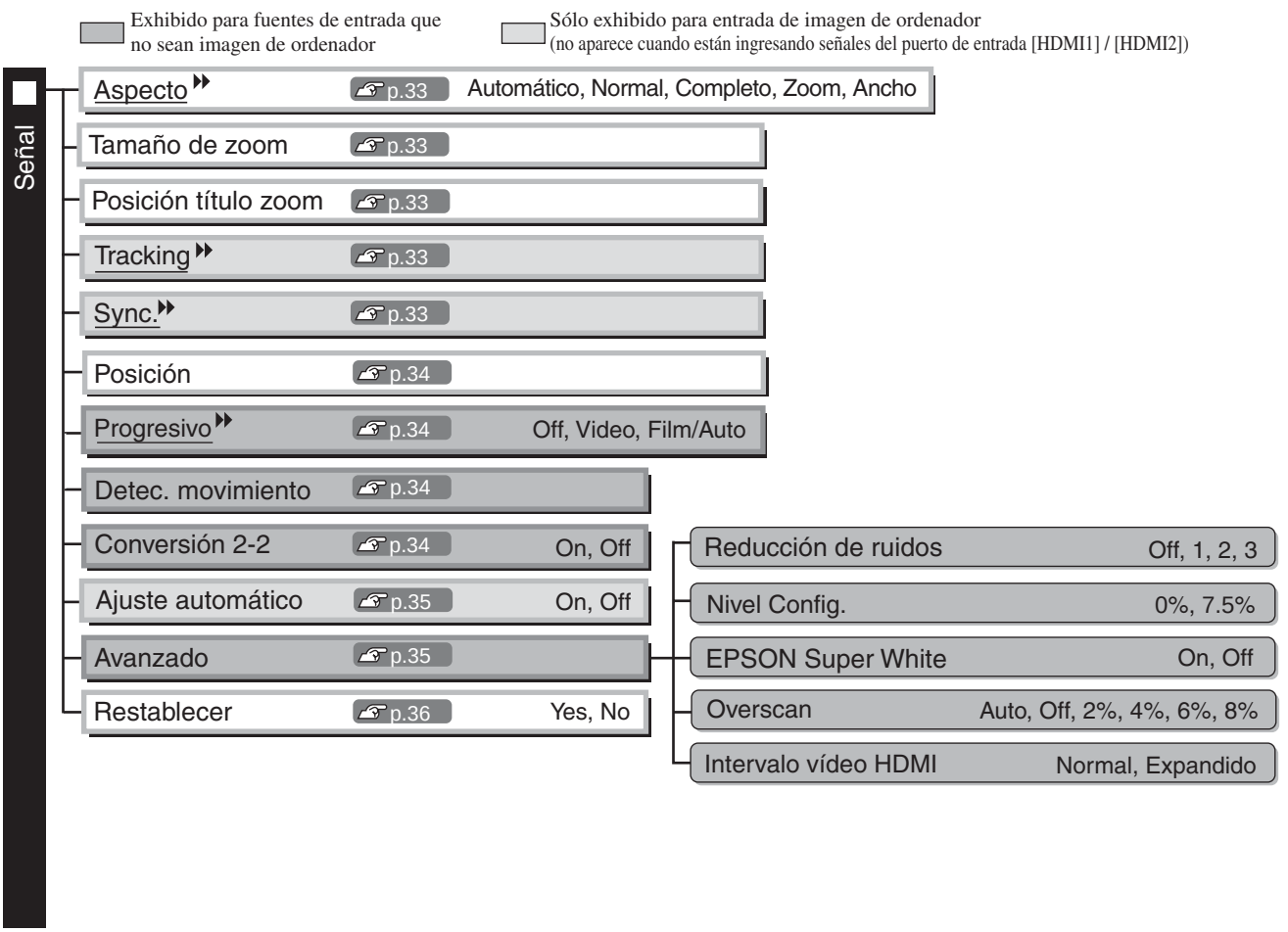

Regulación

- Direct Power On p.37 — On, Off
- Modo inactivo p.37 — Off, 5min., 10min., 30min.
- Bloqueo de seguridad p.37 — On, Off
- Bloqueo funcionam. p.37 — On, Off
- Modo disparo p.37 — On, Off
- Modo alta altitud p.37 — On, Off
- Proyección p.37 — Frontal, Frontal/Techo, Posterior, Posterior/Techo
- Iluminación p.38 — On, Off
- Visualización p.38
  - Posición del menú — Superior izquierda, Superior centrada, Superior derecha, Centro, Centro izquierda, Centro derecha, Inferior izquierda, Inferior centrada, Inferior derecha
  - Color del menú — Color 1, Color 2
  - Mensaje — On, Off
  - Visualizar fondo — Negro, Azul, Logo
  - Pantalla de inicio — On, Off
- Señal de entrada p.38
  - Señal Vídeo — Automático, NTSC, NTSC4.43, PAL, M-PAL, N-PAL, PAL60, SECAM
  - Componente — Auto, YCbCr, YPbPr
- Idioma p.38 — 日本語, English, Français, Deutsch, Italiano, Español, Português, 中文(简体), 中文(繁體), 한국어, Nederlands, Dansk, Polski, Magyar, Česky, Norsk, Svenska, Suomi, Русский, Ελληνικά, Türkçe
- Restablecer p.38 — Sí, No

Sólo se visualizará la entrada vídeo compuesto/S-Vídeo
Sólo se visualizará la entrada vídeo componente/imagen de ordenador
Sólo exhibido para entrada de imagen de ordenador

Información

- Horas lámpara
- Fuente
- Señal de entrada
- Resolución
- Modo de escaneado
- Veloc. refresco
- Info sinc
- Señal de Vídeo
- Color intenso
- Estado

- Cuando sea necesario remplazar la lámpara, el texto del mensaje se visualizará en amarillo.
- El tiempo desde 0H a 10H se visualizará como 0H. A partir de 10H, la visualización se realizará en unidades de 1H.

El Menú "Informacíon" solamente se usa para visualizar el estado del proyector.

Ofrece la profundidad de color de la transmisión HDMI.

Se trata de información sobre errores que se han producido en el proyector. Este valor suele solicitarse cuando se efectúan consultas.

Memoria

- Recuperar memoria p.39 — Memory1 a Memory10
- Almacenar memoria p.39 — Memory1 a Memory10
- Borrar memoria p.39 — Memory1 a Memory10

Restablecer

- Restablecer todo p.40
- Restablecer memoria p.40
- Restablecer h. lámpara p.40

Lista de menús de configuración (Para EH-TW4500/TW4400)

Si no entran señales de imagen, el menú "Imagen" y el menú "Señal" no pueden ajustarse. Igualmente, los elementos mostrados en el menú "Imagen", el menú "Señal" y el menú "Información" variarán según el tipo de señales de imagen proyectadas.

Exhibido para fuentes de entrada que no sean imagen de ordenador * Se visualiza en el menú de línea.

Imagen

- Modo de color p.32 — Dinámico, Cuarto de estar, Natural, Teatro, Negro teatro 1, Negro teatro 2, x.v.Color ("x.v. Color" se muestra cuando hay una señal de entrada en los terminales HDMI1/HDMI2).
- Brillo p.32 *
- Contraste p.32 *
- Intensidad del color p.32 *
- Tono p.32 *
- Nitidez p.32 *
- Temp. Color Abs. p.32 *
- Tono de piel p.32 *
- Avanzado p.32
  - Estándar
  - Avanzado — Realce línea fina, Realce línea gruesa, Realce línea horiz., Realce línea vert.
  - Gamma
    - 2.0, 2.1, 2.2, 2.3, 2.4
    - Personalizado — Ajustar desde la imagen, Ajustar desde el gráfico
    - Restablecer
  - RGB — Offset R, G, B; Ganancia R, G, B
  - RGBCMY — R (Matiz/Saturación/Luminosidad), G (Matiz/Saturación/Luminosidad), B (Matiz/Saturación/Luminosidad), C (Matiz/Saturación/Luminosidad), M (Matiz/Saturación/Luminosidad), Y (Matiz/Saturación/Luminosidad)
  - Realce del contraste — Off, 1, 2, 3
  - Super-resolution — Off, 1, 2, 3
- Consumo eléctrico p.33 — Normal, ECO
- Iris auto. p.33 — Off, Normal, Velocidad alta
- Restablecer p.33 — Sí, No

Exhibido para fuentes de entrada que no sean imagen de ordenador Sólo exhibido para entrada de imagen de ordenador (no aparece cuando están ingresando señales del puerto de entrada [HDMI1] / [HDMI2])

Señal

- Aspecto p.33 — Automático, Normal, Completo, Zoom, Ancho
- Tamaño de zoom p.33
- Posición título zoom p.33
- Tracking p.33
- Sync. p.33
- Posición p.34
- Progresivo p.34 — Vídeo, Film, Automático
- Interpolar fotograma p.34 — Off, Baja, Normal, Alta

El ajuste por defecto "Interpolar fotograma" es diferente dependiendo de las señales de entrada.

- Conversión 4-4 p.34 — On, Off

El ajuste por defecto "Conversión 4-4" es diferente dependiendo de las señales de entrada.

- Ajuste automático p.35 — On, Off
- Avanzado p.35
  - Reducción de ruidos — Off, 1, 2, 3
  - Reduc ruido mosquito — Off, 1, 2, 3
  - Reduc ruido bloques — On, Off
  - Nivel Config. — 0%, 7.5%
  - EPSON Super White — On, Off
  - Overscan — Auto, Off, 2%, 4%, 6%, 8%
  - Intervalo vídeo HDMI — Auto, Normal, Expandido

El ajuste por defecto para "Intervalo vídeo HDMI" es diferente dependiendo de las señales de entrada y/o método de conexión.

- Restablecer p.36 — Yes, No

Regulación

Direct Power On	p.37	On, Off
Modo inactivo	p.37	Off, 5min., 10min., 30min.
Bloqueo de seguridad	p.37	On, Off
Bloqueo funcionam.	p.37	On, Off
Modo disparo	p.37	On, Off
Modo alta altitud	p.37	On, Off
Proyección	p.37	Frontal, Frontal/Techo, Posterior, Posterior/Techo
Iluminación	p.38	On, Off
Visualización	p.38	
— Posición del menú		Superior izquierda, Superior centrada, Superior derecha, Centro, Centro izquierda, Centro derecha, Inferior izquierda, Inferior centrada, Inferior derecha
— Color del menú		Color 1, Color 2
— Mensaje		On, Off
— Visualizar fondo		Negro, Azul, Logo
— Pantalla de inicio		On, Off
Señal de entrada	p.38	
— Señal Vídeo		Automático, NTSC, NTSC4.43, PAL, M-PAL, N-PAL, PAL60, SECAM
— Componente		Auto, YCbCr, YPbPr
Idioma	p.38	日本語, English, Français, Deutsch, Italiano, Español, Português, 中文(简体), 中文(繁體), 한국어, Nederlands, Dansk, Polski, Magyar, Česky, Norsk, Svenska, Suomi, Русский, Ελληνικά, Türkçe
Restablecer	p.38	Sí, No

Sólo se visualizará la entrada vídeo compuesto/S-Vídeo
Sólo se visualizará la entrada vídeo componente/imagen de ordenador
Sólo exhibido para entrada de imagen de ordenador

Información

- Horas lámpara
- Fuente
- Señal de entrada
- Resolución
- Modo de escaneado
- Veloc. refresco
- Info sinc
- Señal de Vídeo
- Color intenso
- Estado

- Cuando sea necesario remplazar la lámpara, el texto del mensaje se visualizará en amarillo.
- El tiempo desde 0H a 10H se visualizará como 0H. A partir de 10H, la visualización se realizará en unidades de 1H.

El Menú "Informacíon" solamente se usa para visualizar el estado del proyector.

Ofrece la profundidad de color de la transmisión HDMI.

Se trata de información sobre errores que se han producido en el proyector. Este valor suele solicitarse cuando se efectúan consultas.

Memoria

Recuperar memoria	p.39	Memory1 a Memory10
Almacenar memoria	p.39	Memory1 a Memory10
Borrar memoria	p.39	Memory1 a Memory10
Renombrar memoria	p.39	Memory1 a Memory10

Restablecer

Restablecer todo	p.40
Restablecer memoria	p.40
Restablecer h. lámpara	p.40

Menú de "Imagen"

Exhibido para fuentes de entrada que no sean imagen de ordenador

Modo de color*1

En Modo de color pueden elegirse siete ajustes distintos según las imágenes proyectadas o el entorno de proyección. ☞ p.18

Brillo *2

El ajuste no es posible si "Modo de color" se define en "x.v. Color".
Ajústelo cuando el nivel de salida del equipo conectado sea débil y las imágenes oscuras.

Contraste *2

El ajuste no es posible si "Modo de color" se define en "x.v. Color".
Ajusta la diferencia entre áreas luminosas y oscuras.
Cuando se aumenta el contraste, se obtienen imágenes con mayor modulación.

Intensidad del color *2

El ajuste no es posible si "Modo de color" se define en "x.v. Color".
Esto ajusta la intensidad del color en las imágenes.

Tono *2

El ajuste no es posible si "Modo de color" se define en "x.v. Color".
Esto ajusta el tinte de la imagen.)

Nitidez *2

Sirve para ajustar la nitidez de la imagen.

Estándar

Los resultados del ajuste se aplican a toda la imagen.

Avanzado

Puede utilizarse para ajustar una región específica. ☞ p.23

Temp. Color Abs.*2

El ajuste no es posible si "Modo de color" se define en "x.v. Color".
Este ajuste los tintes generales de las imágenes. Si selecciona un valor mayor, las imágenes aparecerán azuladas, y si selecciona un valor menor, las imágenes aparecerán rojizas. La temperatura de color absoluta se puede ajustar a uno de 12 ajustes dentro del rango de 5000K a 10000K.

Tono de piel *2

El ajuste no es posible si "Modo de color" se define en "x.v. Color".
Ajusta el tono de la piel de las personas que aparecen en las imágenes. Si selecciona un valor superior, se aumenta el tono de verde, y si selecciona un valor inferior, se aumenta el tono de rojo.

Avanzado

El ajuste no es posible si "Modo de color" se define en "x.v. Color".

Gamma *1

Esto ajusta la gamma. Puede seleccionar un valor o realizar ajustes durante la visualización de una imagen o un gráfico. ☞ p.20

RGB *1

Esto le permite ajustar la compensación y ganancia para cada uno de los componentes de color R/G/B. ☞ p.22

*1 Los valores de ajuste serán guardados separadamente para cada fuente de imagen y tipo de señal.
*2 Los valores de ajuste serán guardados separadamente para cada fuente de imagen y ajuste de modo de color.

Exhibido para fuentes de entrada que no sean imagen de ordenador
Sólo exhibido para entrada de imagen de ordenador
(no aparece cuando están ingresando señales del puerto de entrada [HDMI1] / [HDMI2])

RGBCMY *1

Esto le permite ajustar el matiz, la saturación y el luminosidad para cada uno de los componentes de color R/G/B/C/M/Y. ☞ p.20

Realce del contraste (sólo EH-TW4500/EH-TW4400)

Automáticamente realza el contraste según el contraste actual calculado automáticamente. Seleccione uno de los tres niveles para realzar el contraste. Cuando selecciona un número mayor, el contraste aumenta.

Super-resolution (sólo EH-TW4500/EH-TW4400)

Le permite mejorar la imágenes borrosas y bordes ásperos, dándole a las imágenes proyectadas una apariencia fina y detallada. Seleccione uno de los tres niveles para mejorar la imagen. Cuando se selecciona un número grande, el efecto se vuelve mayor.
Los efectos positivos no serán reconocidos para algunas imágenes.

Consumo eléctrico*2

Le permite ajustar el brillo de la lámpara a uno de los dos ajustes.
Ajuste a "ECO" si las imágenes proyectadas están demasiado iluminadas cuando está proyectando en una sala oscura o proyectando en una pantalla pequeña. Cuando se usa el ajuste "ECO" se reduce el consumo de alimentación y el ruido del ventilador durante la proyección.

Iris auto.*3

El ajuste no es posible si "Modo de color" se define en "x.v. Color".
La velocidad de tracking del control de intensidad de luz en respuesta a los cambios en el brillo de las imágenes se puede ajustar en "Normal" o "Velocidad alta" dependiendo de su preferencia. Si ajusta a "Off", no se realiza un control de intensidad de luz. ☞ p.23

Restablecer

Retorna todos los ajustes del menú "Imagen" a sus ajustes predeterminado

Menú de "Señal"

Aspecto ▸▸ *1

Selecciona el modo aspecto. ☞ p.18

Tamaño de zoom *1

Puede configurarse solamente cuando "Aspecto" se ajusta en "Zoom".
Esta función permite reducir el tamaño de la imagen en dirección vertical, de modo que la parte inferior y superior de las imágenes que está oculta se visualice por completo cuando se define "Zoom". Cuanto mayor es el valor de ajuste (porcentaje de reducción) definido, más se comprime la imagen y más se achata verticalmente.

Posición título zoom *1

Puede configurarse solamente cuando "Aspecto" se ajusta en "Zoom".
Esta función permite mover la posición de la imagen en una dirección, arriba o abajo, para mostrar los subtítulos cuando se proyectan imágenes con subtítulos.

Tracking ▸▸ *1

Sirve para ajustar las imágenes si aparecen bandas verticales.

Sync. ▸▸ *1

Sirve para ajustar las imágenes si aparecen parpadeos, borrosidad o interferencias.
- Es posible que la imagen parpadee o que se vea borrosa al realizar ajustes de brillo, de contraste ▸▸ y de nitidez.
- Se pueden lograr ajustes más claros si ajusta "Tracking" primero y después ajusta "Sync.".

*1 Los valores de ajuste serán guardados separadamente para cada fuente de imagen y tipo de señal.
*2 Los valores de ajuste serán guardados separadamente para cada fuente de imagen y ajuste de modo de color.
*3 Los valores de ajuste serán guardados separadamente para cada ajuste de modo de color.

Exhibido para fuentes de entrada que no sean imagen de ordenador

Posición *1

(El ajuste no es posible cuando las señales entran desde el puerto de entrada [HDMI1] / [HDMI2].)
Si una parte de la imagen está cortada, mueva la posición de la imagen vertical u horizontalmente para que se proyecte completa. Pulse ◄, ►, ▼ y ▲ para ajustar la posición.

Progresivo ▸▸ *1 (sólo EH-TW3500/TW2900)

(Esto puede ajustarse solamente cuando entran señales desde el puerto de entrada [Vídeo]/[S-Vídeo] o señales 480i, 576i y 1080i desde el puerto de entrada [Componente]/[HDMI1]/[HDMI2].)
Las señales entrelazadas▸▸ (i) se convierten a señales progresivas (p) utilizando el método adecuado para la imagen.

- Off :Esto es ideal para usar cuando ve imágenes con mucho movimiento.
- Vídeo :Esto es ideal para imágenes de vídeo en general.
- Film/Auto :Se realiza una conversión óptima para señales de entrada de película, gráficos por ordenador y animaciones.

Progresivo ▸▸ *1 (sólo EH-TW4500/TW4400)

(El ajuste no es posible si "Conversión 4-4" se define en "On". Esto puede ajustarse solamente cuando entran señales desde el puerto de entrada [Vídeo]/[S-Vídeo] o señales 480i, 576i y 1080i desde el puerto de entrada [Componente]/[HDMI1]/[HDMI2].)
Las señales entrelazadas▸▸ (i) se convierten a señales progresivas (p) utilizando el método adecuado para la imagen.

- Vídeo :Esto es ideal para imágenes de vídeo en general.
- Film :Es ideal para imágenes de películas. Seleccione esto si el ajuste es "Automático" y aparece un parpadeo en las imágenes de películas.
- Automático :Se realiza una conversión óptima para señales de entrada de película, gráficos por ordenador y animaciones.

Detec. movimiento *1 (sólo EH-TW3500/TW2900)

(Esto puede ajustarse solamente cuando entran señales desde el puerto de entrada [Vídeo]/[S-Vídeo] o señales 480i, 576i y 1080i desde el puerto de entrada [Componente]/[HDMI1]/[HDMI2].)
Seleccione si el modo de operación de conversión progresiva es para imágenes rápidas o lentas. Cuanto menor es el valor, más adecuado resulta para visualizar imágenes sin movimiento. Por el contrario, cuanto mayor es el valor, más adecuado resulta para visualizar imágenes de vídeo.

Interpolar fotograma (sólo EH-TW4500/TW4400)

El ajuste no es posible si "Conversión 4-4" se define en "On". Ajuste a "Off" si distorsiona en el ajuste "Baja", "Normal" o "Alta". Se comparan los cuadros actual y anterior, y el cuadro en el medio de ellos se interpola para reducir la borrosidad y producir imágenes en movimiento más claras.
El grado de interpolación se puede ajustar a "Bajo", "Normal" o "Alta" según se desee.

Conversión 2-2 (sólo EH-TW3500/TW2900)

(Este ajuste puede realizarse solamente cuando hay una señal de entrada 1080p/24Hz en los terminales [Componente] o [HDMI1], [HDMI2].)
Para una señal de entrada 1080p/24Hz, puede seleccionar entre proyección Conversión 2-2 o proyección pulldown de 2-3. Si se selecciona "On", se define el Conversión 2-2.

Conversión 4-4 (sólo EH-TW4500/TW4400)

(Este ajuste se puede realizas sólo cuando ingresan señales 480i, 1080i/60Hz o 1080p/24Hz a los puertos de entrada [Component], [HDMI1] o [HDMI2] o cuando ingresan señales NTSC, M-PAL o PAL60 a los puertos de entrada [Video] o [S-Video].) Puede seleccionar si las imágenes se proyectan con Conversión 4-4 o Conversión 2-3. El ajuste por defecto "Conversión 4-4" es diferente dependiendo de las señales de entrada. Cuando se ajusta a "On", se proyectan imágenes con Conversión 4-4. Sin embargo, ajuste a "Off" si las imágenes proyectadas no son suaves cuando entran otras señales diferentes de 1080p/24Hz.

*1 Los valores de ajuste serán guardados separadamente para cada fuente de imagen y tipo de señal.

Exhibido para fuentes de entrada que no sean imagen de ordenador
Sólo exhibido para entrada de imagen de ordenador
(no aparece cuando están ingresando señales del puerto de entrada [HDMI1] / [HDMI2])

Ajuste automático

Permite activar o desactivar el ajuste automático a fin de establecer si el proyector ajusta automáticamente las imágenes a su condición óptima cuando se cambia la señal de entrada. Los tres elementos que se ajustan automáticamente son "Tracking", "Posición" y "Sync.".

Avanzado

El ajuste no es posible si "Modo de color" se define en "x.v. Color".

Reducción de ruidos*1

De este modo se reduce el parpadeo de las imágenes.
Hay tres modos disponibles. Seleccione el modo que mejor se adapte a sus preferencias.
Ajuste "Off" cuando la fuente de la imagen, como un DVD, presente una ligera interferencia eléctrica.

Reduc ruido mosquito (sólo EH-TW4500/TW4400)

Esto reduce el ruido granular que se puede generar alrededor de los bordes de las imágenes cuando se proyectan imágenes MPEG. Están disponibles tres modos. Seleccione su modo preferido.

Reduc ruido bloques (sólo EH-TW4500/TW4400)

Ajuste a "ON" para reducir el ruido de bloque que puede ocurrir cuando se proyectan imágenes MPEG que han sido comprimidas con una tasa de bits baja.

Nivel Config.*1

(Puede definirse cuando las señales NTSC ▸▸ entran desde los puertos de entrada [Vídeo] / [S-Vídeo], o cuando las señales de vídeo componente entran desde el puerto de entrada [Componente].)
Si está usando productos diseñados para destinos tales como Corea del Sur que tienen ajustes de nivel (nivel de configuración) de negro diferentes, use esta función para lograr imágenes correctas. Verifique las especificaciones del equipo conectado cuando cambie este ajuste.

EPSON Super White *1

(El ajuste sólo es posible cuando Modo de color está definido en "Natural", "Teatro", "Negro teatro 1" o "Negro teatro 2" y entran señales de vídeo compuesto, S-Vídeo o vídeo componente.)
Si en áreas blancas brillantes de las imágenes como nubes y camisetas en una playa en verano aparecen desparejas y sobreexpuestas, ajuste a "On". Cuando se ajusten a "On", se ignorará el ajuste "Intervalo vídeo HDMI".

*1 Los valores de ajuste serán guardados separadamente para cada fuente de imagen y tipo de señal.

Exhibido para fuentes de entrada que no sean imagen de ordenador

Overscan*1

(El ajuste no será posible cuando entren señales de vídeo compuesto, S-Vídeo u ordenador).
Esto cambia el área de visualización (la parte proyectada de las imágenes).

- Off, 2%, 4%, 6%, 8% : Si se ajusta a "Off", la parte superior e inferior de la imagen algunas veces se ven afectadas por la interferencia eléctrica dependiendo de la señal de la imagen. En estos casos, intente ajustar la posición de visualización ("Posición"). p.34
- Automática : Solo se visualiza cuando se conecta el puerto [HDMI1] / [HDMI2] Se ajusta automáticamente a Off u 8%, dependiendo de la señal de entrada. (No se visualiza cuando se conecta el puerto DVI del equipo al puerto de entrada [HDMI1] / [HDMI2] del proyector.)

Intervalo vídeo HDMI *1 (sólo EH-TW3500/TW2900)

(El ajuste sólo será posible cuando "EPSON Super White" esté desactivado en "Off". Sin embargo, el ajuste no es posible cuando "Modo de color" se define en "x.v. Color".)
Si el puerto de entrada [HDMI1] / [HDMI2] del proyector está conectado a un reproductor de DVD, por ejemplo, ajuste el rango de vídeo del proyector para acoplarlo al ajuste de rango de vídeo del reproductor de DVD. El ajuste en el reproductor de DVD puede ser Normal o Expandir.

Intervalo vídeo HDMI *1 (sólo EH-TW4500/TW4400)

(El ajuste sólo será posible cuando "EPSON Super White" esté desactivado en "Off". Sin embargo, el ajuste no es posible cuando "Modo de color" se define en "x.v. Color".)
Cuando el puerto de entrada [HDMI1] / [HDMI2] del proyector está conectado a un reproductor de DVD, por ejemplo, ajuste este a Automático para que el proyector determine y ajuste automáticamente el rango de vídeo de la señal de entrada.
Si este se ajusta a Automático y se produce la condición de quedar sin imagen, ajuste el rango de vídeo del proyector para estar de acuerdo con el reproductor de DVD. El ajuste en el reproductor de DVD puede ser Normal o Expandir.
Si el puerto DVI está conectado al puerto de entrada [HDMI1] / [HDMI2] del proyector no se exhibe Automático.

Restablecer

Todos los valores de ajuste del menú "Señal" a excepción del "Aspecto", son restablecidos a sus valores predeterminados.

*1 Los valores de ajuste serán guardados separadamente para cada fuente de imagen y tipo de señal.

Menú de "Regulación"

Direct Power On

Si el interruptor de alimentación principal está encendido, puede ajustar la proyección para que se inicie (On) o no (Off) sin presionar [⏻] ni ⏻.
Debe saber que si está ajustado en "On" con el interruptor de alimentación principal conectado, los picos repentinos de corriente que pueden producirse cuando vuelve la electricidad tras un corte de corriente pueden hacer que el proyector se encienda.

Modo inactivo

El proyector está equipado con una función de ahorro de energía que hace que la corriente se desconecte automáticamente y el proyector cambie al modo de espera si no entra al proyector por un tiempo continuado ninguna señal. El tiempo antes de que la función de ahorro de energía se active se puede seleccionar entre cuatro ajustes disponibles. Si se selecciona "Off", la función de ahorro de energía no funcionará.
Si presiona ⏻ mientras el proyector está en el modo de espera, la proyección comenzará de nuevo.

Bloqueo de seguridad

Bloquea la función de activación del botón [⏻] en el panel de control del proyector, de manera que un niño no pueda conectar accidentalmente la alimentación del proyector y mirar hacia la lente del proyector. Cuando se aplica el bloqueo, sólo se conecta la alimentación si se presiona [⏻] durante 3 segundos. [⏻] funcionará para desconectar la alimentación, y con el mando a distancia se podrá realizar operaciones normales.
Si cambia el ajuste, el nuevo ajuste será efectivo después de desconectada la alimentación y completado el periodo de enfriamiento▶▶.
Aunque "Bloqueo de seguridad" esté ajustado en "On", tenga en cuenta que la proyección se iniciará con sólo conectar el interruptor de alimentación principal si "Direct Power On" está ajustado en "On".

Bloqueo funcionam.

Si esto se ajusta a "On", no se podrán usar los botones del panel de control del proyector y aparecerá un icono 🔒 en la pantalla cuando se presione un botón. Para cancelar, mantenga presionado [Enter] en el panel de control del proyector durante aproximadamente siete segundos o más. Si cambia el ajuste, el ajuste nuevo tendrá efecto después de salir del menú de configuración.

Modo disparo

Activa y desactiva la función de disparador determinando si el estado on/off de alimentación del proyector y los problemas con el funcionamiento del proyector se comunican a un dispositivo externo.
Si cambia el ajuste, el nuevo ajuste será efectivo después de desconectada la alimentación y completado el periodo de enfriamiento▶▶.

Modo alta altitud

Se activa un ventilador a una velocidad de giro determinada para que disminuya la temperatura del interior.
Cuando se utilice el proyector por encima de 1500 m, ajuste a "On".

Proyección

Se debe ajustar de manera que coincida con el método usado para instalar el proyector.

- Frontal :Seleccione cuando se instala el proyector en frente de la pantalla.
- Frontal/Techo :Seleccione cuando se instala el proyector en frente de la pantalla y suspendido del techo.
- Posterior :Seleccione cuando se instala el proyector detrás de la pantalla.
- Posterior/Techo:Seleccione cuando se instala el proyector detrás de la pantalla y se cuelga del techo.

Iluminación

Si la luz de [⏻] o [⏎] molesta mientras mira una película o similar en una habitación oscura, cambie este ajuste a "Off".

Visualización

Posición del menú

Presione ↑, →, ↓ y ← para especificar la posición de los menús que se van a visualizar.

Color del menú

Permite seleccionar el color para el menú de configuración principal.

- Color 1:Negro
- Color 2:Azul

Mensaje

Ajusta si deben aparecer (On) o no aparecer (Off) las siguientes visualizaciones de mensajes.

- Señal de la imagen, modo del color, aspecto▶▶, y nombre del elemento cuando se recuperan los ajustes de memoria
- Mensajes tales como cuando no están entrando señales de imagen, cuando entra una señal incompatible, y cuando se eleva la temperatura interna

Visualizar fondo

Muestra un menú que permite seleccionar el estado de la pantalla que se utilizará cuando se usa la función de blanco o cuando no haya señal de imagen.

Pantalla de inicio

Ajusta si se visualiza (On) o no se visualiza (Off) la pantalla de inicio (la imagen que se proyecta cuando comienza la proyección).
Si cambia el ajuste, el nuevo ajuste será efectivo después de desconectada la alimentación y completado el periodo de enfriamiento▶▶.

Señal de entrada

Señal Vídeo

Ajusta el formato de señal de acuerdo con el equipo de vídeo que está conectado al puerto de entrada [Video] o [S-Video]. Si se ajusta a "Automático", se ajustará automáticamente el formato de la señal de vídeo.
Si hay mucha interferencia en la imagen, o si ocurre un problema en el que no se proyecte ninguna imagen aunque "Automático" esté seleccionado, seleccione el formato de señal correcto.

Componente

Cambie este ajuste según el tipo de señal emitida por el equipo de vídeo conectado al puerto de entrada [Componente].
Si se ha seleccionado "Auto", se ajustará automáticamente la señal adecuada. Si a pesar de haber seleccionado "Auto" los colores no parecen naturales, seleccione el nombre de señal adecuado en el menú.

Idioma

Ajusta el idioma de visualización de mensajes y menús.

Restablecer

Los valores de ajuste de las funciones del menú "Regulación" se restablecen a sus ajustes predeterminados, excepto "Modo alta altitud", "Proyección", "Componente", e "Idioma".

Menú de "Memoria"

Recuperar memoria

Se recuperan los ajustes guardados anteriormente con "Almacenar memoria". p.24
No puede seleccionarse si no hay nada guardado en "Almacenar memoria".

Almacenar memoria

Puede utilizarse para guardar los ajustes del menú "Imagen". p.24

Borrar memoria

Se utiliza para borrar la memoria guardada no deseada. p.25

Renombrar memoria (sólo EH-TW4500/TW4400)

Se puede usar para cambiar los nombres de las memorias de "Memory1" a "Memory10". Puede renombrar de manera que los ajustes sean fáciles de reconocer. Cualquiera de los dos siguientes métodos se pueden usar para cambiar un nombre de memoria. p.25

- Seleccione una memoria nueva de la lista y luego cambie el nombre.
- Seleccione "Personalizado" y luego ingrese el nombre deseado.

Menú de "Restablecer"

Restablecer todo

Esta opción restablece todos los ajustes del menú de configuración a sus ajustes predeterminados. "Componente" e "Idioma" en el menú "Regulación", y los ajustes del menú "Memoria" no se restablecen a sus valores predeterminados aunque se ejecute.

Restablecer memoria

Repone (borra) todos los ajustes que se han realizado usando los comandos de "Almacenar memoria".

Restablecer h. lámpara

Borre el tiempo de funcionamiento acumulado de la lámpara y restablezca el valor a "0H". Realice este procedimiento cuando sustituya la lámpara.

Significado de los indicadores

El proyector indica su estado usando los indicadores. [⏻] (el icono y el alrededor del botón) y [⏏] (el icono) se iluminan y destellan, y ☼/🌡 se ilumina y destella de rojo de acuerdo al estado actual.
Las siguientes tablas muestran el significado de los indicadores y cómo solucionar los problemas señalados.

* Si todos los indicadores están apagados, verifique que el cable de alimentación esté conectado correctamente y que el interruptor de alimentación principal se encuentra encendido.

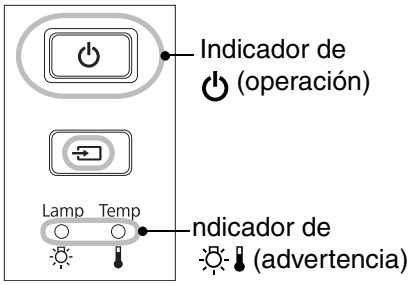

Cuando el indicador ☼/🌡 (de advertencia) está iluminado o parpadeando advertencia/problema

● : Iluminado ☼/⏻ : Parpadeando ○ : Off

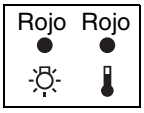

Problema interno

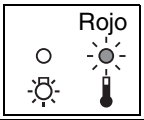

Problema de ventilador / Problema de sensor

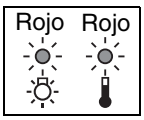

Problema de Iris auto / Problema del filtro de cine

Atención — Desconecte el cable de alimentación de la toma de corriente. Póngase en contacto con su distribuidor local o con el establecimiento más próximo de los indicados en el *Manual de asistencia y mantenimiento* ☞ *Lista de contactos de proyectores Epson*

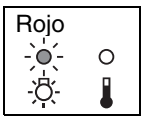

Problema de lámpara / Error en lámpara

Verifique si la lámpara está rota. ☞ p.52
Limpie el filtro de aire. ☞ p.49

Si la lámpara no está rota → Vuelva a colocar la lámpara y luego conecte la alimentación. → Si todavía no se soluciona el problema después de reemplazar la lámpara, deje de usar el proyector y desconecte el cable de alimentación de la toma de corriente. Póngase en contacto con su distribuidor local o con el establecimiento más próximo de los indicados en el *Manual de asistencia y mantenimiento* ☞ *Lista de contactos de proyectores Epson*

Si la lámpara está rota → Póngase en contacto con su distribuidor local o con el establecimiento más próximo de los indicados en la *Lista de contactos de proyectores Epson*.

Si lo utiliza a una altitud aproximada de 1500 m, configure "Modo alta altitud" como "On". ☞ p.37

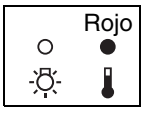

Temperatura interna alta (sobrecalentamiento)

La lámpara se apagará automáticamente y se detendrá la proyección. Espere aproximadamente 5 minutos. Cuando el ventilador de enfriamiento se para, desconecte el interruptor principal en la parte de atrás del proyector.

- Si el proyector está instalado sobre una pared, es necesario dejar un espacio mínimo de 20 cm entre el aparato y la pared.
- Limpie los filtros de aire si están congestionados. ☞ p.49

Si el problema todavía no se soluciona cuando se conecta de nuevo la alimentación, deje de usar el proyector, desconecte el interruptor principal, y desconecte el cable de alimentación de la toma de corriente eléctrica. Póngase en contacto con su distribuidor local o con el establecimiento más próximo de los indicados en el *Manual de asistencia y mantenimiento* ☞ *Lista de contactos de proyectores Epson*

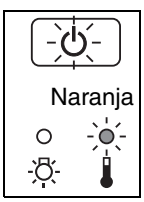

Enfriamiento de alta velocidad en progreso

Puede continuar usando el proyector, pero si la temperatura se eleva de nuevo, se apagará automáticamente.

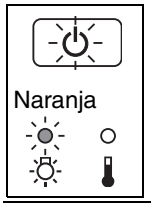

Advertencia de reemplazo de lámpara
Es tiempo de reemplazar la lámpara. Remplace la lámpara con una nueva lo antes posible.
p.54
Si continúa usando el proyector sin reemplazar la lámpara, la lámpara puede explotar.

Estados de indicador en la operación normal

Durante la operación normal el indicador está apagado. : Iluminado : Parpadeando

	**Condición de espera**	Si presiona , la proyección comenzará después de un breve intervalo.
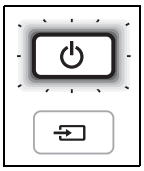	**Calentamiento en progreso**	El tiempo de calentamiento es de aproximadamente 16 segundos. Las operaciones de apagado son ignoradas mientras se encuentra en el proceso de calentamiento.
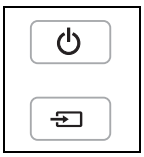	**Proyección en progreso**	Operación normal en progreso.
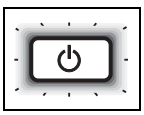	**Enfriamiento en progreso (aprox. 16 segundos)**	El mando a distancia y el panel de control están deshabilitados mientras está en progreso el proceso de enfriamiento. Una vez completado el proceso de enfriamiento, el proyector pasa al modo de espera. Si se apaga el interruptor principal de alimentación en la parte trasera del proyector mientras todavía está en progreso el proceso de enfriamiento, espere hasta que la lámpara se haya enfriado lo suficiente (aproximadamente 10 minutos es necesario) y luego encienda de nuevo el interruptor principal de alimentación.

Cuando los indicadores no brindan ninguna ayuda

Primero consulte los siguientes problemas para determinar que tipo de problema está teniendo, y luego consulte la página que contiene detalles del problema.

Problemas relacionados con las imágenes

- **No aparece ninguna imagen** ☞ p.43
  No comienza la proyección, el área de proyección está completamente negra, el área de proyección está completamente azul, etc.
- **No se visualizan las imágenes en movimiento.** ☞ p.44
  No se visualizan las imágenes en movimiento reproducidas en un ordenador.
- **Se visualiza el mensaje "No Soportado."** ☞ p.44
- **Se visualiza el mensaje "Sin Señal."** ☞ p.45
- **Las imágenes están borrosas o desenfocadas** ☞ p.45
- **Aparece interferencia o distorsión en las imágenes** ☞ p.45
  Aparecen problemas tales como interferencias, distorsión o patrones alternados de blanco y negro.
- **La imagen está truncada (grande) o pequeña** ☞ p.46
  Solamente se visualiza parte de la imagen.
- **Los colores de la imagen no son correctos** ☞ p.46
  La imagen completa aparece de color violeta o verde, las imágenes son en blanco y negro, los colores aparecen apagados, etc.
  (Los monitores de ordenador y las pantallas LCD tienen un rendimiento de color diferente, de manera que los colores proyectados por el proyector y los colores que aparecen en el monitor no estén necesariamente de acuerdo, pero esto no es una señal de un problema.)
- **Las imágenes están demasiado oscuras** ☞ p.47
- **La proyección se detiene de forma automática** ☞ p.47

Problemas cuando comienza la proyección

- **No se conecta la alimentación** ☞ p.47

Problemas con el mando a distancia

- **El mando a distancia no funciona** ☞ p.48

Problemas relacionados con las imágenes

■ No aparece ninguna imagen

¿Ha presionado el botón [Power]?	Presione ⏻ en el mando a distancia o [⏻] en el panel de control del proyector.
¿Está apagado el Interruptor principal de alimentación?	Conecte el interruptor principal en la parte de atrás del proyector.
¿Están todos los indicadores apagados?	Desconecte el cable de alimentación y luego vuelva a conectarlo. ☞ p.14 Verifique el interruptor de circuito para comprobar que se esté suministrando alimentación.
¿Está activado el modo vacío?	Presione [Blank] en el mando a distancia para cancelar la función de vacío.
¿Está ingresando una señal de vídeo?	Verifique que esté conectada la alimentación del equipo conectado. Si la opción de menú "Mensaje" se ha ajustado a "On" (activado), se visualizarán mensajes relativos a las señales de la imagen. ☞ "Regulación" - "Visualización" - "Mensaje" p.38

¿Son correctos los ajustes de formato de señal de la imagen?	Si está ingresando una señal de vídeo compuesto▸▸ o S-Vídeo▸▸ Si no se proyecta nada cuando se ajusta la opción de menú "Señal Vídeo" a "Automático", seleccione el formato de señal que coincida con la fuente de la señal. ☞ "Regulación" - "Señal de entrada" - "Señal Vídeo" p.38
	Si la fuente de la señal está conectada al puerto de entrada [Componente] Si no se proyecta nada cuando se ajusta la opción de menú "Componente" en el menú "Señal de entrada" a "Auto", seleccione el formato de señal que coincida con la señal que se está proyectando desde el equipo conectado. ☞ "Regulación" - "Señal de entrada" - "Componente" p.38
¿Se han realizado correctamente los ajustes del menú de configuración?	Pruebe reponer todos los ajustes actuales. ☞ p.40
¿El proyector y el ordenador fueron conectados mientras su alimentación ya estaba conectada? **Solamente cuando proyecte imágenes de un ordenador**	Si se realiza la conexión mientras la alimentación ya está conectada, la tecla de función (Fn) que cambia la señal de vídeo del ordenador a salida externa podría no funcionar. Desconecte la alimentación del ordenador que está conectado al proyector y después vuelva a conectarla.

■ No se visualizan las imágenes en movimiento.

¿Se encuentra la señal de imagen del ordenador ajustada de modo que emita simultáneamente de modo externo y al monitor LCD? **Solamente cuando proyecte imágenes desde un ordenador portátil u ordenador con una pantalla LCD incorporada**	Al intentar exhibir imágenes simultáneamente en un monitor externo y un monitor LCD, las imágenes en movimiento no se exhibirán debido a las especificaciones del ordenador. Ajuste la señal de imagen a emitir solo para afuera. ☞ Documentación del ordenador, bajo un título tal como "Salida externa" o "Conexión a un monitor externo"

■ Se visualiza el mensaje "No Soportado."

¿Son correctos los ajustes de formato de la señal de imagen?	Si está ingresando una señal de vídeo compuesta▸▸ o S-Vídeo▸▸ Si no se proyecta nada cuando se ajusta la opción de menú "Señal Vídeo" a "Automático", seleccione el formato de señal que coincida con la fuente de la señal. ☞ "Regulación" - "Señal de entrada" - "Señal Vídeo" p.38
	Si la fuente de la señal está conectada al puerto de entrada [Componente] Si no se proyecta nada cuando se ajusta la opción de menú "Componente" en el menú "Señal de entrada" a "Auto", seleccione el formato de señal que coincida con la señal que se está proyectando desde el equipo conectado. ☞ "Regulación" - "Señal de entrada" - "Componente" p.38
¿El modo coincide con la frecuencia y resolución de las señales de la imagen? **Solamente cuando proyecte imágenes de un ordenador**	Use la opción de menú "Resolución" para verificar las señales que están ingresando, y verifique la "Lista de visualizaciones de monitores que se pueden usar" para asegurarse que las señales sean compatibles. ☞ "Información" - "Resolución" p.29, 31 ☞ "Lista de visualizaciones de monitores que se pueden usar" p.55

■ Se visualiza el mensaje "Sin Señal."

¿Están conectados correctamente los cables?	Verifique que todos los cables necesarios para la proyección estén firmemente conectados. ☞ p.12
¿Se ha seleccionado el puerto de entrada de vídeo correcto?	Presione [HDMI 1], [HDMI 2], [Component], [PC], [S-Video] o [Video] en el mando a distancia o [⏎] en el panel de control del proyector para cambiar la fuente de la imagen. ☞ p.15
¿Está conectada la alimentación del equipo conectado?	Conecte la alimentación para los dispositivos.
¿Las señales de la imagen se están emitiendo al proyector? **Solamente cuando proyecte imágenes desde un ordenador portátil u ordenador con una pantalla LCD incorporada**	Si las señales de la imagen solamente se están emitiendo al monitor LCD del ordenador, debe cambiar la salida. En algunos modelos de ordenador, cuando salen externamente las señales de la imagen, no aparecen más en el monitor LCD. ☞ Documentación del ordenador, bajo un título tal como "Salida externa" o "Conexión a un monitor externo"
	Si se realiza la conexión cuando la alimentación ya está conectada, la tecla de función [Fn] que cambia la señal de vídeo del ordenador a salida externa podría no funcionar. Desconecte la alimentación del proyector y del ordenador y luego vuelva a conectarlas de nuevo. ☞ p.14

■ Las imágenes están borrosas o desenfocadas

¿Se ha ajustado correctamente el enfoque?	Ajuste el enfoque. ☞ p.16
¿Todavía está colocada la cubierta de la lente?	Retire la cubierta de la lente.
¿Se encuentra el proyector a la distancia correcta?	La distancia recomendada desde el proyector a la pantalla se encuentra entre 87 a 1276 cm para un tamaño de pantalla de 16:9, y entre 107 a 1.562 cm para un tamaño de pantalla de 4:3. Instale el proyector de manera que la distancia de proyección se encuentre dentro de este rango. ☞ p.10
¿Se ha formado condensación en la lente?	Si se lleva repentinamente el proyector de un ambiente frío a un ambiente caliente o si la temperatura ambiente cambia bruscamente, se puede formar condensación en la superficie de la lente, y esto puede hacer que las imágenes aparezcan difusas. Instale el proyector en la habitación aproximadamente una hora antes de usar. Si se forma condensación en la lente, desconecte la alimentación y espere que desaparezca la condensación.

■ Aparece interferencia o distorsión en las imágenes

¿Son correctos los ajustes de formato de la señal de imagen?	Si está ingresando una señal de vídeo compuesta▸▸ o S-Vídeo▸▸ Si no se proyecta nada cuando se ajusta la opción de menú "Señal Vídeo" a "Automático", seleccione el formato de señal que coincida con la fuente de la señal. ☞ "Regulación" - "Señal de entrada" - "Señal Vídeo" p.38
	Si la fuente de la señal está conectada al puerto de entrada [Componente] Si no se proyecta nada cuando se ajusta la opción de menú "Componente" en el menú "Señal de entrada" a "Auto", seleccione el formato de señal que coincida con la señal que se está proyectando desde el equipo conectado. ☞ "Regulación" - "Señal de entrada" - "Componente" p.38
¿Están conectados correctamente los cables?	Verifique que todos los cables necesarios para la proyección estén firmemente conectados. ☞ p.12

¿Se usa un cable de extensión?	Si se usa un cable de extensión, la interferencia aumentará. Intente conectar un amplificador de señal.
¿Se han ajustado correctamente los ajustes "Sync." y "Tracking"? **Solamente cuando proyecte imágenes de un ordenador**	El proyector cuenta con una función de ajuste automático que sirve para proyectar imágenes óptimas. Sin embargo, para algunos tipos de señal, no se puede conseguir los ajustes correctos aun después de realizado el ajuste automático. En tales casos use las opciones de menú "Tracking" y "Sync." para realizar los ajustes. ☞ "Señal" - "Tracking", "Sync." p.33
¿Se ha seleccionado la resolución correcta? **Solamente cuando proyecte imágenes de un ordenador**	Ajuste el ordenador de manera que las señales emitidas sean compatibles con este proyector. ☞ "Lista de visualizaciones de monitores que se pueden usar" p.55 Documentación del ordenador

■ La imagen está truncada (grande) o pequeña

¿Se ha seleccionado el aspecto correcto?	Presione [Aspect] para seleccionar el aspecto que corresponda con la señal de entrada. ☞ p.18 Si se están proyectando imágenes con subtítulos usando "Zoom", use la opción de menú "Posición título zoom" para ajustar las imágenes. ☞ p.33
¿Se ha ajustado correctamente el ajuste "Posición" ?	Use la opción de menú "Posición" para realizar el ajuste. ☞ "Señal" - "Posición" p.34
¿Se ha ajustado el ordenador para visualización dual? **Solamente cuando proyecte imágenes de un ordenador**	Si el ajuste de visualización dual ha sido activado por el ordenador conectado, el proyector solamente exhibe la mitad de las imágenes de la pantalla del ordenador. Para visualizar toda la imagen en la pantalla del ordenador, desactive la visualización dual. ☞ Documentación del controlador de vídeo del ordenador
¿Se ha seleccionado la resolución correcta? **Solamente cuando proyecte imágenes de un ordenador**	Ajuste el ordenador de manera que las señales emitidas sean compatibles con este proyector. ☞ "Lista de visualizaciones de monitores que se pueden usar" p.55 Documentación del ordenador

■ Los colores de la imagen no son correctos

¿Son correctos los ajustes de formato de la señal de imagen?	Si está ingresando una señal de vídeo compuesto o S-Vídeo Si no se proyecta nada cuando se ajusta la opción de menú "Señal Vídeo" a "Automático", seleccione el formato de señal que coincida con la fuente de la señal. ☞ "Regulación" - "Señal de entrada" - "Señal Vídeo" p.38
	Si la fuente de la señal está conectada al puerto de entrada [Componente] Si no se proyecta nada cuando se ajusta la opción de menú "Componente" en el menú "Señal de entrada" a "Auto", seleccione el formato de señal que coincida con la señal que se está proyectando desde el equipo conectado. ☞ "Regulación" - "Señal de entrada" - "Componente" p.38
¿Están conectados correctamente los cables?	Verifique que todos los cables necesarios para la proyección estén firmemente conectados. ☞ p.12
¿Se ha ajustado correctamente el contraste de la imagen?	Use el comando de menú "Contraste" para ajustar el color. ☞ "Imagen" - "Contraste" p.32
¿El color se ha ajustado correctamente?	Use la opción de menú "Avanzado" para ajustar el color. ☞ "Imagen" - "Avanzado" p.32

¿Se ha ajustado correctamente la intensidad y el tinte del color? **Solamente cuando proyecte imágenes de una fuente de vídeo**	Use las opciones de menú "Intensidad del color" y "Tono" para ajustar el color y tinte. ☞ "Imagen" - "Intensidad del color", "Tono" p.32

■ Las imágenes están demasiado oscuras

¿Se ha ajustado correctamente el brillo de la imagen?	Use las opciones de menú "Brillo" para realizar los ajustes. ☞ "Imagen" - "Brillo" p.32
¿Se ha ajustado correctamente el contraste de la imagen?	Use el comando de menú "Contraste" para ajustar el color. ☞ "Imagen" - "Contraste" p.32
¿La lámpara se acerca al final de su vida útil?	Cuando la lámpara se acerca al final de su vida útil, las imágenes se vuelven más oscuras y la calidad del color más pobre. Cuando eso suceda, se debe reemplazar la lámpara con una nueva. ☞ p.52

■ La proyección se detiene de forma automática

¿Está activado el modo de hibernación?	Cuando "Modo inactivo" se ha ajustado a On (activado), la lámpara se apaga automáticamente si no ingresa ninguna señal durante unos 30 minutos, y el proyector pasa al modo de espera. Presione el botón ⏻ del mando a distancia o el botón ⏻ del panel de control del proyector para conectar de nuevo la alimentación del proyector. Para cancelar el ajuste del modo de hibernación, cambie la opción de menú "Modo inactivo" a "Off". ☞ "Regulación" - "Modo inactivo" p.37

Problemas cuando comienza la proyección

■ No se conecta la alimentación

¿Ha presionado el botón [Power]?	Presione ⏻ en el mando a distancia o ⏻ en el panel de control del proyector.
¿Está "Bloqueo de seguridad" ajustado a "On" (activado)?	Si la opción de menú "Bloqueo de seguridad" está ajustada a "On", presione ⏻ en el panel de control del proyector durante unos 3 segundos o presione ⏻ en el mando a distancia para conectar la alimentación. ☞ "Regulación" - "Bloqueo de seguridad" p.37
¿Está "Bloqueo funcionam." ajustado a "On" (activado)?	Si la opción de menu "Bloqueo funcionam." está ajustada a "On", están deshabilitados todos los botones del panel de control del proyector. Presione ⏻ en el mando a distancia. ☞ "Regulación" - "Bloqueo funcionam." p.37
¿Están todos los indicadores apagados?	Desconecte el cable de alimentación y luego vuelva a conectarlo. ☞ p.14 Verifique el interruptor de circuito para comprobar si se está suministrando alimentación.
¿Los indicadores se apagan y encienden cuando se toca el cable de alimentación?	Apague el proyector, desconecte el cable de alimentación y luego vuelva a conectarlo. Si eso no soluciona el problema, quizás haya un problema con el cable de alimentación. Póngase en contacto con su distribuidor local o la dirección más cercana indicada en las *Manual de asistencia y mantenimiento* ☞ *Lista de contactos de proyectores Epson*

Problemas con el mando a distancia

El mando a distancia no funciona

¿El transmisor infrarrojo está enfocando el receptor de infrarrojos cuando es usado?	Coloque el mando a distancia mirando hacia el receptor de infrarrojos. Ángulo de funcionamiento ☞ p.13
¿Está demasiado lejos el mando a distancia del proyector?	El rango de funcionamiento del mando a distancia es de aproximadamente 10 m. ☞ p.13
¿La luz solar directa o una luz fuerte de lámparas fluorescentes cae sobre el receptor de infrarrojos del mando a distancia?	Instale el proyector en un lugar donde ninguna luz fuerte caiga sobre el receptor de infrarrojos del mando a distancia.
¿Las filas están gastadas, o están insertadas incorrectamente?	Inserte pilas nuevas, mientras se asegura de que estén colocadas correctamente. ☞ p.13

Esta sección describe tareas de mantenimiento tales como la limpieza del proyector y el reemplazo de partes consumibles.

Limpieza

Debe limpiar el proyector si se ensucia o si la calidad de las imágenes proyectadas comienza a deteriorarse.

> ⚠ Advertencia No use sprays que contengan gases inflamables para eliminar suciedad o polvo que está adherido a partes como la lente o el filtro del proyector.Debido a que la lámpara dentro del proyector se calienta demasiado durante el uso, los gases se podrían encender y resultar en un incendio.

Limpieza del filtro de aire

Si el filtro de aire se congestiona con polvo y se visualice el mensaje "El proyector está sobrecalentado. Asegúrese de que la salida de aire no esté obstruida, y limpie o reemplace el filtro.", limpie el filtro de aire.

> Atención
> - Si el filtro de aire se congestiona con polvo, esto podría ocasionar un sobrecalentamiento el cual a su vez podría causar problemas de funcionamiento o reducir la vida útil de las partes ópticas. Se recomienda que limpie el filtro de aire aproximadamente una vez cada tres meses. Si está usando el proyector en un ambiente con polvo, se debería limpiar el filtro de aire con más frecuencia.
> - El filtro de aire no se lava. Además no use detergente ni solventes.
> - Cuando use un cepillo para la limpieza, use un cepillo suave con cerdas largas y cepille el filtro con cuidado. Si cepilla demasiado fuerte, puede empujar polvo dentro del filtro de aire que sea difícil de extraer.

1 Remueva la cubierta del filtro de aire.

Presione las perillas para soltar los pasadores, y luego saque la cubierta hacia arriba.

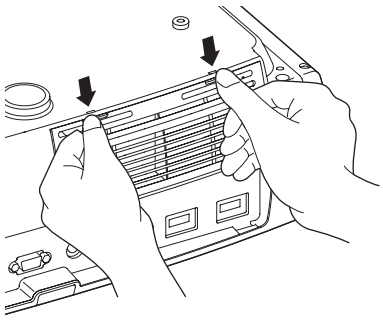

2 Extraiga el filtro de aire.

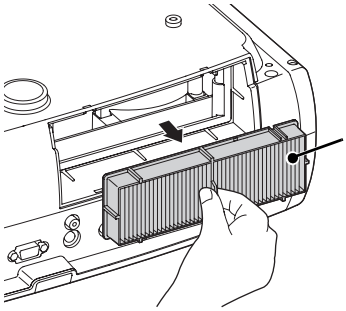

3 Golpee suavemente el filtro de aire cuatro o cinco veces con la superficie mirando hacia abajo para sacudir el polvo.

Sujete el filtro por el otro lado y golpéelo suavemente de nuevo para sacudir el polvo.

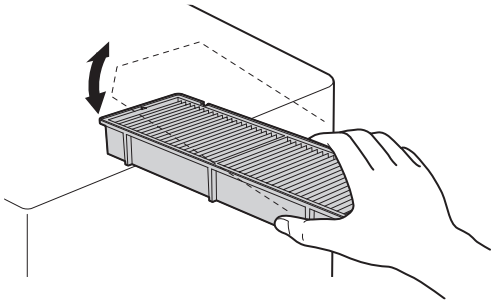

> Atención No golpee fuerte el filtro de aire porque podría doblarlo o romperlo y dejarlo inservible.

4 **Use una aspiradora para remover cualquier polvo restante de la superficie del filtro de aire.**

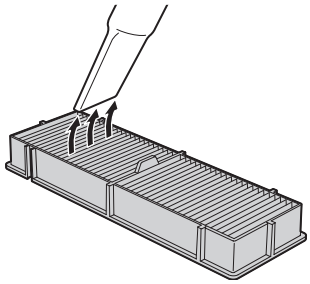

5 **Instale el filtro de aire.**

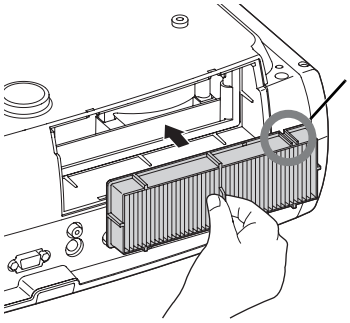

6 **Instale la cubierta del filtro de aire.**

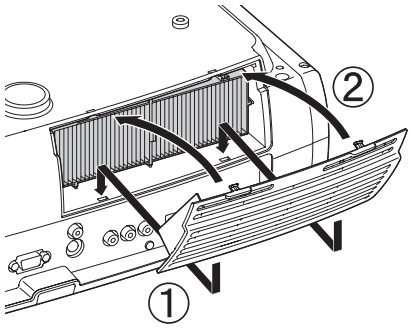

Limpieza del gabinete del proyector

Limpie el gabinete del proyector frotando suavemente con un paño suave. Si el proyector está particularmente sucio, debe humedecer el paño con agua que contenga una pequeña cantidad de detergente neutro, y luego escurrir con firmeza el paño antes de usarlo para frotar el gabinete del proyector. Luego frote el gabinete de nuevo con un paño suave y seco.

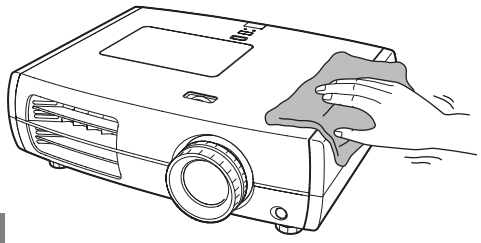

Atención
No use sustancias volátiles tales como cera, alcohol o disolvente para limpiar el gabinete del proyector. Podrían causar que el gabinete se deteriore o que se estropee la terminación.

Limpieza de la lente

Para limpiar la lente es preferible utilizar un soplador de aire que se haya adquirido con este objetivo. No obstante, también puede limpiarla suavemente con un paño para limpiar lentes.

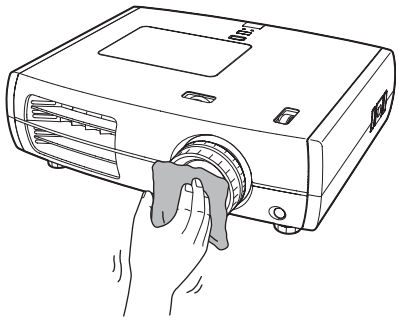

Atención
No frote la lente con materiales ásperos ni someta la lente a golpes, dado que fácilmente podría dañarse.

Periodos de reemplazo de los consumibles

Periodo de reemplazo del filtro de aire

- Si el filtro de aire se ha estropeado o si se visualiza el mensaje "Reemplazar" aunque se haya limpiado el filtro de aire.

  Debe reemplazar con un filtro de aire opcional.
  ☞ "Reemplazo del filtro de aire" p.52

Periodo de reemplazo de la lámpara

- Aparece el mensaje "Reemplace la lámpara." en la pantalla cuando comienza la proyección.

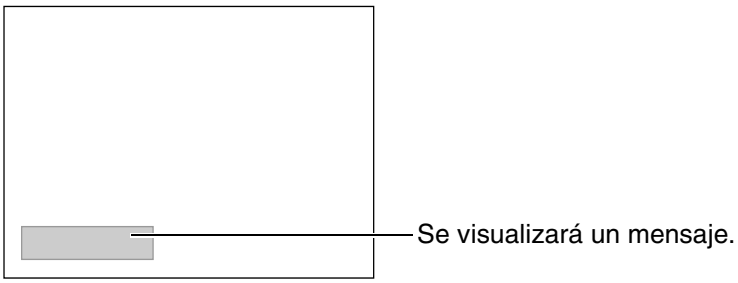

- Las imágenes proyectadas se oscurecen o comienzan a deteriorarse.

Consejo

- El mensaje de advertencia de reemplazo se ajusta para aparecer después de un mínimo de 3.900 horas de uso de la lámpara de manera de mantener el brillo inicial y la calidad de las imágenes proyectadas. El tiempo que demora en aparecer el mensaje variará dependiendo de las condiciones de uso como los ajustes de modo de color.
  Si continúa usando la lámpara después de este periodo, aumenta la posibilidad de rotura de la misma. Cuando aparezca el mensaje de reemplazo de la lámpara, reemplace la lámpara por una nueva tan pronto como sea posible, aunque todavía esté funcionando.
- Dependiendo de las características de la lámpara y de la manera en que ha sido usada, la lámpara se volverá oscura o dejará de funcionar antes de que aparezca el mensaje de advertencia de la lámpara. Siempre deberá tener una lámpara de repuesto preparada para ser usada en caso de que sea necesario.
- Póngase en contacto con su distribuidor local o con el establecimiento más próximo de los indicados en la *Lista de contactos de proyectores Epson*.

Reemplazo de consumibles

Reemplazo del filtro de aire

Consejo

Deseche los filtros de aire usados adecuadamente de acuerdo con las normas locales de residuos.
Material de marco: PP
Materiales del filtro: PP, PET

1 Presione ⏻ o ⏻ para desconectar la alimentación, y luego apague el interruptor principal de alimentación.

2 Retire la cubierta del filtro de aire.

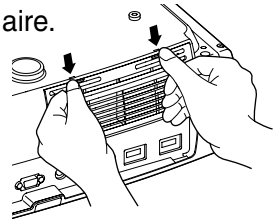

Presione las perillas para soltar los pasadores, y luego saque la cubierta hacia arriba.

Reemplazo de la lámpara

⚠ Advertencia

Si la lámpara deja de funcionar y se debe reemplazar, existe el riesgo de que la lámpara pudiera estar ya rota.
Si está reemplazando la lámpara de un proyector que ha sido instalado en el techo, siempre debería asumir que la lámpara está rota y usarla con extremo cuidado durante la remoción. Además, debería pararse al costado del proyector, y no debajo del mismo.

1 Presione ⏻ o ⏻ para desconectar la alimentación, y luego apague el interruptor principal de alimentación.

* Espere hasta que la lámpara se enfríe (lleva aproximadamente 1 hora).

2 Inserte el destornillador suministrado de la lámpara de reemplazo en la abertura de la cubierta de la lámpara, luego quite la cubierta de la lámpara.

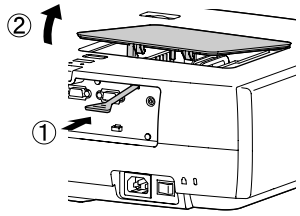

6 Asegure firmemente los tornillos de fijación de la lámpara.

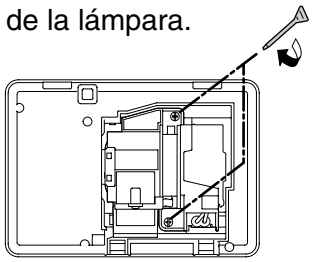

7 Instale la cubierta de la lámpara.

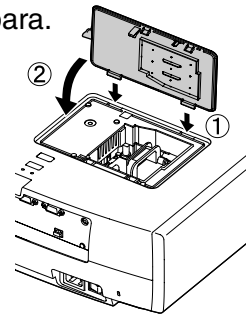

Reposición de tiempo de funcionamiento de la lámpara

El tiempo de funcionamiento de la lámpara siempre se debe reponer después de que la lámpara ha sido reemplazada por una nueva.
El proyector tiene un contador integrado que registra el tiempo de funcionamiento de la lámpara. Cuando el tiempo de funcionamiento acumulado llega a cierto punto, se visualiza el mensaje de advertencia de reemplazo.

1 Presione ⏻ para conectar la alimentación.

2 Presione Menu para visualizar el menú de configuración.



3 Retire el filtro de aire usado.

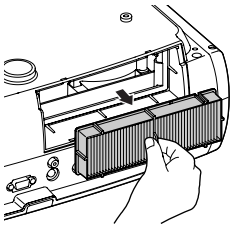

4 Inserte el filtro de aire nuevo.

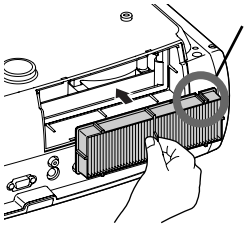

Instale con la ranura mirando a la derecha.

5 Instale la cubierta del filtro de aire.

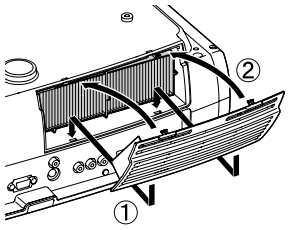

3 Afloje los tornillos de fijación de la lámpara.

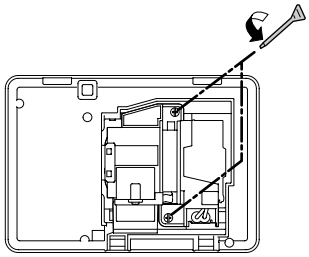

4 Retire la lámpara usada.

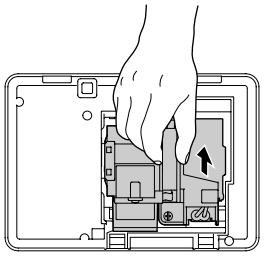

Saque derecho hacia afuera.

5 Inserte la lámpara nueva.

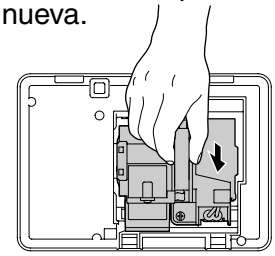

Asegúrese de que quede colocada correctamente.

Atención

- Instale la lámpara y la cubierta de la lámpara firmemente. El proyector no se encenderá si la lámpara o la cubierta de la lámpara no están bien instaladas.
- Este producto incluye un componente de la lámpara que contiene mercurio (Hg). Consulte las normativas locales acerca de la eliminación y el reciclaje. No lo deseche junto con los residuos domésticos normales.

3 Seleccione "Restablecer h. lámpara" en el menú "Restablecer".



4 Seleccione "Sí" y después presione Enter.

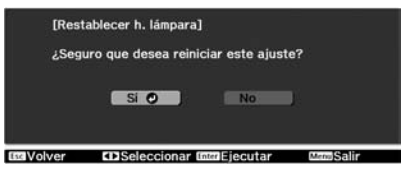

Accesorios opcionales y artículos de consumo

Están disponibles los siguientes accesorios opcionales para la compra si es necesario. Esta lista de accesorios/consumibles opcionales será efectiva en: 9/2009. Los detalles de los accesorios están sujetos a cambios sin aviso.

■ Accessorios opcionales

Pantalla portátil (50 pulgadas)	ELPSC06

Una pantalla compacta que se puede transportar fácilmente. (Aspecto▸▸ 4:3)

Pantalla portátil (60 pulgadas)	ELPSC07
Pantalla portátil (80 pulgadas)	ELPSC08

Una pantalla en tipo enrollable portátil. (Aspecto 4:3)

Cable para PC (1,8m)	ELPKC02
Cable VGA-HD15 para PC (3,0m)	ELPKC09
Cable VGA-HD15 para PC (20m)	ELPKC10

(Para mini D-Sub de 15 pins/mini D-Sub de 15 pins)
Se usa para conectar el proyector a un ordenador.

SOPORTE FIJACION TECHO*	ELPMB20 ELPMB22

(con bandeja de techo)
Se usa cuando se instala el proyector en el techo.

Alargadera de fijación en techo 600mm blanco*	ELPFP07
Alargadera de fijación en techo 450mm blanco*	ELPFP13
Alargadera de fijación en techo 700mm blanco*	ELPFP14

Se usa cuando se instala el proyector en un techo alto o en un techo con paneles de chapa de madera.

Cubierta de cable (Negro mate)	ELPCC02B
Cubierta de cable (blanca)	ELPCC01W

Use para cubrir los cables del proyector instalado en el techo para mejorar la apariencia.

* Para suspender el proyector desde el techo es necesario un método especial de instalación. Por favor contacte al comercio donde realizó la compra si desea usar este método de instalación.

■ Artículos de consumo

LAMPARA	ELPLP49

(1 lámpara de repuesto, 1 destornillador de repuesto)
Para usar como reemplazo de lámparas gastadas.

Set filtro de Aire	ELPAF21

(1 filtro de aire)
Para usar como reemplazo de filtros de aire usados.

Los valores variarán ligeramente dependiendo del ajuste de Overscan.

Vídeo componente

4:3 16:9 : Aspecto Unidades: Puntos

Señal	Resolución	Modo de aspecto			
		Normal	Completo	Zoom	Ancho
SDTV (480i, 60Hz)	720×480 720×360 *	1440×1080 4:3	1920×1080 16:9	1920×1080 16:9	1920×1080 16:9
SDTV(576i, 50Hz)	720×576 720×432 *	1440×1080 4:3	1920×1080 16:9	1920×1080 16:9	1920×1080 16:9
SDTV(480p)	720×480 720×360 *	1440×1080 4:3	1920×1080 16:9	1920×1080 16:9	1920×1080 16:9
SDTV(576p)	720×576 720×432 *	1440×1080 4:3	1920×1080 16:9	1920×1080 16:9	1920×1080 16:9
HDTV (720p) 16:9	1280×720	1920×1080 16:9	-	-	-
HDTV(1080i) 16:9	1920×1080	1920×1080 16:9	-	-	-
HDTV(1080p) 16:9	1920×1080	1920×1080 16:9	-	-	-

*Señal de buzón

Vídeo compuesto / S-Vídeo

4:3 16:9 : Aspecto Unidades: Puntos

Señal	Resolución	Modo de aspecto			
		Normal	Completo	Zoom	Ancho
TV(NTSC)	720×480 720×360 *	1440×1080 4:3	1920×1080 16:9	1920×1080 16:9	1920×1080 16:9
TV(PAL, SECAM)	720×576 720×432 *	1440×1080 4:3	1920×1080 16:9	1920×1080 16:9	1920×1080 16:9

*Señal de buzón

Imagen del ordenador (RGB analógico)

Unidades: Puntos

Señal	Resolución	Modo de aspecto			
		Normal	Completo	Zoom	Ancho
VGA 60	640×480 640×360 *2	1440×1080	1920×1080	1920×1080	1920×1080
VESA72/75/85, iMac*1	640×480 640×360 *2	1440×1080	1920×1080	1920×1080	1920×1080
SVGA 56/60/72/75/85, iMac*1	800×600 800×450 *2	1440×1080	1920×1080	1920×1080	1920×1080
XGA 60/70/75/85, iMac*1	1024×768 1024×576 *2	1440×1080	1920×1080	1920×1080	1920×1080
WXGA60-1	1280×768	1800×1080	1920×1080	1920×1080	-
WXGA60-2	1360×768	1912×1080	1920×1080	1920×1080	-
SXGA 60/70/75	1152×864	1440×1080	1920×1080	1920×1080	1920×1080
	1280×1024	1350×1080			-
	1280×960	1440×1080			1920×1080
MAC13"	640×480	1440×1080	1920×1080	1920×1080	1920×1080
MAC16"	832×624	1440×1080	1920×1080	1920×1080	1920×1080
MAC19"	1024×768	1440×1080	1920×1080	1920×1080	1920×1080
MAC21"	1152×870	1430×1080	1920×1080	1920×1080	-

*1 La conexión no es posible si el equipo no tiene un puerto de salida VGA.

*2 Señal de buzón

Quizás sea posible proyectar señales que no se encuentren en la tabla mencionada. Sin embargo, es posible que no todas las funciones estén soportadas en tales señales.

Señal de entrada del puerto de entrada [HDMI1] / [HDMI2]

Unidades: Puntos

Señal	Resolución	Modo de aspecto			
		Normal	Completo	Zoom	Ancho
VGA 60	640×480 640×360 *2	1440×1080	1920×1080	1920×1080	1920×1080
SDTV (480i, 60Hz)	720×480 720×360 *2	1440×1080	1920×1080	1920×1080	1920×1080
SDTV(480p)	720×480 720×360 *2	1440×1080	1920×1080	1920×1080	1920×1080
SDTV(576i, 50Hz)	720×576 720×432 *2	1440×1080	1920×1080	1920×1080	1920×1080
SDTV(576p)	720×576 720×432 *2	1440×1080	1920×1080	1920×1080	1920×1080
HDTV (720p)	1280×720	1920×1080	-	-	-
HDTV(1080i)	1920×1080	1920×1080	-	-	-
HDTV(1080p)	1920×1080	1920×1080	-	-	-

*1 La conexion no es posible si el equipo no tiene un puerto de salida VGA.

*2 Senal de buzon

Quizas sea posible proyectar senales que no se encuentren en la tabla mencionada. Sin embargo, es posible que no todas las funciones esten soportadas en tales senales.

Nombre del producto		EH-TW4500/TW4400		EH-TW3500/TW2900
Dimensiones		450 (An.) × 136 (Al.) × 360 (Prof.) mm (sin incluir las patas)		
Tamaño del panel		0,74 pulgadas panorámico		
Método de visualización		Matriz activa TFT de Polisilicio		
Resolución		2.073.600 pixeles (1920 (An.) × 1080 (Al.) puntos) × 3		
Frecuencias de refresco (Analógico/Digital)		Reloj de píxeles: 13,5 a 150 MHz		
		Horizontal: 15 a 80 kHz		
		Vertical: 24, 50 a 85 Hz		
Ajuste de enfoque		Manual		
Ajuste de Zoom		Manual (aprox. 1 : 2,1)		
Desplazamiento de la lente		Manual (Máximos: aprox. 96% en vertical, 47% en horizontal)		
Lámpara (fuente de luz)		lámpara UHE, 200 W, No. de modelo: ELPLP49		
Suministro de alimentación		100 a 240V AC±10%, 50/60Hz, 3,3 a 1,5A		100 a 240V AC±10%, 50/60Hz, 3,2 a 1,4A
Consumo eléctrico	**En área de 100 a 120V**	Funcionando: 297W		Funcionando: 282W
		En espera: 0,2W		
	En área de 220 a 240V	Funcionando: 284W		Funcionando: 269W
		En espera: 0,4W		
Altitud de funcionamiento		0 a 2286m		
Temperatura de funcionamiento		+5 a +35°C (Sin condensación)		
Temperatura de almacenamiento		-10 a +60°C (Sin condensación)		
Peso		Aprox. 7,5kg		Aprox. 7,3kg
Puertos		Entrada Component	1	Toma RCA × 3
		Entrada PC	1	Mini D-Sub de 15 pins (hembra) azul
		Entrada HDMI*	2	HDMI Compatible con HDCP, incompatible con señales CEC
		Entrada Video	1	Toma RCA
		Entrada S-Video	1	Mini DIN de 4 pins
		RS-232C	1	D-Sub de 9 pins (macho)
		Trigger out	1	Mini toma de 3,5 mm

* Puede conectar cualquier equipo compatible con HDMI o DVI-D. Sin embargo, dependiendo del equipo, el proyector puede proyectar cualquier imagen.

En este proyector se usan ICs Pixelworks DNX™.

■ Ángulo de inclinación

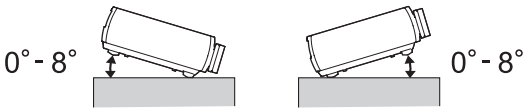

Si ajusta el proyector a más de 8º, esto podría dañar el proyector y provocar un accidente.

■ Diagrama de cable RS-232C

- Forma del conector : D-Sub de 9 pins (macho)
- Puerto de entrada del proyector : RS-232C

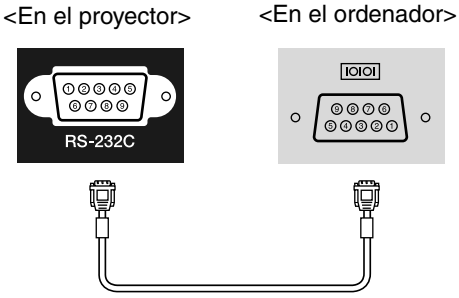

<En el proyector> (Cable serial PC) <En el ordenador>

GND	5	———	5	GND
RD	2	◄———	3	TD
TD	3	———►	2	RD

Señal	Función
GND	Toma de tierra de señal
TD	Transmisión de datos
RD	Recepción de datos

A continuación se brinda una explicación de algunos de los términos usados en este manual que quizás no sean familiares, o que no se han detallado en las secciones anteriores. Se puede obtener más información consultando otras publicaciones disponibles en librerías especializadas.

Alineación (Tracking)

Las señales emitidas por los ordenadores tienen una frecuencia específica. Si la frecuencia del proyector no coincide con esta frecuencia, las imágenes resultantes no serán de buena calidad. Al proceso de hacer coincidir la frecuencia de estas señales (el número de picos en la señal) se le llama "alineación". Si la alineación no se realiza correctamente, aparecerán bandas verticales anchas en las imágenes proyectadas.

Aspecto

Es la relación entre el largo y la altura de su imagen. Las imágenes de HDTV tiene una aspecto de 16:9 y aparecen alargadas. La aspecto para las imágenes estándar es 4:3.

Bloqueo de seguridad

Un dispositivo consistente en un estuche protector con un agujero por el cual se puede pasar un cable de prevención de robos disponible comercialmente de manera de asegurar el dispositivo a una mesa o pilar. Este proyector es compatible con el sistema de seguridad Microsaver fabricado por Kensington.

Contraste

El brillo relativo de las áreas luminosas y oscuras de una imagen se puede aumentar o disminuir a fin de hacer que el texto y los gráficos se destaquen más claramente, o para suavizarlos.

Enfriamiento

Este es el proceso mediante el cual la lámpara del proyector se enfría después que se ha calentado durante el uso. Se realiza automáticamente cuando se presiona el botón [Power] en el mando a distancia o en el panel de control del proyector para apagar el proyector. No apague el interruptor principal durante el proceso de enfriamiento, de lo contrario el proceso no se llevará a cabo correctamente. Si no se permite terminar normalmente el proceso de enfriamiento, la lámpara del proyector y los componentes internos permanecerán a alta temperatura, y esto podría acortar la vida útil de la lámpara o causar problemas con el funcionamiento del proyector. Este proceso dura aproximadamente 16 segundos. El tiempo real variará dependiendo de la temperatura del ambiente.

Exploración entrelazado

Es un método de escaneo de imagen por medio del cual el ancho de banda de señal usado es aproximadamente la mitad que el necesario para el escaneo secuencial cuando se transmiten imágenes con la misma resolución de imagen fija.

Exploración progresiva

Un método de escaneo de imagen mediante el cual los datos de imagen de una imagen única serán escaneados secuencialmente desde arriba hacia abajo para crear una imagen única.

HDMI

La abreviatura inglesa de High Definition Multimedia Interface, y refiere a un estándar para transmisión digital de imágenes de alta definición, y señales de audio multicanal.
HDMI es un estándar para equipos digitales domésticos y ordenadores que permite que las señales digitales sean transmitidas en su alta calidad original sin compresión, y también incluye una función de encriptación de señales digitales.

HDTV

Es la abreviatura inglesa de televisión de alta definición. Se refiere a los sistemas de alta definición que satisfacen las siguientes condiciones.

- Resolución vertical de 720p o 1080i o mayor
  (p = exploración progresiva, i = exploración entrelazada)
- Aspecto de 16:9
- Recepción y reproducción (o salida) de audio Dolby Digital

Imágenes S-Video

Es una señal de vídeo que tiene una componente de luminancia y componente de color separada para proporcionar una calidad de imagen mejor.
Se refiere a imágenes que consisten de dos señales independientes: Y (señal de luminancia), y C (señal de color).

Indice de regeneración (Veloc. refresco)

El elemento emisor de luz de una pantalla mantiene la misma luminosidad y color durante un tiempo extremadamente corto de tiempo. Debido a eso, la imagen debe ser explorada varias veces por segundo de manera de regenerar el elemento emisor de luz. El número de regeneraciones por segundo es llamado "índice de regeneración", y se expresa en hertz (Hz).

NTSC

Siglas en inglés del Comité de estándares nacionales de televisión, y un formato para señales de televisión color analógicas basadas en tierra. Este formato se usa en Japón, Norteamérica, Centroamérica y Sudamérica.

PAL

Siglas en inglés de alternación de fase mediante línea, y un formato para señales de televisión color analógicas basadas en tierra. Este formato se usa en los países de Europa occidental excepto Francia, y también en países de Asia tales como China, y en África.

SDTV

Es la abreviatura inglesa de televisión de definición estándar. Se refiere a los sistemas e televisión que no satisfacen las condiciones de la televisión de alta definición.

SECAM

Siglas de Sequential Couleur A Memoire, y un formato para señales de televisión color analógicas basadas en tierra. Este formato se usa en Francia, Europa oriental y en la antigua Unión Soviética, Medio Oriente y África.

Sincronización (Sync)

Las señales emitidas por los ordenadores tienen una frecuencia específica. Si la frecuencia del proyector no coincide con esta frecuencia, las imágenes resultantes no serán de buena calidad. Al proceso de hacer coincidir las fases de estas señales (la posición relativa de los máximos y los mínimos de la señal) se le llama "sincronización". Si las señales no están sincronizadas, podrían ocurrir problemas tales como parpadeo, borrosidad e interferencia horizontal.

SVGA

Un tipo de señal de vídeo con una resolución de 800 puntos (horizontales) por 600 (verticales) usada por ordenadores compatibles IBM PC/ AT.

SXGA

Un tipo de señal de vídeo con una resolución de 1.280 puntos (horizontales) por 1.024 (verticales) usada por ordenadores compatibles IBM PC/ AT.

VGA

Un tipo de señal de vídeo con una resolución de 640 puntos (horizontales) por 480 (verticales) usada por ordenadores compatibles IBM PC/ AT.

Vídeo componente

Señales de vídeo que tienen señales de brillo de vídeo y señales de color separadas, de manera de poder obtener imágenes de mejor calidad.
En TV de alta definición (HDTV▸▸), se refiere a las imágenes que consisten de tres señales independientes: Y (señal de luminancia), y Pb y Pr (señales de diferencia de color).

Vídeo compuesto

Señales de vídeo que tienen las señales de brillo de vídeo y señales de color mezcladas. Es el tipo de señales comunmente usadas por los equipos de vídeo para el hogar (formatos NTSC▸▸, PAL▸▸ y SECAM▸▸).
Las señales de vídeo consisten en una señal portadora Y (señal de luminancia) dentro de la señal de barra de color, y una señal de croma o señal de color (CbCr).

XGA

Un tipo de señal de vídeo con una resolución de 1.024 puntos (horizontales) por 768 (verticales) usada por ordenadores compatibles IBM PC/ AT.

YCbCr

Es la señal portadora que es contenida en la señal de barra de color usada en las transmisiones de TV modernas. El nombre proviene de la señal Y (luminancia) y las señales CbCr (croma [color]).

YPbPr

Es la señal portadora que es contenida en la señal de barra de color usada en las transmisiones de TV de alta definición. El nombre proviene de señal Y (luminancia) y las señales PbPr (diferencia de color).

A

Accesorios opcionales 54
Ajuste automático 14,28,30,35
Ajuste de enfoque 6,16
Ajuste de la lente 6,16
Ajuste de matiz, saturación y brillo 20
Ajuste de posición de imagen de proyección 16
Ajuste de zoom 6,16
Almacenar memoria 24,29,31
Ancho 19
Apagado del proyector 15
Aspecto 18,28,30,33
Automático 18
Avanzado 28,30,32,35

B

Bloqueo de seguridad 29,31,37
Bloqueo funcionam 29,31,37
Borrar memoria 25,29,31
Brillo 28,30,32

C

Cable de alimentación 14
Color del menú 29,31,38
Completo 18
Conexión a un ordenador 12
Conexión a una fuente de vídeo 12
Consumibles 54
Consumo eléctrico 28,30,33
Contraste 28,30,32
Conversión 2-2 28,34
Conversión 4-4 30,34
Corrección de la inclinación del proyector 17
Cubierta de la lente 6,14
Cubierta de la lámpara 6,52

D

Detec. movimiento 28,34
Direct Power On 29,31,37
Distancia de proyección 10

E

EPSON Super White 28,30,35
Enfriamiento 15,42
Entrada de alimentación 8,14
Especificaciones 57

F

Filtro de aire 8
Filtro para cine Epson 19
Fuente 29,31

G

Gamma 20,28,30
Ganancia 22,28

H

HDTV 55,56
Horas lámpara 29,31

I

Idioma 29,31,38
Iluminación 29,31,38
Indicador (de advertencia) 6,41
Indicadores 6,41
Info sinc 29,31
Intensidad del color 28,30,32
Interpolar fotograma 30,34
Interruptor principal 8,14,15
Intervalo vídeo HDMI 28,30,36
Iris auto 23,28,30,33

L

Limpieza de la lente 50
Limpieza del filtro de aire 49
Limpieza del gabinete del proyector 50

M

Mando a distancia 7,13
Memoria 24
Mensaje 29,31,38
Menú "Imagen" 28,30,32
Menú "Información" 29,31
Menú "Memoria" 29,31,39
Menú "Regulación" 29,31,37
Menú "Restablecer" 29,31,40
Menú "Señal" 28,30,33
Menú completo 26
Menú de configuración 26
Menú de línea 26
Menú superior 26
Menús 26
Modo alta altitud 29,31,37
Modo de color 18,28,30
Modo disparo 29,31,37
Modo inactivo 29,31,37
Métodos de proyección 11

N

Nitidez 28,30,32
Nitidez (Avanzado) 23,28,30,32,35
Nivel Config 28,30,35
Normal 19

O

Offset 22,28,30
Overscan 28,30,36

P

Panel de control 6
Pantalla de inicio..... 29,31,38
Pata ajustable delantera..... 6,17
Patrón de prueba 17
Período de reemplazo de las pilas (mando a distancia) 13
Posición..... 28,30,34
Posición del menú..... 29,31,38
Posición título zoom 19,28,30,33
Progresivo 28,30,34
Proyección 11,29,31,37
Puerto..... 8,12,57
Puerto [RS-232C] 8,57,58
Puerto [Trigger out] 8,57
Puerto de entrada [Componente] 8,12,55,57
Puerto de entrada [HDMI] 8,12,56,57
Puerto de entrada [PC]..... 8,12,56,57
Puerto de entrada [S-Video]..... 8,12,55,57
Puerto de entrada [Video] 8,12,55,57

R

RGB 28,30,32
RGBCMY 20,28,30,33
Realce del contraste 30,33
Recuperar memoria..... 24,29,31
Reduc ruido bloques 30,35
Reduc. ruido mosquito..... 30,35
Reducción de ruidos..... 28,30,35
Reemplazo de la lámpara..... 52
Reemplazo de las pilas..... 13
Reemplazo del filtro de aire..... 52
Renombrar memoria 25,31
Resolución 29,31
Restablecer..... 28,29,30,31,40
Restablecer h. lámpara..... 29,31,40,52
Restablecer memoria..... 29,31,40
Restablecer todo..... 29,31,40

S

S-Video 12,55
SDTV..... 55,56
Seleccionando la fuente de imagen..... 6,7,15
Señal de entrada..... 29,31,38
Señal de vídeo..... 29,31,38
Sobrecalentamiento..... 41
Sub-menú..... 26
Super-resolution..... 30,33
Sync. 28,30,33

T

Tamaño de la imagen 10
Tamaño de la pantalla 10
Tamaño de zoom..... 28,30,33
Techo..... 11,29,31,37
Temperatura de color absoluta..... 28,30,32
Tono 28,30,32
Tono de piel..... 28,30,32
Tracking 28,30,33

U

Uso de los menús de configuración 26

V

Veloc. refresco 29,31
Visualización..... 29,31,38
Visualización de monitores que se pueden usar 55
Visualizar fondo..... 29,31,38
Vídeo componente..... 12,55
Vídeo compuesto 12,55

X

x.v.Color 4,18

Y

YCbCr..... 12,29
YPbPr..... 12,29,31

Z

Zoom..... 19

Propiedad intelectual.

Todos los derechos reservados. Esta publicación no puede ser reproducida, almacenada en un sistema de recuperación o, transmitida, de forma parcial o total, por cualquier medio, ya sea a título enunciativo y no exhaustivo, de forma electrónica, mecánica, de fotocopia y registro ni, explotada de cualquier otra forma, sin la previa autorización y por escrito de Seiko Epson Corporation.

Propiedad industrial.

Seiko Epson Corporation, asume en su caso la titularidad y, cualquier derecho, que le pueda corresponder en materia de propiedad industrial y, que pueda derivarse de la información contenida en la presente publicación.

Responsabilidad

Seiko Epson Corporation no asume responsabilidad alguna por los daños y/o perjuicios resultantes del uso de la información contenida aquí.

Asimismo Seiko Epson Corporation ni sus afiliados serán responsables ante el comprador de este producto o terceras partes, por los daños, pérdidas, costes, gastos incurridos por el comprador o terceras partes o, en general por cualquier tipo de reclamación y/o perjuicio derivado de: accidentes, usos incorrectos, abusos de este producto, modificaciones no autorizadas, reparaciones o alteraciones a este producto, o fallos en el cumplimiento estricto de las instrucciones de mantenimiento y operacionales de Seiko Epson Corporation.

Seiko Epson Corporation, no será responsable por los daños y/o perjuicios derivados del uso de cualquier opción y/o cualquier producto consumible diferente de los designados como Productos Originales y/o oficiales Epson o, Productos homologados por Seiko Epson Corporation.

Del mismo modo, Seiko Epson Corporation no responderá/n de la falta de exactitud que, en su caso, pueda existir entre la presente publicación y las ilustraciones y pantallas reales.

Actualizaciones

El contenido de esta guía está sujeto a cambios y/o actualizaciones sin previo aviso, si bien cualquier cambio que afecte de forma sustancial a la presente publicación será debidamente informado por medio del/os sitio/s web titularidad de Seiko Epson Corporation.

Noticia general:

x.v.Color es una marca comercial de Sony Corporation.

Macintosh, Mac e iMac son marcas comerciales de Apple Inc.

IBM es una marca registrada de International Business Machines Corporation.

Windows, WindowsNT y PowerPoint son marcas comerciales o marcas registradas de Microsoft Corporation en los Estados Unidos.

Dolby es una marca registrada de Dolby Laboratories.

HDMI y High-Definition Multimedia Interface son marcas comerciales o marcas registradas de HDMI Licensing, LLC.

Pixelworks y DNX son marcas comerciales de Pixelworks, Inc.

Otros nombres de productos utilizados aquí se utilizan para propósitos de identificación y son marcas de sus respectivos dueños. Seiko Epson Corporation deniega cualquiera de los derechos sobre esas marcas.

© SEIKO EPSON CORPORATION 2009. All rights reserved.