USA's primary source for projector lamps
myprojectorlamps

MANUAL DEL FABRICANTE DEL PROYECTOR

# Epson
# EB-G5200W

**¿Necesita una lámpara de repuesto para este proyector?**
**www.myprojectorlamps.eu/es/ | www.myprojectorlamps.com.mx**

Manual original del fabricante, sin modificar, como cortesía de MyProjectorLamps.com.
Todas las marcas registradas pertenecen a sus respectivos propietarios.

La mayor web de lámparas para proyectores en España

myprojectorlamps

# ¿Es momento de reemplazar la lámpara de su proyector?

La lámpara de repuesto para su Epson EB-G5200W está disponible ahora




## Lámpara para proyector Epson EB-G5200W

Número de parte: ELPLP46 / V13H010L46

Lámpara original con módulo, lista para instalar

Garantía de 180 días

**Desde 155,43€** (sin IVA)

**Escanee el código o visite la web**

**www.myprojectorlamps.eu/es/projector-lamps/Epson/EB-G5200W.html**

El precio indicado era el vigente al crear la página. Consulte la web para ver el precio actual.

EPSON
EXCEED YOUR VISION

# Manual de usuario

## Multimedia Projector

## EB-G5350/G5300
## EB-G5200W
## EB-G5150/G5100



# Anotaciones usadas en este manual



## Indicaciones sobre seguridad

A fin de que pueda usar el producto de una forma segura y correcta, hemos colocado símbolos en el Manual de usuario y en el producto para señalar posibles riesgos de daños para el usuario u otras personas y materiales.
A continuación, se explican las indicaciones. Es imprescindible entenderlas antes de leer el manual.

| | |
|---|---|
| ⚠ Advertencia | Este símbolo muestra una información que, si se ignora, podría dar lugar a la muerte o a lesiones personales debido al manejo incorrecto. |
| ⚠ Precaución | Este símbolo muestra una información que, si se ignora, podría dar lugar a lesiones personales o daños físicos debido al manejo incorrecto. |

## Indicaciones de información general

| | |
|---|---|
| Atención | Indica procedimientos que pueden provocar averías o lesiones si no se realizan con el cuidado suficiente. |
|  | Indica información adicional y aspectos cuyo conocimiento puede resultar útil respecto a un tema. |
| ☛ | Indica una página donde puede encontrarse información detallada respecto a un tema. |
| ▶▶ | Indica que en el glosario de términos aparece una explicación de la palabra o palabras subrayadas delante de este símbolo. Consulte la sección "Glosario" de los "Apéndices". ☛ p.126 |
| Procedimiento | Indica métodos de funcionamiento y el orden de las operaciones. El procedimiento indicado debería realizarse en el orden señalado por los pasos numerados. |
| [ (Nombre) ] | Indica el nombre de los botones del mando a distancia o del panel de control. Ejemplo: botón [Esc] |
| "(Nombre del menú)" | Indica elementos del menú de configuración. Ejemplo: "Imagen" - "Brillo" |

# Contenido



**Características del proyector ..... 5**
Características comunes para todos los modelos ..... 5
Características del EB-G5350/G5150 ..... 6
**Nombres de las partes y funciones ..... 7**
Frontal/Superior ..... 7
Base ..... 9
Posterior ..... 10
Panel de control ..... 12
Mando a distancia ..... 13

## Funciones útiles

**Corrección de la distorsión en la imagen proyectada ..... 17**
Corregir la distorsión con Quick Corner ..... 17
**Cambiar la imagen proyectada ..... 19**
Detectar automáticamente señales entrantes y cambiar la imagen proyectada (Búsqueda de fuente) ..... 19
Cambiar directamente desde el mando a distancia ..... 20
**Funciones para mejorar la proyección ..... 21**
Seleccionar la calidad de la proyección (Seleccionar el modo de color) ..... 21
Ocultar la imagen y silenciar el sonido temporalmente (Fondo) ..... 22
Congelar la imagen ..... 22
Cambiar la proporción dimensional ..... 23
Función del puntero (Puntero) ..... 27
Ampliar parte de la imagen (E-Zoom) ..... 28
**Restricciones en el proyector de destino al utilizar múltiples proyectores ..... 29**
Definir la ID del proyector ..... 30
Comprobar la ID del proyector ..... 30
Definir la ID del mando a distancia ..... 31
**Corregir el color para múltiples proyectores (Ajuste de color en pantalla múltiple) ..... 32**
Resumen del procedimiento de corrección ..... 32
Método de corrección ..... 32
**Funciones de seguridad ..... 34**
Gestionar usuarios (Contraseña protegida) ..... 34
Restringir funcionamiento (Bloqueo funcionam.) ..... 36
Bloqueo antirrobo ..... 37

## Menú Configuración

**Utilizar el menú Configuración ..... 40**
**Lista de funciones ..... 41**
Menú Imagen ..... 41
Menú Señal ..... 42
Menú Regulación ..... 44
Menú Extendida ..... 46
Menú Red (sólo EB-G5300/G5200W/G5100) ..... 48
Menú Red (sólo EB-G5350/G5150) ..... 50
Menú Información (sólo visualización) ..... 63
Menú Reset ..... 64

## Solución de problemas

**Utilizar la ayuda ..... 66**
**Solución de problemas ..... 67**
Estado de los indicadores ..... 67
Cuando los indicadores no son de ayuda ..... 70

## Apéndices

**Métodos de instalación ..... 80**
**Limpieza ..... 81**
Limpiar la superficie del proyector ..... 81
Limpiar la lente ..... 81
Limpiar el filtro de aire ..... 81
**Sustituir los consumibles ..... 84**
Sustituir las baterías del mando a distancia ..... 84
Sustituir la lámpara ..... 85
Sustituir el filtro de aire ..... 88
**Accesorios opcionales y consumibles ..... 90**
**Notas acerca del transporte ..... 92**
Mover a una posición cercana ..... 92
Al transportar ..... 92
**Guardar un logotipo del usuario ..... 93**
**Establecer una conexión WPS (configuración inalámbrica protegida) con un punto de acceso de LAN inalámbrica (sólo EB-G5350/G5150) ..... 95**
Método de configuración de la conexión ..... 95

**Tamaño de la pantalla y distancia .....99**
Distancia de proyección para EB-G5350/G5300/G5150/G5100.....99
Distancia de proyección para EB-G5200W.....100
**Conexión a un equipo externo .....101**
Conexión a un monitor externo .....101
Conectar a altavoces externos.....101
**Retirar e instalar el objetivo del proyector.....102**
Extraer.....102
Instalar .....102
**Conectar y retirar dispositivos USB (sólo EB-G5350/G5150) .....104**
Conectar dispositivos USB.....104
Estado de los indicadores USB.....104
Retirar dispositivos USB .....104
**Insertar y retirar tarjetas SD (sólo EB-G5350/G5150).....105**
Insertar.....105
Lectura del indicador luminoso de acceso a la tarjeta SD .....105
Extraer.....106
**Conectar un cable LAN .....107**
**Conectar con un cable USB y proyectar (pantalla USB sólo EB-G5350/G5150).....108**
Conectando.....108
**Leer el problema enviado por la función notificación por correo .....111**
**Comandos ESC/VP21 .....112**
Lista de comandos .....112
Distribuciones de cable .....113
**Respecto al proyector de red (sólo EB-G5350/G5150) .....114**
**Acerca de PJLink.....115**
**Modos de vídeo soportados.....116**
Modos de vídeo soportados para EB-G5350/G5300/G5150/G5100 .....116
Modos de vídeo soportados para EB-G5200W .....119
**Especificaciones .....122**
Especificaciones generales del proyector.....122
Condiciones de funcionamiento para el software incluido .....124
**Aspecto .....125**
**Glosario.....126**
**Index .....128**

## Características comunes para todos los modelos

### Facilidad de uso cuando se instala en el techo

**■ Objetivo centrado**
Puede alinear fácilmente la pantalla y el proyector porque el objetivo está situado en el centro del proyector. Igualmente, y gracias a que el peso puede equilibrarse fácilmente, esto no sólo facilita su montaje en el techo sino también su inclinación.

**■ Con desplazamiento horizontal y vertical del objetivo**
El desplazamiento del objetivo que permite ajustar la posición de la imagen proyectada por el eje horizontal y vertical permite instalar el dispositivo en una gran variedad de ubicaciones.

**■ Con cinco objetivos opcionales**
Podrá seleccionar el objetivo que mejor se adapte al propósito y distancia de proyección. El tipo bayoneta permite intercambiar e instalar los objetivos opcionales con facilidad.

**■ Un diseño que se adapta al entorno**
Si instala la cubierta del cable incluida, junto con el elegante diseño del proyector, los cables quedarán recogidos y ordenados.
El panel de control instalado en la parte posterior del proyector permite definir con facilidad los ajustes necesarios al instalar el proyector, y cuando la instalación se ha completado, puede ocultarse utilizando la cubierta del cable.

**■ Mantenimiento sencillo**
Puede sustituir la lámpara abriendo la cubierta que se encuentra en el lateral del proyector y tirando de ella horizontalmente.
También puede sustituir el filtro de aire deslizándolo de la parte frontal del proyector.

### Ajustes de color precisos

Además del Modo de color, también puede ajustar la temperatura de color absoluta de la imagen y la intensidad de cada color RGB. Además, puesto que puede ajustar el matiz, la saturación y el brillo de cada RGBCMY, la imagen se proyectará con una intensidad y una correspondencia de colores llenas de detalles.

### Funciones de seguridad mejoradas

**■ Contraseña protegida para restringir y gestionar usuarios**
Si establece una contraseña podrá restringir los usuarios que pueden utilizar el proyector.
☛ p.34

**■ Bloqueo funcionam. evita el funcionamiento de los botones del panel de control**
Puede utilizarlo para evitar que los usuarios cambien los ajustes del proyector sin permiso
en acontecimientos, escuelas, etc. ☛ p.36

**■ Equipado con varios dispositivos antirrobo**
El proyector está equipado con los siguientes dispositivos de seguridad.
☛ p.37
- Ranura de seguridad
- Punto de instalación del cable de seguridad
- Tornillo para fijar el botón para retirar el objetivo

### Fácil manejo

**■ Direct power On/Off**
En lugares con alimentación central, como en una sala de conferencias, puede seleccionar que el proyector se active y desactive automáticamente si la fuente de alimentación a la que está conectado se activa o desactiva.

**■ No es necesario esperar a que se enfríe**
Cuando apague el proyector, podrá desconectar el cable de alimentación del proyector sin tener que esperar a que el proyector se enfríe primero.

# Características del EB-G5350/G5150

Aproveche su red utilizando el "EPSON Projector Software for Meeting & Presentation" incluido para realizar distintas presentaciones y reuniones.

## Multiconexión

### ■ Conectar un ordenador al proyector mediante una red

Conecte el proyector a un sistema de red ya existente mediante un cable de red para mantener reuniones eficaces.

- En una sala de conferencias, por ejemplo, puede abrir y proyectar un archivo guardado en un ordenador o servidor de archivos de otra sala.
- Puede utilizar Internet.
- Puede monitorizar y controlar los proyectores de una red desde el ordenador.

Al instalar la unidad LAN inalámbrica opcional en el proyector, podrá conectarse a un ordenador mediante LAN inalámbrica. ☛ *Guía de funcionamiento de EasyMP*

### ■ Conexión con el "Proyector de red" de Windows Vista

Conecte el proyector a una red y utilice la función "Proyector de red" de Windows Vista para que múltiples usuarios de la red puedan compartir el proyector.

### ■ Conexión utilizando un cable USB (Pantalla USB)

Basta con conectar un cable USB disponible en el mercado a un ordenador Windows para proyectar imágenes desde la pantalla del ordenador. ☛ p.108

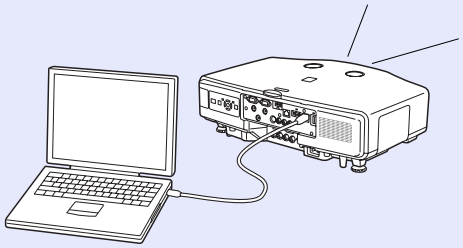

## Presentaciones sin ordenador

Puede realizar presentaciones sin un ordenador utilizando cámaras digitales o discos duros compatibles con tarjetas SD o USB. Las imágenes JPEG, películas y escenarios guardados en tarjetas SD o dispositivos USB pueden proyectarse directamente. ☛ *Guía de funcionamiento de EasyMP*

## Proyección en una segunda y tercera pantalla (visualización en varias pantallas)

Puede proyectar una imagen distinta en un máximo de cuatro proyectores desde un ordenador. De este modo, podrá proyectar un informe, etc., en una pantalla horizontal de gran tamaño. ☛ *Guía de funcionamiento de EasyMP*

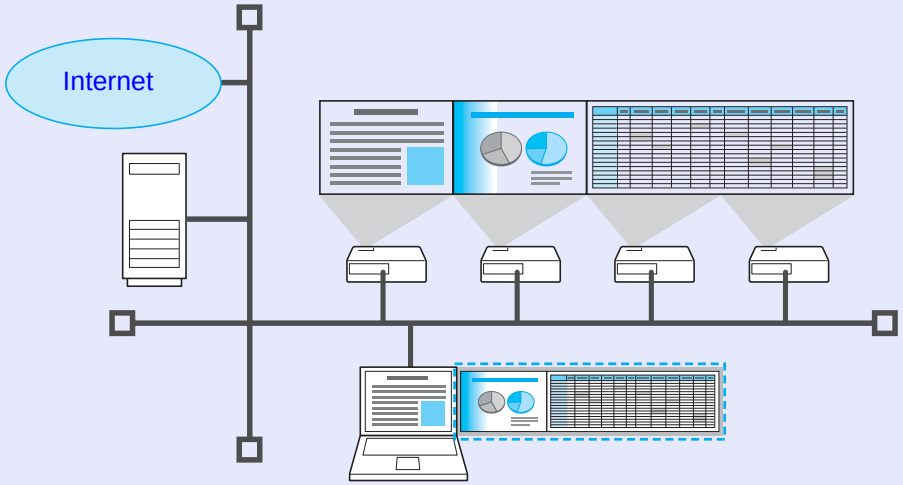

## Frontal/Superior

La ilustración muestra el proyector con un objetivo estándar.

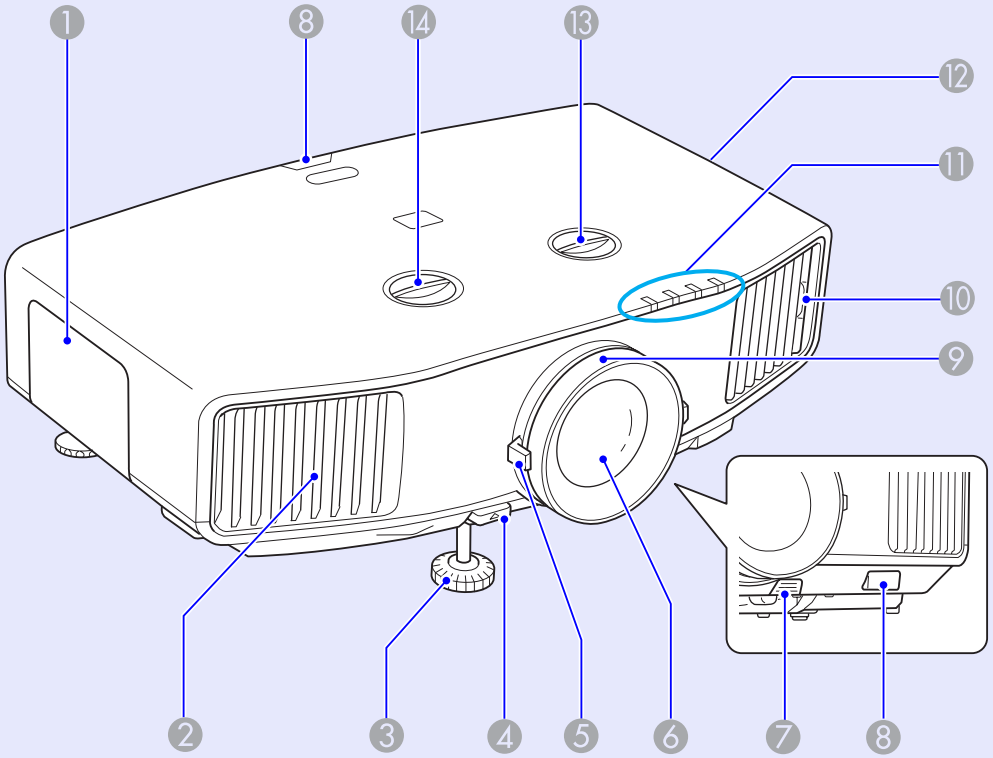


| Nombre | Función |
|---|---|
| 1 **Cubierta de la lámpara** | Abra esta cubierta cuando deba sustituir la lámpara del proyector. ☛ p.85 |
| 2 **Ventilación de salida de aire** | Se utiliza aire para enfriar el interior del proyector y se expulsa mediante esta abertura.<br>**⚠ Precaución**<br>No coloque objetos que puedan deformarse por el calor cerca de la ventilación de salida de aire, y no coloque la cara ni las manos cerca de la ventilación durante la proyección. |
| 3 **Pie ajustable frontal** | Extiende y ajusta la posición de la imagen proyectada cuando el proyector está colocado en una superficie plana, como un escritorio. ☛ ***Guía de inicio rápido*** |
| 4 **Palanca de ajuste del pie** | Extraiga la palanca del pie para extender y replegar el pie frontal. ☛ ***Guía de inicio rápido*** |
| 5 **Anillo de zoom** | Ajusta el tamaño de la imagen. ☛ ***Guía de inicio rápido*** |
| 6 **Objetivo de proyección** | Dispositivo a través del cual se proyectan las imágenes. |
| 7 **Botón para retirar el objetivo** | Pulse este botón para retirar el objetivo al sustituirlo. |
| 8 **Receptor Remoto** | Recibe las señales del mando a distancia. ☛ ***Guía de inicio rápido*** |
| 9 **Anillo de enfoque** | Ajusta el enfoque de la imagen. ☛ ***Guía de inicio rápido*** |
| 10 **Pestaña del filtro de aire** | Al limpiar o sustituir el filtro de aire, utilice esta pestaña para retirar el filtro de aire. ☛ p.81, p.88 |

| Nombre | Función |
|---|---|
| ⓫ **Indicadores de estado** | El color de los indicadores, y si están iluminados o intermitentes, muestra el estado del proyector. ☛ p.67 |
| ⓬ **Ventilación de entrada de aire** | El aire entra a través de esta abertura para enfriar el interior del proyector. Si se acumula polvo aquí, es posible que la temperatura interna del proyector aumente, lo que puede producir problemas en el funcionamiento y acortar la vida útil del motor óptico. Limpie el filtro de aire con regularidad. ☛ p.81 |
| ⓭ **Dial para el desplazamiento vertical del objetivo** | Gire el dial para desplazar la posición de la imagen proyectada hacia arriba o hacia abajo. ☛ ***Guía de inicio rápido*** |
| ⓮ **Dial para el desplazamiento horizontal del objetivo** | Gire el dial para desplazar la posición de la imagen proyectada hacia la izquierda o hacia la derecha. ☛ ***Guía de inicio rápido*** |

## Base

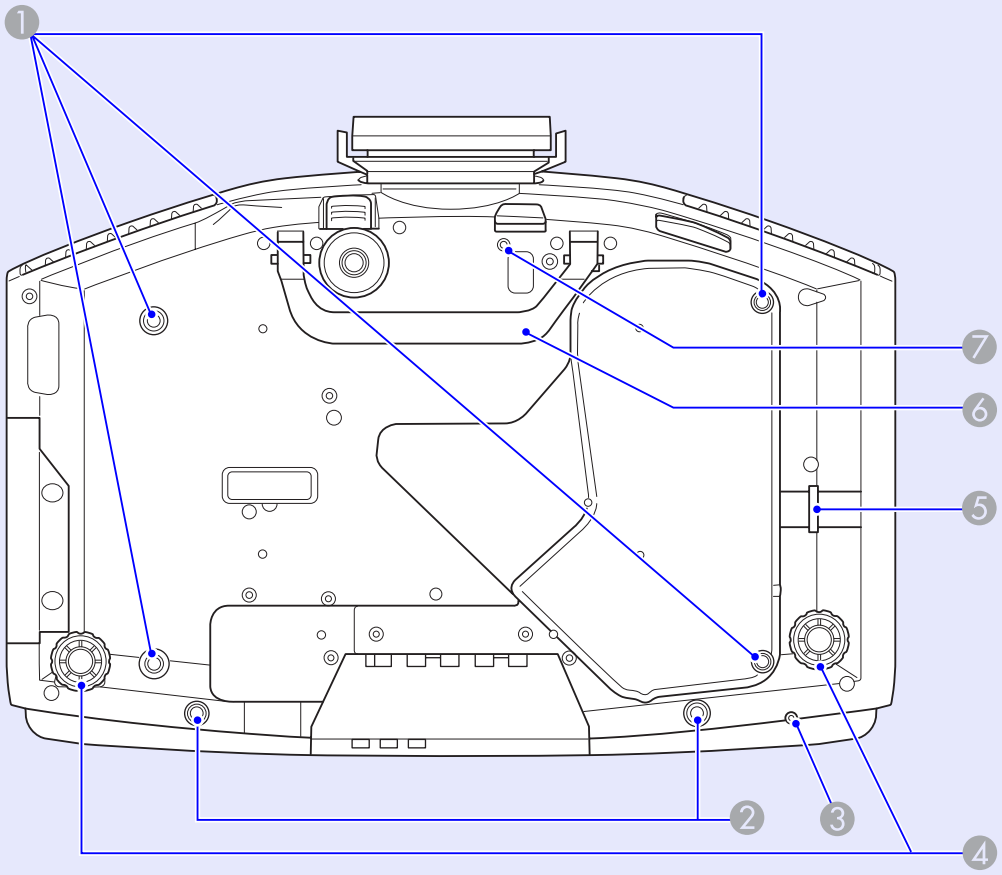


| Nombre | Función |
|---|---|
| 1 **Puntos de fijación para el soporte para fijación en techo (4 puntos)** | Coloque el soporte para fijación en el techo opcional cuando desee colgar el proyector del techo. ☛ p.80, 90 |
| 2 **Orificios de tornillo para fijar la cubierta del cable** | Orificios para los tornillos para fijar la cubierta del cable en su sitio. ☛ ***Guía de inicio rápido*** |
| 3 **Orificio de tornillo para fijar la unidad LAN inalámbrica** | Cuando instale la unidad LAN inalambrica opcional, use este orificio de tornillo para fijar la unidad en su sitio y evitar perdidas, etc. |
| 4 **Pie posterior** | Si el equipo está colocado sobre un escritorio, gírelo para extenderlo y replegarlo, ajustando así la inclinación horizontal. ☛ ***Guía de inicio rápido*** |
| 5 **Punto de instalación del cable de seguridad** | Pase un cable antirrobo disponible en el mercado por este punto si desea asegurar el proyector a un objeto fijo. ☛ p.37 |
| 6 **Asa** | Utilice este asa para transportar el proyector. |
| 7 **Orificio para el tornillo para fijar el botón para retirar el objetivo** | Al instalar un objetivo, utilice este orificio de tornillo para fijar el botón para retirar el objetivo utilizando el tornillo incluido. ☛ p.37 |

## Posterior

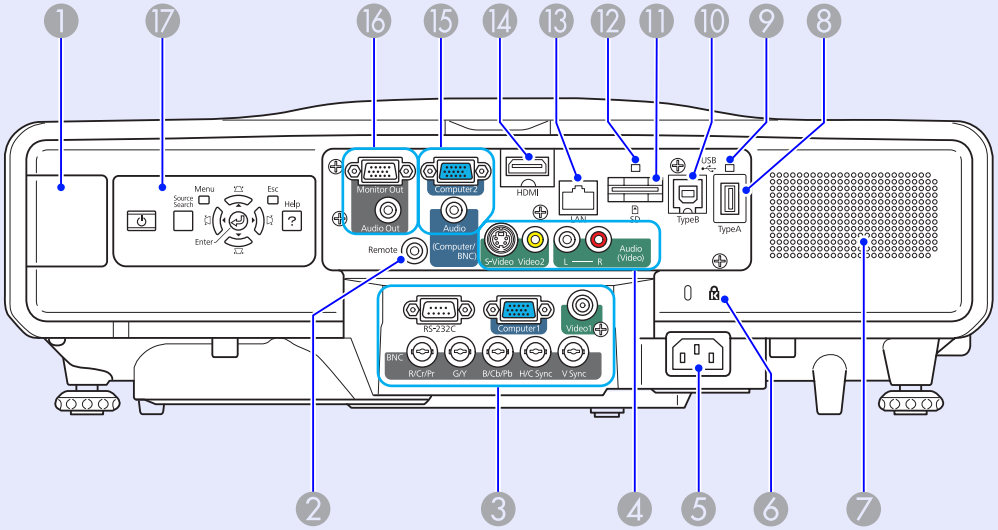


| Nombre | Función |
|---|---|
| 1 **Sección de instalación de la unidad LAN inalámbrica** | Instale aquí la unidad LAN inalámbrica opcional. Durante la instalación, retire la tapa. |
| 2 **Puerto remoto** | Conecta el grupo de cables del mando a distancia opcional y recibe señales de dicho mando. Cuando el cable del mando a distancia se conecta a este puerto remoto, el receptor remoto del proyector se desactiva. |

| Nombre | Función |
|---|---|
| 3 **Puerto RS-232C** | Al controlar el proyector desde un ordenador, conéctelo al ordenador con un cable RS-232C. Este puerto se utiliza para el control y, en general, no debería utilizarse. ☛ p.112 |
| **Puerto de entrada Ordenador1** | Para señales de vídeo enviadas desde un ordenador y señales de vídeo de componentes enviadas desde otras fuentes de vídeo. |
| **Puerto de entrada Vídeo1** | Para señales de vídeo compuesto enviadas desde fuentes de vídeo. |
| **Puerto de entrada BNC** | Para señales de vídeo enviadas desde un ordenador y señales de vídeo de componentes enviadas desde otras fuentes de vídeo. |
| 4 **Puerto de entrada S-Vídeo** | Para señales de S-Vídeo enviadas desde fuentes de vídeo. |
| **Puerto de entradaVídeo2** | Para señales de vídeo compuesto enviadas desde fuentes de vídeo. |
| **Puerto de entrada de audio-I/D** | Se conecta al puerto de salida de audio para emitir audio desde el proyector del equipo conectado al puerto de entrada S-Vídeo o al puerto de entrada Vídeo1/2. ☛ ***Guía de inicio rápido*** |
| 5 **Toma de corriente** | Aquí se conecta el cable de alimentación. ☛ ***Guía de inicio rápido*** |
| 6 **Ranura de seguridad (🔒)** | La ranura de seguridad es compatible con el sistema de seguridad Microsaver fabricado por Kensington. ☛ p.37 |
| 7 **Altavoz** | |
| 8 **Puerto USB (Tipo A) (sólo EB-G5350/G5150)** | Conecta la memoria para cámaras digitales compatibles y dispositivos de almacenamiento USB, y proyecta archivos de imagen/película y escenarios con el PC Free de EasyMP. ☛ p.104 |

| Nombre | Función |
|---|---|
| ⑨ **Indicador USB (sólo EB-G5350/ G5150)** | Indica el estado del puerto USB (Tipo A) parpadeando o permaneciendo iluminado. ☛ p.104 |
| ⑩ **Puerto USB (Tipo B) (sólo EB-G5350/G5150)** | Conecta el proyector a un ordenador con un cable USB disponible en el mercado, y se proyecta la imagen del ordenador. ☛ p.108 |
| ⑪ **Ranura para tarjeta SD (sólo EB-G5350/G5150)** | Conecta tarjetas de memoria SD y tarjetas SDHC (SD de alta capacidad), y proyecta archivos de imagen/película con el PC Free de EasyMP. ☛ p.105 |
| ⑫ **Indicador luminoso de acceso a la tarjeta SD (sólo EB-G5350/G5150)** | Indica el estado de acceso de la tarjeta SD. ☛ p.105 |
| ⑬ **Puerto LAN** | Conecta un cable LAN para la conexión a una red. ☛ p.107 |
| ⑭ **Puerto de entrada HDMI** | Recibe señales de vídeo de ordenadores y equipos de vídeo compatibles con HDMI. ☛ ***Guía de inicio rápido*** |
| ⑮ **Puerto de entrada Ordenador2** | Para señales de vídeo enviadas desde un ordenador y señales de vídeo de componentes▸▸ enviadas desde otras fuentes de vídeo. |
| **Puerto de entrada de audio-I/D** | Se conecta al puerto de salida de audio para emitir audio desde el proyector del equipo conectado al puerto de entrada Ordenador1/2 o al puerto de entrada BNC.<br>Si utiliza una pantalla USB y desea que el proyector emita sonido, deberá establecer una conexión a la salida de audio del ordenador. (Sólo EB-G5350/G5150)<br>☛ ***Guía de inicio rápido*** |

| Nombre | Función |
|---|---|
| ⑯ **Puerto de salida del monitor** | Envía a un monitor externo la señal de imagen del ordenador conectado al puerto de entrada Ordenador1/2 o al puerto de entrada BNC. No está disponible para señales de vídeo componente ni otras señales que se reciban en cualquier otro puerto que no sea el puerto de entrada Ordenador 1/2 o el puerto de entrada BNC. ☛ p.101 |
| **Puerto de salida de audio** | Envía el sonido de la imagen que se está proyectando a altavoces externos. ☛ p.101 |
| ⑰ **Panel de control** | ☛ p.12 |

## Panel de control

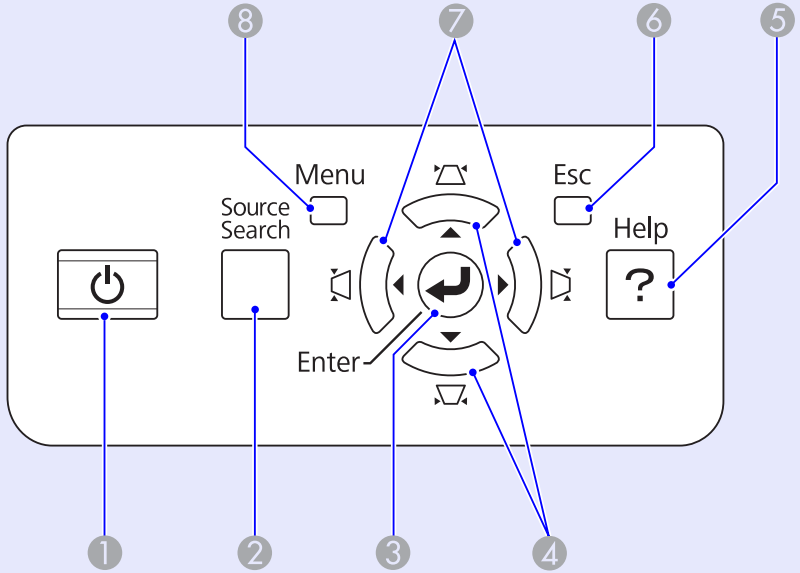


| Nombre | Función |
|---|---|
| 1 **Botón [⏻]** | Activa o desactiva el proyector.<br>☛ ***Guía de inicio rápido*** |
| 2 **Botón [Source Search]** | Cambia a la siguiente fuente de entrada que está conectada al proyector y que envía una imagen. ☛ p.19 |
| 3 **Botón [Enter]** | Si se pulsa durante la proyección de imágenes de señal de ordenador, ajusta automáticamente el tracking, la sincronización y la posición para proyectar una imagen óptima.<br>Cuando se visualiza un menú de configuración o una pantalla de ayuda, acepta e introduce la selección actual y pasa al siguiente nivel.<br>☛ p.40 |
| 4 **[ / ▲ ] [ / ▼ ] Botones** | Corrige la distorsión keystone. No obstante, en los casos siguientes, estos botones sólo tienen las funciones [ ▲ ] y [ ▼ ].<br>•Cuando la imagen proyectada se envía a través de una conexión de red<br>•Cuando se utiliza la función PC Free para la proyección<br>Si los pulsa mientras se visualiza un menú de configuración o una pantalla de ayuda, estos botones seleccionan elementos de menú y valores de ajuste. ☛ ***Guía de inicio rápido***, p.40 |
| 5 **Botón [Help]** | Visualiza y cierra la pantalla de ayuda, que muestra cómo solucionar los problemas si se producen. ☛ p.66 |
| 6 **Botón [Esc]** | Detiene la función actual.<br>Si se pulsa cuando se visualiza un menú de configuración, pasa al nivel de menú anterior.<br>☛ p.40 |
| 7 **Botones [ / ◀ ] [ / ▶ ]** | Corrige la distorsión keystone. No obstante, en los casos siguientes, estos botones sólo tienen las funciones [ ◀ ] y [ ▶ ].<br>•Cuando la imagen proyectada se envía a través de una conexión de red<br>•Cuando se utiliza la función PC Free para la proyección<br>Si los pulsa mientras se visualiza un menú de configuración o una pantalla de ayuda, estos botones seleccionan elementos de menú y valores de ajuste. ☛ ***Guía de inicio rápido***, p.40 |
| 8 **Botón [Menu]** | Muestra y cierra el menú de configuración.<br>☛ p.40 |

## Mando a distancia

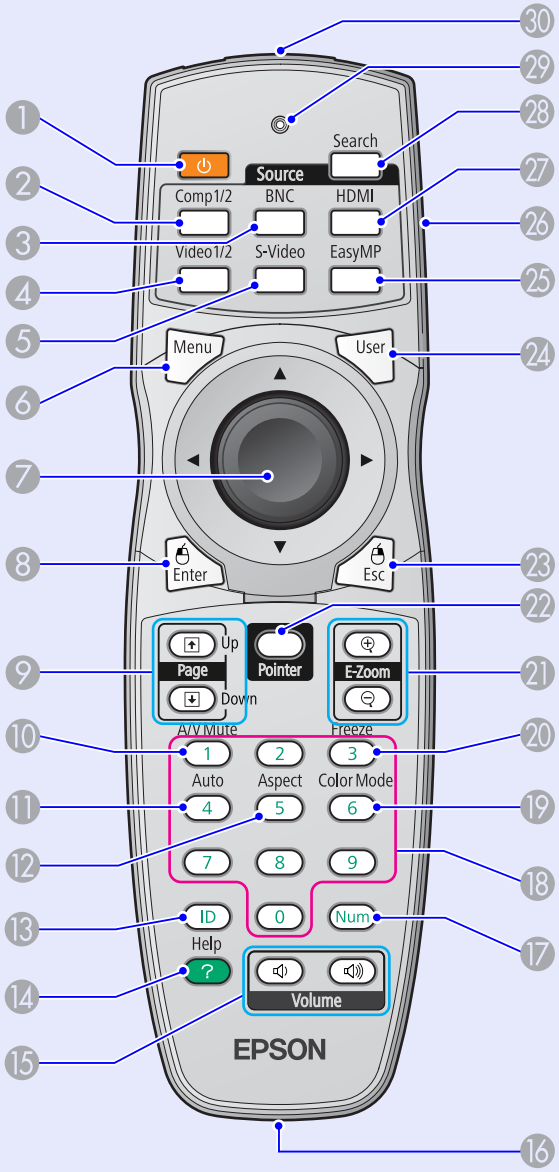


| | Nombre | Función |
|---|---|---|
| 1 | **Botón [⏻]** | Activa o desactiva el proyector. ☛ ***Guía de inicio rápido*** |
| 2 | **Botón [Computer1/2]** | Cambia a imágenes desde los puertos de entrada Ordenador1 u Ordenador2. ☛ p.20 |
| 3 | **Botón [BNC]** | Cambia a imágenes desde el puerto de entrada BNC. ☛ p.20 |
| 4 | **Botón [Video1/2]** | Cambia a las imágenes de los puertos de entrada Vídeo1 o Vídeo2. ☛ p.20 |
| 5 | **Botón [S-Video]** | Cambia a las imágenes del puerto de entrada S-Vídeo. ☛ p.20 |
| 6 | **Botón [Menu]** | Muestra y cierra el menú de configuración. ☛ p.40 |
| 7 | **Botón [⌾]** | Si lo pulsa mientras se visualiza un menú de configuración o una pantalla de ayuda, selecciona elementos de menú y valores de ajuste. ☛ p.40, p.66<br>Al utilizar el receptor del ratón inalámbrico opcional, el puntero se mueve en la dirección indicada por este botón (ocho direcciones posibles). |
| 8 | **Botón [Enter]** | Cuando se visualiza un menú de configuración o una pantalla de ayuda, acepta e introduce la selección actual y pasa al siguiente nivel. ☛ p.40, p.66<br>Actúa como el botón izquierdo del ratón cuando se utiliza el receptor del ratón inalámbrico opcional. |

| Nombre | Función |
|---|---|
| ⑨ **Botones [Página] (▲) (▼)** | Para desplazarse a la diapositiva siguiente/anterior cuando la fuente de entrada es EasyMP y se proyecta un archivo de PowerPoint o un escenario. (Sólo EB-G5350/G5150) ☛ Guía de funcionamiento de EasyMP<br>Al utilizar el receptor del ratón inalámbrico opcional, puede cambiar la página del archivo de PowerPoint durante la proyección pulsando los botones de página anterior/página siguiente. |
| ⑩ **Botón [A/V Mute]** | Activa o desactiva el vídeo y el audio. ☛ p.22 |
| ⑪ **Botón [Auto]** | Si se pulsa durante la proyección de imágenes de señal de ordenador, ajusta automáticamente el tracking, la sincronización y la posición para proyectar una imagen óptima. |
| ⑫ **Botón [Aspect]** | La proporción dimensional▸▸ cambia cada vez que se pulsa el botón. ☛ p.23 |
| ⑬ **Botón [ID]** | Púlselo para definir la ID del mando a distancia. ☛ p.31 |
| ⑭ **Botón [Help]** | Visualiza y cierra la pantalla de ayuda, que muestra cómo solucionar los problemas si se producen. ☛ p.66 |
| ⑮ **Botones [Volume] (🔉) (🔊)** | (🔉) Disminuye el volumen.<br>(🔊) Aumenta el volumen.<br>☛ ***Guía de inicio rápido*** |

| Nombre | Función |
|---|---|
| ⑯ **Puerto remoto** | Conecta el grupo de cables del mando a distancia opcional y recibe señales de dicho mando. Cuando el cable del mando a distancia se conecta a este puerto remoto, el receptor remoto se desactiva. |
| ⑰ **Botón [Num]** | Utilice este botón para introducir contraseñas, direcciones IP desde el "Red", etc. ☛ p.34 |
| ⑱ **Botones numéricos** | Utilice este botón para introducir contraseñas, ajustes IP del mando a distancia, direcciones IP desde el "Red", etc. ☛ p.34, p.31 |
| ⑲ **Botón [Color Mode]** | Cada vez que pulse el botón cambiará el modo de color. ☛ p.21 |
| ⑳ **Botón [Freeze]** | Las imágenes se pausan o se reanudan. ☛ p.22 |
| ㉑ **Botones [E-zoom] (⊕) (⊖)** | (⊕) Amplía la imagen sin cambiar el tamaño de la proyección.<br>(⊖) Reduce partes de las imágenes que se han ampliado utilizando el botón [⊕]. ☛ p.28 |
| ㉒ **Botón [Pointer]** | Púlselo para activar el puntero en pantalla. ☛ p.27 |
| ㉓ **Botón [Esc]** | Detiene la función actual. Si se pulsa cuando se visualiza un menú de configuración, pasa al nivel anterior. ☛ p.40<br>Actúa como el botón derecho del ratón cuando se utiliza el receptor del ratón inalámbrico opcional. |

| Nombre | Función |
|---|---|
| ㉔ **Botón [User]** | Púlselo para asignar un elemento que se utilice con frecuencia de los seis elementos disponibles del menú Configuración. Pulsando el botón se visualizará la selección del elemento de menú/la pantalla de ajuste asignados, lo que le permitirá definir parámetros/ajustes de una pulsación. ☛ p.44 Por defecto, se asigna el "Patrón de prueba". |
| ㉕ **Botón [EasyMP]** | Cambia a la imagen EasyMP. (Sólo EB-G5350/G5150) ☛ p.20 Al utilizar el EB-G5200W/G5300/G5100, no funciona aunque se pulse el botón. |
| ㉖ **Conmutador de ID** | Utilice este conmutador para activar (On)/ desactivar (Off) los ajustes de ID para el mando a distancia. ☛ p.29 |
| ㉗ **Botón [HDMI]** | Cambia a imágenes desde el puerto de entrada HDMI. ☛ p.20 |
| ㉘ **Botón [Source Search]** | Cambia a la siguiente fuente de entrada que está conectada al proyector y que envía una imagen. ☛ p.19 |
| ㉙ **Indicadores** | El mando a distancia emite una luz cuando envía señales. |
| ㉚ **Emisor de infrarrojos del mando a distancia** | Envía las señales del mando a distancia. |

# Funciones útiles

Este capítulo explica funciones útiles para realizar presentaciones y demás, así como las funciones de seguridad.


## Corrección de la distorsión en la imagen proyectada ..... 17

- **Corregir la distorsión con Quick Corner ..... 17**

## Cambiar la imagen proyectada ..... 19

- **Detectar automáticamente señales entrantes y cambiar la imagen proyectada (Búsqueda de fuente) ..... 19**
- **Cambiar directamente desde el mando a distancia ..... 20**

## Funciones para mejorar la proyección ..... 21

- **Seleccionar la calidad de la proyección (Seleccionar el modo de color) ..... 21**
- **Ocultar la imagen y silenciar el sonido temporalmente (Fondo) ..... 22**
- **Congelar la imagen ..... 22**
- **Cambiar la proporción dimensional ..... 23**
  - Métodos de cambio ..... 23
  - Cambiar el aspecto para las imágenes de equipos de vídeo ..... 23
  - Cambiar el aspecto de las imágenes del ordenador/imágenes HDMI (Sólo para EB-G5350/G5300/G5150/G5100) ..... 24
  - Cambiar el aspecto para las imágenes del ordenador/imágenes HDMI (Para EB-G5200W) ..... 25
- **Función del puntero (Puntero) ..... 27**
- **Ampliar parte de la imagen (E-Zoom) ..... 28**

## Restricciones en el proyector de destino al utilizar múltiples proyectores ..... 29

- **Definir la ID del proyector ..... 30**
- **Comprobar la ID del proyector ..... 30**
- **Definir la ID del mando a distancia ..... 31**

## Corregir el color para múltiples proyectores (Ajuste de color en pantalla múltiple) ..... 32

- **Resumen del procedimiento de corrección ..... 32**
- **Método de corrección ..... 32**

## Funciones de seguridad ..... 34

- **Gestionar usuarios (Contraseña protegida) ..... 34**
  - Tipo de contraseña protegida ..... 34
  - Ajustar contraseña protegida ..... 34
  - Introducir la contraseña ..... 36
- **Restringir funcionamiento (Bloqueo funcionam.) ..... 36**
- **Bloqueo antirrobo ..... 37**
  - Instalar el bloqueo por cable ..... 37
  - Objetivo de proyección antirrobo ..... 38

# Corrección de la distorsión en la imagen proyectada



Hay dos formas de corregir la distorsión en las imágenes proyectadas, como se describe a continuación.

- Quick Corner
  Permite corregir manualmente cada una de las cuatro esquinas de la imagen proyectada por separado. ☛ p.17
- H/V-Keystone
  Permite corregir manualmente la distorsión en las direcciones horizontal y vertical de manera independiente. La corrección H/V-Keystone es ideal para ajustar con precisión la distorsión Keystone.
  Puede llevar a cabo las correcciones utilizando los botones [ ▽/▲ ], [ ▽/▼ ], [ ◁/◀ ], y [ ▷/▶ ] en el panel de control del proyector.
  ☛ ***Guía de inicio rápido***

Estos dos métodos no se pueden utilizar conjuntamente. Al seleccionar el método de corrección "Keystone" del menú Configuración, el método de corrección que seleccione se asignará a los botones [ ▽/▲ ], [ ▽/▼ ], [ ◁/◀ ] y [ ▷/▶ ] del panel de control. La configuración predeterminada para "Keystone" se ajusta a "H/V-Keystone", al pulsar los botones [ ▽/▲ ], [ ▽/▼ ], [ ◁/◀ ] y [ ▷/▶ ], y se lleva a cabo la corrección H/V-Keystone.

Puesto que "Quick Corner" y la corrección "H/V-Keystone" se pueden llevar a cabo mientras se proyecta un patrón de prueba, no es necesario realizar preparaciones como conectar un ordenador u otros equipos.

## Corregir la distorsión con Quick Corner

**Procedimiento**

**1** **Pulse el botón [Menu] en el proyector y, a continuación, seleccione Regulación Keystone en el menú de configuración.** ☛ **"Utilizar el menú Configuración"** **p.40**

Utilizar el mando a distancia

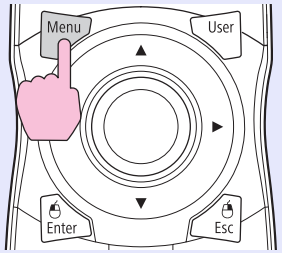


Utilizar el panel de control

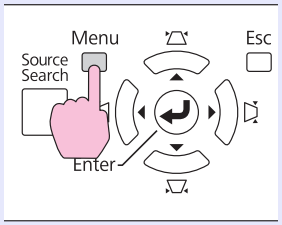


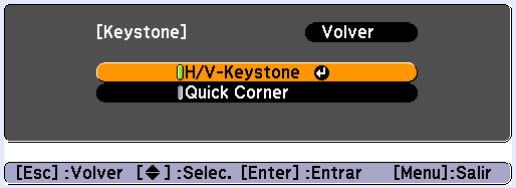


**2** **Seleccione "Quick Corner" y, luego, pulse el botón [Enter].**

Vuelva a pulsar el botón [Enter] para visualizar la pantalla de Selección desde la que puede seleccionar una de las cuatro esquinas.

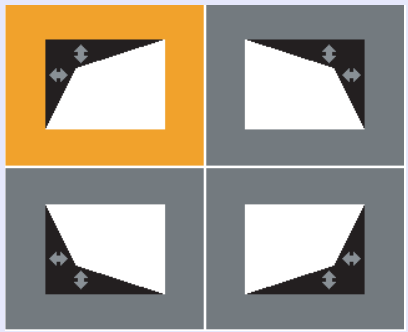

**3** **Utilice el botón [⊙] del mando a distancia o los botones [▱/▲], [▱/▼], [▯/◀], y [▯/▶] del panel de control para seleccionar la esquina que desea ajustar y, a continuación, pulse el botón [Enter].**

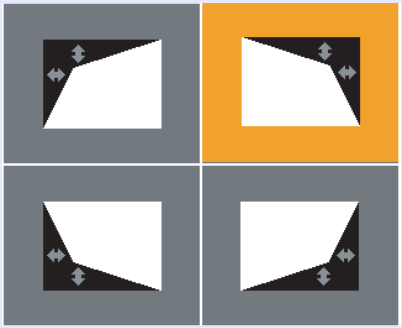

**4** **Para ajustar la forma, utilice el botón [⊙] del mando a distancia o los botones [▱/▲], [▱/▼], [▯/◀], y [▯/▶] del panel de control.**

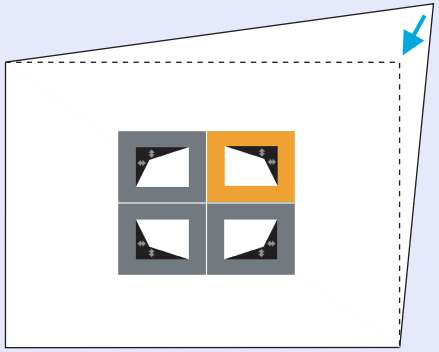

Si se muestra la pantalla siguiente durante el proceso de corrección, significa que se ha alcanzado el límite de tiempo para la corrección.

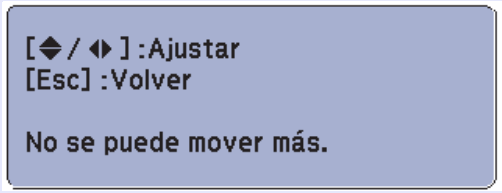


**5** **Repita los procedimientos 3 y 4 como sea necesario para ajustar el resto de las esquinas.**

**6** **Cuando haya terminado, pulse el botón [Esc] para salir del menú de corrección.**

Puesto que el método de corrección ha cambiado a "Quick Corner" desde "Keystone" en el menú Configuración, al pulsar los botones [▱/▲], [▱/▼], [▯/◀], y [▯/▶] posteriormente, se muestra la pantalla para seleccionar la esquina en el procedimiento 2. Cambie "Keystone" en el menú Configuración a "H/V-Keystone" si desea corregir H/V-Keystone al pulsar los botones [▱/▲], [▱/▼], [▯/◀], y [▯/▶] del panel de control.

***Si mantiene pulsado el botón [Esc] durante dos segundos mientras corrige con Quick Corner, se mostrará la siguiente pantalla.***

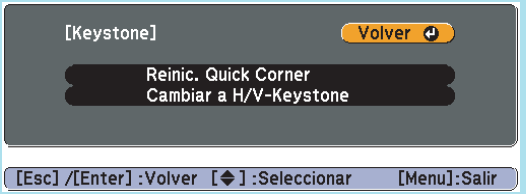


Reinic. Quick Corner: Permite reiniciar el resultado de las correcciones de Quick Corner.
Cambiar a H/V-Keystone: Cambia el método de corrección a H/V-Keystone. ☛ p.44

# Cambiar la imagen proyectada

Puede cambiar la imagen proyectada de las dos formas siguientes.

- Cambiar por búsqueda de fuente
  El proyector detecta automáticamente las señales que se reciben desde el equipo conectado, y se proyecta la imagen que se recibe del equipo.
- Cambiar directamente
  Puede utilizar los botones del mando a distancia para cambiar al puerto de entrada de destino.

## Detectar automáticamente señales entrantes y cambiar la imagen proyectada (Búsqueda de fuente)

Puede proyectar la imagen de destino de forma rápida, ya que los puertos de entrada sin señal de imagen entrante se ignoran cuando cambia pulsando el botón [Source Search].

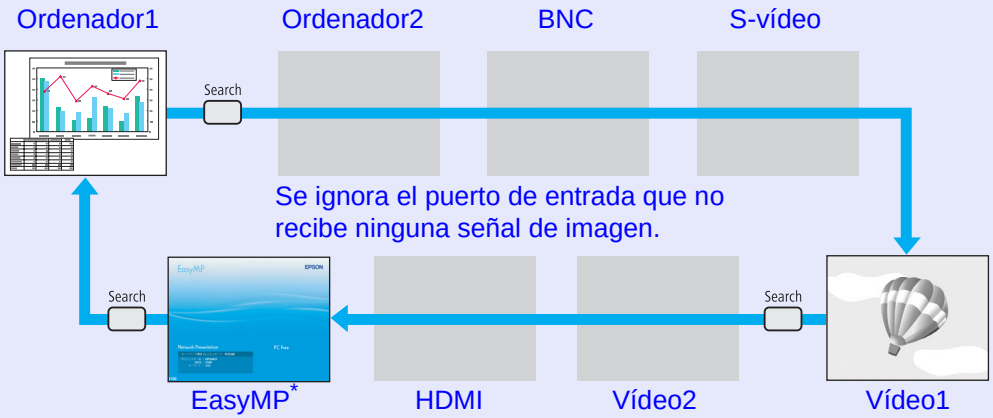


*Sólo el EB-G5350/G5150 cambia a EasyMP.

### Procedimiento

Cuando el equipo de vídeo está conectado, inicie la reproducción antes de iniciar esta operación.

Utilizar el mando a distancia

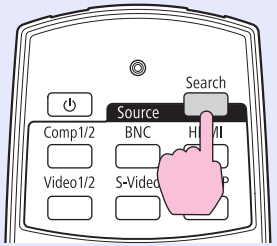


Utilizar el panel de control

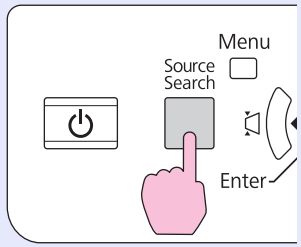


Si están conectados dos o más equipos, pulse el botón [Source Search] hasta que se proyecte la imagen de destino.

***La siguiente pantalla, que muestra el estado de las señales de imagen, se visualiza cuando sólo está disponible la imagen que muestra actualmente el proyector, o cuando no se recibe ninguna señal de imagen. Puede seleccionar el puerto de entrada donde está proyectando el equipo conectado que desea utilizar. Si no se realiza ninguna operación pasados unos 10 segundos, la pantalla se cierra.***

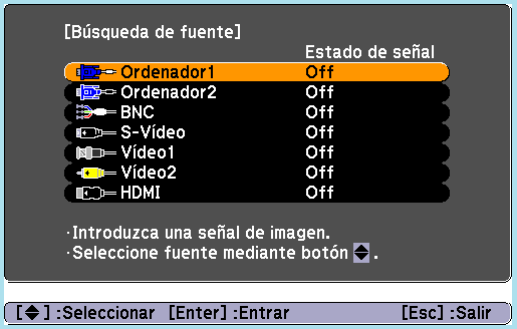

## Cambiar directamente desde el mando a distancia

Puede cambiar directamente a la imagen de destino pulsando los siguientes botones en el mando a distancia.

Mando a distancia

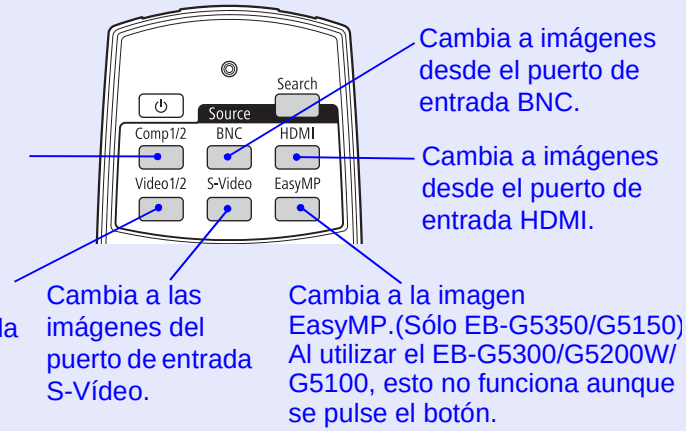


Cambia a imágenes desde los puertos de entrada Ordenador1 u Ordenador2.

Cambia a imágenes desde el puerto de entrada BNC.

Cambia a imágenes desde el puerto de entrada HDMI.

Cambia a las imágenes de los puertos de entrada Vídeo1 o Vídeo2.

Cambia a las imágenes del puerto de entrada S-Vídeo.

Cambia a la imagen EasyMP.(Sólo EB-G5350/G5150) Al utilizar el EB-G5300/G5200W/ G5100, esto no funciona aunque se pulse el botón.

## Seleccionar la calidad de la proyección (Seleccionar el modo de color)

Puede obtener de forma fácil una calidad de imagen óptima, simplemente seleccionando el ajuste que mejor se adapte al entorno de proyección. El brillo de la imagen varía según el modo seleccionado.

| Modo | Aplicación |
|---|---|
| Juegos | Este modo es ideal para utilizarse en habitaciones con mucha luz. Se trata del modo más claro, y reproduce bien los tonos de sombras.<br>Si le preocupan los retardos de imagen durante la proyección de juegos que implican velocidad, intente desactivar ("Off") "Progresivo" del menú de configuración. ☛ p.42 |
| Presentación | Este modo es ideal para realizar presentaciones que contengan material en color en salas luminosas. |
| Texto | Este modo es ideal para realizar presentaciones que contengan material en blanco y negro en salas luminosas. |
| Teatro | Ideal para ver películas en una sala oscura. Las imágenes adquieren un tono natural. |
| Foto | (Cuando se reciben imágenes del ordenador)<br>Ideal para proyectar imágenes fijas, como fotos, en una sala muy iluminada. Las imágenes son intensas y adquieren contraste. |
| Deporte | (Cuando se reciben imágenes de vídeo de componentes, S-Vídeo o vídeo compuesto)<br>Ideal para visionar programas de TV en una sala muy iluminada. Las imágenes son intensas y adquieren vida. |
| sRGB▸▸ | Ideal para imágenes que cumplen el estándar de color sRGB. |
| Pizarra negra | Aunque esté proyectando en una pizarra negra (pizarra verde), este ajuste proporciona a las imágenes un tono natural, igual que si proyectara en una pantalla. |
| Personalizado | Seleccione "Personalizado" para ajustar "R,G,B,C,M,Y" en "Ajuste de Color" en el menú de configuración. ☛ p.41 |

**Procedimiento**

Mando a distancia

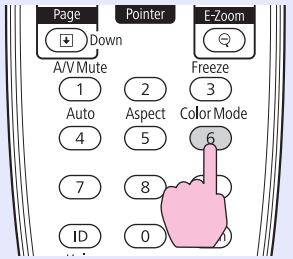


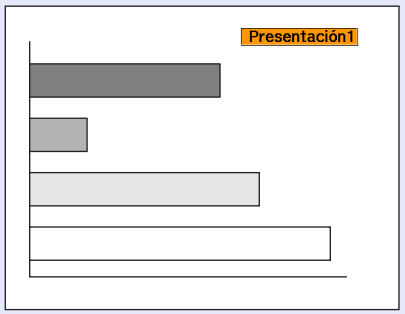


Cada vez que pulse el botón, se visualizará el nombre del modo de color en la pantalla y cambiará el modo de color.

Si pulsa el botón mientras se visualiza el nombre del modo de color en la pantalla, cambiará al siguiente modo de color.

***El modo de color también se puede ajustar utilizando "Modo de color" en el menú "Imagen" desde el menú de configuración.*** ***☛p.41***

## Ocultar la imagen y silenciar el sonido temporalmente (Fondo)

Puede utilizarlo si quiere centrar la atención del público en lo que está diciendo, o si no desea mostrar detalles como el cambio de archivos durante las presentaciones desde un ordenador.

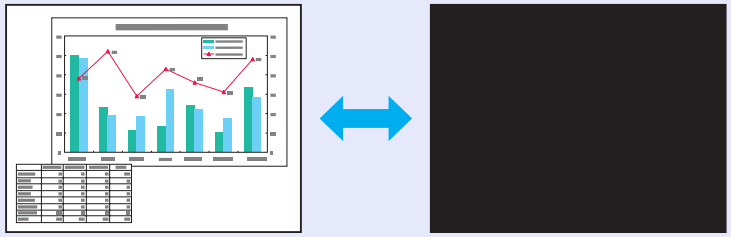

**Procedimiento**

Mando a distancia

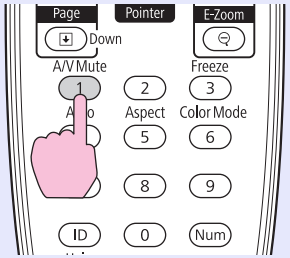


Cada vez que pulsa el botón, se activa o desactiva Fondo.

- *Si utiliza esta función al proyectar imágenes en movimiento, la fuente sigue reproduciendo las imágenes y el sonido, y no puede volver al punto en el que activó Fondo.*
- *Puede seleccionar mostrar negro, azul o logo como visualización de fondo utilizando el ajuste "Extendida"-"Visualización"-"Pausa A/V" desde el menú de configuración.* ☛ p.46

## Congelar la imagen

La imagen sigue proyectándose incluso al congelar la imagen en movimiento de la pantalla, por lo que puede proyectar una imagen en movimiento fotograma a fotograma como si fuera una foto fija. Además, puede realizar operaciones como cambiar de archivos durante las presentaciones desde un ordenador sin proyectar ninguna imagen si la función de congelar se ha activado de antemano.

**Procedimiento**

Mando a distancia

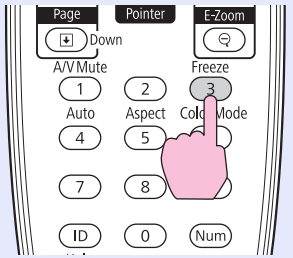





Cada vez que pulsa el botón, se activa o desactiva Congelar.

- *El audio no se detiene.*
- *La fuente de imagen continúa reproduciendo las imágenes en movimiento incluso si la pantalla está congelada, por lo que no resulta posible reanudar la proyección desde el punto en que se pausó.*
- *Si el botón [Freeze] está pulsado mientras se visualiza el menú de configuración o un mensaje de ayuda, desaparece el menú o la pantalla de ayuda visualizados.*
- *Congelar sigue funcionando si se utiliza E-Zoom.*

# Cambiar la proporción dimensional

Cambie la proporción dimensional si conecta un equipo de vídeo, para poder visualizar imágenes que se hayan grabado en vídeo digital o en DVDs en formato de pantalla panorámica 16:9 . Cambie la proporción dimensional al proyectar imágenes del ordenador a tamaño completo. Los métodos de cambio y los tipos de proporción dimensional son los siguientes.

## Métodos de cambio

**Procedimiento**

Mando a distancia

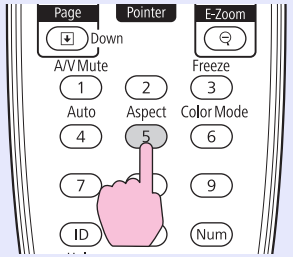


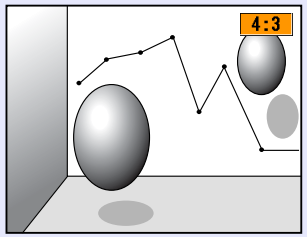


Cada vez que pulse el botón, se visualizará el nombre del aspecto en la pantalla y cambiará el aspecto.

Si pulsa el botón mientras se visualiza el nombre del aspecto en la pantalla, cambiará al siguiente modo de aspecto.

> ***El modo de color también se puede ajustar utilizando "Aspecto" en el menú "Señal" desde el menú de configuración.*** ☛ *p.42*

## Cambiar el aspecto para las imágenes de equipos de vídeo

**(Sólo EB-G5350/G5300/G5150/G5100)**

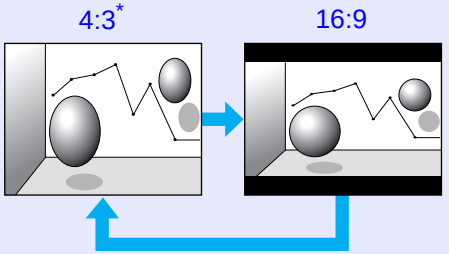


* Cuando se reciben señales 720p/1080i/1080p, la pantalla se amplía a una proporción de 4:3.

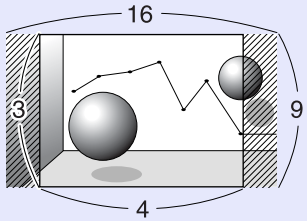


**Para el EB-G5200W**

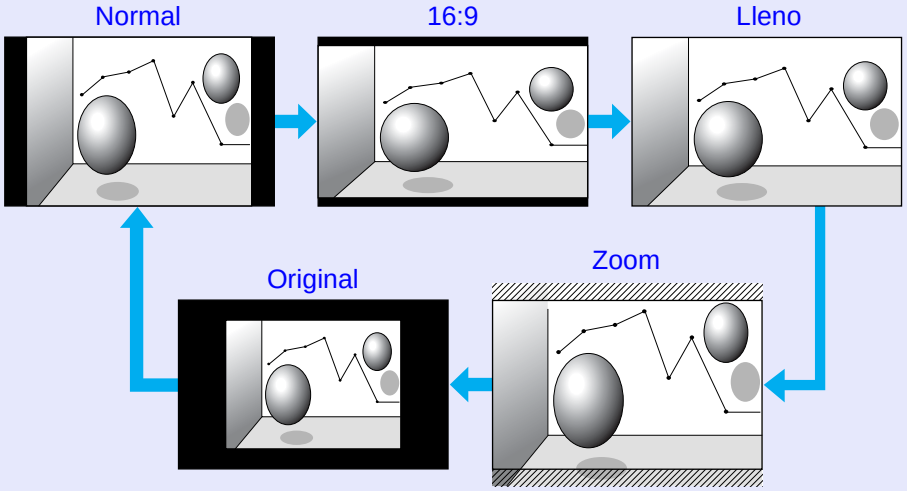

## Cambiar el aspecto de las imágenes del ordenador/imágenes HDMI (Sólo para EB-G5350/G5300/G5150/G5100)

Puede cambiar las proyecciones de las imágenes del ordenador o de las imágenes recibidas desde el puerto de entrada HDMI, de la forma siguiente.

<table>
<tr><th colspan="2">Valores de ajuste</th><th>Operación</th><th>Ejemplo de proyección</th></tr>
<tr><td>Normal</td><td>Cuando las imágenes se reciben desde los puertos de entrada Ordenador1/2 o BNC</td><td>Proyecta al tamaño de proyección completo manteniendo el aspecto de la imagen de entrada.</td><td rowspan="2"></td></tr>
<tr><td>Automático</td><td>Cuando las imágenes se reciben desde el puerto de entrada HDMI</td><td>Proyecta en un aspecto adecuado basado en la información de la señal que se recibe.</td></tr>
<tr><td colspan="2">4:3</td><td>Proyecta al tamaño de proyección total a un aspecto de 4:3. Resulta ideal para proyectar imágenes con un aspecto de 5:4 (1280 × 1024) al tamaño de proyección total.</td><td>Cuando se recibe una señal de 1280 × 1024<br><br></td></tr>
<tr><td colspan="2">16:9</td><td>Proyecta con un aspecto de 16:9. Resulta ideal para proyectar a tamaño de pantalla completa utilizando una pantalla 16:9.</td><td>Cuando se recibe una señal de 1280 × 1024<br></td></tr>
<tr><td colspan="2">Original</td><td>Proyecta a la resolución del tamaño de la imagen de entrada al centro de la pantalla. Resulta ideal para proyectar imágenes claras.<br>Si la resolución de imagen excede 1024 × 768, los bordes de la imagen no se proyectan.</td><td>Cuando se recibe una señal de 800 × 600<br>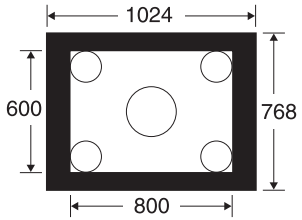<br><br>Cuando se recibe una señal de 1400 × 1050<br>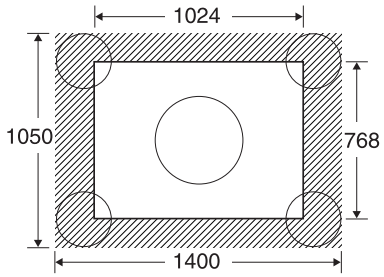<br></td></tr>
</table>

*Al proyectar imágenes del ordenador, si se pierden partes de la imagen o si no se puede proyectar todo, ajuste "Ancho" o "Normal" en "Resolución" del menú de configuración según el tamaño del panel del ordenador.* ☛ *p.42*

## Cambiar el aspecto para las imágenes del ordenador/imágenes HDMI (Para EB-G5200W)

Puede cambiar el aspecto de las proyecciones de las imágenes del ordenador o de las imágenes recibidas desde el puerto de entrada HDMI, de la forma siguiente. Para el EB-G5200W el tamaño de proyección es de 1280 x 800 puntos (proporción dimensional de 16:10) a causa de la resolución del panel WXGA. Al proyectar en pantallas 16:9, ajuste el aspecto a "16:9".

| Valores de ajuste | | Operación | Ejemplo de proyección |
|---|---|---|---|
| **Normal** | **Cuando las imágenes se reciben desde los puertos de entrada Ordenador1/2 o BNC** | Proyecta al tamaño de proyección completo manteniendo el aspecto de la imagen de entrada. | Cuando se recibe una señal de 1024 × 768<br>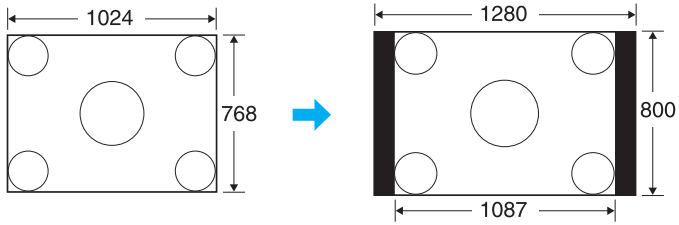 |
| **Automático** | **Cuando las imágenes se reciben desde el puerto de entrada HDMI** | Proyecta en un aspecto adecuado basado en la información de la señal que se recibe. | Cuando se recibe una señal de 1280 × 800<br>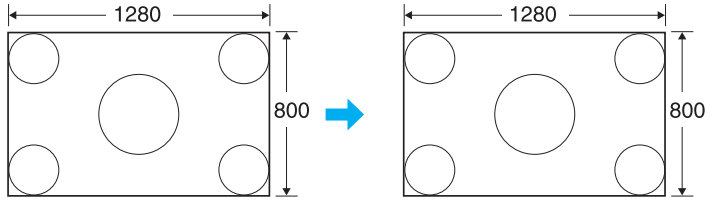 |
| **16:9** | | Proyecta al tamaño de proyección total a un aspecto de 16:9. | Cuando se recibe una señal de 1024 × 768<br>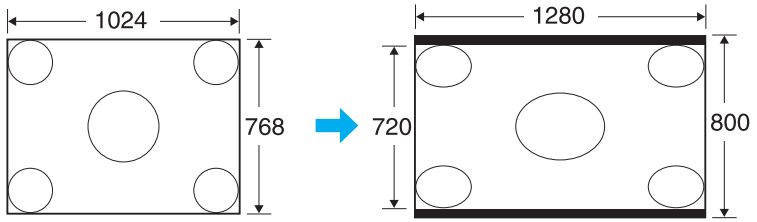 |

| Valores de ajuste | Operación | Ejemplo de proyección |
|---|---|---|
| **Completo** | Proyecta a tamaño completo. | Cuando se recibe una señal de 1024 × 768<br>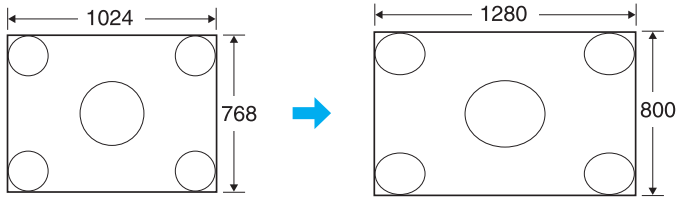 |
| **Zoom** | Proyecta la imagen de entrada con el tamaño dimensional de la dirección lateral tal como está. Las partes que exceden el tamaño de proyección no se proyectan. | Cuando se recibe una señal de 1024 × 768<br>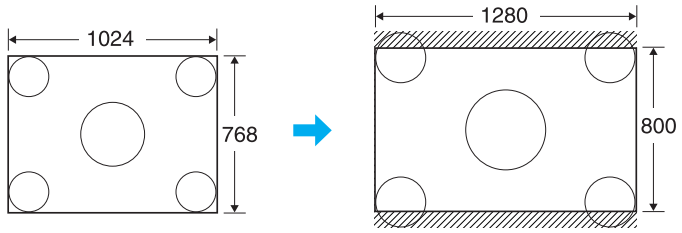 |
| **Original** | Proyecta a la resolución del tamaño de la imagen de entrada al centro de la pantalla. Resulta ideal para proyectar imágenes claras.<br>Si la resolución de imagen excede 1280 × 800, los bordes de la imagen no se proyectan. | Cuando se recibe una señal de 800 × 600<br>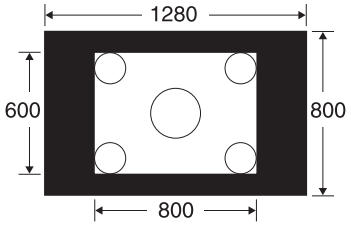<br>Cuando se recibe una señal de 1400 × 1050<br>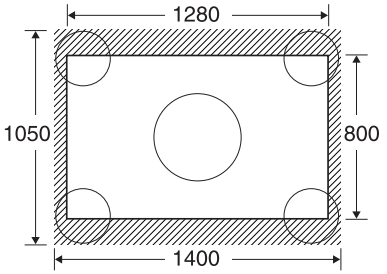 |



*Al proyectar imágenes del ordenador, si se pierden partes de la imagen o si no se puede proyectar todo, ajuste "Ancho" o "Normal" en "Resolución" del menú de configuración según el tamaño del panel del ordenador.* ☛ *p.42*

## Función del puntero (Puntero)

Permite mover el icono del puntero en la imagen proyectada, y le ayuda a centrar la atención en el área de la que está hablando.

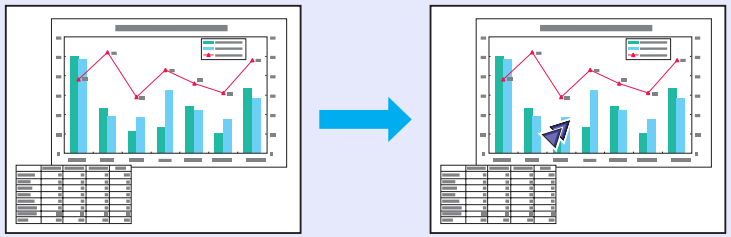

**Procedimiento**

### 1 Visualice el puntero.

Mando a distancia

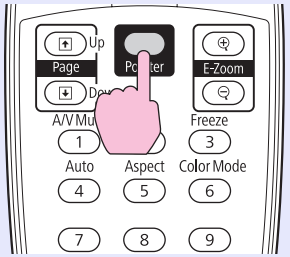


Cada vez que pulse el botón, el puntero aparece o desaparece.

### 2 Mueva el icono del puntero.

Mando a distancia

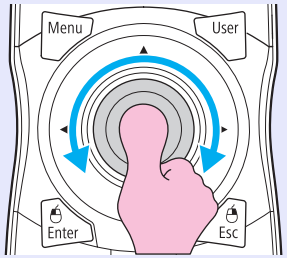


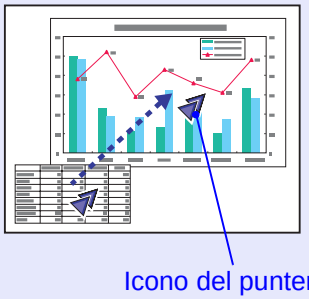


***Puede seleccionar entre tres tipos diferentes de iconos del puntero ( ) en "Regulación" - "Forma del puntero" desde el menú de configuración.*** ***p.44***

## Ampliar parte de la imagen (E-Zoom)

Resulta útil si desea ampliar las imágenes para verlas con más detalle, como por ejemplo en gráficos y tablas.

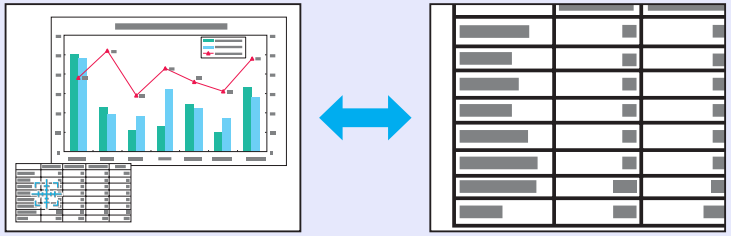

**Procedimiento**

### 1 Inicie E-Zoom.

Mando a distancia

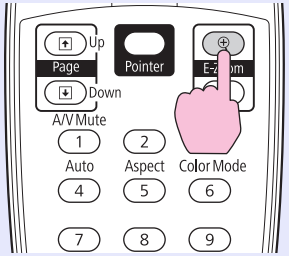


### 2 Mueva la cruz hacia el área de la imagen que desea ampliar.

Mando a distancia

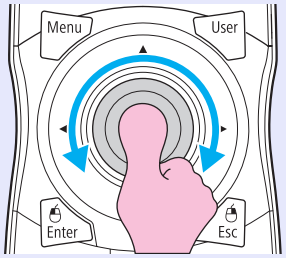


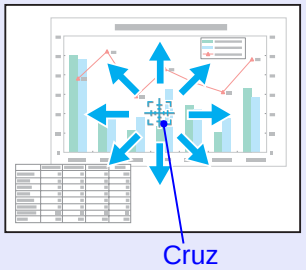


### 3 Ampliar.

Mando a distancia

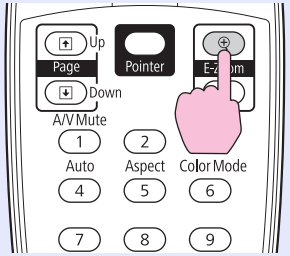


Cada vez que pulse el botón, se ampliará el área. Puede ampliar rápidamente manteniendo pulsado el botón.
Puede reducir la imagen ampliada pulsando el botón [⊖].
Pulse el botón [Esc] para cancelar.

- ***La relación de ampliación aparece en la pantalla. El área seleccionada se puede ampliar entre 1 y 4 veces en 25 pasos incrementales.***
- ***Incline el botón [⊙] para desplazar la imagen.***
- ***Si selecciona E-Zoom mientras se ejecuta Progresivo o Reducción de ruidos, se cancelará la función que se esté ejecutando.***

# Restricciones en el proyector de destino al utilizar múltiples proyectores



Cuando se ajusta una ID para el proyector y el mando a distancia, puede utilizar el mando a distancia para controlar sólo el proyector con la misma ID. Esto resulta muy útil al gestionar múltiples proyectores.
Puede definir una ID para el proyector dentro de un rango de "1" a "9". El valor predeterminado es "Off", y puede controlar con el mando a distancia independientemente del ajuste de ID del mando a distancia.
Puede definir una ID para el mando a distancia dentro de un rango de "0" a "9". El valor predeterminado es "0", y puede controlar con el mando a distancia independientemente del ajuste de ID del proyector. Además, si hay un conmutador de ID en el lateral del mando a distancia, y este conmutador está ajustado a "Off", puede controlar todos los proyectores con el mando a distancia independientemente del ajuste de ID del proyector o del mando a distancia.

| Puede utilizar el mando a distancia | No puede utilizar el mando a distancia | Puede utilizar el mando a distancia | Puede utilizar el mando a distancia | Puede utilizar el mando a distancia |
|---|---|---|---|---|
|  |  | 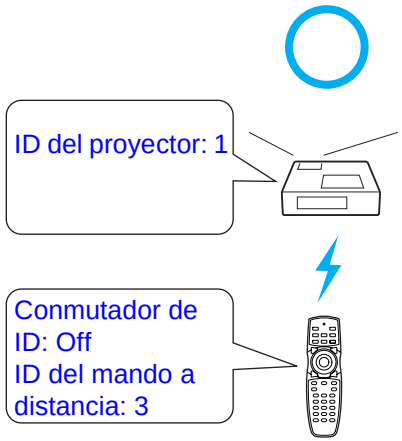 |  |  |
| Ejemplo cuando la ID del proyector y la ID del mando a distancia coinciden, y el conmutador del mando a distancia está en On | Ejemplo cuando la ID del proyector y la ID del mando a distancia no coinciden, y el conmutador del mando a distancia está en On | Ejemplo cuando la ID del proyector y la ID del mando a distancia no coinciden, y el conmutador del mando a distancia está en Off | Ejemplo cuando la ID del proyector está en Off | Ejemplo cuando la ID del mando a distancia es 0, y el conmutador de ID está en On |

## Definir la ID del proyector

**Procedimiento**

1. **Durante la proyección, pulse el botón [Menu] en el proyector y seleccione "Extendida" - "ID del proyector" desde el menú de configuración.**
☛ **"Utilizar el menú Configuración" p.40**

Utilizar el mando a distancia

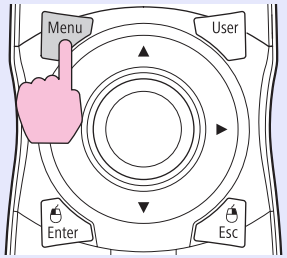


Utilizar el panel de control

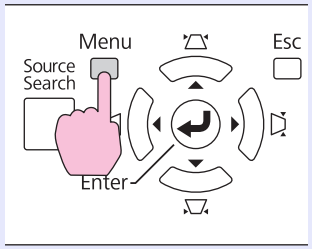





2. **Seleccione la ID que desea ajustar y pulse el botón [Enter].**

3. **Pulse el botón [Menu] para cerrar el menú de configuración.**

## Comprobar la ID del proyector

Utilice el siguiente procedimiento para comprobar la ID del proyector.

**Procedimiento**

Mando a distancia

Manténgalo pulsado

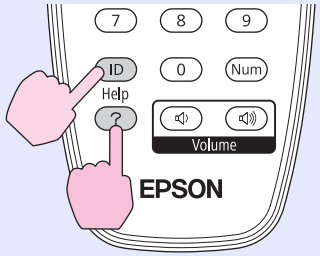





Durante la proyección, manteniendo pulsado el botón [ID], pulse el botón [Help] para visualizar la ID del proyector actual en la pantalla.

## Definir la ID del mando a distancia

Cuando el conmutador de ID del lateral del mando a distancia está en Off, la ID del mando a distancia se desactiva, y puede controlar con el mando a distancia independientemente del ajuste de ID del proyector. Cuando el conmutador de ID está ajustado a On, la ID del mando a distancia se activa, y puede definir qué proyector desea utilizar. Además, defina los ajustes para la ID del mando a distancia con el conmutador de ID ajustado a On.

**Procedimiento**

### 1 Ajuste el conmutador de ID del mando a distancia a On.

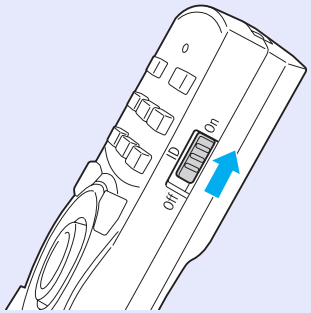


### 2 Manteniendo pulsado el botón [ID], pulse un botón de número para seleccionar un número que coincida con la ID del proyector que desea controlar.

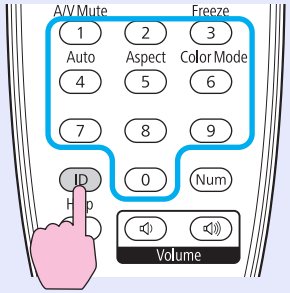


Manténgalo pulsado

Cuando haya definido este ajuste, se limita el proyector que puede controlar con el mando a distancia.

***El ajuste de ID del mando a distancia se guarda en el mando a distancia. Incluso después de retirar las baterías del mando a distancia para sustituirlas o similar, se mantiene el ajuste de ID guardado. Sin embargo, si lo deja sin baterías durante un periodo prolongado, se reajustará al valor predefinido (ID0).***

# Corregir el color para múltiples proyectores (Ajuste de color en pantalla múltiple)



Cuando se alinean múltiples proyectores para proyectar imágenes, puede corregir el brillo y el tono de color de las imágenes de cada proyector con el ajuste de color de pantalla múltiple, de forma que los colores de las imágenes de cada proyector sean lo más parecidos posible.
En algunos casos, es posible que el brillo y el tono de color no sean totalmente iguales, incluso después de la corrección.

## Resumen del procedimiento de corrección

Si configura múltiples proyectores y debe realizar correcciones, utilice el siguiente procedimiento para corregir un proyector cada vez.

1. **Ajuste la ID del proyector y la ID del mando a distancia**
   Para limitar el control a un proyector de destino, ajuste una ID de proyector para el proyector de destino, y ajuste la misma ID para el mando a distancia. ☛ p.29
2. **Corrija la diferencia de color**
   Puede llevar a cabo la corrección del color al proyectar desde múltiples proyectores. Puede seleccionar cinco niveles (de 1 a 5) que oscilan entre el negro y el blanco, y en cada uno de estos 5 niveles puede ajustar los dos puntos siguientes.
   - Corregir el brillo
     Puede corregir el brillo de la imagen para que todas sean iguales.
   - Corregir el color
     Puede ajustar el color de la imagen para que sean lo más parecidas posible utilizando "Correc. Color (G/R)" y "Correc. Color (B/Y)".

## Método de corrección

Después de configurar los proyectores, corrija el brillo y el tono de cada proyector para reducir las diferencias.

**Procedimiento**

### 1 Pulse el botón [Menu] y seleccione "Extendida" - "Pantalla Múltiple" desde el menú de configuración.

☛ "Utilizar el menú Configuración" p.40

### 2 Seleccione el nivel que desea corregir en "Nivel de Ajuste".

- Cada vez que seleccione un nivel, se visualiza el patrón del nivel seleccionado.
- Puede iniciar la corrección desde cualquier nivel, normalmente puede hacerlo más oscuro o más claro corrigiendo de 1 a 5 o de 5 a 1.

### 3 Corrija el brillo con "Correc. Brillo".

- Al seleccionar el nivel 5, se ajusta a la imagen más oscura de los múltiples proyectores.
- Al seleccionar el nivel 1, se ajusta a la imagen más clara de los múltiples proyectores.
- Si selecciona los niveles del 2 al 4, se ajusta al brillo medio de la imagen de los múltiples proyectores.
- Cada vez que se pulsa el botón [Enter], la imagen pasa de la visualización del patrón a la imagen real y viceversa, y puede comprobar los resultados de la corrección y realizar correcciones en la imagen real.

### 4 Corregir "Correc. Color (G/R)" y "Correc. Color (B/Y)".

Cada vez que se pulsa el botón [Enter], la imagen pasa de la visualización del patrón a la imagen real y viceversa, y puede comprobar los resultados de la corrección y realizar correcciones en la imagen real.

### 5 Repita los procedimientos 2 a 4 hasta finalizar las correcciones.

### 6 Cuando termine de realizar todas las correcciones, pulse el botón [Menu] para cerrar el menú de configuración.

El proyector dispone de las siguientes funciones de seguridad mejoradas.

- Contraseña protegida
  Puede limitar quién puede utilizar el proyector.
- Bloqueo funcionam.
  Puede evitar que los usuarios cambien los ajustes del proyector sin permiso.
- Bloqueo antirrobo
  El proyector está equipado con varios tipos de dispositivos de seguridad antirrobo.

## Gestionar usuarios (Contraseña protegida)

Si Contraseña protegida está activada, las personas que no conozcan la contraseña no podrán utilizar el proyector para proyectar imágenes, aunque esté activado. Además, el logotipo del usuario que se visualiza al activar el proyector no se puede cambiar. Esto actúa como un dispositivo antirrobo, ya que el proyector no puede utilizarse aunque lo roben. En el momento de su adquisición, Contraseña protegida no está activada.

### Tipo de contraseña protegida

Se pueden realizar los tres tipos de ajustes de contraseña protegida siguientes, según se utilice el proyector.

1. **Protec. aliment.**
   Si "Protec. aliment." está activada ("On"), la contraseña debe introducirse siempre que se activa el proyector después de desconectarlo de la fuente de alimentación a la que estaba conectado la última vez que se introdujo la contraseña. Si no se introduce la contraseña correcta, la proyección no se inicia.
2. **Prote. logo usuario**
   Aunque alguien intente cambiar el logotipo del usuario ajustado por el propietario del proyector, no se puede cambiar. Cuando "Prote. logo usuario" está ajustado a "On" no se pueden realizar los siguientes cambios de ajustes para el logotipo del usuario.
   - Capturar un logotipo del usuario
   - Ajustes para "Visualizar fondo", "Pantalla de inicio" y "Pausa A/V" desde "Visualización" en el menú de configuración.
3. **Red protegida**
   Si "Red protegida" está activada ("On"), no se pueden realizar cambios de ajustes para "Red" en el menú de configuración.

### Ajustar contraseña protegida

Utilice el procedimiento siguiente para ajustar la contraseña protegida.

**Procedimiento**

**1** **Durante la proyección, mantenga pulsado el botón [Pausa] durante cinco segundos.**

Se visualizará el menú de ajuste de la contraseña protegida.

Mando a distancia

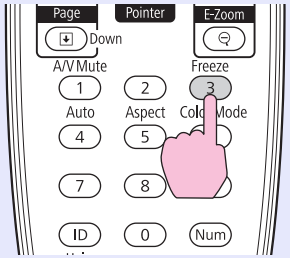


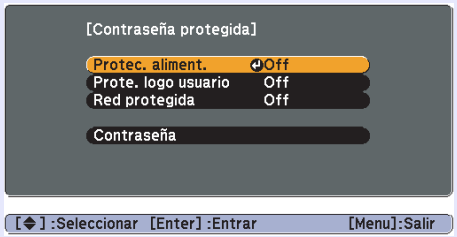


- ***Si la contraseña protegida ya está activada, debe introducir la contraseña.***
  ***Si la contraseña se introduce correctamente, se visualizará el menú de ajuste de la contraseña protegida.***
  ***"Introducir la contraseña" p.36***
- ***Al ajustar la contraseña, adhiera el adhesivo Protegido por contraseña en una posición visible del proyector para que sirva como elemento adicional disuasorio de robo.***

## 2 Active "Protec. aliment.".

(1) Seleccione "Protec. aliment." y, luego, pulse el botón [Enter].
(2) Seleccione "On" y, luego, pulse el botón [Enter].
(3) Pulse el botón [Esc].

## 3 Active "Prote. logo usuario".

(1) Seleccione "Prote. logo usuario" y, luego, pulse el botón [Enter].
(2) Seleccione "On" y, luego, pulse el botón [Enter].
(3) Pulse el botón [Esc].

## 4 Active "Red protegida".

(1) Seleccione "Red protegida" y, luego, pulse el botón [Enter].
(2) Seleccione "On" y, luego, pulse el botón [Enter].
(3) Pulse el botón [Esc].

## 5 Ajuste la contraseña.

(1) Seleccione "Contraseña" y, luego, pulse el botón [Enter].
(2) Se visualizará el mensaje "¿Cambiar la contraseña?", seleccione "Sí" y, luego, pulse el botón [Enter]. El ajuste por defecto para la contraseña es "0000". Cámbielo a la contraseña deseada. Si selecciona "No", vuelve a visualizarse la pantalla mostrada en el paso 1.
(3) Manteniendo pulsado el botón [Num], introduzca un número de cuatro dígitos utilizando los botones numéricos. El número introducido se visualiza como "* * * *". Al introducir el cuarto dígito, se visualizará la pantalla de confirmación.

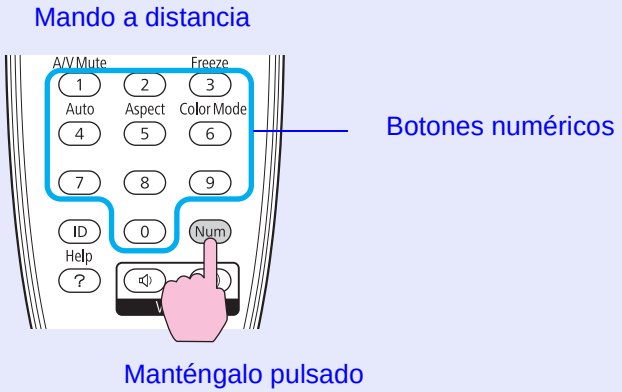


(4) Vuelva a introducir la contraseña.
Se visualiza el mensaje "Contraseña aceptada.".
Si introduce la contraseña de forma incorrecta, se visualizará un mensaje pidiéndole que vuelva a introducirla.

## Introducir la contraseña

Cuando se visualice la pantalla para introducir la contraseña, introdúzcala utilizando los botones numéricos del mando a distancia.

**Procedimiento**

### Manteniendo pulsado el botón [Num], introduzca la contraseña pulsando los botones numéricos.

Cuando introduzca la contraseña correcta, se iniciará la proyección.

**Atención**

- *Si introduce una contraseña incorrecta tres veces seguidas, se visualizará el mensaje "El proyector estará bloqueado." durante cinco minutos aproximadamente y, a continuación, el proyector pasará al modo en espera. En este caso, desconecte el cable de alimentación de la toma de corriente y, a continuación, conéctelo de nuevo y vuelva a activar el proyector. El proyector visualiza de nuevo la pantalla para introducir la contraseña, donde podrá introducir la contraseña correcta.*
- *Si ha olvidado la contraseña, anote el número "Código solicitado: xxxxx" que aparece en pantalla y póngase en contacto con el distribuidor más cercano de los enumerados en el Manual de asistencia y mantenimiento.*
  *☛ Lista de contactos de proyectores Epson*
- *Si sigue repitiendo los pasos anteriores e introduce una contraseña incorrecta treinta veces seguidas, aparecerá el siguiente mensaje y el proyector no permitirá que introduzca más contraseñas. El proyector estará bloqueado. Diríjase a Epson siguiendo las indicaciones de su documentación.*
  *☛ Lista de contactos de proyectores Epson*

## Restringir funcionamiento (Bloqueo funcionam.)

Realice uno de los pasos siguientes para bloquear los botones de funcionamiento del panel de control.

- Bloqueo total
  Se bloquean todos los botones del panel de control. No puede llevar a cabo ninguna operación desde el panel de control, ni siquiera activar y desactivar.
- Bloqueo parcial
  Se bloquean todos los botones del panel de control, excepto el botón [⏻].

Esto resulta útil en acontecimientos o actuaciones en las que desea desactivar todos los botones y sólo proyectar, o en escuelas si desea limitar el funcionamiento de los botones. El proyector puede seguir utilizándose con el mando a distancia.

**Procedimiento**

### 1 Durante la proyección, pulse el botón [Menu] y seleccione "Regulación" - "Bloqueo funcionam." desde el menú de configuración. ☛ "Utilizar el menú Configuración" p.40

Utilizar el mando a distancia

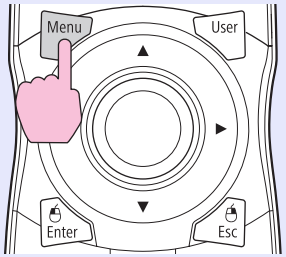


Utilizar el panel de control

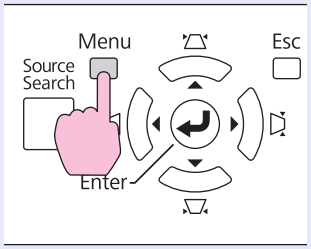

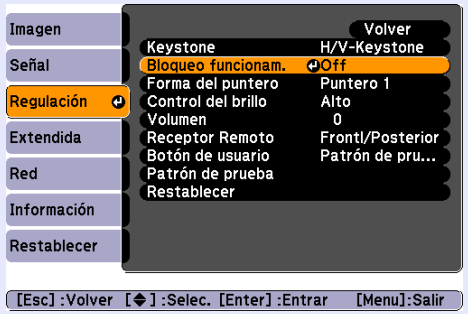


## 2 Seleccione "Bloqueo Total" o "Bloqueo Operac".

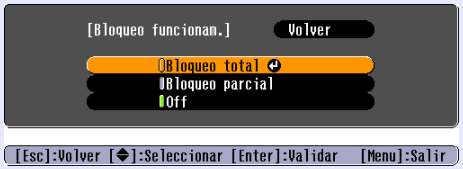


## 3 Seleccione "Sí" cuando se visualice el mensaje de confirmación.

Los botones del panel de control se bloquean según el ajuste seleccionado.

***Puede suprimir el bloqueo del panel de control siguiendo uno de los dos métodos siguientes.***

- ***Desde el mando a distancia, seleccione "Off" en "Regulación"-"Bloqueo funcionam." desde el menú de configuración.***
- ***Mantenga pulsado el botón [Enter] en el panel de control durante unos siete segundos; se visualizará un mensaje y se suprimirá el bloqueo.***

# Bloqueo antirrobo

Puesto que a menudo los proyectores se instalan en el techo y se dejan en habitaciones sin vigilancia, es posible que alguien intente llevárselo; es por ello que el proyector incluye los siguientes dispositivos de seguridad.

- Ranura de seguridad
  La ranura de seguridad es compatible con el sistema de seguridad Microsaver fabricado por Kensington. Encontrará más detalles acerca del sistema de seguridad Microsaver en la página web de Kensington http://www.kensington.com/.
- Punto de instalación del cable de seguridad
  Es posible pasar un cable antirrobo disponible en el mercado por el punto de instalación para fijar el proyector a un escritorio o a una columna.
- Tornillo para fijar el botón para retirar el objetivo
  El botón para retirar el objetivo se puede bloquear de forma que el objetivo del proyector no se pueda retirar directamente con el tornillo incluido.

## Instalar el bloqueo por cable

Pase un cable antirrobo a través del punto de instalación.
Para más detalles sobre el bloqueo, consulte la documentación que se entrega con el cable.

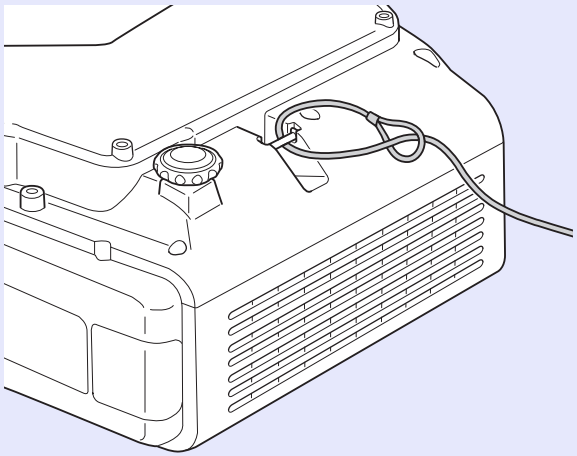

## Objetivo de proyección antirrobo

El tipo bayoneta permite intercambiar de forma simple y rápida el objetivo del proyector. Si le preocupa la seguridad, éste es un útil dispositivo antirrobo ya que, una vez se ha bloqueado con el tornillo incluido, no se puede retirar rápidamente.

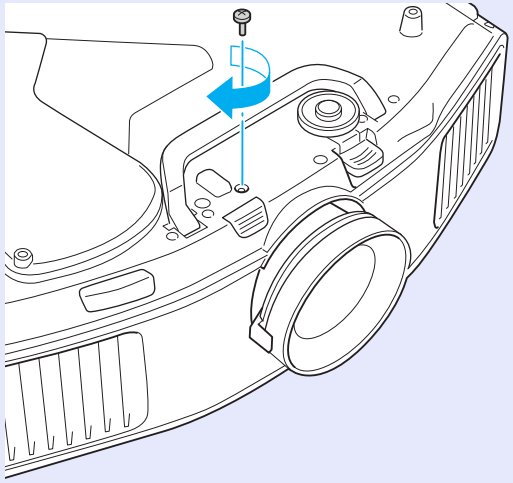

# Menú Configuración

Este capítulo explica cómo utilizar el menú de configuración y sus funciones.


**Utilizar el menú Configuración ..... 40**

**Lista de funciones ..... 41**

- **Menú Imagen ..... 41**
- **Menú Señal ..... 42**
- **Menú Regulación ..... 44**
- **Menú Extendida ..... 46**
- **Menú Red (sólo EB-G5300/G5200W/G5100) ..... 48**
- **Menú Red (sólo EB-G5350/G5150) ..... 50**
  - Notas acerca del funcionamiento del menú de red ..... 51
  - Operaciones en el teclado flexible ..... 51
  - Menú Básica ..... 52
  - Menú LAN inalámbrica (sólo cuando se ha instalado la unidad LAN inalámbrica opcional) ..... 53
  - Menú Seguridad (disponible sólo cuando se ha instalado la unidad LAN inalámbrica opcional) ..... 55
  - Menú LAN con cables ..... 59
  - Menú Correo ..... 60
  - Menú Otros ..... 61
  - Menú Restablecer ..... 62
- **Menú Información (sólo visualización) ..... 63**
- **Menú Reset ..... 64**

# Utilizar el menú Configuración



## 1 Seleccionar desde el menú principal

## 2 Seleccionar desde el submenú

## 3 Cambiar el elemento seleccionado

## 4 Salir

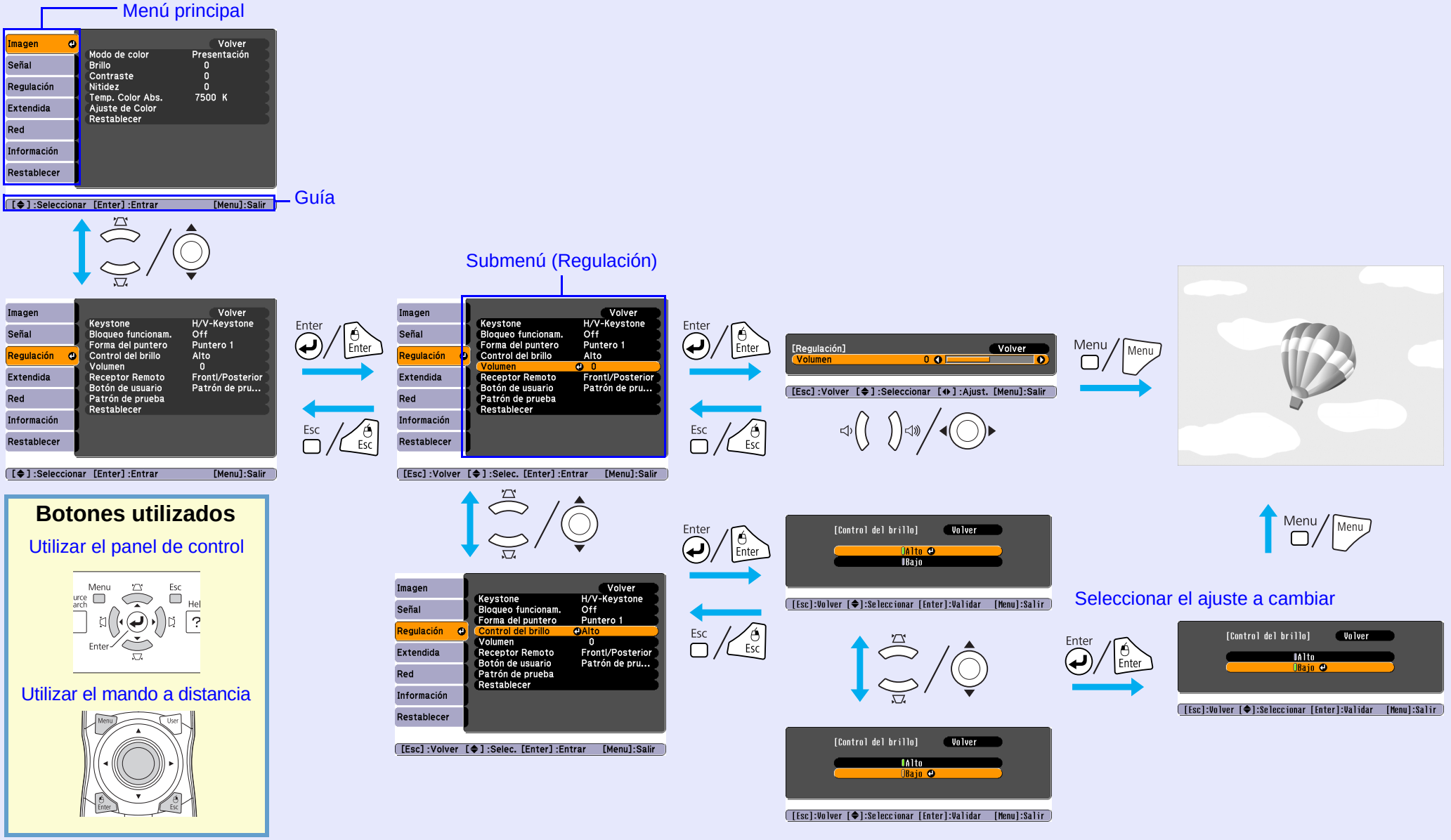


### Botones utilizados

Utilizar el panel de control




Utilizar el mando a distancia

## Menú Imagen

Los elementos que pueden ajustarse varían según la señal de imagen que actualmente se proyecta, tal como se muestra en las siguientes capturas de pantalla. Los detalles del ajuste se guardan para cada señal de imagen.

**Imagen de ordenador/EasyMP (sólo EB-G5350/G5150)**




**Vídeo de componentes▸▸/Vídeo compuesto▸▸/S-vídeo▸▸**




| Submenú | Función |
|---|---|
| Modo de color | Puede seleccionar la calidad de imagen que mejor se adapte a su entorno. ☛ p.21 |
| Brillo | Puede ajustar el brillo de la imagen. |
| Contraste▸▸ | Puede ajustar la diferencia entre la luz y la sombra de las imágenes. |
| Intensidad del color | Puede ajustar la intensidad del color de las imágenes. |
| Tono | (El ajuste sólo es posible cuando se reciben señales NTSC si utiliza vídeo compuesto/S-vídeo).<br>Puede ajustar el tono de la imagen. |
| Nitidez | Puede ajustar la nitidez de la imagen. |
| Temp. Color Abs. | (Este elemento no puede seleccionarse si ha seleccionado "sRGB▸▸" como ajuste de "Modo de color" en el menú "Imagen").<br>Puede ajustar el tono general de la imagen. Puede ajustar los tonos en 10 niveles, desde 5.000 K a 10.000 K. Si selecciona un valor alto la imagen se tiñe de azul, y si selecciona un valor bajo la imagen se tiñe de rojo. |
| Ajuste de Color | Puede definir ajustes seleccionando uno de los siguientes (Este elemento no puede seleccionarse si ha seleccionado "sRGB▸▸" como ajuste de "Modo de color" en el menú "Imagen").<br>Rojo, Verde, Azul: Puede ajustar la saturación de cada color individualmente.<br>(Este elemento no puede visualizarse si ha seleccionado "Personalizado" como ajuste de "Modo de color" en el menú "Imagen").<br>R, G, B, C, M, Y: Puede ajustar el matiz, la saturación y el brillo de cada color R (rojo), G (verde), B (azul), C (cian), M (magenta), Y (amarillo) de forma individual. (Este elemento sólo se visualiza si ha seleccionado "Personalizado" como ajuste de "Modo de color" en el menú "Imagen"). |
| Restablecer | Puede recuperar todos los valores de ajuste por defecto para las funciones del menú "Imagen". Para recuperar los ajustes por defecto de todos los elementos del menú, consulte la ☛ p.64 |

# Menú Señal

Los elementos que pueden ajustarse varían según la señal de imagen que actualmente se proyecta, tal como se muestra en las siguientes capturas de pantalla.
Los detalles del ajuste se guardan para cada señal de imagen.
No puede definir ajustes en el menú "Señal" si la fuente es EasyMP.(Sólo EB-G5350/G5150)

**Imagen del ordenador**

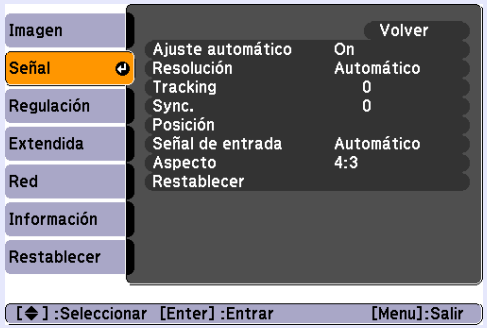


**Las señales del puerto de entrada HDMI**




**Vídeo de componentes**




**Vídeo compuesto/S-vídeo**




| Submenú | Función |
|---|---|
| Ajuste automático | Puede seleccionar si la imagen se ajusta o no automáticamente al estado óptimo (On/Off) cuando cambia la señal de entrada. ☛ p.73 |
| Resolución | Si selecciona "Automático", la resolución de la señal de entrada se identifica de forma automática. Si las imágenes proyectadas no se visualizan correctamente con la opción “Automático”, por ejemplo si falta una parte de la imagen, seleccione "Ancho" según el ordenador conectado para pantallas panorámicas, o bien "Normal" para pantallas 4:3 ó 5:4. Si el ordenador conectado es fijo, puede seleccionar "Manual" y especificar la resolución. |
| Tracking | Puede ajustar las imágenes del ordenador cuando aparecen bandas verticales en las imágenes. ☛ p.73 |
| Sync. | Puede ajustar las imágenes del ordenador cuando parpadean, son borrosas o presentan interferencias. ☛ p.73 |
| Posición | Puede ajustar la posición de la pantalla hacia arriba, hacia abajo, a la izquierda y a la derecha cuando falta una parte de la imagen, de forma que se proyecte toda ella. |
| Progresivo | (Las señales del puerto de entrada HDMI (excepto la RGB digital) o de vídeo de componentes sólo pueden ajustarse cuando se están recibiendo señales 480i/576i/1080i.)<br>Off: la conversión IP se realiza para cada campo en la pantalla. Es ideal para visualizar imágenes con mucho movimiento.<br>Vídeo: Es ideal para visualizar imágenes de vídeo generales.<br>Film/Auto: Convirtiendo automáticamente películas, CG, imágenes animadas, etcétera, grabadas en 24/30 fotogramas, a la señal progresiva óptima mediante 2-3 pull-down, es posible recrear el aspecto natural de la imagen original. |

| Submenú | Función |
|---|---|
| Reducción de ruidos | (No puede seleccionarse cuando se recibe una señal RGB digital)<br>Suaviza las imágenes desiguales. Existen dos modos. Seleccione su ajuste favorito. Es recomendable seleccionar "Off" cuando se visualicen fuentes de imagen con un nivel de ruido muy bajo, como por ejemplo DVDs. |
| Intervalo vídeo HDMI | (No puede seleccionarse cuando se recibe una señal RGB digital)<br>Cuando el puerto de entrada HDMI del proyector está conectado a un reproductor de DVDs o similar, la gama de vídeo del proyector se establece de acuerdo con el ajuste de gama de vídeo del reproductor. |
| Señal de entrada | Puede seleccionar la señal de entrada del puerto de entrada Ordenador12 o del puerto de entrada BNC.<br>Si selecciona "Automático", la señal de entrada se ajusta automáticamente de acuerdo con el equipo conectado.<br>Si ha seleccionado "Automático" y los colores no tienen un aspecto correcto, seleccione la señal adecuada de acuerdo con el equipo conectado. |
| Señal de Vídeo | Puede seleccionar la señal de entrada desde el puerto de entrada Video1/2. Si selecciona "Automático", las señales de vídeo se reconocen automáticamente. Si las imágenes presentan interferencias u ocurren problemas como que no aparece la imagen proyectada, y la opción seleccionada es "Automático", seleccione la señal adecuada según el equipo conectado. |
| Aspecto | Puede ajustar la proporción dimensional de las imágenes proyectadas. ☛ p.23 |
| Restablecer | Puede recuperar todos los valores de ajuste por defecto del menú "Señal", excepto para "Señal de entrada".<br>Para recuperar los ajustes por defecto de todos los elementos del menú, consulte la ☛ p.64 |

# Menú Regulación




| Submenú | Función |
|---|---|
| Keystone | Puede corregir la distorsión keystone en las imágenes.<br>H/V Keystone : Corrige la distorsión keystone horizontal y vertical. Seleccione la opción "V-Keystone" o "H-Keystone".<br>Utilice los botones [ ⧄/▲ ], [ ⧅/▼ ], [ ◀ ] y [ ▶ ] del panel de control para realizar correcciones similares en "V-Keystone" y "H-Keystone".<br>Quick Corner: Selecciona y corrige las cuatro esquinas de la imagen proyectada. ☛ p.17 |
| Bloqueo funcionam. | Puede utilizarlo para limitar el funcionamiento del panel de control del proyector. ☛ p.36 |
| Forma del puntero | Puede seleccionar la forma del puntero. ☛ p.27<br>Puntero 1: Puntero 2: Puntero 3: |
| Control del brillo | Puede ajustar el brillo de la lámpara a uno de dos ajustes.<br>Seleccione "Bajo" si las imágenes proyectadas son demasiado brillantes, como por ejemplo si se proyectan en una habitación oscura o en una pantalla pequeña. Si selecciona "Bajo", la cantidad de electricidad consumida y la vida útil de la lámpara cambian de la manera siguiente, y se reduce el ruido de rotación del ventilador durante la proyección. Consumo eléctrico: disminución de un 14% aprox., vida de la lámpara: 1,5 veces superior aprox. |
| Volumen | Puede ajustar el volumen. Los detalles del ajuste se guardan para cada señal de imagen. |
| Receptor Remoto | Puede limitar la recepcion de la senal de operacion desde el mando a distancia.<br>Si desea evitar el funcionamiento mediante el mando a distancia, o si el receptor remoto está demasiado cerca de una luz fluorescente, puede definir los ajustes para desactivar el receptor remoto que no desea utilizar o que experimenta interferencias. |

| Submenú | Función |
|---|---|
| Botón de usuario | Puede seleccionar el elemento asignado desde el menú de configuración con el botón [Usuario] del mando a distancia. Pulsando el botón se visualizará la selección del elemento de menú/la pantalla de ajuste asignados, lo que le permitirá definir parámetros/ajustes de una pulsación.<br>Puede asignar uno de los siguientes seis elementos al botón [Usuario].<br>Control del brillo, Información, Progresivo, Patrón de prueba, Pantalla Múltiple o Resolución |
| Patrón de prueba | Si el proyector está configurado, se visualiza un patrón de prueba para poder ajustar la proyección sin conectar ningún otro equipo. Mientras se visualiza el patrón de prueba, pueden realizarse los ajustes de zoom y de foco, así como la corrección keystone.<br>Para cancelar el patrón de prueba, pulse el botón [Esc] del mando a distancia o del panel de control. |
| Restablecer | Puede recuperar todos los valores de ajuste por defecto del menú "Regulación", excepto para "Botón de usuario".<br>Para recuperar los ajustes por defecto de todos los elementos del menú, consulte la ☛ p.64 |

# Menú Extendida




| Submenú | Función |
|---|---|
| Visualización | Puede definir los ajustes relacionados con la pantalla del proyector.<br>Mensajes: puede ajustar si debe visualizarse o no (On/Off) el nombre de la fuente cuando cambia la fuente de entrada, el nombre del modo de color cuando cambia el modo de color, un mensaje cuando no se recibe señal de imagen, etcétera.<br>Visualizar fondo*: puede ajustar el estado de la pantalla para cuando no se reciba ninguna señal de imagen a "Negro", "Azul" o "Logo".<br>Pantalla de inicio*: puede seleccionar si se visualizará o no (On/Off) la pantalla de inicio (la imagen proyectada al activar el proyector).<br>Pausa A/V*: puede definir la pantalla mostrada durante Fondo como "Negro", "Azul" o "Logo". |
| Logotipo del usuario* | Puede cambiar el logotipo del usuario que se visualiza de fondo. ☛ p.93 |
| Proyección | Puede seleccionar una de las siguientes opciones, según la instalación del proyector. ☛ p.80<br>"Frontal" "Frontal/Techo" "Posterior" "Posterior/Techo"<br>Puede cambiar los ajustes como se indica a continuación pulsando el botón [A/V Mute] del mando a distancia durante unos cinco segundos.<br>"Frontal" ↔ "Frontal/Techo"<br>"Posterior" ↔ "Posterior/Techo" |

* Si "Prote. logo usuario" está ajustado a "On" en "Contraseña protegida", los ajustes referentes al logotipo del usuario no pueden cambiarse. Puede realizar cambios después de ajustar "Prote. logo usuario" a "Off". ☛ p.34

| Submenú | Función |
|---|---|
| Operación | Direct Power On: puede ajustar si desea activar o no (On/Off) Direct Power On.<br>Si lo ajusta a "On" y el cable de alimentación del proyector está conectado a una toma eléctrica, tenga en cuenta que las subidas repentinas de electricidad al volver la corriente después de un apagón pueden causar que el proyector se active automáticamente.<br>Modo inactivo: Si selecciona "On", detiene automáticamente la proyección cuando no se recibe ninguna señal de imagen y no se realiza ninguna operación.<br>Tiempo Modo inactivo: Cuando el Modo inactivo está ajustado en "On", puede seleccionar el tiempo que transcurrirá antes de que el proyector se desactive automáticamente, en un intervalo de 1 a 30 minutos.<br>Modo alta altitud: seleccione "On" si debe utilizar el proyector en lugares con una altitud superior a los 1.500 m.<br>Terminac. BNC Sync: seleccione la terminación de la señal proveniente del puerto de entrada BNC. Normalmente debería estar ajustada a "Off". Seleccione "On" cuando sea necesaria una terminación analógica (75Ω), como para los conmutadores. |
| Modo en espera | Puede utilizar la supervisión de red y las funciones de control mientras el proyector se encuentra en el modo en espera si ha seleccionado "Red activada".<br>Puede utilizar SNMP▶▶ para monitorizar y controlar el estado del proyector en la red, o también puede utilizar el software "EMP Monitor" que se entrega con este producto. |
| ID del proyector | Defina la ID dentro de un rango de "1" a "9". "Off" indica que no se ha definido ninguna ID. ☛ p.30 |
| Pantalla Múltiple | Puede ajustar el matiz y el brillo de cada imagen proyectada cuando varios proyectores están alineados y activados. ☛ p.32<br>Nivel de Ajuste: puede seleccionar cinco niveles (de 1 a 5) que oscilan entre el negro y el blanco, y en cada uno de estos 5 niveles puede ajustar "Correc. Brillo" y "Correc. Color".<br>Correc. Brillo: corrige la diferencia de brillo de cada producto.<br>Correc. Color (G/R) / Correc. Color (B/Y): Puede corregir la diferencia en el color de cada producto. |
| Idioma | Puede seleccionar el idioma en que se visualizarán los mensajes. |
| Restablecer | Puede recuperar los valores por defecto de "Visualización*1" y "Operación*2", en el menú "Extendida".<br>Para recuperar los ajustes por defecto de todos los elementos del menú, consulte la ☛ p.64 |

*1 Si "Prote. logo usuario" está ajustado a "On" en "Contraseña protegida", los ajustes referentes al logotipo del usuario no pueden cambiarse. Puede realizar cambios después de ajustar "Prote. logo usuario" a "Off". ☛ p.34

*2 Excepto para el "Modo alta altitud".

## Menú Red (sólo EB-G5300/G5200W/G5100)

Si el valor de "Red protegida" está ajustado a "On" en "Contraseña protegida", se visualiza un mensaje y los ajustes no pueden cambiarse. Puede realizar cambios después de ajustar "Red protegida" a "Off". ☛ p.34




| Submenú | Función |
|---|---|
| LAN con cables | Puede definir ajustes de red.<br>DHCP: puede seleccionar si desea utilizar o no (On/Off) DHCP.<br>Si selecciona "On" no podrá definir ninguna otra dirección.<br>Dirección IP: puede introducir la dirección IP asignada al proyector.*1<br>Puede entrar un número de 0 a 255 en cada campo de la dirección. No obstante, no puede utilizar las siguientes direcciones IP.<br>0.0.0.0, 0.x.x.x, 127.x.x.x, de la 224.0.0.0 a la 255.255.255.255 (donde x es un número del 0 al 255)<br>Máscara de subred: puede introducir la máscara de subred para el proyector.*1<br>Puede entrar un número de 0 a 255 en cada campo de la dirección. Sin embargo, las siguientes máscaras de subred no pueden usarse.<br>0.0.0.0, 255.255.255.255<br>Dir. pta enlace: puede introducir la dirección IP para la puerta de enlace del proyector.*1<br>Puede entrar un número de 0 a 255 en cada campo de la dirección. Sin embargo, las siguientes direcciones de puerta de enlace no pueden usarse.<br>0.0.0.0, 127.x.x.x, de la 224.0.0.0 a la 255.255.255.255 (donde x es un número del 0 al 255)<br>Dirección MAC: puede visualizar la dirección MAC para el proyector. |
| Contraseña PJLink | Entre una contraseña que utilizará para acceder al proyector utilizando un software compatible con PJLink.*1 ☛ p.115<br>Puede entrar hasta 32 caracteres alfanuméricos de un solo byte. |
| Contraseña Acc. Web | Entre una contraseña que utilizará para definir los ajustes y controlar el proyector utilizando Web control.*1 Puede entrar hasta 8 caracteres alfanuméricos de un solo byte.<br>Control web es una función del ordenador que le permite instalar y controlar el proyector utilizando un navegador web en un ordenador que disponga de EMP Monitor. ☛ Guía de funcionamiento de EMP Monitor |

| Submenú | Función |
|---|---|
| SNMP▸▸ | Puede definir ajustes de SNMP.<br>Interr. IP Direc. 1/Interr. IP Direc. 2: puede registrar hasta dos para el destino de la notificación trap del SNMP.*1<br>Si desea utilizar el SNMP para monitorizar el proyector, debe instalar el programa administrador SNMP en el ordenador. El SNMP debería gestionarlo un experto en redes. |
| Correo | Una vez definido, recibirá una notificación por correo electrónico si se produce algún problema o advertencia en el proyector. Para más información acerca del contenido del correo electrónico enviado, ☛ "Leer el problema enviado por la función notificación por correo" p.111<br>Notificación Mail: puede ajustar si desea que se le notifique por correo o no (On/Off) Si selecciona "Off" no podrá definir ninguna otra dirección.<br>Servidor SMTP: puede introducir la dirección IP para el servidor SMTP para el proyector.*1<br>Puede entrar un número de 0 a 255 en cada campo de la dirección. No obstante, no puede utilizar las siguientes direcciones IP.<br>127.x.x.x, de la 224.0.0.0 a la 255.255.255.255 (donde x es un número del 0 al 255)<br>Número de puerto: puede visualizar el número de puerto del servidor SMTP.<br>El valor predeterminado es 25. Cuando edite los ajustes del control WEB, puede cambiar el número de puerto introduciendo un número válido de 1 a 65535.<br>Config. Dirección 1/Config. Dirección 2/Config. Dirección 3: puede introducir la dirección de correo*1 y el contenido del mensaje para recibir una notificación cuando se produce alguna anomalía o un aviso. Puede registrar hasta tres destinos. Puede introducir hasta 32 caracteres alfanuméricos de byte único para las direcciones de correo electrónico. |
| AMX Device Discovery▸▸ | Si el proyector está conectado a una red, seleccione "On" para permitir que AMX Device Discovery detecte el proyector. Seleccione "Off" si no está conectado a un entorno controlado por un controlador de AMX o AMX Device Discovery. |
| Nombre del proyector | Muestra el nombre del proyector que se utiliza para identificarlo cuando se conecta a una red. |
| Restablecer | Puede recuperar todos los valores de ajuste por defecto para el menú "Red".<br>Para recuperar los ajustes por defecto de todos los elementos del menú, consulte la ☛ p.64 |

*1 Cuando introduzca números y contraseñas, se muestran los siguientes teclados de software en pantalla. Incline el botón [◎] del mando a distancia para mover el cursor a la clave de destino, y luego pulse el botón [Enter]. Introduzca las cifras manteniendo pulsado el botón [Num] del mando a distancia, y pulsando los botones numéricos. Una vez introducido, pulse [Finish] en el teclado para confirmar los datos. Pulse [Cancel] en el teclado para cancelar los datos introducidos.

Cada vez que se selecciona esta tecla, cambia entre caracteres en mayúscula y en minúscula.




Cada vez que se selecciona esta tecla, cambia las teclas de símbolo de la sección incluida en el marco.



## Menú Red (sólo EB-G5350/G5150)

Si el valor de "Red protegida" está ajustado a "On" en "Contraseña protegida", se visualiza un mensaje y los ajustes no pueden cambiarse. Puede realizar cambios después de ajustar "Red protegida" a "Off". ☛ p.34

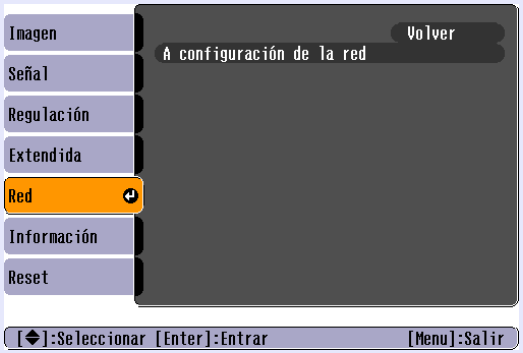


| Submenú | Función |
|---|---|
| A configuración de la red | Los siguientes menús están disponibles para configurar elementos de red.<br>"Básica", "LAN inalámbrica", "Seguridad", "LAN con cables", "Correo", "Otros", "Restablecer" y "Ha finalizado la instalación". |

***Utilizando el navegador Web de un ordenador conectado al proyector en una red, puede ajustar las funciones del proyector y controlarlo. Esta función se llama "Control Web". Puede introducir texto fácilmente utilizando un teclado para definir ajustes para control Web, como los ajustes de seguridad. ☛Guía de funcionamiento de EasyMP "Cambiar los ajustes utilizando un navegador web (Web Control)"***

## Notas acerca del funcionamiento del menú de red

La selección del menú superior y de los submenús, y la modificación de los elementos seleccionados coinciden con las operaciones del menú de configuración.

Una vez definido, vaya a "Ha finalizado la instalación" y seleccione "Sí", "No" o "Cancelar". Cuando seleccione "Sí" o "No", vuelva al menú de configuración.




**Sí**: Guarda los ajustes y sale del menú de red.

**No**: Sale del menú de red sin guardar los ajustes.

**Cancelar**: Continúa mostrando el menú de red.

## Operaciones en el teclado flexible

El menú Red contiene elementos que requieren la introducción de caracteres alfanuméricos durante la configuración. En ese caso, se muestra el siguiente teclado en el software. Utilice el botón [⊙] del mando a distancia o [ ▲ ], [ ▼ ], [ ◀ ] y [ ▶ ] en el proyector para mover el cursor hasta la tecla deseada, y luego pulse el botón [Enter] para introducir los caracteres alfanuméricos. Introduzca las cifras manteniendo pulsado el botón [Num] del mando a distancia, y pulsando los botones numéricos. Una vez introducido, pulse [Finish] en el teclado para confirmar los datos. Pulse [Cancel] en el teclado para cancelar los datos introducidos.

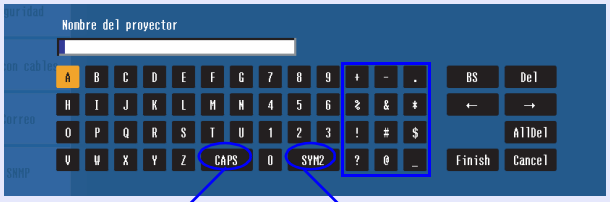


Cada vez que se selecciona esta tecla, cambia entre caracteres en mayúscula y en minúscula.

Cada vez que se selecciona esta tecla, cambia las teclas de símbolo de la sección incluida en el marco.

## Menú Básica




| Submenú | Función |
|---|---|
| Nombre de proyector | Muestra el nombre del proyector que se utiliza para identificarlo cuando se conecta a una red.<br>Durante la edición, puede entrar hasta 16 caracteres alfanuméricos de un solo byte. |
| Contraseña PJLink | Establezca una contraseña que utilizará para acceder al proyector utilizando un software compatible con PJLink. ☛ p.115<br>Puede entrar hasta 32 caracteres alfanuméricos de un solo byte. |
| Contraseña Acc. Web | Establezca una contraseña que utilizará para determinar los ajustes y controlar el proyector utilizando Web control.*Puede entrar hasta 8 caracteres alfanuméricos de un solo byte. El control Web es una función del ordenador que permite configurar y controlar el proyector utilizando el explorador Web en un ordenador conectado a través de una red.<br>☛ Guía de funcionamiento de EasyMP "Cambiar los ajustes utilizando un navegador web (Web Control)" |
| Palabra clave del proyector | Si ha seleccionado "On", deberá introducir la palabra clave cuando intente conectar el proyector a un ordenador de una red. En consecuencia, puede evitar que se interrumpan las presentaciones mediante una conexión desde un ordenador no programado.<br>Normalmente debería estar ajustada a "ON". ☛ Guía de funcionamiento de EasyMP "Conectar a un proyector de una red y proyectar" |
| Contraseña para unidad de red | Para evitar que terceras personas sobrescriban/borren un archivo de la tarjeta SD sin permiso, puede establecer una contraseña. Puede entrar hasta 16 caracteres alfanuméricos de un solo byte. ☛ Guía de funcionamiento de EasyMP "Copiar o borrar archivos de las tarjetas SD en red" |

## Menú LAN inalámbrica (sólo cuando se ha instalado la unidad LAN inalámbrica opcional)




| Submenú | Función |
|---|---|
| Modo de conexión | Cuando el proyector está conectado a un ordenador con EMP NS Connection, ajústelo de forma que se encuentre en un modo conectado permanente. |
| Instalación mediante WPS | Si utiliza un punto de acceso compatible WPS (Wi-Fi Protected Setup) mediante una LAN inalámbrica, puede conectar fácilmente el proyector al punto de acceso y definir ajustes de seguridad. ☛ p.95 |
| Nivel de antena | Muestra la potencia de la onda LAN inalámbrica. |
| Sistema de LAN inalámbrica | Define el sistema LAN inalámbrico. |
| SSID» | Introduzca un SSID. Si se facilita un SSID para el sistema de LAN inalámbrica del cual el proyector forma parte, entre el SSID.<br>Puede entrar hasta 32 caracteres alfanuméricos de un solo byte. |
| DHCP» | Puede definir si desea utilizar o no (On/Off) DHCP.<br>Si lo define en "On" no podrá definir ninguna otra dirección. |
| Dirección IP» | Puede entrar la dirección IP asignada al proyector.<br>Puede entrar un número de 0 a 255 en cada campo de la dirección. No obstante, no puede utilizar la siguiente dirección IP.<br>0.0.0.0, 127.x.x.x, 224.0.0.0 a 255.255. 255.255 (donde x es un número del 0 al 255) |
| Máscara de subred» | Puede entrar la máscara de subred para el proyector. Puede entrar un número de 0 a 255 en cada campo de la dirección. No obstante, no puede utilizar la siguiente dirección de máscara de subred.<br>0.0.0.0, 255.255.255.255 |
| Dir. pta enlace» | Puede especificar la dirección IP de puerta de enlace para el proyector.<br>Puede entrar un número de 0 a 255 en cada campo de la dirección. No obstante, no puede utilizar la siguiente dirección de gateway.<br>0.0.0.0, 127.x.x.x, 224.0.0.0 a 255.255. 255.255 (donde x es un número del 0 al 255) |

| Submenú | Función |
|---|---|
| Dirección MAC | Muestra la dirección MAC. |
| Visualización de SSID | Para evitar que se muestre el SSID en la pantalla de espera de EasyMP, seleccione “Off” en esta opción. |
| Mostrar la dirección IP | Para evitar que se muestre la dirección IP en la pantalla de espera de EasyMP, seleccione “Off” en esta opción. |

## Menú Seguridad (disponible sólo cuando se ha instalado la unidad LAN inalámbrica opcional)




| Submenú | Función |
|---|---|
| Seguridad | Seleccione el tipo de seguridad entre los elementos mostrados.<br>Cuando configure la seguridad, siga las instrucciones del administrador del sistema de red al que va a acceder. |

### Tipo de seguridad

Cuando se instala la unidad LAN inalámbrica opcional y se utiliza en el modo Manual, es muy recomendable definir la seguridad. Seleccione uno de los métodos de seguridad siguientes.

- WEP
  Los datos se codifican con una clave de código (clave WEP)
  Este mecanismo evita la comunicación, excepto cuando las claves cifradas para el punto de acceso y el proyector coinciden.
- WPA/WPA2
  Este es un estándar de cifrado que mejora la seguridad, la cual es un punto débil de WEP. Aunque existen múltiples métodos de cifrado WPA, este proyector utiliza "TKIP⏩". TKIP usa PSK (Pre-Shared Key) para actualizar automáticamente la clave de cifrado a un intervalo fijo regular, que lo hace más difícil de modificar comparado con WEP, que usa una clave de cifrado constante.
  WPA también incluye funciones de autenticación de usuario. Hay dos métodos de autenticación WPA disponibles: utilizar un servidor de autenticación, o autenticar entre un ordenador y un punto de acceso sin usar ningún servidor. Este proyector es compatible con el último método, sin usar ningún servidor.
- EAP
  EAP es un protocolo utilizado para la comunicación entre clientes y servidores de autenticación. Existen múltiples protocolos, como EAP-TLS, que utiliza la certificación electrónica para la autenticación de usuarios; LEAP, que emplea la ID de usuario y la contraseña, y EAP-TTLS.

| Sistema | Autenticación |
|---|---|
| EAP-TLS | Certificación electrónica, certificación CA |
| EAP-TTLS | ID de usuario, contraseña |
| PEAP/MS-CHAPv2 | ID de usuario, contraseña |
| PEAP/EAP-GTC | ID de usuario, contraseña |
| LEAP | ID de usuario, contraseña |

- ***Para obtener más información acerca de los ajustes, siga las instrucciones del administrador de red para su red.***
- ***Si está usando EAP, debe realizar ajustes en el proyector que coincidan con los ajustes del servidor de autenticación. Verifique con el administrador de su red los detalles sobre ajustes RADIUS.***
- ***Registre un certificado electrónico y un certificado CA en el proyector. Sólo es posible registrar un conjunto de certificado electrónico y certificado CA en el proyector. Estos certificados se utilizan con EAP-TLS.***




## ■ Cuando se selecciona WEP

| Submenú | Función |
|---|---|
| Cifrado WEP | Puede ajustar el cifrado para la codificación WEP.<br>128Bit: utiliza codificación de 128 (104) bits<br>64Bit: utiliza codificación de 64 (40) bits |
| Formato | Puede ajustar el método de entrada de la clave de cifrado WEP.<br>ASCII:: introduzca texto. El método de entrada de los ajustes de cifrado WEP con texto varía dependiendo del punto de acceso. Compruebe en el administrador de red la red de la cual forma parte el proyector, y luego ajústela a "ASCII".<br>HEX: introduzca caracteres hexadecimales. |
| ID de clave | Selecciona la clave de ID de cifrado WEP. |
| Clave codificación 1/<br>Clave codificación 2/<br>Clave codificación 3/<br>Clave codificación 4 | Puede entrar la clave usada para el cifrado WEP. Entre la clave en caracteres de un solo byte siguiendo las instrucciones del administrador de red para la red de la cual el proyector forma parte. El tipo de carácter y el número que puede entrar varían según los ajustes de "Cifrado WEP" y de "Formato".<br>Si el número de caracteres que entra es inferior a la longitud de caracteres necesaria, no se codifica.Si el número de caracteres introducido es menor que el número de caracteres requerido, no se cifra ningún carácter. Si el número de caracteres introducido es mayor que el número de caracteres requerido, los caracteres que superan el número permitido no se cifran.<br>"128Bit" - "ASCII": hasta 13 caracteres alfanuméricos de byte único.<br>"64Bit" - "ASCII": hasta 5 caracteres alfanuméricos de byte único.<br>"128Bit" - "HEX": hasta 26 caracteres de 0 a 9 y de A a F<br>"64Bit" - "HEX": hasta 10 caracteres de 0 a 9 y de A a F |










## ■ Cuando se selecciona WPA-PSK (TKIP) o WPA2-PSK (AES)

| Submenú | Función |
|---|---|
| PSK (Clave codificación) | Puede entrar una Pre-Shared Key (clave de cifrado) en caracteres alfanuméricos de un solo byte. Entre 8 caracteres como mínimo y 63 como máximo. Al entrar la Pre-Shared Key<br>y pulsar el botón [Enter], el valor se ajusta y se visualiza en forma de asterisco (*).<br>No puede entrar más de 32 caracteres en el menú de configuración. Si determina los ajustes desde el control Web, puede entrar más de 32 caracteres.<br>☛ Guía de funcionamiento de EasyMP "Cambiar los ajustes utilizando un navegador web (Web Control)" |

## ■ Cuando se selecciona EAP-TLS

| Submenú | Función |
|---|---|
| Emitido a/Emitido por/ Periodo de validez | Se visualiza la información del certificado. No es posible entrar. |

## ■ Si ha seleccionado EAP-TTLS/MD5, EAP-TTLS/MS-CHAPv2, PEAP/MS-CHAPv2, PEAP/GTC, LEAP, EAP-Fast/MS-CHAPv2 o EAP-FAST/GTC

| Submenú | Función |
|---|---|
| Nombre de usuario | Puede introducir un nombre de usuario para utilizarlo como autenticación en caracteres alfanuméricos de un solo byte (sin espacios). Puede entrar hasta 64 caracteres.<br>No puede entrar más de 32 caracteres en el menú de configuración. Si determina los ajustes desde el control Web, puede entrar más de 32 caracteres.<br>☛ Guía de funcionamiento de EasyMP "Cambiar los ajustes utilizando un navegador web (Web Control)" |
| Contraseña | Puede entrar una contraseña de autenticación de caracteres alfanuméricos de un solo byte. Puede entrar hasta 64 caracteres. Al entrar la contraseña y pulsar el botón [Enter], el valor se ajusta y se visualiza en forma de asterisco (*).<br>No puede entrar más de 32 caracteres en el menú de configuración. Si determina los ajustes desde el control Web, puede entrar más de 32 caracteres.<br>☛ Guía de funcionamiento de EasyMP "Cambiar los ajustes utilizando un navegador web (Web Control)" |

## Menú LAN con cables




| Submenú | Función |
|---|---|
| DHCP▸▸ | Puede definir si desea utilizar o no (On/Off) DHCP.<br>Si lo define en "On" no podrá definir ninguna otra dirección. |
| Dirección IP▸▸ | Puede entrar la dirección IP asignada al proyector.<br>Puede entrar un número de 0 a 255 en cada campo de la dirección. No obstante, no puede utilizar la siguiente dirección IP.<br>0.0.0.0, 127.x.x.x, 224.0.0.0 a 255.255. 255.255 (donde x es un número del 0 al 255) |
| Máscara de subred▸▸ | Puede entrar la máscara de subred para el proyector. Puede entrar un número de 0 a 255 en cada campo de la dirección. No obstante, no puede utilizar la siguiente dirección de máscara de subred.<br>0.0.0.0, 255.255.255.255 |
| Dir. pta enlace▸▸ | Puede especificar la dirección IP de puerta de enlace para el proyector.<br>Puede entrar un número de 0 a 255 en cada campo de la dirección. No obstante, no puede utilizar la siguiente dirección de gateway.<br>0.0.0.0, 127.x.x.x, 224.0.0.0 a 255.255. 255.255 (donde x es un número del 0 al 255) |
| Dirección MAC | Muestra la dirección MAC. |
| Mostrar la dirección IP | Para evitar que se muestre la dirección IP en la pantalla de espera de EasyMP, seleccione “Off” en esta opción. |

## Menú Correo

Una vez definido, recibirá una notificación por correo electrónico si se produce algún problema o advertencia en el proyector. Para más información acerca del contenido del correo electrónico enviado, ☛ "Leer el problema enviado por la función notificación por correo" p.111




| Submenú | Función |
|---|---|
| Notificación Mail | Puede determinar si desea recibir o no notificaciones por correo (On/Off). |
| Servidor SMTP | Puede entrar la dirección IP para el servidor SMTP del proyector.<br>Puede entrar un número de 0 a 255 en cada campo de la dirección. No obstante, no puede utilizar la siguiente dirección IP.<br>127.x.x.x, 224.0.0.0 a 255.255.255.255 (donde x es un número del 0 al 255) |
| Número de puerto | Puede entrar el número de puerto del servidor SMTP. El valor por defecto es 25. Puede entrar un número del 1 al 65535. |
| Dirección E-Mail 1/<br>Dirección E-Mail 2/<br>Dirección E-Mail 3 | Puede entrar la dirección de correo electrónico del destinatario al que debe enviarse la notificación. Puede registrar hasta tres destinos. Puede introducir hasta 32 caracteres alfanuméricos de byte único para las direcciones de correo electrónico. |
| Configuración de evento | Puede seleccionar los problemas o advertencias de las que desea recibir notificaciones por correo. Cuando en el proyector ocurre el problema o advertencia seleccionados, se envía un correo a la "dirección de destino" especificada para notificar que se ha producido dicho problema o advertencia. Puede seleccionar múltiples elementos para los elementos visualizados. |

## Menú Otros




| Submenú | Función |
|---|---|
| Dirección IP 1 de trampa SNMP / Dirección IP 2 de trampa SNMP | Puede registrar hasta dos para el destino de la notificación de trampa SNMP.<br>Puede entrar un número de 0 a 255 en cada campo de la dirección.<br>No obstante, no puede utilizar la siguiente dirección IP.<br>127.x.x.x, 224.0.0.0 a 255.255.255.255 (donde x es un número del 0 al 255)<br>Para utilizar el SNMP para monitorizar el proyector debe instalar el programa administrador SNMP en el ordenador. El SNMP debería estar gestionado por un administrador de red. |
| Configuración de la puerta de enlace | Para la puerta de enlace de prioridad, seleccione inalámbrica o cableada. |
| AMX Device Discovery | Si el proyector está conectado a una red, seleccione "On" para permitir que AMX Device Discovery detecte el proyector. Seleccione "Off" si no está conectado a un entorno controlado por un controlador de AMX o AMX Device Discovery. |

## Menú Restablecer

Restablece todos los ajustes de la configuración de red.




| Submenú | Función |
|---|---|
| Reiniciar ajustes de red. | Para restablecer la configuración de red completa, seleccione Sí.<br>Una vez restablecida la configuración, aparecerá el menú Básica. |

# Menú Información (sólo visualización)

Permite comprobar el estado de las señales de imagen que se proyectan y el estado del proyector. Los elementos visualizados varían según la señal de imagen que actualmente se proyecta, tal como se muestra en las siguientes capturas de pantalla.

**Imagen de ordenador/ Vídeo de componentes▸▸/ Cuando el estado de la señal se envía desde el puerto de entrada HDMI**




**Vídeo compuesto▸▸/S-vídeo▸▸**




**EasyMP(sólo EB-G5350/G5150)**




| Submenú | Función |
|---|---|
| Horas lámpara | Puede visualizar el tiempo de funcionamiento acumulado de la lámpara*.<br>Si se alcanza el tiempo de aviso de la lámpara, los caracteres se muestran en amarillo. |
| Fuente | Puede visualizar el nombre del puerto de entrada para el equipo conectado que actualmente se está proyectando. |
| Señal de entrada | Puede visualizar el contenido de "Señal de entrada" ajustado en el menú "Señal" de acuerdo con la "Fuente". |
| Resolución | Puede visualizar la resolución de entrada. |
| Señal de vídeo | Puede visualizar el contenido de la "Señal de Vídeo" ajustada en el menú "Señal". |
| Veloc. refresco▸▸ | Puede visualizar la velocidad de refresco. |
| Info▸▸ sinc | Puede visualizar la información de señal de imagen.<br>Es posible que deba emplear esta información si necesita asistencia. |
| Estado | Se trata de información sobre los errores que se han producido en el proyector.<br>Es posible que deba emplear esta información si necesita asistencia. |

* El tiempo de uso acumulado se visualiza como "0H" las primeras 10 horas. * Por encima de las 10 horas se muestra como "10H", "11H", etcétera.

# Menú Reset




| Submenú | Función |
|---|---|
| Reset Compl. | Puede recuperar los valores por defecto de todos los elementos de todos los menús.<br>Las siguientes opciones no se restablecen a los valores predeterminados: "Señal de entrada", "Logotipo del usuario", "Pantalla Múltiple", todas las opciones de los menús "Red", "Horas lámpara" e "Idioma". |
| Restablecer h. lámpara | Puede borrar el tiempo de uso acumulado de las horas de la lámpara y restablecerlo a "0H". Reajústelo cuando sustituya la lámpara. |

# Solución de problemas

En este capítulo se explica cómo identificar problemas y qué hacer cuando surja uno.


## Utilizar la ayuda ..... 66

## Solución de problemas ..... 67

- **Estado de los indicadores .....67**
  - El indicador de alimentación [⏻] se ilumina en rojo .....68
  - El indicador ☼ 🌡 está iluminado o parpadea en color naranja .....69
- **Cuando los indicadores no son de ayuda .....70**
  - Problemas relacionados con las imágenes.....71
  - Problemas al iniciar la proyección .....75
  - Otros problemas .....76

# Utilizar la ayuda

Si surge un problema con el proyector, la Ayuda muestra mensajes en pantalla que le ayudarán a solucionar el problema. Puede solucionar los problemas respondiendo a las preguntas.

**Procedimiento**

## 1 Pulse el botón [Help].

Se visualiza la pantalla de ayuda.

Utilizar el mando a distancia

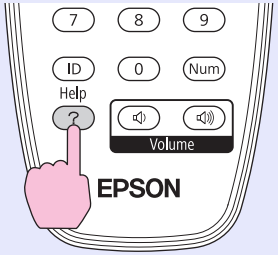


Utilizar el panel de control

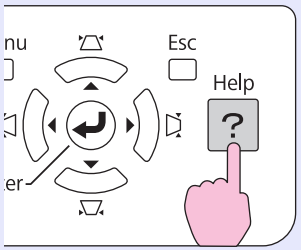


## 2 Seleccione un elemento del menú.

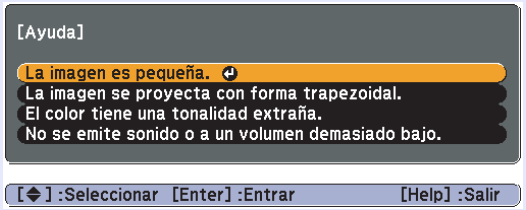


Utilizar el mando a distancia

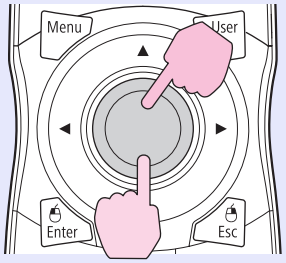


Utilizar el panel de control

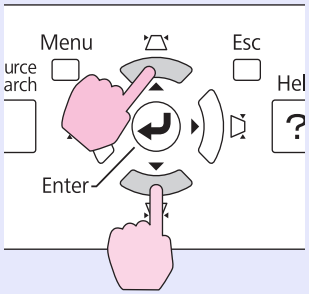


## 3 Confirme la selección.

Utilizar el mando a distancia

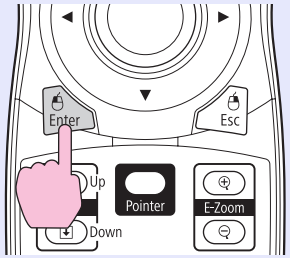


Utilizar el panel de control

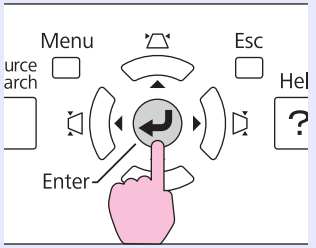


Las preguntas y soluciones se muestran en la pantalla siguiente. Pulse el botón [Help] para salir de la Ayuda.

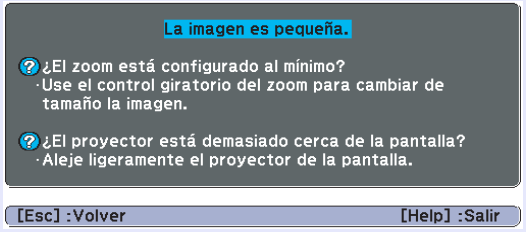


***Si la Ayuda no le ofrece una solución al problema, consulte "Solución de problemas" (☛p.67).***

Si surge un problema con el proyector, compruebe primero los indicadores del proyector y consulte más adelante el apartado "Estado de los indicadores".
Si los indicadores no muestran claramente cuál puede ser el problema, consulte el apartado "Cuando los indicadores no son de ayuda". ☛ p.70

## Estado de los indicadores

El proyector dispone de los tres siguientes indicadores que muestran el estado de funcionamiento del proyector.

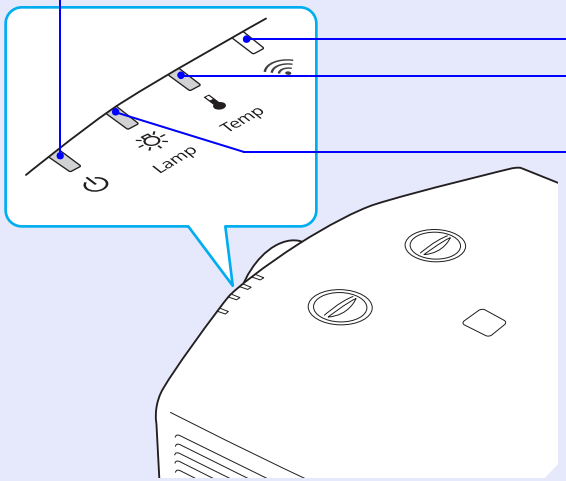


Indica el estado de funcionamiento.

- Naranja : En espera
  Si pulsa el botón [⏻] en este estado, se inicia la proyección.
- Verde : Calentamiento en curso
  El tiempo de calentamiento es de unos 30 segundos. Cuando el calentamiento se ha completado, el indicador deja de parpadear.
- Verde : Proyección en curso
- Naranja : Preparando la monitorización en red o enfriamiento en curso
  Los botones están desactivados mientras el indicador parpadea.

Indica el estado de la unidad LAN inalámbrica si se ha instalado dicha unidad opcional. (Sólo EB-G5350/G5150)

Indica el estado de la temperatura interna.

Indica el estado de la lámpara de proyección.

Consulte la tabla siguiente para conocer el significado de los indicadores y cómo solucionar los problemas que muestran.
Si todos los indicadores están apagados, compruebe que el cable de alimentación esté conectado correctamente y que la alimentación se suministra de forma normal.
En ocasiones, al desconectar el cable de alimentación, el indicador [⏻] permanece iluminado unos instantes; no se trata de ninguna anomalía.

## El indicador de alimentación [⏻] se ilumina en rojo **Anormal**

■ : Iluminado ■: Intermitente: □ : Apagado

| Estado | Causa | Solución o estado |
|---|---|---|
| Rojo Rojo Rojo 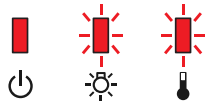 | Error interno | Deje de utilizar el proyector, desconecte el cable de alimentación de la toma eléctrica y póngase en contacto con su distribuidor local o con el establecimiento más próximo de los enumerados en el Manual de asistencia y mantenimiento.<br>☛ *Lista de contactos de proyectores Epson* |
| Rojo Rojo 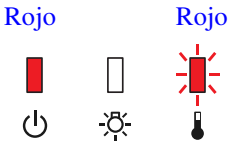 | Error ventilador<br>Error Sensor | Deje de utilizar el proyector, desconecte el cable de alimentación de la toma eléctrica y póngase en contacto con su distribuidor local o con el establecimiento más próximo de los enumerados en el Manual de asistencia y mantenimiento.<br>☛ *Lista de contactos de proyectores Epson* |
| Rojo Rojo 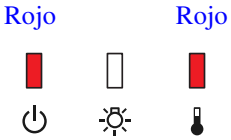 | Error Alta Temp.<br>(sobrecalentamiento) | La lámpara se apaga automáticamente y la proyección se detiene. Espere unos cinco minutos. Pasados unos cinco minutos el proyector cambia al modo en espera, de modo que debe comprobar los dos puntos siguientes.<br>• Compruebe que el filtro de aire y la ventilación de salida de aire estén limpios, y que el proyector no esté colocado junto a una pared.<br>• Si el filtro de aire está obstruido, límpielo o sustitúyalo. ☛ p.81, 88<br>Si el error persiste después de comprobar los puntos anteriores, deje de utilizar el proyector, desconecte el cable de alimentación de la toma eléctrica y póngase en contacto con su distribuidor local o con el establecimiento más próximo de los enumerados en el Manual de asistencia y mantenimiento. ☛ *Lista de contactos de proyectores Epson* |
| | | Si se utiliza a una altitud de 1.500 m o más, ajuste el "Modo alta altitud" a "On". ☛ p.47 |
| Rojo Rojo 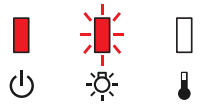 | Error Lámpara<br>Falla Encend. Lámp.<br>Cub. Lámp. Abierta | Compruebe los dos puntos siguientes.<br>• Retire la lámpara y compruebe que no se haya roto. ☛ p.85<br>• Limpie el filtro de aire. ☛ p.81 |
| | | Si no está rota → Vuelva a colocar la lámpara y active el proyector.<br>Si sigue apareciendo el error → Sustituya la lámpara por una nueva y active el proyector.<br>Si el error persiste → Deje de utilizar el proyector, desconecte el cable de alimentación de la toma eléctrica y póngase en contacto con su distribuidor local o con el establecimiento más próximo de los enumerados en el Manual de asistencia y mantenimiento.<br>☛ *Lista de contactos de proyectores Epson* |
| | | Si está rota →Sustitúyala por una nueva, o póngase en contacto con su distribuidor local. Si sustituye la lámpara por su cuenta, tenga cuidado con los pedazos de cristal roto (no podrá continuar proyectando hasta que haya sustituido la lámpara). ☛ *Lista de contactos de proyectores Epson* |
| | | Compruebe que la lámpara y su cubierta estén instaladas correctamente. ☛ p.85<br>Si la lámpara o su cubierta no están instaladas correctamente, la lámpara no se iluminará. |
| | | Si se utiliza a una altitud de 1.500 m o más, ajuste el "Modo alta altitud" a "On". ☛ p.47 |

## El indicador ☼ 🌡 está iluminado o parpadea en color naranja **Advertencia**

■ : Iluminado ■: Intermitente □ : Apagado ▯ : varía en función del estado del proyector

| Estado | Causa | Solución o estado |
|---|---|---|
| 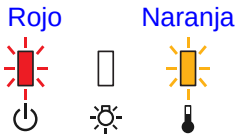 | Aviso Alta Temp. | (No hay ninguna anomalía. Sin embargo, si la temperatura vuelve a subir demasiado, la proyección se detendrá automáticamente.)<br>• Compruebe que el filtro de aire y la ventilación de salida de aire estén limpios, y que el proyector no esté colocado junto a una pared.<br>• Si el filtro de aire está obstruido, límpielo o sustitúyalo. ☛ p.81, 88 |
| 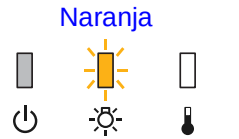 | Reemp. Lámpara | Sustituya la lámpara por una nueva. ☛ p.85<br>Si continúa utilizando la lámpara una vez finalizado el período de sustitución, aumentan las posibilidades de que la lámpara explote. Sustituya la lámpara por una nueva lo antes posible. |

- ***Si el proyector no funciona correctamente aunque los indicadores muestren un funcionamiento normal, consulte "Cuando los indicadores no son de ayuda" (☛p.70).***
- ***Si el error no se indica en esta tabla, deje de utilizar el proyector, desconecte el cable de alimentación de la toma eléctrica y póngase en contacto con su distribuidor local o con el establecimiento más próximo de los enumerados en el Manual de asistencia y mantenimiento. ☛Lista de contactos de proyectores Epson***

# Cuando los indicadores no son de ayuda

Si surge uno de los siguientes problemas y los indicadores no ofrecen ninguna solución, consulte las páginas correspondientes a cada problema.

## Problemas relacionados con las imágenes

■ **No hay imagen** ☛ p.71
La proyección no se inicia, el área de proyección está completamente negra, el área de proyección está completamente azul, etc.

■ **Las imágenes en movimiento no se visualizan** ☛ p.71
Las imágenes en movimiento que se proyectan desde un ordenador aparecen de color negro y no se proyecta nada.

■ **La proyección se detiene de forma automática** ☛ p.71

■ **Se visualiza el mensaje "No soportado."** ☛ p.72

■ **Se visualiza el mensaje "Sin Señal."** ☛ p.72

■ **Las imágenes aparecen borrosas o desenfocadas** ☛ p.72

■ **Las imágenes presentan interferencias o están distorsionadas** ☛ p.73
Aparecen problemas como interferencias, distorsión o patrones alternados de blanco y negro.

■ **La imagen está incompleta (grande) o es demasiado pequeña, o el aspecto no es el correcto** ☛ p.73
Sólo se visualiza parte de la imagen, o la relación de altura y anchura de la imagen no es correcta, etc.

■ **Los colores de la imagen no son correctos** ☛ p.74
Toda la imagen se visualiza de color morado o verde, en blanco y negro, los colores están apagados, etc.
(Los monitores de los ordenadores y las pantallas LCD reproducen los colores de forma distinta, por lo que es posible que los colores que muestra el proyector y los colores que se visualizan en el monitor no coincidan con exactitud, aunque esto no indica ningún fallo.)

■ **Las imágenes tienen un aspecto oscuro** ☛ p.74

■ **No se visualiza nada en el monitor externo** ☛ p.75

## Problemas al iniciar la proyección

■ **El proyector no se activa** ☛ p.75

## Otros problemas

■ **No se escucha ningún sonido o el sonido es débil** ☛ p.76

■ **El mando a distancia no funciona** ☛ p.76

■ **Deseo cambiar el idioma de los mensajes y los menús** ☛ p.76

■ **No se recibe correo electrónico aunque el proyector tenga un problema** ☛ p.77

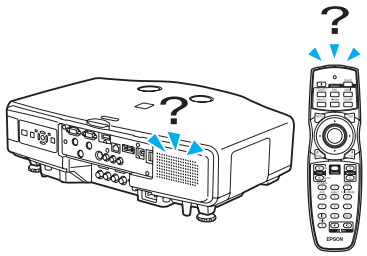

## Problemas relacionados con las imágenes

### No hay imagen

| Verifique | Solución |
|---|---|
| ¿Ha pulsado el botón [⏻]? | Pulse el botón [⏻] para activar el proyector. |
| ¿Están apagados los indicadores? | El cable de alimentación no está conectado correctamente o la alimentación no se suministra de forma normal.<br>Conecte el cable de alimentación del proyector correctamente. ☛ *Guía de inicio rápido*<br>Compruebe que la toma eléctrica o la fuente de alimentación funcionen correctamente. |
| ¿Está activado el Fondo? | Pulse el botón [A/V Mute] del mando a distancia para cancelar Fondo. ☛ p.22 |
| ¿Son correctos los ajustes del menú de configuración? | Restablezca todos los ajustes. ☛ "Restablecer"-"Reset Compl." p.64 |
| ¿La imagen proyectada aparece completamente negra?<br>**Sólo al proyectar imágenes de un ordenador** | Es posible que algunas imágenes de entrada, como por ejemplo protectores de pantalla, sean completamente negras. |
| ¿Es correcto el ajuste de formato de la señal de imagen?<br>**Sólo al proyectar imágenes de una fuente de vídeo** | Cambie el ajuste según la señal para el equipo conectado. ☛ "Señal"-"Señal de Vídeo" p.43 |

### Las imágenes en movimiento no se visualizan

| Verifique | Solución |
|---|---|
| ¿La señal de imagen del ordenador se envía al LCD y al monitor?<br>**Sólo al proyectar imágenes desde un ordenador portátil o desde un ordenador que disponga de pantalla LCD** | Cambie la señal de imagen sólo a salida externa. ☛ Compruebe la documentación del ordenador. |

### La proyección se detiene de forma automática

| Verifique | Solución |
|---|---|
| ¿El "Modo inactivo" está ajustado a "On"? | [Pulse el botón [⏻] para activar el proyector. Si no desea utilizar el "Modo inactivo", cambie el ajuste a "Off". ☛ "Extendida"-"Operación"-"Modo inactivo" p.47 |

### ■ Se visualiza el mensaje "No soportado."

| Verifique | Solución |
|---|---|
| ¿Es correcto el ajuste de formato de la señal de imagen?<br>**Sólo al proyectar imágenes de una fuente de vídeo** | Cambie el ajuste según la señal para el equipo conectado. ☛ "Señal"-"Señal de Vídeo" p.43 |
| ¿El modo es el adecuado para la velocidad de refresco y la resolución de la señal de imagen?<br>**Sólo al proyectar imágenes de un ordenador** | Consulte la documentación del ordenador para saber cómo cambiar la resolución de la señal de imagen y la velocidad de refresco que envía el ordenador. ☛ "Modos de vídeo soportados" p.116 |

### ■ Se visualiza el mensaje "Sin Señal."

| Verifique | Solución |
|---|---|
| ¿Están conectados correctamente los cables? | Compruebe que todos los cables necesarios para la proyección estén bien conectados. ☛ *Guía de inicio rápido* |
| ¿Ha seleccionado el puerto de entrada correcto? | Cambie la imagen pulsando el botón [Source Search] del mando a distancia o del panel de control. ☛ p.19 |
| ¿Está activado el ordenador o la fuente de vídeo? | Active estos equipos. |
| ¿Las señales de imagen se envían al proyector?<br>**Sólo al proyectar imágenes desde un ordenador portátil o desde un ordenador que disponga de pantalla LCD** | Si las señales de imagen sólo se envían al monitor LCD del ordenador o al monitor accesorio, deberá cambiar la salida a un destino externo y también al monitor del ordenador. En algunos modelos de ordenador, cuando las señales de imagen se envían de forma externa, ya no vuelven a aparecer en el monitor LCD ni en el monitor accesorio. ☛ Documentación del ordenador, con un título parecido a "Salida externa" o "Conectar un monitor externo".<br>Si se realiza la conexión con el proyector o el ordenador ya activados, es posible que no funcione la tecla de función [Fn] que cambia la señal de imagen del ordenador a salida externa. Desactive el ordenador y el proyector y vuélvalos a activar. |

### ■ Las imágenes aparecen borrosas o desenfocadas

| Verifique | Solución |
|---|---|
| ¿Ha ajustado correctamente el enfoque? | Gire el anillo de enfoque para ajustar el enfoque. ☛ *Guía de inicio rápido* |
| ¿La distancia a la que se encuentra el proyector es la correcta? | ¿Está proyectando fuera de la distancia de proyección recomendada?<br>Configúrelo dentro del intervalo recomendado. ☛ p.99 |
| ¿Es excesivo el valor de ajuste de Keystone? | Disminuya el ángulo de proyección para reducir la cantidad de corrección keystone. ☛ *Guía de inicio rápido* |

| Verifique | Solución |
|---|---|
| ¿Se ha empañado la lente? | Si traslada rápidamente el proyector de un entorno frío a otro cálido, o si la temperatura ambiente cambia bruscamente, la superficie de la lente se puede empañar y las imágenes serán borrosas. Deje el proyector en la habitación aproximadamente una hora antes de usarlo. Si se empaña la lente, desactive el proyector y espere a que desaparezca la condensación. |

### ■ Las imágenes presentan interferencias o están distorsionadas

| Verifique | Solución |
|---|---|
| ¿Es correcto el ajuste de formato de la señal de imagen?<br>**Sólo al proyectar imágenes de una fuente de vídeo** | Cambie el ajuste según la señal para el equipo conectado. ☛ "Señal"-"Señal de Vídeo" p.43 |
| ¿Están conectados correctamente los cables? | Compruebe que todos los cables necesarios para la proyección estén bien conectados. ☛ *Guía de inicio rápido* |
| ¿Utiliza un alargo? | Si utiliza un alargo, es posible que las interferencias eléctricas afecten a las señales. Utilice los cables que se entregan con el proyector para comprobar si los cables utilizados pueden ser la causa del problema. |
| ¿Ha seleccionado la resolución correcta?<br>**Sólo al proyectar imágenes de un ordenador** | Ajuste el ordenador para que las señales enviadas sean compatibles con el proyector.<br>☛ "Modos de vídeo soportados" p.116 ☛ Documentación del ordenador |
| ¿Ha ajustado correctamente los ajustes "Sync.▸▸" y "Tracking▸▸"?<br>**Sólo al proyectar imágenes de un ordenador** | Pulse el botón [Auto Setup] del mando a distancia o el botón [Enter] del panel de control para realizar el ajuste automático. Si las imágenes no se han ajustado correctamente con el ajuste automático, puede definir los ajustes utilizando "Sync." y "Tracking" desde el menú de configuración. ☛ "Señal" - "Tracking", "Sync." p.42 |

### ■ La imagen está incompleta (grande) o es demasiado pequeña, o el aspecto no es el correcto

| Verifique | Solución |
|---|---|
| ¿Está proyectando una imagen de ordenador de pantalla panorámica?<br>**Sólo al proyectar imágenes de un ordenador** | Cambie el ajuste según la señal para el equipo conectado. ☛ "Señal" - "Resolución" p.42 |
| ¿La imagen sigue ampliada por E-Zoom? | Pulse el botón [Esc] del mando a distancia para cancelar E-Zoom. ☛ p.28 |
| ¿Ha ajustado la "Posición" correctamente? | Pulse el botón [Auto Setup] del mando a distancia o el botón [Enter] del panel de control para realizar el ajuste automático de la imagen de ordenador proyectada. Si las imágenes no se han ajustado correctamente con el ajuste automático, puede definir los ajustes utilizando "Posición" en el menú de configuración. Además de las señales de imagen del ordenador, puede ajustar otras señales durante la proyección ajustando "Posición" en el menú de configuración. ☛ "Señal"-"Posición" p.42 |

| Verifique | Solución |
|---|---|
| ¿El ordenador está ajustado para la visualización dual?<br>**Sólo al proyectar imágenes de un ordenador** | Si la visualización dual está activada en "Propiedades de pantalla" del panel de control del ordenador, sólo se proyectará aproximadamente la mitad de la imagen en la pantalla del ordenador. Para visualizar toda la imagen en la pantalla del ordenador, desactive el ajuste de visualización dual. ☛ Documentación del controlador de vídeo del ordenador |
| ¿Ha seleccionado la resolución correcta?<br>**Sólo al proyectar imágenes de un ordenador** | Ajuste el ordenador para que las señales enviadas sean compatibles con el proyector.<br>☛ "Modos de vídeo soportados" p.116 ☛ Documentación del ordenador |

### ■ Los colores de la imagen no son correctos

| Verifique | Solución |
|---|---|
| ¿Los ajustes de la señal de entrada coinciden con las señales del dispositivo conectado? | Cambie los ajustes siguientes según la señal del equipo conectado.<br>Cuando proyecte imágenes desde un equipo conectado al puerto Entrada Ordenador1/2 o al puerto de entrada BNC ☛ "Señal" - "Señal de entrada" p.43<br>Al proyectar imágenes desde equipos conectados a Vídeo1/2 o S-Vídeo ☛ "Señal" - "Señal de Vídeo" p.43 |
| ¿Se ha ajustado correctamente el brillo de la imagen? | Defina el ajuste "Brillo" desde el menú de configuración. ☛ "Imagen"-"Brillo" p.41 |
| ¿Están conectados correctamente los cables? | Compruebe que todos los cables necesarios para la proyección estén bien conectados. ☛ *Guía de inicio rápido* |
| ¿El ajuste de "Contraste▶▶" está definido correctamente? | Defina el ajuste "Contraste" desde el menú de configuración. ☛ "Imagen"-"Contraste" p.41 |
| ¿Ha ajustado correctamente el color? | Defina el ajuste "Ajuste de Color" desde el menú de configuración. ☛ "Imagen" - "Ajuste de Color" p.41 |
| ¿Ha ajustado correctamente la saturación del color y el tono?<br>**Sólo al proyectar imágenes de una fuente de vídeo** | Defina los ajustes "Intensidad del color" y "Tono" desde el menú de configuración. ☛ "Imagen"-"Intensidad del color", "Tono" p.41 |

### ■ Las imágenes tienen un aspecto oscuro

| Verifique | Solución |
|---|---|
| ¿Ha ajustado correctamente el brillo y la luminancia de la imagen? | Defina los ajustes de "Brillo" y "Control del brillo" desde el menú de configuración.<br>☛ "Imagen"-"Brillo" p.41 ☛ "Regulación"-"Control del brillo" p.44 |
| ¿El ajuste de "Contraste▶▶" está definido correctamente? | Defina el ajuste de "Contraste" desde el menú de configuración.<br>☛ "Imagen"-"Contraste" p.41 |
| ¿Tiene que sustituir la lámpara? | Cuando la lámpara se acerca al final de su vida útil, las imágenes se vuelven más oscuras y disminuye la calidad del color. Cuando eso suceda, sustituya la lámpara por una nueva. ☛ p.85 |

### ■ No se visualiza nada en el monitor externo

| Verifique | Solución |
|---|---|
| ¿Se proyectan imágenes de otro puerto que no sean los puertos de entrada Ordenador1/2 o BNC? | Las únicas imágenes que pueden visualizarse en un monitor externo son las imágenes de ordenador de los puertos de entrada Ordenador1/2 o BNC. ☛ p.101 |

## ■ Problemas al iniciar la proyección

### ■ El proyector no se activa

| Verifique | Solución |
|---|---|
| ¿Ha pulsado el botón [⏻]? | Pulse el botón ⏻ para activar el proyector. |
| ¿Están apagados los indicadores? | El cable de alimentación no está conectado correctamente o la alimentación no se suministra de forma normal.<br>Desconecte el cable de alimentación y vuélvalo a conectar. ☛ *Guía de inicio rápido*<br>Compruebe que la toma eléctrica o la fuente de alimentación funcionen correctamente. |
| ¿Los indicadores se iluminan y se apagan al tocar el cable de alimentación? | Es posible que haya un mal contacto en el cable de alimentación, o que el cable sea defectuoso. Vuelva a conectar el cable de alimentación. Si con esto no se soluciona el problema, deje de utilizar el proyector, desconecte el cable de alimentación de la toma eléctrica y póngase en contacto con su distribuidor local o con el establecimiento más próximo de los enumerados en el Manual de asistencia y mantenimiento.<br>☛ *Lista de contactos de proyectores Epson* |
| ¿El bloqueo del panel de control está ajustado a "Bloqueo total"? | Pulse el botón [⏻] del mando a distancia. Si no desea utilizar "Bloqueo funcionam.", cambie el ajuste a "Off". ☛ "Regulación" - "Bloqueo funcionam." p.36 |
| ¿Ha seleccionado el ajuste correcto para el receptor remoto? | Compruebe el "Receptor Remoto" desde el menú de configuración. ☛ "Regulación" - "Receptor Remoto" p.44 |
| ¿Volvió a conectar inmediatamente el cable de alimentación después de Direct Power Off, o el circuito está desactivado? | Si la operación indicada a la izquierda se realiza con "Direct Power On" activado ("On"), es posible que el equipo no pueda volver a activarse. Pulse el botón [⏻] para volver a activar el proyector. |

# Otros problemas

## No se escucha ningún sonido o el sonido es débil

| Verifique | Solución |
|---|---|
| ¿La fuente de audio se ha conectado correctamente? | Desconecte el cable del puerto de entrada de audio, y luego vuelva a conectarlo. |
| ¿Ha ajustado el volumen al mínimo? | Ajuste el volumen para que se pueda escuchar el sonido. ☛ p.44, ☛ *Guía de inicio rápido* |
| ¿Está activado el Fondo? | Pulse el botón [A/V Mute] del mando a distancia para cancelar Fondo. ☛ p.22 |
| ¿La especificación del cable de audio es "Sin resistencia"? | Cuando utilice un cable de audio comercial, compruebe que contenga la etiqueta "Sin resistencia". |
| ¿Esta conectado con un cable HDMI? | Si no se emite audio cuando esta conectado con un cable HDMI, configure el aparato conectado con la salida PCM. |

## El mando a distancia no funciona

| Verifique | Solución |
|---|---|
| ¿El emisor de infrarrojos del mando a distancia está apuntado al receptor remoto del proyector cuando está en uso? | Apunte el mando a distancia en dirección al receptor remoto.<br>Alcance ☛ *Guía de inicio rápido* |
| ¿El mando a distancia está demasiado lejos del proyector? | El alcance del mando a distancia es de unos 10 m. ☛ *Guía de inicio rápido* |
| ¿El receptor remoto está expuesto a la luz solar directa o a una luz intensa de lámparas fluorescentes? | Instale el proyector en un lugar donde el receptor remoto no quede expuesto a ninguna luz intensa. O defina el receptor remoto en "Off" desde "Receptor Remoto" en el menú de configuración. ☛ "Regulación"-"Receptor Remoto" p.44 |
| ¿Ha seleccionado el ajuste correcto para el receptor remoto? | Compruebe el "Receptor Remoto" desde el menú de configuración. ☛ "Regulación" - "Receptor Remoto" p.44 |
| ¿Coinciden la ID del mando a distancia y la ID del proyector? | Compruebe que coincidan la ID del proyector que desea utilizar y la ID del mando a distancia. Para utilizar todos los proyectores con el mando a distancia sin que importe el ajuste de ID, coloque el conmutador ID del mando a distancia en la posición Off. ☛ p.29 |
| ¿Las baterías están gastadas o se han insertado incorrectamente? | Compruebe que las baterías estén insertadas correctamente, o sustitúyalas por unas nuevas si fuera necesario. ☛ p.84 |
| ¿El cable del mando a distancia opcional está conectado al mando a distancia o al puerto remoto del proyector? | Cuando el cable del mando a distancia está conectado, el emisor de infrarrojos de dicho mando o el receptor remoto del proyector están desactivados. Si no utiliza el cable del mando a distancia, desconéctelo del mando y del puerto remoto. |

## Deseo cambiar el idioma de los mensajes y los menús

| Verifique | Solución |
|---|---|
| Cambie el ajuste "Idioma". | Defina el ajuste de "Idioma" desde el menú de configuración. ☛ p.47 |

## ■ No se recibe correo electrónico aunque el proyector tenga un problema

| Verifique | Solución |
|---|---|
| ¿El "Modo en espera" está ajustado a "Red activada"? | Para utilizar la función de notificación por correo cuando el proyector esté en espera, ajuste "Red activada" en "Modo en espera" desde el menú de configuración. ☛ "Extendida" - "Modo en espera" p.47 |
| ¿Se produjo una anomalía fatal y el proyector se detuvo de repente? | Cuando el proyector se detiene de repente, no se pueden enviar correos electrónicos.<br>Si continúa la anomalía, póngase en contacto con su distribuidor local o con el establecimiento más próximo de los enumerados en el Manual de asistencia y mantenimiento. ☛ *Lista de contactos de proyectores Epson* |
| ¿Se suministra alimentación al proyector? | Compruebe que la toma eléctrica o la fuente de alimentación funcionen correctamente. |
| ¿El cable de la LAN está conectado correctamente? | Compruebe que el cable de la LAN esté conectado correctamente. Vuélvalo a conectar si no está conectado o si no está bien conectado. ☛ p.107 |
| ¿La función de notificación por correo está ajustada correctamente en el menú de configuración? | La función de notificación por correo de problemas se envía en función de los ajustes de "Correo" del menú de configuración. Compruebe si está ajustado correctamente.<br>Para EB-G5350/G5150 ☛ "Red" - "Correo" p.60<br>Para EB-G5300/G5200W/G5100 ☛ p.48 |

# Apéndices

Este capítulo proporciona información acerca de los procedimientos de mantenimiento para asegurar un óptimo rendimiento del proyector durante un largo periodo de tiempo.


**Métodos de instalación ..... 80**

**Limpieza ..... 81**

- **Limpiar la superficie del proyector ..... 81**
- **Limpiar la lente ..... 81**
- **Limpiar el filtro de aire ..... 81**

**Sustituir los consumibles ..... 84**

- **Sustituir las baterías del mando a distancia ..... 84**
- **Sustituir la lámpara ..... 85**
  - Periodo de sustitución de la lámpara ..... 85
  - Cómo sustituir la lámpara ..... 85
  - Reajustar el tiempo de funcionamiento de la lámpara ..... 87
- **Sustituir el filtro de aire ..... 88**
  - Periodo de sustitución del filtro de aire ..... 88
  - Cómo sustituir el filtro de aire ..... 88

**Accesorios opcionales y consumibles ..... 90**

- Accesorios opcionales ..... 90
- Consumibles ..... 91

**Notas acerca del transporte ..... 92**

- **Mover a una posición cercana ..... 92**
- **Al transportar ..... 92**
  - Preparar el embalaje ..... 92
  - Notas al realizar del embalaje y el transporte ..... 92

**Guardar un logotipo del usuario ..... 93**

**Establecer una conexión WPS (configuración inalámbrica protegida) con un punto de acceso de LAN inalámbrica (sólo EB-G5350/G5150) ..... 95**

- **Método de configuración de la conexión ..... 95**
  - Establecer una conexión mediante el Método Pulsar botón ..... 96
  - Establecer una conexión mediante el Método Código PIN ..... 97

**Tamaño de la pantalla y distancia ..... 99**

- **Distancia de proyección para EB-G5350/G5300/G5150/G5100 ..... 99**
- **Distancia de proyección para EB-G5200W ..... 100**

**Conexión a un equipo externo ..... 101**

- **Conexión a un monitor externo ..... 101**
- **Conectar a altavoces externos ..... 101**

**Retirar e instalar el objetivo del proyector ..... 102**

- **Extraer ..... 102**
- **Instalar ..... 102**

## Conectar y retirar dispositivos USB (sólo EB-G5350/G5150) ..... 104

- **Conectar dispositivos USB ..... 104**
- **Estado de los indicadores USB ..... 104**
- **Retirar dispositivos USB ..... 104**

## Insertar y retirar tarjetas SD (sólo EB-G5350/G5150) ..... 105

- **Insertar ..... 105**
- **Lectura del indicador luminoso de acceso a la tarjeta SD ..... 105**
- **Extraer ..... 106**

## Conectar un cable LAN ..... 107

## Conectar con un cable USB y proyectar (pantalla USB sólo EB-G5350/G5150) ..... 108

- **Conectando ..... 108**
  - Conectar por primera vez ..... 109
  - Desde la segunda vez ..... 110

## Leer el problema enviado por la función notificación por correo ..... 111

## Comandos ESC/VP21 ..... 112

- **Lista de comandos ..... 112**
- **Distribuciones de cable ..... 113**
  - Conexión serie ..... 113
  - Protocolo de comunicación ..... 113

## Respecto al proyector de red (sólo EB-G5350/G5150) ..... 114

## Acerca de PJLink ..... 115

## Modos de vídeo soportados ..... 116

- **Modos de vídeo soportados para EB-G5350/G5300/G5150/G5100 ..... 116**
  - Señales de ordenador (RGB analógica) ..... 116
  - Vídeo de componentes ..... 117
  - Vídeo compuesto/S-Vídeo ..... 117
  - Señal de entrada del puerto de entrada HDMI ..... 118
- **Modos de vídeo soportados para EB-G5200W ..... 119**
  - Señales de ordenador (RGB analógica) ..... 119
  - Vídeo de componentes ..... 120
  - Vídeo compuesto/S-Vídeo ..... 120
  - Señal de entrada del puerto de entrada HDMI ..... 121

## Especificaciones ..... 122

- **Especificaciones generales del proyector ..... 122**
- **Condiciones de funcionamiento para el software incluido ..... 124**

## Aspecto ..... 125

## Glosario ..... 126

## Index ..... 128

# Métodos de instalación



El proyector es compatible con los cuatro métodos de proyección siguientes. Instálelo de acuerdo con las condiciones de la ubicación de la instalación.

**⚠ Precaución**

- *Para colocar el proyector en el techo (colgado), hay que seguir un procedimiento especial de instalación. Si no lo instala correctamente, el proyector podría caerse y provocar accidentes y lesiones.*
- *Si utiliza adhesivos en el soporte para fijación en el techo para evitar que se aflojen los tornillos, o si usa productos como lubricantes o aceites en el proyector, es posible que la carcasa se rompa y el proyector se caiga. Esto podría provocar lesiones graves a las personas que se encuentren debajo, además de dañar el proyector.*
  *Al instalar o ajustar el soporte para fijación en techo no utilice adhesivos para evitar que los tornillos se aflojen ni tampoco utilice aceites, lubricantes ni similares.*

**Atención**

*No utilice el proyector apoyándolo sobre un lado. Podría provocar un mal funcionamiento.*

- *Proyecte las imágenes desde la parte frontal de la pantalla. (Proyección frontal)*

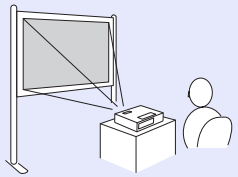

- *Proyecte las imágenes desde detrás de una pantalla translúcida. (Proyección posterior)*

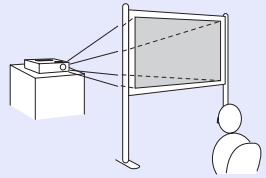

- *Suspenda el proyector del techo y proyecte las imágenes desde delante de la pantalla. (proyección frontal/techo)*

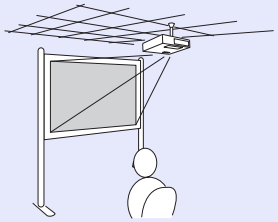

- *Suspenda el proyector del techo y proyecte las imágenes desde detrás de una pantalla translúcida. (Proyección posterior/techo)*

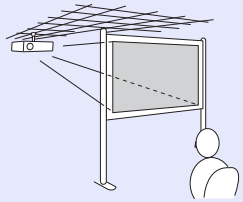

- *El soporte para fijación en techo opcional es necesario para instalar el proyector en el techo.* ☛ *p.90*
- *Puede cambiar los ajustes como se indica a continuación pulsando el botón [A/V Mute] del mando a distancia durante unos cinco segundos.*
  *"Frontal" ↔ "Frontal/Techo"*
  *Defina "Posterior" o "Posterior/Techo" en el menú de configuración.* ☛ *p.46*

# Limpieza

Debe limpiar el proyector si se ensucia o si la calidad de las imágenes proyectadas empieza a deteriorarse.

## Limpiar la superficie del proyector

Limpie la superficie del proyector con un paño suave.
Si el proyector está muy sucio, humedezca el paño con agua y con un poco de detergente neutro y, a continuación, escúrralo totalmente antes de utilizarlo para limpiar la superficie del proyector.

**Atención**

***No utilice sustancias volátiles como cera, alcohol o disolventes para limpiar la superficie del proyector. La calidad de la carcasa podría verse modificada o decolorarse.***

## Limpiar la lente

Utilice un paño limpiador de cristales disponible en el mercado para limpiar la lente con cuidado.

**Atención**

***No frote la lente con materiales rugosos ni la someta a golpes, ya que puede dañarse fácilmente.***

## Limpiar el filtro de aire

Limpie el filtro de aire y la ventilación de entrada de aire cuando se visualice el siguiente mensaje.
"El proyector está sobrecalentado. Asegúrese de que la salida de aire no esté obstruida, y limpie o reemplace el filtro."

**Atención**

- ***Si se acumula polvo en el filtro de aire, es posible que la temperatura interna del proyector aumente, lo que puede producir problemas en el funcionamiento y acortar la vida útil del motor óptico. Limpie el filtro de aire inmediatamente cuando se visualice el mensaje.***
- ***No enjuague el filtro de aire con agua. No utilice detergentes ni disolventes.***
- ***Si utiliza un cepillo para realizar la limpieza, debe tener el pelo largo y suave, cepíllelo ligeramente. Si lo cepilla con demasiada fuerza, el polvo quedará incrustado en el interior del filtro de aire y no se podrá extraer.***

**Procedimiento**

### 1 Extraiga la cubierta del filtro de aire.

Sujete la pestaña del filtro de aire entre los dedos y tire de ella.

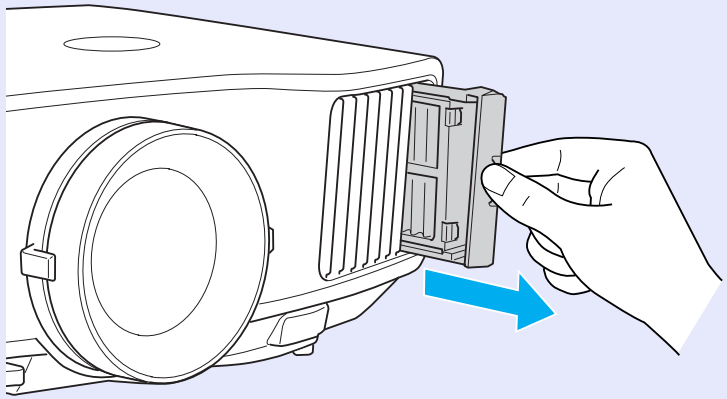

## 2 Extraiga el filtro de aire.

Retire el filtro de aire colocando el dedo en la ranura, como se muestra en la siguiente ilustración.

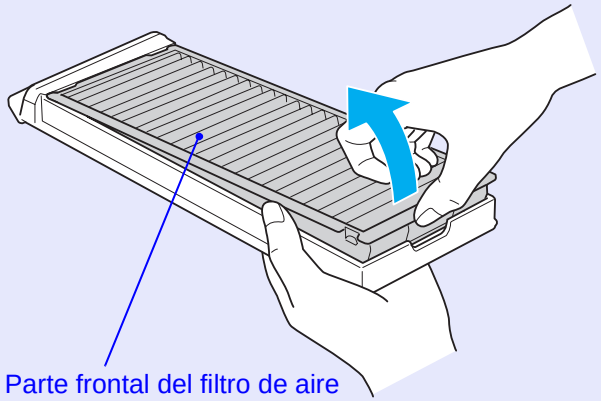


## 3 Con la parte frontal del filtro de aire hacia abajo, golpéelo cuatro o cinco veces para eliminar el polvo.

Gírelo y golpee el otro lado de la misma manera para eliminar el polvo.

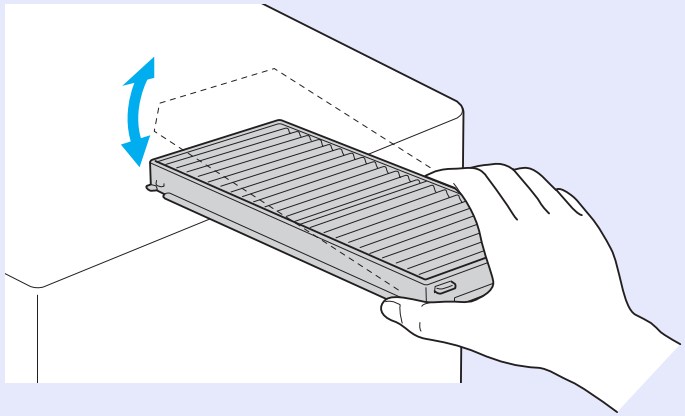

**Atención**

***Si golpea el filtro de aire con demasiada fuerza, es posible que quede inutilizable debido a deformaciones y grietas.***

## 4 Retire los restos de polvo del filtro de aire utilizando una aspiradora para limpiar la parte frontal.

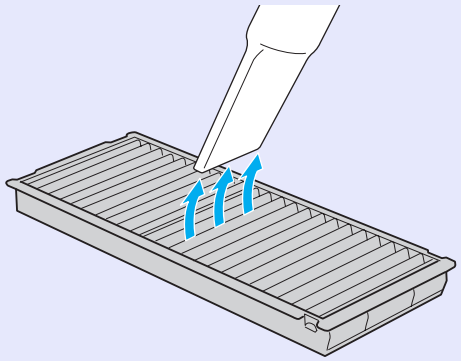

## 5 Inserte de nuevo el filtro de aire y la cubierta del filtro de aire.

Inserte los salientes en los orificios de la cubierta del filtro de aire y presiónela hasta que encajen en su posición.

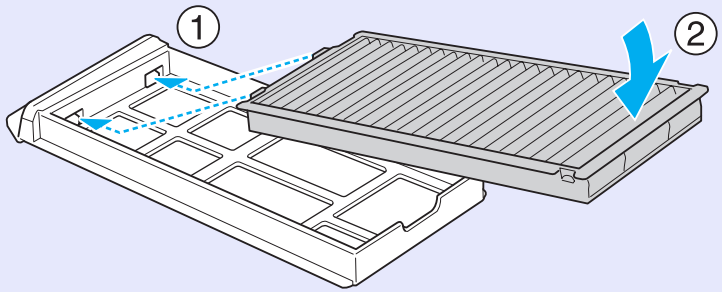

## 6 Sustituya la cubierta del filtro de aire.

Presiónela hasta que presente resistencia.

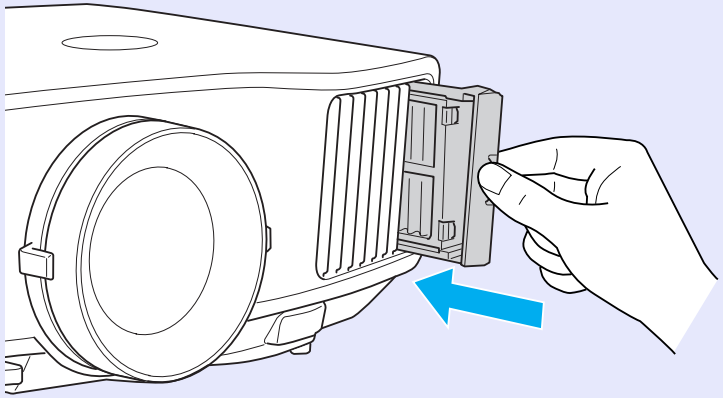

- ***Si se visualiza un mensaje frecuentemente, incluso después de la limpieza, es necesario sustituir el filtro de aire. Sustitúyalo por un nuevo filtro de aire.*** ☛ *p.88*
- ***Es recomendable que limpie estas partes como mínimo una vez cada tres meses. Límpielas con más frecuencia si utiliza el proyector en un entorno especialmente polvoriento.***

Esta sección explica cómo sustituir las baterías del mando a distancia, la lámpara y el filtro de aire.

## Sustituir las baterías del mando a distancia

Si se producen retardos en la respuesta del mando a distancia, o si no funciona después de utilizarlo durante bastante tiempo, es posible que las baterías se estén agotando. En este caso, sustitúyalas por unas baterías nuevas. Deberia disponer de dos pilas alcalinas tamano AA de recambio listas para utilizar cuando sea necesario. Solo pueden utilizarse pilas alcalinas tamano AA.

**Atención**

***No olvide leer las Instrucciones de seguridad/el Manual de asistencia y mantenimiento antes de manipular las baterías.***

☛ *Instrucciones de seguridad*

**Procedimiento**

### 1 Extraiga la cubierta de las baterías.

Levante la cubierta del compartimiento de las baterías presionando su pestillo.

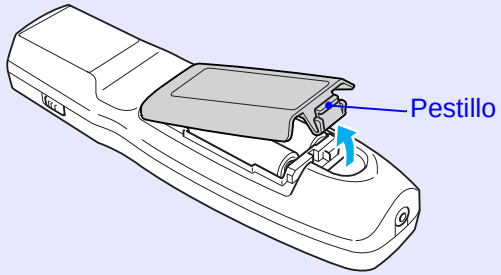


### 2 Sustituya las baterías gastadas por unas nuevas.

**⚠ Precaución**

Compruebe las posiciones de las marcas (+) y (-) en el interior del soporte de las baterías para asegurar que éstas se insertan correctamente.

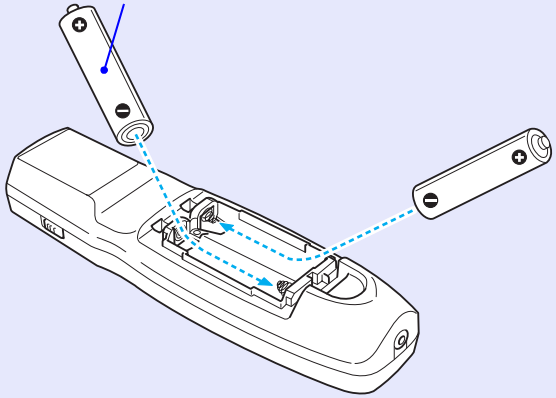

### 3 Sustituya la cubierta de las baterías.

Pulse la cubierta del compartimiento de las baterías hasta que se ajuste en su posición.

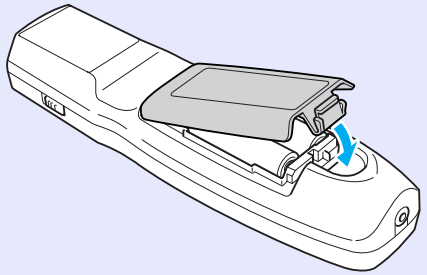

# Sustituir la lámpara

## Periodo de sustitución de la lámpara

Ha llegado el momento de sustituir la lámpara si:

- Se visualiza el mensaje "Reemplace la lámpara." al iniciar la proyección.

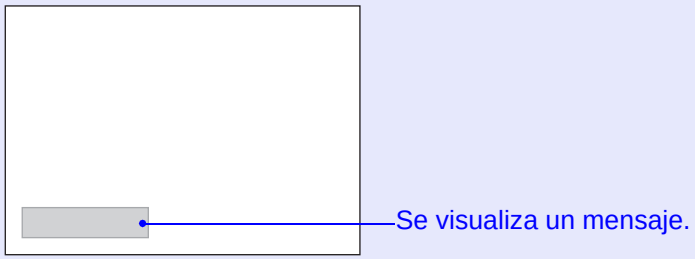


- El indicador de la lámpara parpadea en naranja.

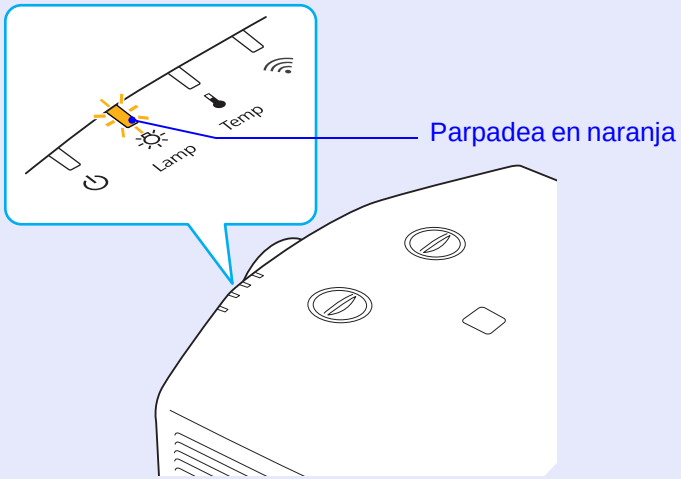


- La imagen proyectada se oscurece o empieza a deteriorarse.

**Atención**

- *El mensaje de sustitución de la lámpara está ajustado para que aparezca después de los siguientes periodos de tiempo para mantener el brillo inicial y la calidad de las imágenes proyectadas.*
  *☛"Control del brillo" p.44*
  *Cuando se utiliza de forma continua con un brillo alto: unas 1.900 horas*
  *Cuando se utiliza de forma continua con un brillo bajo: unas 2.900 horas*
- *Si continúa utilizando la lámpara una vez finalizado el período de sustitución, aumentan las posibilidades de que la lámpara explote. Cuando aparezca el mensaje de sustitución de la lámpara, sustitúyala por una nueva lo antes posible, aunque aún funcione.*
- *Según las características de la lámpara y la forma en que se haya utilizado, es posible que se oscurezca o deje de funcionar antes de que aparezca el mensaje de aviso. Siempre debería disponer de una lámpara de recambio por si la necesita.*

## Cómo sustituir la lámpara

La lámpara puede sustituirse incluso si el proyector está colgado del techo.

**⚠ Advertencia**

*Al sustituir la lámpara porque ha dejado de iluminarse, existe la posibilidad de que se haya roto.*
*Al sustituir la lámpara de un proyector que se ha instalado en el techo, siempre debería suponer que la lámpara está rota, y debería permanecer a un lado de la cubierta de la lámpara, no debajo de ella. Extraiga la cubierta de la lámpara con cuidado.*

**⚠ Precaución**

***Espere hasta que la lámpara se haya enfriado lo suficiente antes de extraer la cubierta de la lámpara. Si la lámpara aún está caliente, podría quemarse o lesionarse. Es necesario dejar pasar una hora después de desactivar el equipo para que la lámpara se enfríe lo suficiente.***

**Procedimiento**

**1** **Después de desactivar el proyector y de que el avisador acústico suene dos veces, desconecte el cable de alimentación.**

**2** **Espere hasta que la lámpara se haya enfriado y extraiga la cubierta de la lámpara del proyector.**

Afloje los tornillos de fijación de la cubierta de la lámpara con el destornillador incluido con la nueva lámpara o con un destornillador de cabeza + y a continuación sustituya la cubierta de la lámpara. Puesto que se ha incorporado una cadena en la cubierta de la lámpara para evitar que se caiga, no debería caerse nunca, incluso al sustituir la lámpara en un proyector instalado en el techo.

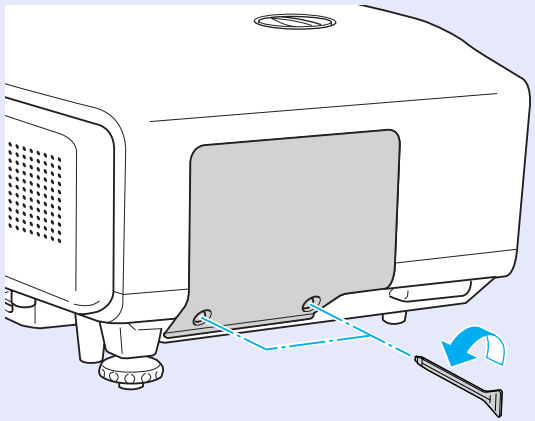

**3** **Afloje los dos tornillos de fijación de la lámpara.**

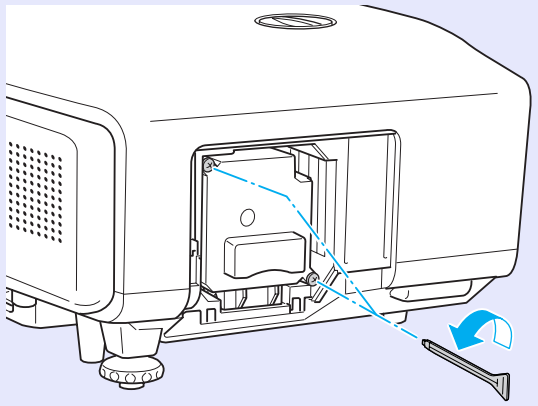

**4** **Extraiga la lámpara antigua.**

Si la lámpara está rota, sustitúyala por una nueva o póngase en contacto con su distribuidor local.

☛ *Lista de contactos de proyectores Epson*

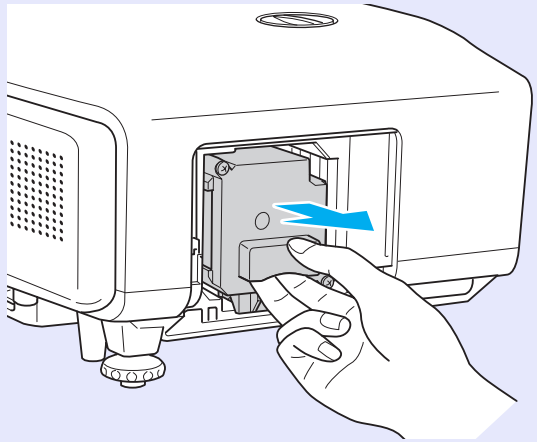

## 5 Instale la nueva lámpara.

Instale la nueva lámpara siguiendo el raíl de guía en la dirección correcta para que encaje en su posición, presione sobre el área marcada "PUSH" y, cuando esté totalmente insertada, apriete los dos tornillos.

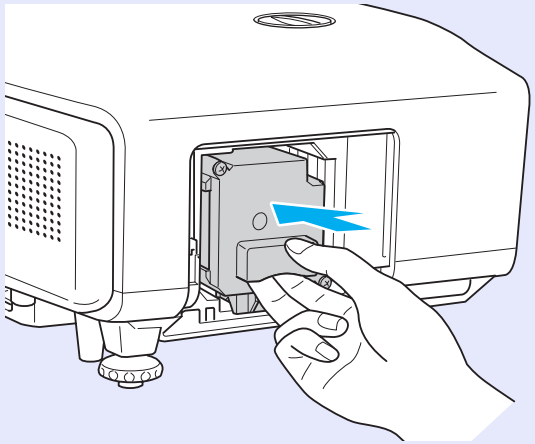

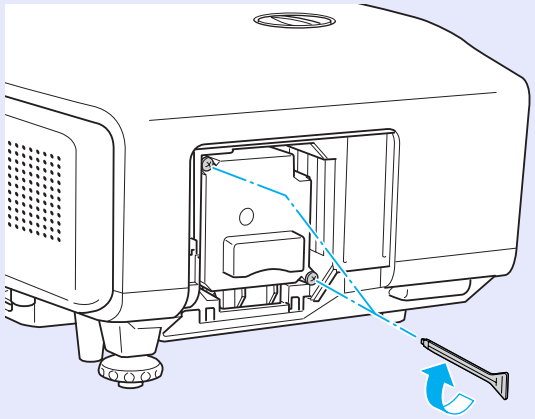

## 6 Vuelva a colocar la cubierta de la lámpara.

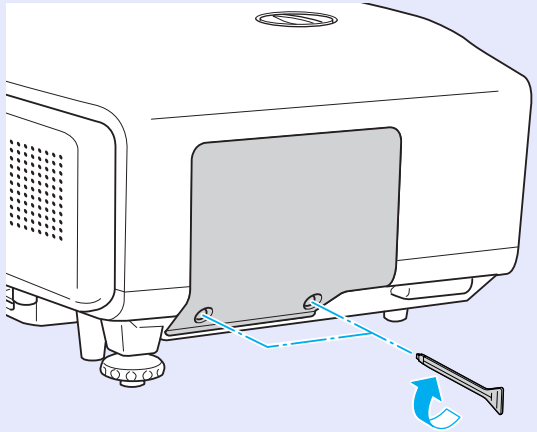

**Atención**

- ***Compruebe que instala la lámpara con seguridad. Si se extrae la cubierta de la lámpara, ésta se desactiva automáticamente por motivos de seguridad. Si la lámpara o su cubierta no se instalan correctamente, la lámpara no se activará.***
- ***Este producto incluye un componente de la lámpara que contiene mercurio (Hg). Consulte las normativas locales acerca de la eliminación y el reciclaje. No los tire con la basura normal.***

### Reajustar el tiempo de funcionamiento de la lámpara

El proyector calcula el tiempo de funcionamiento de la lámpara y notifica cuándo debe sustituirse mediante un mensaje y un indicador. Después de sustituir la lámpara, asegúrese de restablecer las horas de la lámpara desde el menú de configuración. ☛ p.64

***Restablezca el tiempo de funcionamiento de la lámpara sólo después de sustituirla. De lo contrario, el periodo de sustitución de la lámpara no se indicaría correctamente.***

# Sustituir el filtro de aire

## Periodo de sustitución del filtro de aire

Ha llegado el momento de sustituir el filtro de aire si:

- El filtro de aire ha adquirido un tono marrón.
- El mensaje se muestra aunque el filtro de aire se haya limpiado.

## Cómo sustituir el filtro de aire

El filtro de aire puede sustituirse incluso si el proyector está colgado del techo.

**Procedimiento**

### 1 Extraiga la cubierta del filtro de aire.

Sujete la pestaña del filtro de aire entre los dedos y tire de ella.

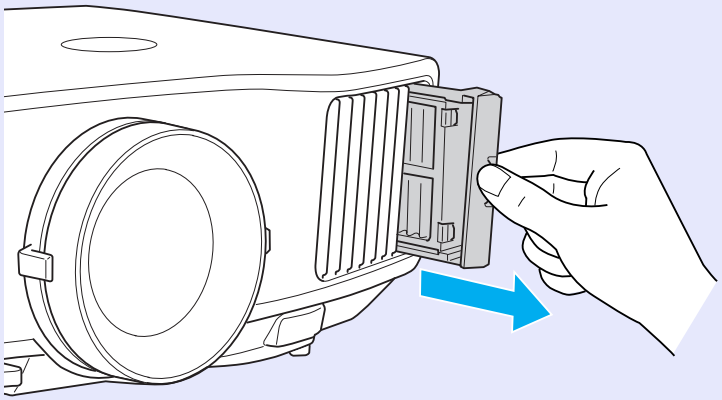

### 2 Extraiga el filtro de aire.

Retire el filtro de aire colocando el dedo en la ranura, como se muestra en la siguiente ilustración.

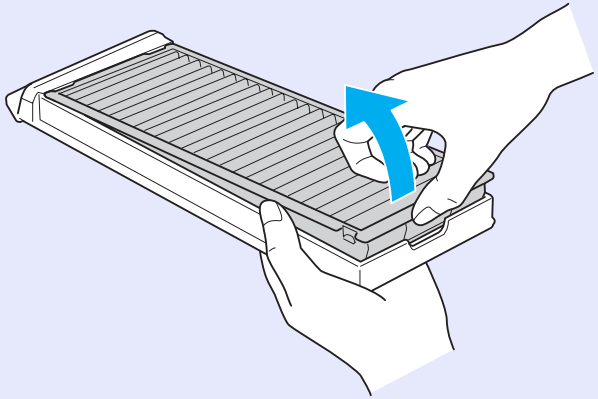

### 3 Inserte el nuevo filtro de aire en la cubierta del filtro de aire.

Inserte los salientes en los orificios de la cubierta del filtro de aire y presiónela hasta que encajen en su posición.

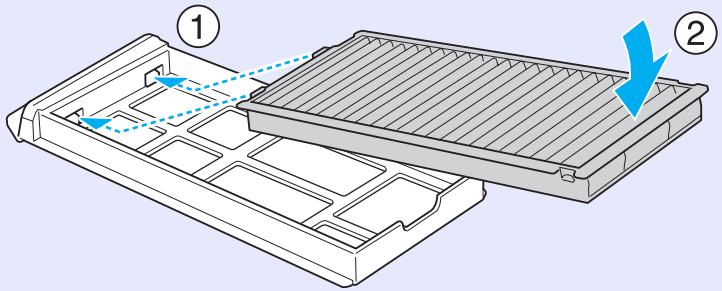

## 4 Sustituya la cubierta del filtro de aire.

Presiónela hasta que presente resistencia.

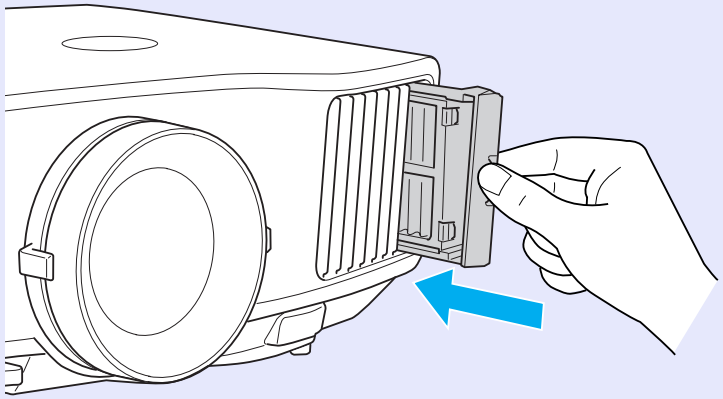

***Deseche los filtros de aire usados adecuadamente siguiendo la legislación local.***
***Calidad del material para la sección del cuadro: polipropileno***
***Calidad del material para la sección del filtro: polipropileno***

# Accesorios opcionales y consumibles



Los siguientes accesorios opcionales y consumibles están disponibles. Compre estos productos en el momento que los necesite. La siguiente lista de accesorios opcionales y consumibles está actualizada a fecha de: 2008.05. Los detalles de los accesorios están sujetos a cambios sin previo aviso, y su disponibilidad puede variar según el país de adquisición.

## Accesorios opcionales

Pantalla portátil de 60 pulgadas ELPSC07
Pantalla portátil de 80 pulgadas ELPSC08
Pantalla de 100 pulgadas ELPSC10
Pantallas enrollables portátiles (Proporción dimensional▶▶4:3)

Pantalla portátil de 50 pulgadas ELPSC06
Una pantalla compacta que puede transportarse fácilmente.
(Proporción dimensional 4:3)

Cable HD-15 ELPKC02
(1,8 m - para mini D-Sub de 15 patillas/mini D-Sub de 15 patillas)
Es el mismo que el cable para ordenador que se entrega con el proyector.

Cable HD-15 ELPKC09
(3 m - para mini D-Sub de 15 patillas/mini D-Sub de 15 patillas)
Cable HD-15 PC ELPKC10
(20 m - para mini D-Sub de 15 patillas/mini D-Sub de 15 patillas)
Utilice uno de estos cables más largos si el cable para ordenador que se entrega con el proyector es demasiado corto.

Cable de vídeo de componentes ELPKC19
(3 m - para mini D-Sub de 15 patillas/RCA macho ×3)
Utilícelo para conectar una fuente de vídeo de componentes▶▶

Grupo de cables del mando a distancia ELPKC28
(grupo de 2 piezas de 10 m)
Utilícelos para garantizar un funcionamiento correcto del mando a distancia desde lejos.

Receptor del ratón inalámbrico ELPST16
Sirve para utilizar el puntero del ratón de un ordenador con el mando a distancia del proyector, o para avanzar/retroceder de página cuando se proyecta un archivo PowerPoint.

Unidad LAN inalámbrica ELPAP03 (para EB-G5350/G5150)
Utilícela para conectar el proyector a un ordenador a través de una LAN inalámbrica y a continuación proyectar imágenes.

Maleta de transporte dura ELPKS58
Utilice esta maleta si debe transportar el proyector.

Objetivo con un zoom de largo alcance ELPLL06
(Intervalo de la distancia de proyección: para EB-G5350/G5300/G5150/G5100 aprox. de 5,3 a 7,2
para EB-G5200W aprox. de 5,2 a 7,1)
Objetivo con un zoom de medio alcance ELPLM04
(Intervalo de la distancia de proyección: para EB-G5350/G5300/G5150/G5100 aprox. de 2,4 a 3,6
para EB-G5200W aprox. de 2,3 a 3,5)
Objetivo con un zoom de medio alcance ELPLM05
(Intervalo de la distancia de proyección: para EB-G5350/G5300/G5150/G5100 aprox. de 3,5 a 5,4
para EB-G5200W aprox. de 3,5 a 5,3)
Objetivo con un zoom de alcance estándar ELPLS03
(Intervalo de la distancia de proyección: para EB-G5350/G5300/G5150/G5100 aprox. de 1,3 a 2,4
para EB-G5200W aprox. de 1,3 a 2,3)
Objetivo gran angular para proyección posterior ELPLR03
(Intervalo de la distancia de proyección: para EB-G5350/G5300/G5150/G5100 aprox. 0,78
para EB-G5200W aprox. 0,77)
Intervalo de la distancia de proyección = distancia de proyección/anchura de la pantalla de proyección
Son valores estándar de instalación. Están sujetos a cambios según las condiciones de proyección.

| |
|---|
| Soporte para fijación en techo* ELPMB13<br>Utilícelo para instalar el proyector en el techo. |
| Placa para fijación en techo* ELPFC03<br>Tubo 370 (370 mm plateado)* ELPFP04<br>Tubo 570 (570 mm plateado)* ELPFP05<br>Tubo 770 (770 mm plateado)* ELPFP06<br>Utilícelo para instalar el proyector en el techo. |

Para instalar el proyector en el techo tendrá que seguir un método de instalación especial. Póngase en contacto con su distribuidor local o con el establecimiento más próximo de los enumerados en el Manual de asistencia y mantenimiento si desea seguir este método de instalación.

☛ *Lista de contactos de proyectores Epson*

## Consumibles

| |
|---|
| Lámpara de recambio ELPLP46 (EB-G5350/G5300/G5200W)<br>Lámpara de recambio ELPLP47 (EB-G5150/G5100)<br>Para sustituir las lámparas utilizadas. |
| Filtro de aire ELPAF17<br>Utilícelo como recambio para los filtros de aire utilizados. |

# Notas acerca del transporte



En el interior del proyector se encuentran muchas piezas de cristal y componentes de precisión. Para evitar dañar el equipo debido a impactos durante el transporte, sujete el proyector de la siguiente forma.

## Mover a una posición cercana

Compruebe los siguientes puntos y, a continuación, transporte el equipo por el asa.

- Desactive el proyector y desconecte todos los cables.
- Coloque la cubierta del objetivo.
- Guarde el pie.

## Al transportar

### Preparar el embalaje

Después de comprobar los puntos en "Mover a una posición cercana", prepare lo siguiente y embale el proyector.

- Ajuste el desplazamiento vertical del objetivo a la posición más baja.
- Coloque las almohadillas protectoras que se utilizaron en el momento de adquirirlo.

### Notas al realizar del embalaje y el transporte

Al llevar a cabo el embalaje, utilice los materiales originales de embalaje que se utilizaron en el momento de adquirirlo, o utilice una caja similar y material de embalaje.

Si no tiene el material de embalaje, envuelva el proyector con material aislante para protegerlo de los golpes, y colóquelo en un contenedor duro de cartón con una etiqueta que indique que contiene material frágil antes de transportarlo.

Al transportar el proyector, asegúrese de que la empresa está preparada para transportar mercancía frágil, y asegúrese de notificarles de que el contenido es frágil.

# Guardar un logotipo del usuario



Puede guardar la imagen que se está proyectando como logotipo del usuario.

> ***Al guardar un logotipo de usuario, se elimina el logotipo de usuario anterior.***

**Procedimiento**

**1 Proyecte la imagen que desea utilizar como logotipo del usuario y pulse el botón [Menu].**

Utilizar el mando a distancia

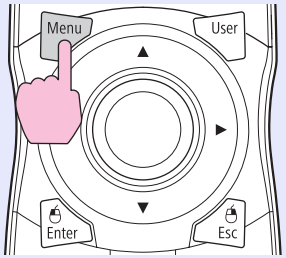


Utilizar el panel de control

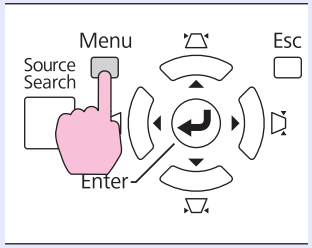


**2 Seleccione "Extendida" - "Logotipo del usuario" desde el menú de configuración. ☛ "Utilizar el menú Configuración" p.40**

Compruebe los botones que puede utilizar y las operaciones que realizan en la guía situada debajo del menú.




> ***• Si la función "Prote. logo usuario" de "Contraseña protegida" está ajustada a "On", se visualizará un mensaje y no podrá cambiarse el logotipo del usuario. Puede realizar cambios después de ajustar "Prote. logo usuario" a "Off". ☛ p.34***
>
> ***• Si "Logotipo del usuario" está seleccionado mientras se llevan a cabo las funciones Keystone, E-Zoom, Aspecto o Progresivo, se cancela la función que se esté llevando a cabo actualmente.***

**3 Cuando se visualice "¿Aceptar la imagen actual como logotipo de usuario?", seleccione "Sí".**

> ***Al pulsar el botón [Enter] del mando a distancia o del panel de control, es posible que el tamaño de la pantalla cambie en función de la señal, ya que cambiará a la resolución de la señal de la imagen. La imagen se grabará y se visualizará un cuadro de selección.***

## 4 Mueva el cuadro para seleccionar la parte de la imagen que desea utilizar como logotipo del usuario.

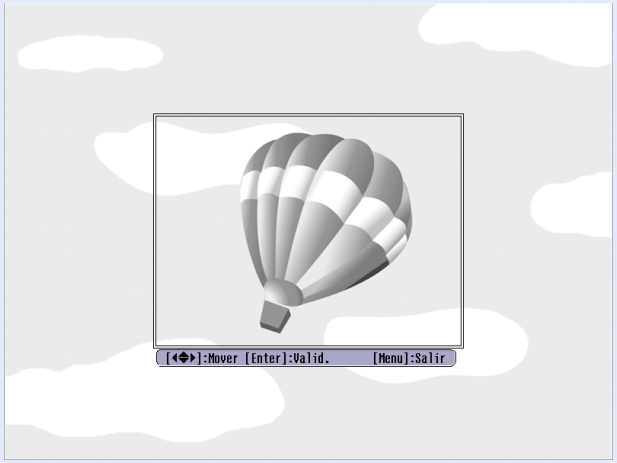


Utilizar el mando a distancia

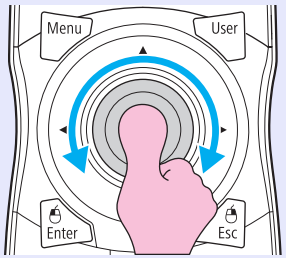


Utilizar el panel de control

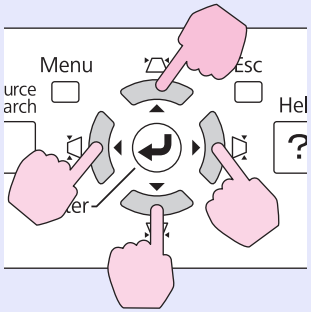


*Puede guardarlo a un tamaño máximo de 400 × 300 puntos.*

## 5 Cuando se visualice "¿Seleccionar esta imagen?", seleccione "Sí".

## 6 Seleccione el factor de zoom desde la pantalla de ajuste del zoom.

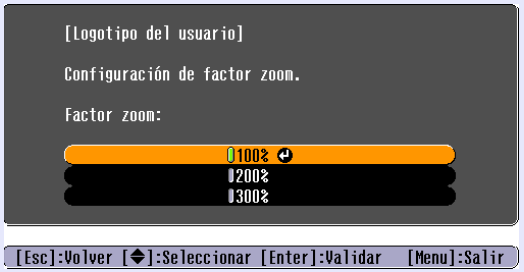


## 7 Cuando se visualice el mensaje "¿Guardar imagen como logotipo de usuario?", seleccione "Sí".

La imagen se guardará. Una vez guardada la imagen, se visualiza el mensaje "Completado."

- *Guardar el logotipo del usuario puede tardar unos 15 segundos. No utilice el proyector ni ninguno de los equipos conectados mientras se está guardando, ya que podrían producirse funcionamientos incorrectos.*
- *Cuando el logotipo del usuario se haya guardado, no podrá volver a los ajustes originales del logo.*

Existen dos métodos para configurar una WPS.

- Método Pulsar Botón
  El SSID y la seguridad se ajustan automáticamente al pulsar el botón [Enter] en el panel de control del proyector y el botón especial en el equipo de punto de acceso. Este método se recomienda cuando el proyector y el punto de acceso están cerca.
- Método Código PIN
  El SSID y la seguridad se ajustan automáticamente entrando un código de 8 dígitos asignado previamente al proyector desde el ordenador al punto de acceso. Realice previamente los ajustes de conexión entre el ordenador y el punto de acceso. Para obtener detalles sobre cómo efectuar esta conexión, consulte el manual proporcionado con el punto de acceso. Este método es recomendable cuando el proyector está instalado en el techo.

## Método de configuración de la conexión

**Procedimiento**

### 1 Pulse el botón [Menu] en el proyector y, a continuación, seleccione "A configuración de la red" en el menú Configuración.

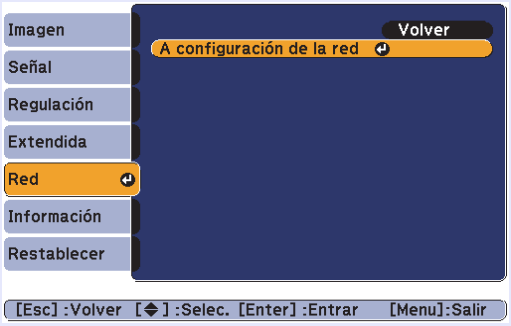


Se mostrará la pantalla de configuración de red.

### 2 En "LAN inalámbrica" seleccione "Configurar Assistente".




Aparecerá la pantalla siguiente.




Al establecer una conexión utilizando el método Pulsar Botón, siga los pasos descritos a continuación.
Vaya a "Establecer una conexión mediante el Método Código PIN" cuando establezca la conexión mediante el "Método Código PIN".
☛ p.97

## Establecer una conexión mediante el Método Pulsar botón

**Procedimiento**

### 1 Seleccione "Método Pulsar botón".

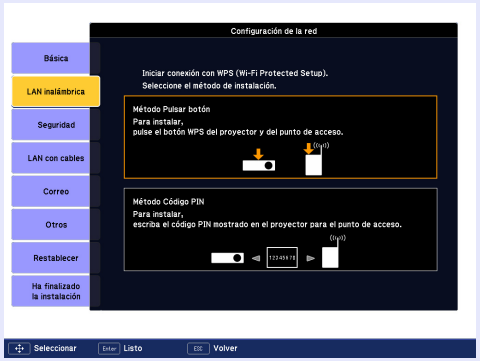


Se mostrará la pantalla Método Pulsar botón.

### 2 Pulse el botón [Enter] en el panel de control del proyector cuando se indique en la pantalla.




Se mostrará la pantalla Método Pulsar botón.

### 3 Pulse el botón en el punto de acceso cuando se indique en la pantalla.

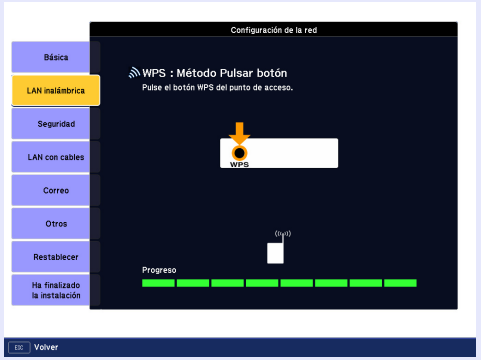


De este modo, se completará la configuración.

### 4 Pulse el botón [Enter] o el botón [Esc].




Volverá a la pantalla del menú de la LAN inalámbrica.

## 5 Seleccione "Sí" en "Ha finalizado la instalación".




De este modo se completará la configuración de la conexión entre el proyector y el punto de acceso. Pulse el botón [Menu] para cerrar el menú de configuración.

## Establecer una conexión mediante el Método Código PIN

***Antes de efectuar una conexión utilizando el "Método Código PIN", deberá haberse configurado previamente una conexión entre el ordenador y el punto de acceso.***

**Procedimiento**

## 1 Seleccione "Método Código PIN".




Se mostrará la pantalla Método Código PIN.

## 2 Introduzca el código PIN que se visualiza en la pantalla "Método Código PIN" del ordenador en el punto de acceso y a continuación seleccione "Iniciar instalación".




Se mostrará la operación en curso.




## 3 Se visualiza el mensaje "Instalación mediante WPS terminada". Pulse el botón [Enter] o el botón [Esc].




Volverá a la pantalla del menú de la LAN inalámbrica.

## 4 Seleccione "Sí" en "Ha finalizado la instalación".




De este modo se completará la configuración de la conexión entre el proyector y el punto de acceso. Pulse el botón [Menu] para cerrar el menú de configuración.

# Tamaño de la pantalla y distancia



La siguiente tabla muestra la distancia de proyección cuando se instala un objetivo estándar. Cuando instale un objetivo opcional, compruebe las distancias de proyección en el "Manual del usuario opcional" que se entrega con el objetivo opcional. Consulte la tabla siguiente para seleccionar la mejor posición para el proyecar. Los valores son orientativos.

## Distancia de proyección para EB-G5350/G5300/G5150/G5100

Unidades: cm

| Tamaño de la pantalla 4:3 | | Distancia de proyección Ⓐ | Ⓑ |
|---|---|---|---|
| | | Más corta Más larga De (Granangular) a (Teleobjetivo) | Desplazamiento vertical del objetivo (Más alto) a (Más bajo) |
| 30" | 61×46 | De 77 a 142 | De 0 a 46 |
| 40" | 81×61 | De 104 a 190 | De 0 a 61 |
| 50" | 100×76 | De 131 a 239 | De 0 a 76 |
| 60" | 120×90 | De 158 a 288 | De 0 a 91 |
| 80" | 160×120 | De 212 a 385 | De 0 a 122 |
| 100" | 200×150 | De 266 a 483 | De 0 a 152 |
| 120" | 240×180 | De 321 a 580 | De 0 a 183 |
| 150" | 300×230 | De 402 a 726 | De 0 a 229 |
| 200" | 410×300 | De 537 a 970 | De 0 a 305 |
| 300" | 610×460 | De 808 a 1457 | De 0 a 457 |

Unidades: cm

| Tamaño de la pantalla 16:9 | | Distancia de proyección Ⓐ | Ⓑ |
|---|---|---|---|
| | | Más corta Más larga De (Granangular) a (Teleobjetivo) | Desplazamiento vertical del objetivo (Más alto) a (Más bajo) |
| 30" | 66×37 | De 84 a 154 | De -6 a 44 |
| 40" | 89×50 | De 113 a 207 | De -8 a 58 |
| 50" | 110×62 | De 143 a 261 | De -10 a 73 |
| 60" | 130×75 | De 172 a 314 | De -12 a 87 |
| 80" | 180×100 | De 231 a 420 | De -17 a 116 |
| 100" | 220×120 | De 290 a 526 | De -21 a 145 |
| 120" | 270×150 | De 349 a 632 | De -25 a 174 |
| 150" | 330×190 | De 438 a 791 | De -31 a 218 |
| 200" | 440×250 | De 586 a 1056 | De -42 a 291 |
| 275" | 610×340 | De 808 a 1457 | De -57 a 400 |

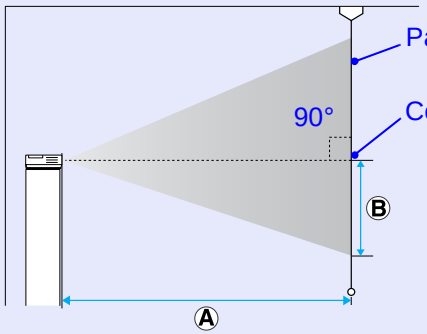


Ⓑ es la distancia desde la parte central del objetivo hasta la base de la imagen proyectada. Esto cambia ajustando el desplazamiento vertical del objetivo.

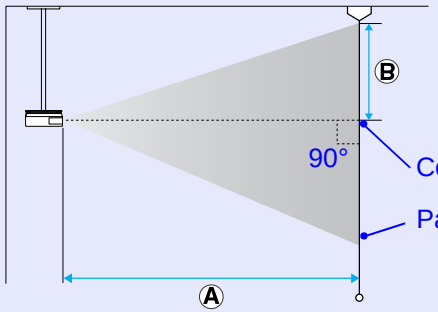

# Distancia de proyección para EB-G5200W

Unidades: cm

| Tamaño de la pantalla 4:3 | | Distancia de proyección Ⓐ | Ⓑ |
|---|---|---|---|
| | | Mínimo (Granangular) a máximo (Teleobjetivo) | Desplazamiento vertical del objetivo (Más alto) a (Más bajo) |
| 30" | 61×46 | De 92 a 169 | De -4 a 50 |
| 40" | 81×61 | De 124 a 227 | De -6 a 67 |
| 50" | 100×76 | De 156 a 285 | De -7 a 83 |
| 60" | 120×90 | De 189 a 343 | De -9 a 100 |
| 80" | 160×120 | De 253 a 459 | De -12 a 134 |
| 100" | 200×150 | De 318 a 575 | De -15 a 167 |
| 120" | 240×180 | De 382 a 691 | De -17 a 200 |
| 150" | 300×230 | De 479 a 864 | De -22 a 250 |
| 200" | 410×300 | De 640 a 1154 | De -29 a 334 |
| 265" | 540×400 | De 851 a 1532 | De -38 a 442 |

Unidades: cm

| Tamaño de la pantalla 16:9 | | Distancia de proyección Ⓐ | Ⓑ |
|---|---|---|---|
| | | Mínimo (Granangular) a máximo (Teleobjetivo) | Desplazamiento vertical del objetivo (Más alto) a (Más bajo) |
| 30" | 66×37 | De 83 a 153 | De -6 a 43 |
| 40" | 89×50 | De 113 a 206 | De -8 a 58 |
| 50" | 110×62 | De 142 a 259 | De -10 a 72 |
| 60" | 130×75 | De 171 a 311 | De -12 a 87 |
| 80" | 180×100 | De 230 a 417 | De -16 a 116 |
| 100" | 220×120 | De 288 a 522 | De -20 a 145 |
| 120" | 270×150 | De 347 a 627 | De -24 a 174 |
| 150" | 330×190 | De 435 a 785 | De -30 a 217 |
| 200" | 440×250 | De 581 a 1048 | De -40 a 289 |
| 290" | 640×360 | De 851 a 1532 | De -59 a 422 |

Unidades: cm

| Tamaño de la pantalla 16:10 | | Distancia de proyección Ⓐ | Ⓑ |
|---|---|---|---|
| | | Mínimo (Granangular) a máximo (Teleobjetivo) | Desplazamiento vertical del objetivo (Más alto) a (Más bajo) |
| 30" | 66×41 | De 81 a 149 | De -4 a 44 |
| 40" | 89×56 | De 110 a 200 | De -5 a 59 |
| 50" | 110×67 | De 138 a 252 | De -6 a 74 |
| 60" | 130×81 | De 167 a 303 | De -8 a 88 |
| 80" | 180×110 | De 224 a 405 | De -10 a 118 |
| 100" | 220×130 | De 281 a 508 | De -13 a 147 |
| 120" | 270×169 | De 338 a 610 | De -15 a 177 |
| 150" | 330×206 | De 423 a 764 | De -19 a 221 |
| 200" | 440×275 | De 566 a 1020 | De -26 a 295 |
| 300" | 550×344 | De 851 a 1532 | De -38 a 442 |

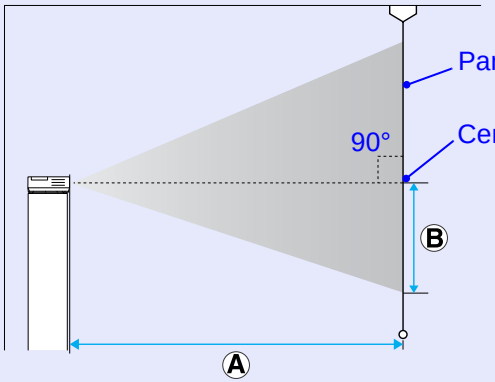


Ⓑ es la distancia desde la parte central del objetivo hasta la base de la imagen proyectada. Esto cambia ajustando el desplazamiento vertical del objetivo.

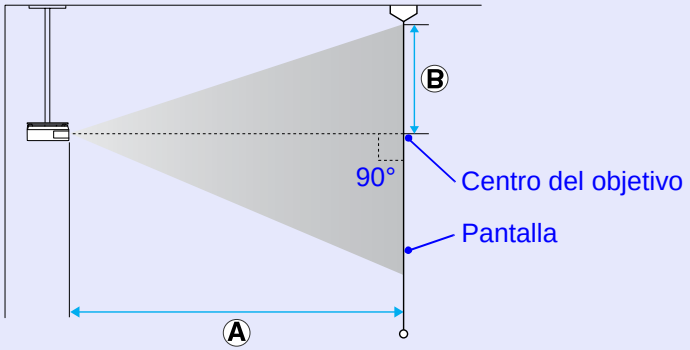

# Conexión a un equipo externo

## Conexión a un monitor externo

Las imágenes del ordenador que se reciben en el Ordenador1/2 o en los puertos de entrada BCN pueden visualizarse en un monitor externo, y también en la pantalla si está conectada al proyector. Eso significa que durante las presentaciones podrá consultar las imágenes proyectadas en un monitor externo aunque no pueda ver la pantalla.
Conecte a un monitor externo utilizando el cable suministrado con el monitor.

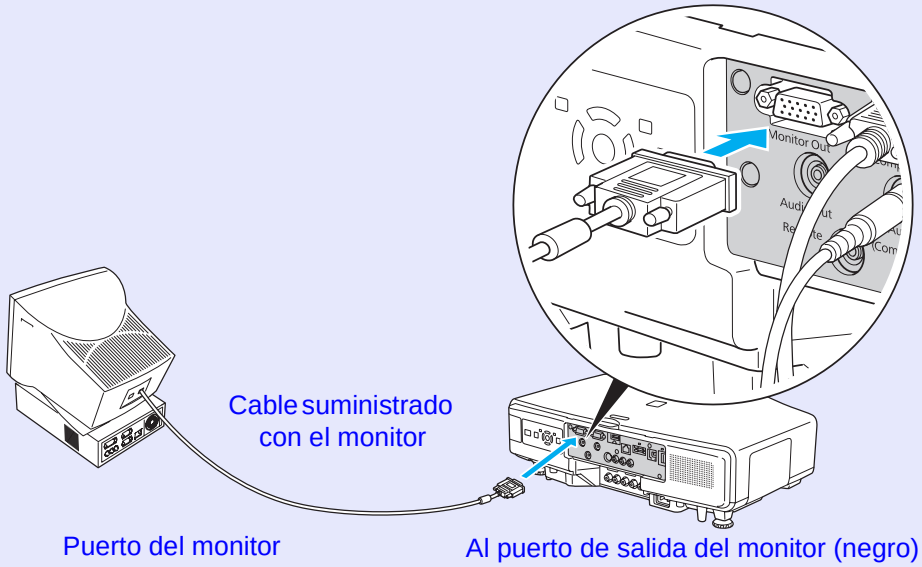


- *Las señales de vídeo de componentes y los equipos conectados a los puertos de entrada Vídeo1/2, Vídeo y HDMI no se pueden enviar a un monitor externo.*
- *Los intervalos de ajuste como Keystone, el menú de configuración y las pantallas de ayuda no se envían a un monitor externo.*

## Conectar a altavoces externos

Puede conectar altavoces con amplificadores integrados al puerto de salida de audio del proyector para obtener un sonido de mayor calidad. Realice la conexión con un cable de audio disponible en el mercado (conector de patillas ↔ mini conector estéreo de 3,5 mm, etc.). Utilice un cable de audio compatible con el conector en los altavoces externos.

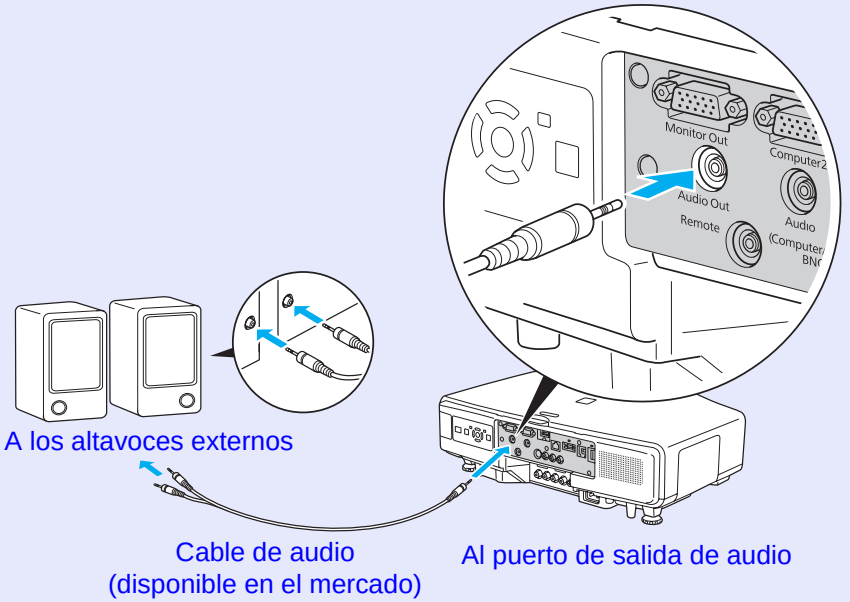


- *Al insertar un conector de cable de audio en el puerto de salida de audio, el audio cambia al destino externo y ya no se emite audio desde el altavoz integrado del proyector.*
- *Cuando utilice un cable de audio 2RCA(L•R)/ estéreo con mini clavija comercial, compruebe que contenga la etiqueta "Sin resistencia".*

# Retirar e instalar el objetivo del proyector

## Extraer

**Atención**

- *Retire el objetivo sólo cuando sea necesario. Si entra polvo o suciedad en el proyector, la calidad de proyección disminuye y puede provocar un funcionamiento erróneo.*
- *Intente no tocar la sección del objetivo con la mano o los dedos. Si quedan marcas de huellas o aceites en la superficie del objetivo, la calidad de proyección disminuye.*
- *Si está fijado en su sitio, retire el tornillo para fijar el botón para retirar el objetivo.*

**Procedimiento**

1. **Mantenga pulsado el botón para retirar el objetivo y gire el objetivo en sentido antihorario hasta que se oiga un clic.**

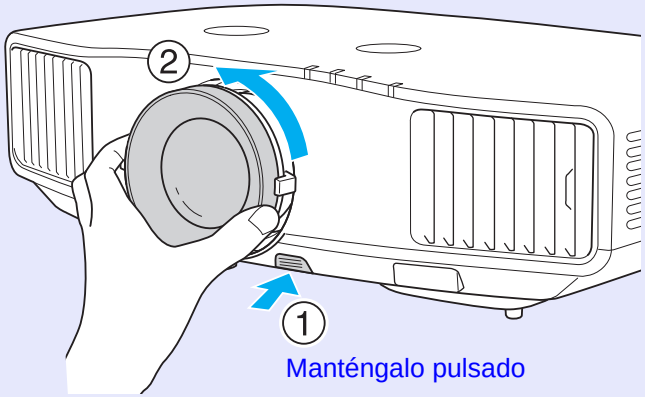


2. **Extraiga el objetivo tirando de él.**

## Instalar

**Atención**

*No instale el objetivo si la sección de inserción del objetivo del proyector está colocada hacia arriba. Podría entrar polvo o suciedad en el proyector.*

**Procedimiento**

1. **Gírelo en sentido horario hasta que el anillo de enfoque se detenga.**

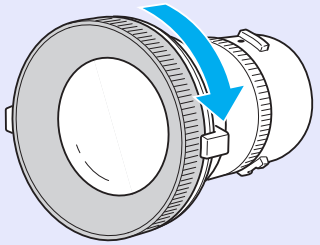

**2** **Inserte el objetivo en la sección de inserción del objetivo con el círculo blanco del objetivo en la parte superior, y gírelo en sentido horario hasta que oiga un clic.**

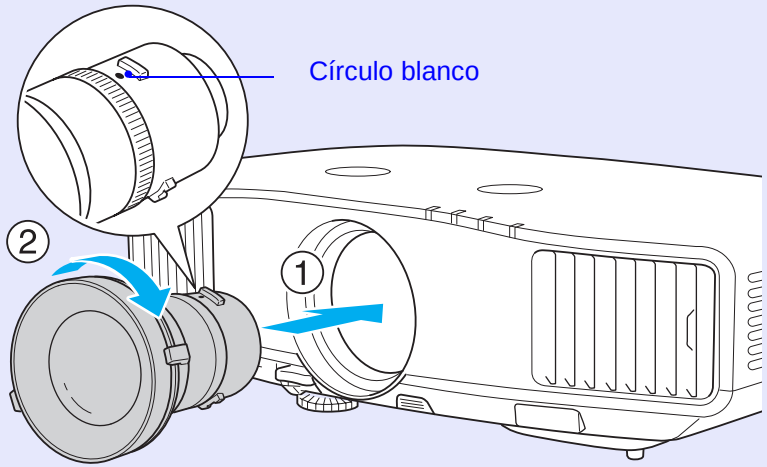


**3** **Compruebe que el objetivo no puede retirarse girándolo en sentido antihorario.**

# Conectar y retirar dispositivos USB (sólo EB-G5350/G5150)



Al proyector se pueden conectar cámaras digitales compatibles con USB2.0/1.1, unidades de disco duro y dispositivos de almacenamiento USB. Los archivos de imágenes que se almacenan dentro de la cámara digital y las imágenes, películas y escenarios que están almacenados dentro de dispositivos de almacenamiento USB se pueden reproducir mediante el EasyMP PC Free.

☛ Guía de funcionamiento de EasyMP "Operaciones básicas con PC Free"

## Conectar dispositivos USB

El siguiente procedimiento describe como conectar dispositivos USB, usando como ejemplo una cámara digital.
Conecte la cámara digital al proyector mediante el cable USB suministrado o el cable especificado para ser utilizado con su cámara digital.

***Utilice un cable USB de una longitud inferior a 3 m. Si la longitud del cable es mayor que 3m, es posible que PC Free no funcione correctamente.***

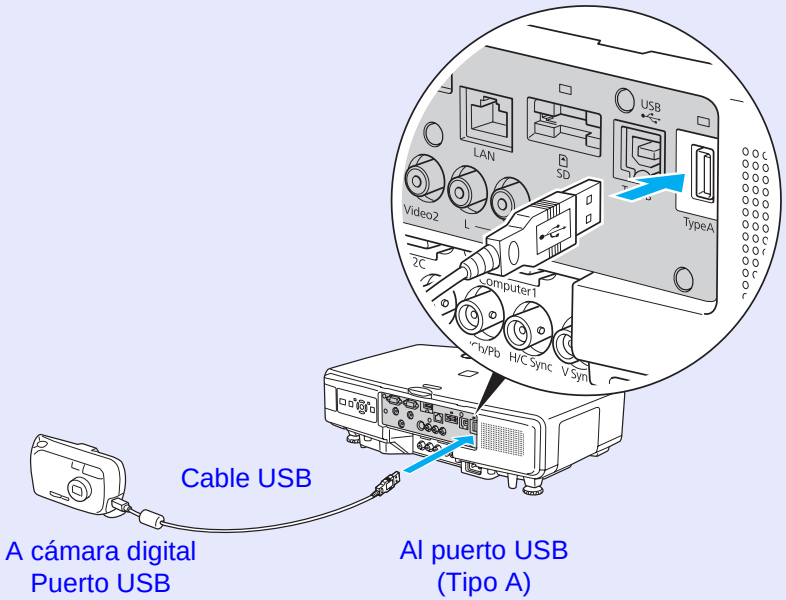


**Atención**

- ***Si utiliza una central USB, la conexión quizás no funcione correctamente. Dispositivos tales como cámaras digitales y dispositivos de almacenamiento USB se deberían conectar directamente al proyector.***
- ***Cuando conecte y utilice un disco duro compatible con USB, asegúrese de conectar el adaptador de CA suministrado con el disco duro.***

## Estado de los indicadores USB

Los colores del indicador USB se iluminan como se describe a continuación para indicar el estado del dispositivo USB conectado al proyector.

■ : Iluminado □ : Apagado

| Indicadores | Estado |
|---|---|
| ■ (Naranja) | Un dispositivo USB está conectado. |
| ■ (Verde) | Se está ejecutando PC Free. |
| □ | Un dispositivo USB no está conectado. |

## Retirar dispositivos USB

Después de finalizar la proyección, utilice el siguiente procedimiento para retirar los dispositivos USB del proyector.

**Procedimiento**

1. **Desactive la cámara digital o el dispositivo de almacenamiento USB.**
2. **Retírelos del puerto USB del proyector (Tipo A).**

# Insertar y retirar tarjetas SD (sólo EB-G5350/G5150)



Puede proyectar los archivos de imágenes/películas guardadas en las tarjetas de memoria SD y en las tarjetas SDHC (SD de alta capacidad) con PC Free en EasyMP conectando estos dispositivos en el proyector. ☛ Guía de funcionamiento de EasyMP "Operaciones básicas con PC Free"
A partir de ahora recibirán el nombre de tarjetas SD.
A continuación, se explica cómo introducir y expulsar las tarjetas SD.

## Insertar

**Atención**

***Introduzca la tarjeta SD de modo que mire en la dirección correcta. Si introduce una tarjeta en la dirección incorrecta puede producirse un error o daños en la unidad.***

**Procedimiento**

### Introduzca la tarjeta SD en la ranura para tarjetas con la superficie superior mirando hacia arriba.

Introduzca firmemente la tarjeta lo máximo posible.

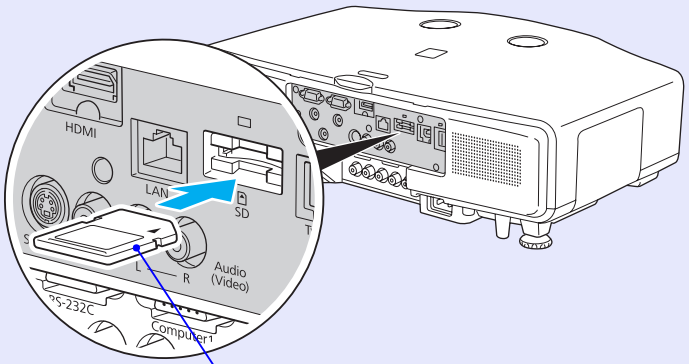


Tarjeta SD (disponible en el mercado)

## Lectura del indicador luminoso de acceso a la tarjeta SD

El indicador luminoso de acceso a la tarjeta SD está iluminado o parpadea de la siguiente forma para indicar el estado de acceso de la tarjeta SD.

: Intermitente ■ : Iluminado: □ : Apagado

| Lámpara | Estado |
|---|---|
| | Leer o escribir datos en la tarjeta SD. |
| ■ | La tarjeta SD está en espera. |
| □ | La tarjeta SD no realiza ninguna operación. |

## Extraer

**Atención**

***No extraiga la tarjeta mientras el indicador parpadea. Podría dañar la tarjeta o el proyector.***

**Procedimiento**

1 **Presione suavemente la tarjeta SD.**

La tarjeta SD activa un resorte para extraer la tarjeta.

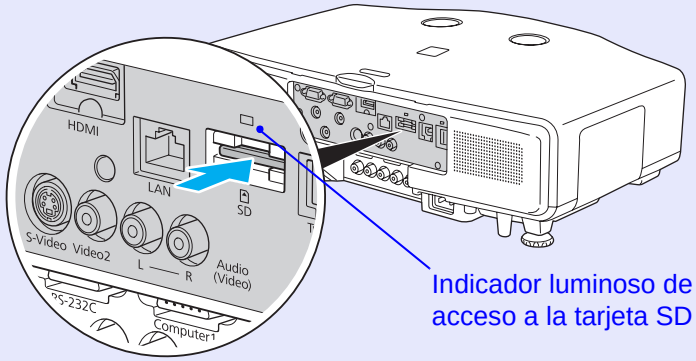


2 **Extraiga la tarjeta SD tirando de ella.**

# Conectar un cable LAN



Realice la conexión con un cable LAN tipo 100BASE-TX o 10BASE-T disponible en el mercado. La siguiente ilustración muestra un ejemplo del EB-G5350/5150. Según el modelo que utilice, el interface puede variar, por ejemplo, puede que no disponga de ranura para tarjetas SD.

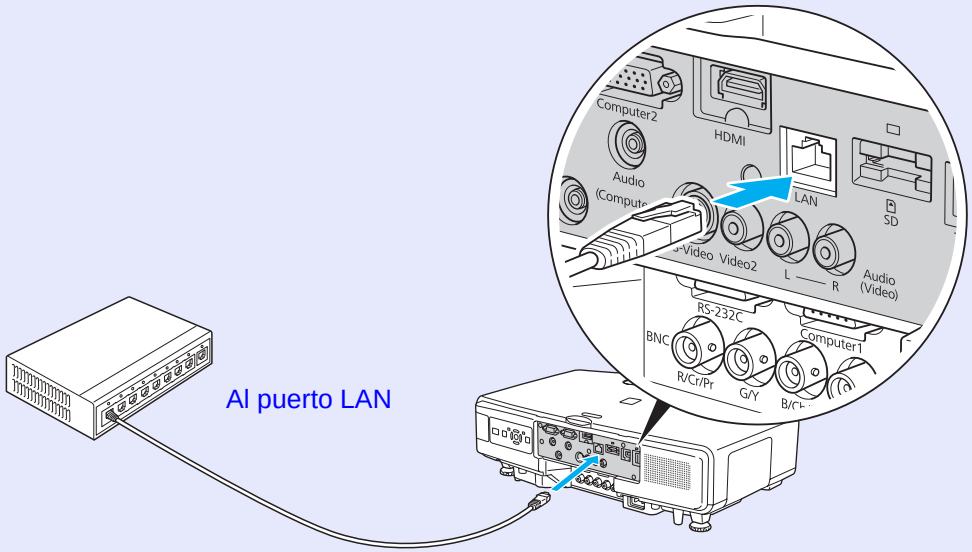


**Atención**

***Para evitar un funcionamiento incorrecto, utilice un cable LAN blindado de categoría 5.***

# Conectar con un cable USB y proyectar (pantalla USB  sólo EB-G5350/G5150)



Utilizando un cable USB disponible en el mercado para conectar el proyector a un ordenador Windows puede proyectar las imágenes del ordenador. A esta función se le llama Pantalla USB. Con una conexión por medio de un cable USB, puede visualizar las imágenes del ordenador.

**Atención**

***Conecte el proyector directamente al ordenador y no a través de un concentrador USB.***

## Conectando

**Procedimiento**

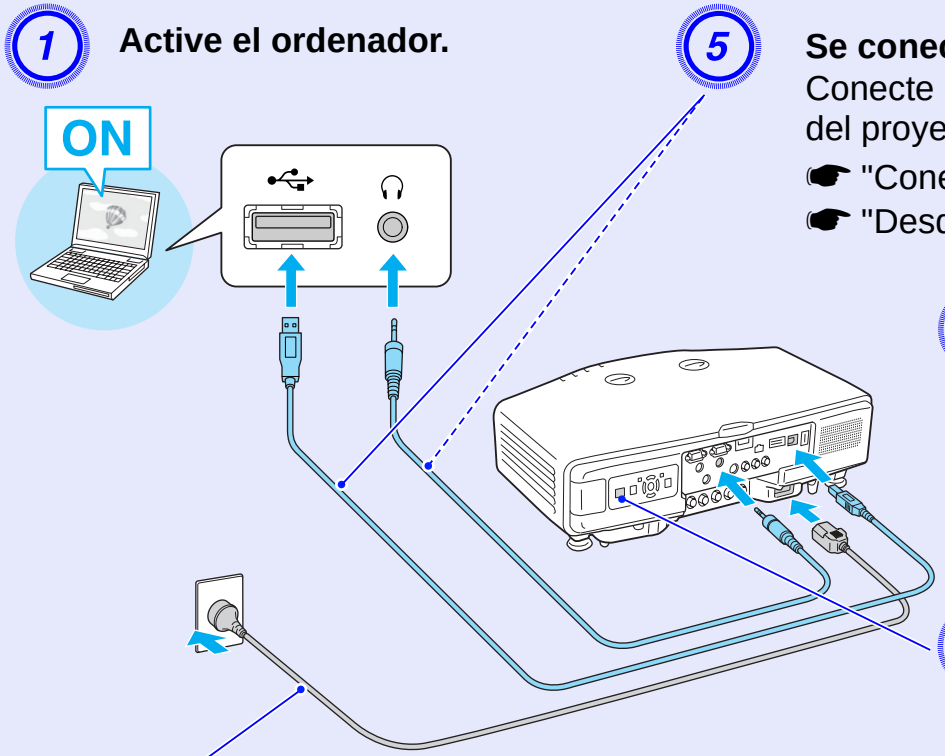


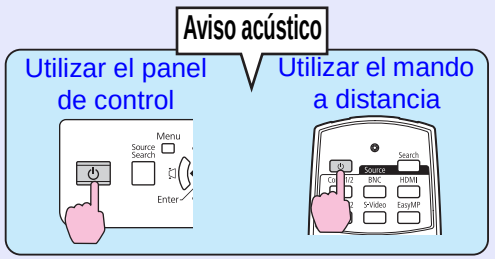

## Conectar por primera vez

### 1 La instalación del driver se inicia automáticamente.

En los ordenadores con Windows 2000, no se instala automaticamente. Abra "Mi PC" y haga doble clic en "EPSON_PJ_UD(X:)".




Cuando se utiliza un ordenador que funciona con Windows 2000 bajo autoridad de usuario, se visualiza un mensaje de error Windows durante la instalación y es posible que no pueda instalar el software. En este caso, intente actualizar Windows a la versión más nueva, reinicie e intente conectar de nuevo. Para más detalles, contacte con el establecimiento local más próximo de los que aparecen en el Manual de asistencia y mantenimiento.

☛ Lista de contactos de proyectores Epson

### 2 Haga clic en "Aceptar".

Si el driver no está instalado, no puede iniciar Pantalla USB. Seleccione "Acepto". Si desea cancelar la instalación, haga clic en "No acepto".

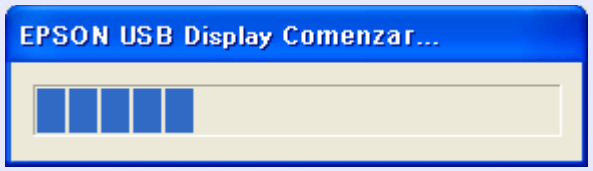


### 3 Las imágenes del ordenador se proyectan.

Puede que la proyección de las imágenes del ordenador tarde unos instantes. Hasta que se proyecten las imágenes del ordenador, no toque el equipo y no desconecte el cable USB ni desactive el proyector.

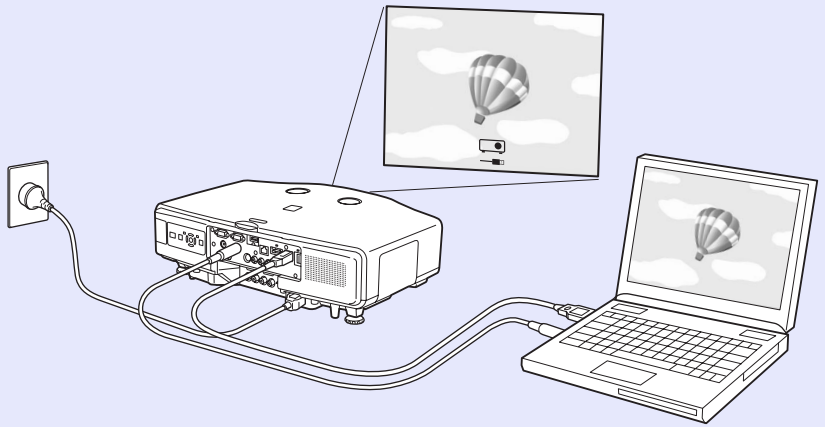

- ***Si por alguna razón no se proyecta ninguna imagen, haga clic en "Todos los programas" - "EPSON Projector" - "EPSON USB Display" - "EPSON USB Display Vx.x", en el ordenador.***
- ***Si no se instala automáticamente, haga doble clic en "Mi PC"-"EPSON_PJ_UD" - "EMP_UDSE.EXE", en el ordenador.***
- ***Para desinstalar el controlador, haga clic en el menú "Inicio" - "EPSON USB Display" - "Remove EPSON USB Display", del ordenador.***
- ***Desconectar***
  ***El proyector puede desconectarse simplemente desconectando el cable USB. No hay necesidad de utilizar la función "Safely Remove Hardware" en Windows.***

## Desde la segunda vez

### Las imágenes del ordenador se proyectan.

Puede que la proyección de las imágenes del ordenador tarde unos instantes. Por favor, espere.

# Leer el problema enviado por la función notificación por correo



Si la función notificación por correo está ajustada a "On" y ocurre un problema/aviso en el proyector, se envía el siguiente correo.
Asunto: Proyector EPSON
Línea 1: El nombre del proyector donde ocurrió el problema
Línea 2: La dirección IP ajustada para el proyector donde ocurrió el problema.
Línea 3 y siguientes: Detalles del problema

Los detalles del problema se enumeran línea por línea. La siguiente tabla muestra los detalles especificados en el mensaje correspondiente a cada elemento.
Para solucionar los problemas/avisos, consulte la sección "Estado de los indicadores" (☛ p.67).

| Mensaje | Causa |
|---|---|
| Internal error | Error interno |
| Fan related error | Error ventilador |
| Sensor error | Error Sensor |
| Lamp cover is open. | Cub. Lámp. Abierta |
| Lamp timer failure | Falla Encend. Lámp. |
| Lamp out | Error Lámpara |
| Power Err. (Ballast) | Error elec (estabil) |
| Internal temperature error | Error Alta Temp. (Sobrecalentamiento) |
| High-speed cooling in progress | Aviso Alta Temp. |
| Lamp replacement notification | Reemp. Lámpara |
| No-signal | No hay señal<br>El proyector no recibe ninguna señal. Verifique el estado de la conexión o verifique que esté conectada la alimentación de la fuente de la señal. |

Aparece un (+) o (-) al inicio del mensaje.
(+): Se ha producido un problema con el proyector
(-): Se ha solucionado un problema con el proyector

## Lista de comandos

Cuando el comando de activación se transmite al proyector, el equipo se activa y entra en modo de calentamiento. Una vez se ha activado el equipo, el proyector devuelve dos puntos ":" (3Ah).
Cuando se recibe el comando, el proyector lo ejecuta y devuelve ":", y a continuación acepta el siguiente comando.
Si el comando que se procesa finaliza de forma anormal, se envía un mensaje de error y se devuelve ":".

| Elemento | | Comando | |
|---|---|---|---|
| Equipo ACTIVADO/ DESACTIVADO | ACTIVADO | PWR ON | |
| | DESACTIVADO | PWR OFF | |
| Selección de señal | Ordenador1 | Auto | SOURCE 1F |
| | | RGB | SOURCE 11 |
| | | Componente | SOURCE 14 |
| | Ordenador2 | Auto | SOURCE 2F |
| | | RGB | SOURCE 21 |
| | | Componente | SOURCE 24 |
| | BNC | Auto | SOURCE BF |
| | | RGB | SOURCE B1 |
| | | Componente | SOURCE B4 |
| | Vídeo1 | SOURCE 45 | |
| | Vídeo2 | SOURCE 41 | |
| | S-vídeo | SOURCE 42 | |
| | HDMI | SOURCE 30 | |
| | EasyMP(sólo EB-G5350/G5150) | SOURCE 50 | |

| Elemento | | Comando |
|---|---|---|
| Fondo ACTIVADO/ DESACTIVADO | ACTIVADO | MUTE ON |
| | DESACTIVADO | MUTE OFF |
| Selección de fondo | Negro | MSEL 00 |
| | Azul | MSEL 01 |
| | Logo | MSEL 02 |

* Añada un código de retorno de carro (CR) (0Dh) al final de cada comando y transmítalo.

# Distribuciones de cable

## Conexión serie

- Forma del conector : D-Sub de 9 patillas (macho)
- Conector de entrada del proyector : RS-232C

<En el proyector> <En el ordenador>

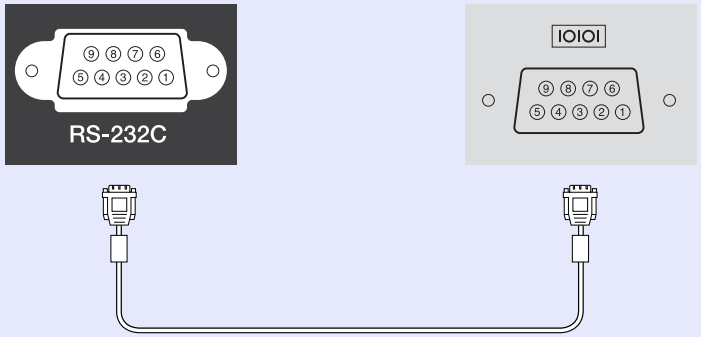


En el proyector (cable serie PC) En el ordenador

| | | | | |
|---|---|---|---|---|
| GND | 5 | — | 5 | GND |
| RD | 2 | ← | 3 | TD |
| TD | 3 | → | 2 | RD |
| DTR | 4 | → | 6 | DSR |
| DSR | 6 | ← | 4 | DTR |

| Señal | Función |
|---|---|
| GND | Señalar el cable de masa |
| TD | Transmitir datos |
| RD | Recibir datos |
| DSR | Grupo de datos listo |
| DTR | Terminal de datos listo |

## Protocolo de comunicación

- Velocidad de baudios predeterminada: 9600 bps
- Longitud de datos : 8 bit
- Paridad : Ninguna
- Bit de parada :1 bit
- Control de flujo : Ninguna

# Respecto al proyector de red (sólo EB-G5350/G5150)



Existen dos métodos para conectar el proyector a un ordenador por medio de una red y proyectar las imágenes en una pantalla de ordenador.

- Por medio de "EMP NS Connection"

  La aplicación EMP NS Connection del "EPSON Projector Software for Meeting & Presentation" incorpora numerosas funciones útiles para reuniones y presentaciones, como la función de distribución, la visualización en múltiples pantallas, el modo de transmisión de película y el modo de presentación. Utilizando "EMP NS Connection", no sólo puede proyectar, también puede convocar reuniones y realizar presentaciones con sólo conectar el proyector a un ordenador.

  ☛ *Guía de funcionamiento de EasyMP*

- Por medio de "Proyector de red"

  "Proyector de red" es una función estándar en Windows Vista. Por lo tanto, puede proyectar imágenes del ordenador detectando el proyector de la red utilizando solamente una función del sistema operativo sin tener que instalar ningún software especial.

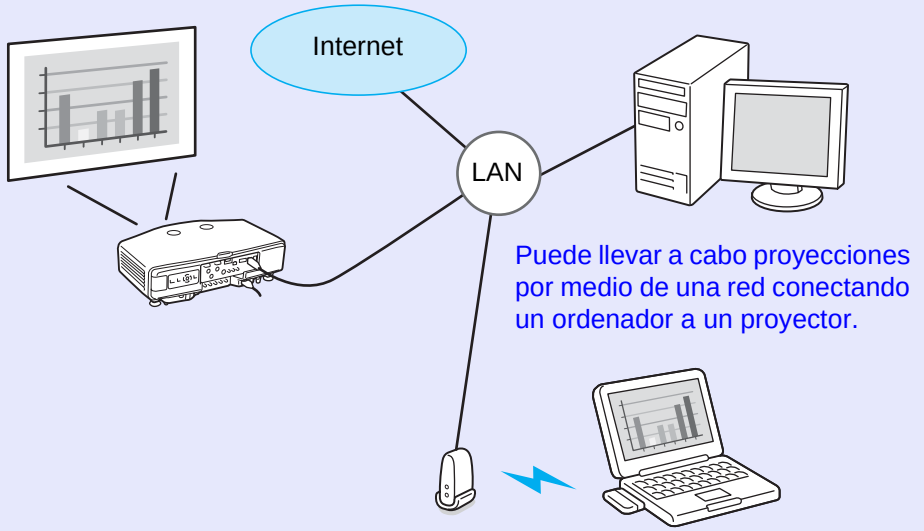


| SO compatible |
| --- |
| Windows:Vista Home Premium/Vista Business/Vista Enterprise/Vista Ultimate |

En esta sección se ofrece una explicación fácil de la función "Proyector de red".

Compruebe que el proyector y el ordenador estén conectados a la red, y lleve a cabo las siguientes operaciones.

**Procedimiento**

**1 Active el proyector, y pulse el botón [EasyMP] del mando a distancia.**

**2 En el ordenador, inicie Windows y haga clic en "Inicio" - "Todos los programas" - "Accesorios" - "Proyector de red".**

Se mostrará la pantalla de configuración de la conexión.
El proyector se identifica introduciendo su dirección IP, o permitiendo al sistema operativo que identifique todos los proyectores conectados.

**3 Una vez que el sistema operativo haya identificado todos los proyectores conectados, seleccione el que desee utilizar y haga clic en "Conectar".**

Cuando se visualice la pantalla de la contraseña del proyector, introduzca la palabra clave del proyector que se muestra en la parte inferior de la pantalla en espera de EasyMP.

☛ Guía de funcionamiento de EasyMP "Preparar el proyector"

***Cuando utilice "Proyector de red" de "Opciones" en Windows Meeting Space, ajuste los colores para la pantalla del ordenador que utilice al mayor nivel (32 bits). Si no acepta una pantalla de 32 bits, aparecerá un mensaje y no podrá establecer la conexión.***

# Acerca de PJLink



El protocolo estándar PJLink Class 1 lo estableció la JBMIA (Japan Business Machine and Information System Industries Association) para controlar los proyectores compatibles en red como parte de sus esfuerzos para estandarizar los protocolos de control de los proyectores. El proyector cumple con el estándar PJLink Class 1 establecido por la JBMIA.
Es compatible con todos los comandos definidos por PJLink Class 1, excepto los siguientes, y el acuerdo fue confirmado por la verificación de adaptabilidad del estándar PJLink.
URLhttp://pjlink.jbmia.or.jp/english/

## ■ Comandos no compatibles

| Función | | Comando PJLink |
|---|---|---|
| Ajustes de silenciamiento | Ajustar silenciamiento de imagen | AVMT 11 |
| | Cancelar silenciamiento de imagen | AVMT 10 |
| | Ajustar silenciamiento de audio | AVMT 21 |
| | Cancelar silenciamiento de audio | AVMT 20 |

## ■ Nombres de entrada definidos por PJLink y conectores correspondientes del proyector

| Conector de entrada | Comando PJLink |
|---|---|
| Entrada Ordenador1 | INPT 11 |
| Entrada Ordenador2 | INPT 12 |
| Entrada BNC | INPT 13 |
| Entrada Vídeo1 | INPT 23 |
| Entrada Vídeo2 | INPT 21 |
| Entrada S-Vídeo | INPT 22 |
| Entrada HDMI | INPT 32 |
| EasyMP | INPT 51 |

## ■ Nombre del fabricante mostrado para "Búsqueda de información del nombre del fabricante"

EPSON

## ■ Nombre del modelo mostrado para "Búsqueda de información del nombre del producto"

EB-G5350
EB-G5300
EB-G5200W
EB-G5150
EB-G5100

## Modos de vídeo soportados para EB-G5350/G5300/G5150/G5100

### Señales de ordenador (RGB analógica)

Unidades: puntos

| Señal | Veloc. refresco (Hz) | Resolución | Modo de aspecto | | | |
|---|---|---|---|---|---|---|
| | | | Normal | 4:3 | 16:9 | Original |
| VGAEGA | 70 | 640×350 | 1024×560 | 1024×768 | 1024×576 | 640×350 |
| VGA | 60/72/75/85/iMac*1 | 640×480/640×360*2 | 1024×768 | 1024×768 | 1024×576 | 640×480 |
| SVGA | 56/60/72/75/85/iMac*1 | 800×600/800×450*2 | 1024×768 | 1024×768 | 1024×576 | 800×600 |
| XGA | 60/70/75/85/iMac*1 | 1024×768/1024×576*2 | 1024×768 | 1024×768 | 1024×576 | 1024×768 |
| WXGA | 60 | 1280×768 | 1024×614 | 1024×768 | 1024×576 | 1024×768 |
| | 60 | 1360×768 | 1024×578 | 1024×768 | 1024×576 | 1024×768 |
| | 60/75/85 | 1280×800 | 1024×640 | 1024×768 | 1024×576 | 1024×768 |
| WXGA+ | 60/75/85 | 1440×900 | 1024×640 | 1024×768 | 1024×576 | 1024×768 |
| SXGA | 70/75/85 | 1152×864 | 1024×768 | 1024×768 | 1024×576 | 1024×768 |
| | 60/75/85 | 1280×1024 | 960×768 | 1024×768 | 1024×576 | 1024×768 |
| | 60/75/85 | 1280×960 | 1024×768 | 1024×768 | 1024×576 | 1024×768 |
| SXGA+ | 60/75/85 | 1400×1050 | 1024×768 | 1024×768 | 1024×576 | 1024×768 |
| UXGA | 60 | 1600×1200 | 1024×768 | 1024×768 | 1024×576 | 1024×768 |
| MAC13" | 67 | 640×480 | 1024×768 | 1024×768 | 1024×576 | 640×480 |
| MAC16" | 75 | 832×624 | 1024×768 | 1024×768 | 1024×576 | 832×624 |
| MAC19" | 75 | 1024×768 | 1024×768 | 1024×768 | 1024×576 | 1024×768 |
| | 60 | 1024×768 | 1024×768 | 1024×768 | 1024×576 | 1024×768 |
| MAC21" | 75 | 1152×870 | 1016×768 | 1024×768 | 1024×576 | 1024×768 |

*1 La conexión está desactivada si el equipo no dispone de un puerto de salida VGA.
*2 Señal Letterbox
Incluso si se reciben señales distintas a las mencionadas anteriormente, es muyposible que pueda proyectarse la imagen. Sin embargo, es posible que no sea compatible con todas las funciones.

## Vídeo de componentes

Unidades: puntos

| Señal | Veloc. refresco (Hz) | Resolución | Modo de aspecto | |
|---|---|---|---|---|
| | | | 4:3 | 16:9 |
| SDTV(480i) | 60 | 720×480/720×360* | 1024×768 | 1024×576 |
| SDTV(576i) | 50 | 720×576/720×432* | 1024×768 | 1024×576 |
| SDTV(480p) | 60 | 720×480/720×360* | 1024×768 | 1024×576 |
| SDTV(576p) | 50 | 720×576/720×432* | 1024×768 | 1024×576 |
| HDTV(720p) | 50/60 | 1280×720 | 1024×768 | 1024×576 |
| HDTV(1080i) | 50/60 | 1920×1080 | 1024×768 | 1024×576 |
| HDTV(1080p) | 50/60 | 1920×1080 | 1024×768 | 1024×576 |

* Señal Letterbox

## Vídeo compuesto/S-Vídeo

Unidades: puntos

| Señal | Veloc. refresco (Hz) | Resolución | Modo de aspecto | |
|---|---|---|---|---|
| | | | 4:3 | 16:9 |
| TV (NTSC) | 60 | 720×480/720×360* | 1024×768 | 1024×576 |
| TV (PAL,SECAM) | 50 | 720×576/720×432* | 1024×768 | 1024×576 |

* Señal Letterbox

## Señal de entrada del puerto de entrada HDMI

Unidades: puntos

| Señal | Veloc. refresco (Hz) | Resolución | Modo de aspecto | | |
|---|---|---|---|---|---|
| | | | 4:3 | 16:9 | Original |
| VGA | 60 | 640×480/640×360*1 | 1024×768 | 1024×576 | 640×480 |
| SVGA | 60 | 800×600 | 1024×768 | 1024×576 | 800×600 |
| XGA | 60 | 1024×768 | 1024×768 | 1024×576 | 1024×768 |
| WXGA | 60 | 1280×800 | 1024×768 | 1024×576 | 1024×768 |
| SXGA | 60 | 1280×960 | 1024×768 | 1024×576 | 1024×768 |
| | 60 | 1280×1024 | 1024×768 | 1024×576 | 1024×768 |
| SXGA+ | 60 | 1400×1050 | 1024×768 | 1024×576 | 1024×768 |
| UXGA | 60 | 1600×1200 | 1024×768 | 1024×576 | 1024×768 |
| SDTV(480i) | 60 | 720×480/720×360*1 | 1024×768 | 1024×576 | 640×480 |
| SDTV(480p) | 60 | 720×480/720×360*1 | 1024×768 | 1024×576 | 640×480 |
| SDTV(576i) | 50 | 720×576/720×432*1 | 1024×768 | 1024×576 | 768×576 |
| SDTV(576p) | 50 | 720×576/720×432*1 | 1024×768 | 1024×576 | 768×576 |
| HDTV(720p) | 50/60 | 1280×720 | 1024×768 | 1024×576 | 1024×720 |
| HDTV(1080i) | 50/60 | 1920×1080 | 1024×768 | 1024×576 | 1024×768 |
| HDTV(1080p) | 24/50/60 | 1920×1080 | 1024×768 | 1024×576 | 1024×768 |

*1 Señal Letterbox

# Modos de vídeo soportados para EB-G5200W

## Señales de ordenador (RGB analógica)

Unidades: puntos

| Señal | Veloc. refresco (Hz) | Resolución | Modo de aspecto | | | | |
|---|---|---|---|---|---|---|---|
| | | | Normal | 16:9 | Lleno | Zoom | Original |
| VGAEGA | 70 | 640×350 | 1280×700 | 1280×720 | 1280×800 | 1280×700 | 640×350 |
| VGA | 60/72/75/85/iMac*1 | 640×480/640×360*2 | 1066×800 | 1280×720 | 1280×800 | 1280×800 | 640×480 |
| SVGA | 56/60/72/75/85/iMac*1 | 800×600/800×450*2 | 1066×800 | 1280×720 | 1280×800 | 1280×800 | 800×600 |
| XGA | 60/70/75/85/iMac*1 | 1024×768/1024×576*2 | 1066×800 | 1280×720 | 1280×800 | 1280×800 | 1024×768 |
| WXGA | 60 | 1280×768 | 1280×768 | 1280×720 | 1280×800 | 1280×768 | 1280×768 |
| | 60 | 1360×768 | 1280×722 | 1280×720 | 1280×800 | 1280×722 | 1280×768 |
| | 60/75/85 | 1280×800 | 1280×800 | 1280×720 | 1280×800 | 1280×800 | 1280×800 |
| WXGA+ | 60/75/85 | 1440×900 | 1280×800 | 1280×720 | 1280×800 | 1280×800 | 1280×800 |
| WSXGA+*3 | 60 | 1680×1050 | 1280×800 | 1280×720 | 1280×800 | 1280×800 | 1280×800 |
| SXGA | 70/75/85 | 1152×864 | 1066×800 | 1280×720 | 1280×800 | 1280×800 | 1280×800 |
| | 60/75/85 | 1280×1024 | 1000×800 | 1280×720 | 1280×800 | 1280×800 | 1280×800 |
| | 60/75/85 | 1280×960 | 1066×800 | 1280×720 | 1280×800 | 1280×800 | 1280×800 |
| SXGA+ | 60/75/85 | 1400×1050 | 1066×800 | 1280×720 | 1280×800 | 1280×800 | 1280×800 |
| UXGA | 60 | 1600×1200 | 1066×800 | 1280×720 | 1280×800 | 1280×800 | 1280×800 |
| MAC13 | 67 | 640×480 | 1066×800 | 1280×720 | 1280×800 | 1280×800 | 640×480 |
| MAC16" | 75 | 832×624 | 1066×800 | 1280×720 | 1280×800 | 1280×800 | 832×624 |
| MAC19" | 75 | 1024×768 | 1066×800 | 1280×720 | 1280×800 | 1280×800 | 1024×768 |
| | 60 | 1024×768 | 1066×800 | 1280×720 | 1280×800 | 1280×800 | 1024×768 |
| MAC21" | 75 | 1152×870 | 1059×800 | 1280×720 | 1280×800 | 1280×800 | 1152×800 |

*1 La conexión está desactivada si el equipo no dispone de un puerto de salida VGA.
*2 Señal Letterbox
*3 Sólo es compatible cuando se ha seleccionado "Ancho" como "Resolución" en el menú de configuración. ☛ p.42
Incluso si se reciben señales distintas a las mencionadas anteriormente, es muyposible que pueda proyectarse la imagen. Sin embargo, es posible que no sea compatible con todas las funciones.

## Vídeo de componentes

Unidades: puntos

| Señal | Veloc. refresco (Hz) | Resolución | Modo de aspecto | | | | |
|---|---|---|---|---|---|---|---|
| | | | Normal | 16:9 | Lleno | Zoom | Original |
| SDTV(480i) | 60 | 720×480/720×360* | 1066×800 | 1280×720 | 1280×800 | 1280×800 | 640×480 |
| SDTV(576i) | 50 | 720×576/720×432* | 1066×800 | 1280×720 | 1280×800 | 1280×800 | 768×576 |
| SDTV(480p) | 60 | 720×480/720×360* | 1066×800 | 1280×720 | 1280×800 | 1280×800 | 640×480 |
| SDTV(576p) | 50 | 720×576/720×432* | 1066×800 | 1280×720 | 1280×800 | 1280×800 | 768×576 |
| HDTV(720p) | 50/60 | 1280×720 | 1280×720 | 1280×720 | 1280×800 | 1280×720 | 1280×720 |
| HDTV(1080i) | 50/60 | 1920×1080 | 1280×720 | 1280×720 | 1280×800 | 1280×720 | 1280×800 |
| HDTV(1080p) | 50/60 | 1920×1080 | 1280×720 | 1280×720 | 1280×800 | 1280×720 | 1280×800 |

* Señal Letterbox

## Vídeo compuesto/S-Vídeo

Unidades: puntos

| Señal | Veloc. refresco (Hz) | Resolución | Modo de aspecto | | | | |
|---|---|---|---|---|---|---|---|
| | | | Normal | 16:9 | Lleno | Zoom | Original |
| TV (NTSC) | 60 | 720×480/720×360* | 1066×800 | 1280×720 | 1280×800 | 1280×800 | 640×480 |
| TV (PAL,SECAM) | 50 | 720×576/720×432* | 1066×800 | 1280×720 | 1280×800 | 1280×800 | 768×576 |

* Señal Letterbox

## Señal de entrada del puerto de entrada HDMI

Unidades: puntos

| Señal | Veloc. refresco (Hz) | Resolución | Modo de aspecto | | | |
|---|---|---|---|---|---|---|
| | | | 16:9 | Lleno | Zoom | Original |
| VGA | 60 | 640×480/640×360*1 | 1280×720 | 1280×800 | 1280×800 | 640×480 |
| SVGA | 60 | 800×600 | 1280×720 | 1280×800 | 1280×800 | 800×600 |
| XGA | 60 | 1024×768 | 1280×720 | 1280×800 | 1280×800 | 1024×768 |
| WXGA | 60 | 1280×800 | 1280×720 | 1280×800 | 1280×800 | 1280×800 |
| SXGA | 60 | 1280×960 | 1280×720 | 1280×800 | 1280×800 | 1280×800 |
| | 60 | 1280×1024 | 1280×720 | 1280×800 | 1280×800 | 1280×800 |
| SXGA+ | 60 | 1400×1050 | 1280×800 | 1280×800 | 1280×800 | 1280×800 |
| UXGA | 60 | 1600×1200 | 1280×720 | 1280×800 | 1280×800 | 1280×800 |
| SDTV(480i) | 60 | 720×480/720×360*1 | 1280×720 | 1280×800 | 1280×800 | 640×480 |
| SDTV(480p) | 60 | 720×480/720×360*1 | 1280×720 | 1280×800 | 1280×800 | 640×480 |
| SDTV(576i) | 50 | 720×576/720×432*1 | 1280×720 | 1280×800 | 1280×800 | 768×576 |
| SDTV(576p) | 50 | 720×576/720×432*1 | 1280×720 | 1280×800 | 1280×800 | 768×576 |
| HDTV(720p) | 50/60 | 1280×720 | 1280×720 | 1280×800 | 1280×720 | 1280×720 |
| HDTV(1080i) | 50/60 | 1920×1080 | 1280×720 | 1280×800 | 1280×720 | 1280×800 |
| HDTV(1080p) | 24/50/60 | 1920×1080 | 1280×720 | 1280×800 | 1280×720 | 1280×800 |

*1 Señal Letterbox

## Especificaciones generales del proyector

| Nombre del producto | | EB-G5350 | EB-G5300 | EB-G5150 | EB-G5100 | EB-G5200W |
|---|---|---|---|---|---|---|
| Dimensiones*1 | | 470 (Anch.) × 135 (Alt.) × 311,5 (Prof.) mm (sin incluir los pies ni el objetivo) | | | | |
| Tamaño del panel | | 0,8” | | | | 0,74” de ancho |
| Método de visualización | | Matriz activa TFT de polisilicio | | | | |
| Resolución | | 786.432 píxeles XGA (1.024 (Anch.) × 768 (Alt.) puntos) × 3 | | | | 1.024.000 píxeles WXGA (1.280 (Anch.) × 800 (Alt.) puntos) × 3 |
| Ajuste del enfoque | | Manual | | | | |
| Ajuste del zoom*1 | | Manual (de 1 a 1,8) | | | | |
| Lámpara | | Lámpara UHE, 275 W<br>Referencia: ELPLP46 | | Lámpara UHE, 210 W<br>Referencia: ELPLP47 | | Lámpara UHE, 275 W,<br>Referencia: ELPLP46 |
| Salida de audio máx. | | 7 W monoaural | | | | |
| Altavoz | | 1 | | | | |
| Alimentación | | De 100 a 240 V CA ±10%, 50/60 Hz de 4,7 a 2,0 A | | De 100 a 240 V CA ±10%, 50/60 Hz de 3,8 a 1,7 A | | De 100 a 240 V CA ±10%, 50/60 Hz de 4,7 a 2,0 A |
| Consumo | Área de 100 a 120 V | Funcionamiento: 423 W<br>Consumo en espera (no válido para red): 0,4 W<br>Consumo en espera (válido para red): 10 W | | Funcionamiento: 343 W<br>Consumo en espera (no válido para red): 0,4 W<br>Consumo en espera (válido para red): 10 W | | Funcionamiento: 423 W<br>Consumo en espera (no válido para red): 0,4 W<br>Consumo en espera (no válido para red): 10 W |
| | Área de 220 a 240 V | Funcionamiento: 398 W<br>Consumo en espera (no válido para red): 0,6 W<br>Consumo en espera (válido para red): 12 W | | Funcionamiento: 327 W<br>Consumo en espera (no válido para red): 0,6 W<br>Consumo en espera (válido para red): 12 W | | Funcionamiento: 398 W<br>Consumo en espera (no válido para red): 0,6 W<br>Consumo en espera (no válido para red): 12 W |
| Altitud de funcionamiento | | Altitud de 0 a 3.000 m | | | | |
| Temperatura de funcionamiento | | De 0 a +40*2 (sin condensación) | | | | |
| Temperatura de almacenamiento | | De -10 a +60 (sin condensación) | | | | |
| Volumen*1 | | Aprox. 6,8 kg | | | | |

*1 Las especificaciones son válidas si se ha instalado un objetivo estándar. Si se ha instalado un objetivo estándar, consulte el "Manual del usuario opcional" que se incluye con el objetivo opcional.

*2 Cuando "Control de brillo" está ajustado a "Brillo elevado" a una altitud de 1.500 a 3.000 m y a una temperatura de 0 a +35

| Nombre del producto | | | EB-G5350 | EB-G5300 | EB-G5150 | EB-G5100 | EB-G5200W |
|---|---|---|---|---|---|---|---|
| Conectores | Puerto de entrada Ordenador1 | 1 | Mini D-Sub de 15 patillas (hembra) azul | | | | |
| | Puerto de entrada Ordenador2 | 1 | Mini D-Sub de 15 patillas (hembra) azul | | | | |
| | Puerto de entrada BNC | 1 | 5BNC (hembra) | | | | |
| | Puerto de entrada de audio-I/D | 1 | Mini jack estéreo | | | | |
| | Puerto de entrada Vídeo1 | 1 | 1BNC (hembra) | | | | |
| | Puerto de entrada Vídeo2 | 1 | Toma RCA | | | | |
| | Puerto de entrada S-Vídeo | 1 | Mini DIN de 4 patillas | | | | |
| | Puerto de entrada de audio-I/D | 1 | Toma RCA ×2 (L, R) | | | | |
| | Puerto de entrada HDMI | 1 | HDMI (sólo se admite audio con PCM) | | | | |
| | Puerto de salida del monitor | 1 | Mini D-Sub de 15 patillas (hembra) negro | | | | |
| | Puerto de salida de audio | 1 | Mini jack estéreo | | | | |
| | Puerto LAN | 1 | RJ-45 | | | | |
| | Puerto USB (Tipo A)*3 | 1 | Conector USB (Tipo A) | - | Conector USB (Tipo A) | - | |
| | Puerto USB (Tipo B)*3 | 1 | Conector USB (Tipo B) | - | Conector USB (Tipo B) | - | |
| | Ranura para tarjetas | 1 | Tarjeta SD × 1 | - | Tarjeta SD × 1 | - | |
| | Puerto RS-232C | 1 | Mini D-Sub de 9 patillas (macho) | | | | |
| | Puerto remoto | 1 | Mini jack estéreo | | | | |

*3 Compatible con USB2.0. No se garantiza que los puertos USB funcionen con todos los dispositivos compatibles con USB.

Este proyector utiliza ICs Pixelworks DNX™.

El logotipo SDHC es una marca comercial.

Ángulo de inclinación

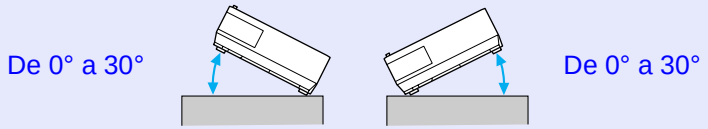


Si utiliza el proyector con una inclinación superior a los 30° podría resultar dañado y causar un accidente.

## Condiciones de funcionamiento para el software incluido

El software incluido con el proyector funciona en ordenadores que cumplan los siguientes requisitos.
EMP NS Connection, EMP SlideMaker2 y USB Display sólo se incluyen con el EB-G5350/G5150.

| | EMP NS Connection | EMP SlideMaker2* | Monitor EMP | Pantalla USB |
|---|---|---|---|---|
| SO | Windows 2000 SP4/XP/ XP SP1/XP SP2/Vista<br><br>Mac OS X 10.3 o posterior<br>Recomendado: Mac OS 10.5.1 o posterior, 10.4.11/10.3.9 | Windows 98/98 SE/Me/2000 SP4/ XP/XP SP1/XP SP2/Vista | Windows 98 SE SP1/Me/NT4.0 SP6/2000 SP4/<br>XP edición de 32 bits (Home Edition/Professional) SP1 o posterior/<br>Vista<br>Internet Explorer Ver.5 o posterior | Windows 2000 SP4/XP/ XP SP1/XP SP2/Vista |
| CPU | Mobile Pentium III 1,2 GHz o superior<br>Power PC G3 900 MHz o superior<br>Recomendado: Pentium M 1,6 GHz o superior<br>Core Duo 1,5GHz o superior | Celeron 300 MHz o superior<br>Recomendado: Celeron 400 MHz o superior | Pentium MMX 166 MHz o superior<br>Recomendado: Pentium II 233 MHz o superior | Mobile Pentium III 1,2 GHz o superior<br>Recomendado: Pentium M 1,6 GHz o superior |
| Cantidad de memoria | 256 MB o más<br>Recomendado: 512 MB o más | 64 MB o más<br>Recomendado: 128 MB o más | 64 MB o más | 256 MB o más<br>Recomendado: 512 MB o más |
| Disco duro Espacio libre | 20 MB o más | 12 MB o más | 50 MB o más | 20 MB o más |
| Pantalla | Resolución superior a XGA (1024 × 768)<br>Pantalla en color de aproximadamente 32.000 colores más que las pantallas en color de 16 bits | | Resolución superior a SVGA (800 × 600)<br>Pantalla a todo color de 32 bits o superior | Resolución superior a XGA (1024 × 768)<br>Pantalla en color de aproximadamente 32.000 colores más que las pantallas en color de 16 bits |

* Al utilizar un archivo PowerPoint, necesitará o bien Office 2000/XP/2003/2007 o PowerPoint 2000/2002/2003/2007.

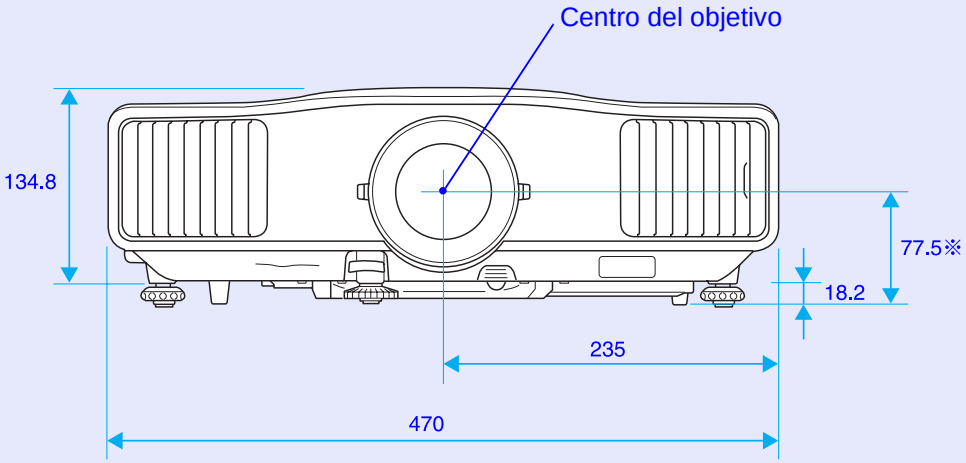


*Distancia del centro de la lente al punto de fijación de la bandeja para el techo

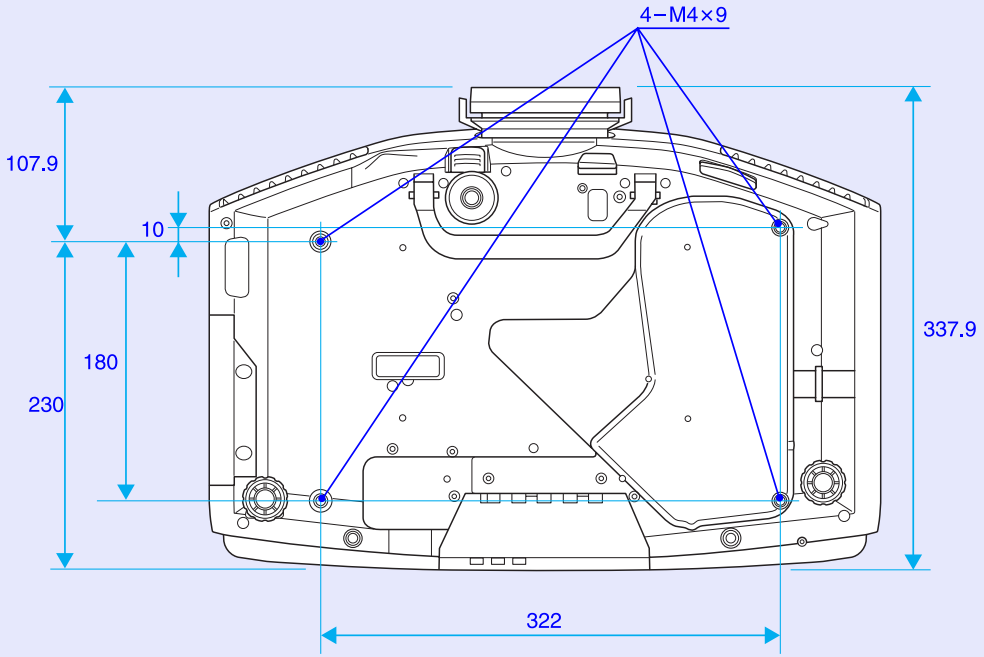


Unidades: mm

# Glosario



En esta sección se explican los términos fáciles que se utilizan con el proyector y los términos difíciles que no se explican en el texto de este manual. Consulte los detalles en otras publicaciones comerciales.

| | |
|---|---|
| AMX Device Discovery | AMX Device Discovery es una tecnología desarrollada por AMX para simplificar los sistemas de control AMX y facilitar el funcionamiento del equipo de destino.<br>Epson ha aplicado esta tecnología de protocolo y ofrece un ajuste para activar la función de protocolo (ON).<br>En el sitio web de AMX encontrará más información.<br>URL http://www.amx.com/ |
| Contraste | El brillo relativo de las áreas claras y oscuras de una imagen puede aumentarse o disminuirse para que el texto y los gráficos se muestren de una forma más nítida o más suave. Ajustar esta propiedad concreta de la imagen se denomina "ajuste del contraste". |
| DHCP | Abreviación de "Dynamic Host Configuration Protocol" (protocolo de configuración de host dinámico); este protocolo asigna automáticamente una dirección IP a los equipos conectados a una red. |
| Dirección de puerta de enlace | Se trata de un servidor (router) para comunicarse por una red (subred) dividida en máscaras de subred. |
| Dirección IP | Un número que sirve para identificar un ordenador conectado a una red. |
| Dirección IP de trampa SNMP | Se trata de la dirección IP para el ordenador de destino utilizado para la notificación de errores en SNMP. |
| Dolby Digital | Formato de sonido desarrollado por Dolby Laboratories. El estéreo normal es un formato de 2 canales que utiliza dos altavoces. Dolby Digital es un sistema de 6 canales (5,1 canales) que incorpora un altavoz central, dos altavoces posteriores y un sub-woofer. |
| Entrelazado | Un método de escaneo de imágenes mediante el cual los datos de imagen se dividen en finas líneas horizontales que se muestran secuencialmente, primero de izquierda a derecha y luego de arriba a abajo. Las líneas impares y pares se muestran de forma alterna. |
| HDTV | Abreviación de "High-Definition Television" (televisión de alta definición), que se refiere a sistemas de alta definición que cumplen las siguientes condiciones.<br>• Resolución vertical de 720p o 1080i o superior (p = progresivo, i = entrelazado)<br>• Pantalla con proporción dimensional de 16:9<br>• Recepción y reproducción (o salida) de audio Dolby Digital |
| Máscara de subred | Se trata de un valor numérico que define el número de bits utilizado para la dirección de red de una red dividida (subred) desde la dirección IP. |
| Modo Comprimir | En este modo, las imágenes de pantalla panorámica en modo 16:9 se comprimen en la dirección horizontal de manera que se guardan en el medio de grabación como imágenes 4:3.<br>Cuando estas imágenes se reproducen en el proyector en modo comprimir, recuperan su formato original de 16:9. |
| Progresivo | Un método de escaneo de imágenes donde los datos de una sola imagen se escanean secuencialmente de arriba a abajo para crear una sola imagen. |
| Proporción dimensional | La proporción entre la longitud de una imagen y su altura. Las imágenes HDTV tienen una proporción dimensional de 16:9 y aparecen alargadas. La proporción dimensional para las imágenes estándar es de 4:3. |
| SDTV | Abreviación de "Standard Definition Television" (televisión de definición estándar), que se refiere a los sistemas de televisión estándar que no cumplen con las condiciones para la televisión de alta definición HDTV. |

| | |
|---|---|
| Sincronización | Las señales que se envían desde los ordenadores tienen una frecuencia específica. Si la frecuencia del proyector no coincide con esta frecuencia, las imágenes que se obtienen no son de buena calidad. El proceso de hacer coincidir las fases de estas señales (la posición relativa entre las crestas y los valles de la señal) se denomina sincronización. Si las señales no están sincronizadas, las imágenes parpadean, son borrosas y presentan interferencias horizontales. |
| SNMP | Abreviación de "Simple Network Management Protocol" (protocolo simple de gestión de redes), que es el protocolo para monitorizar y controlar dispositivos como routers y ordenadores conectados a una red TCP/IP. |
| sRGB | Un estándar internacional para los intervalos de color que se formuló para que los colores que se reproducen mediante equipos de vídeo puedan gestionarse fácilmente a través de sistemas operativos (SO) e Internet. Si la fuente conectada cuenta con un modo sRGB, ajuste el proyector y la fuente de señal conectada a sRGB. |
| SSID | SSID es un número de identificación para conectar con un homólogo de una LAN inalámbrica. La comunicación inalámbrica es posible entre dispositivos que corresponden a SSID. |
| SVGA | Un tipo de señal de vídeo con una resolución de 800 (horizontal) × 600 (vertical) puntos que se utiliza en los ordenadores compatibles con IBM PC/AT. |
| S-Vídeo | Una señal de vídeo con los componentes de luminancia y de color separados para conseguir una mejor calidad de imagen.<br>Se refiere a las imágenes que constan de dos señales independientes: Y (señal de luminancia) y C (señal de color). |
| SXGA | Un tipo de señal de vídeo con una resolución de 1.280 (horizontal) × 1.024 (vertical) puntos que se utiliza en los ordenadores compatibles con IBM PC/AT. |
| Tracking | Las señales que se envían desde los ordenadores tienen una frecuencia específica. Si la frecuencia del proyector no coincide con esta frecuencia, las imágenes que se obtienen no son de buena calidad. El proceso de hacer coincidir la frecuencia de estas señales (el número de crestas en la señal) se denomina Tracking. Si el tracking no se realiza correctamente, aparecerán amplias bandas verticales en la señal. |
| Veloc. refresco | El elemento emisor de luz de una pantalla mantiene la misma luminosidad y color durante un tiempo extremadamente corto. Como consecuencia, la imagen debe escanearse muchas veces por segundo para refrescar el elemento emisor de luz. El número de operaciones de refresco por segundo se denomina velocidad de refresco y se expresa en hercios (Hz). |
| VGA | Un tipo de señal de vídeo con una resolución de 640 (horizontal) × 480 (vertical) puntos que se utiliza en los ordenadores compatibles con IBM PC/AT. |
| Vídeo compuesto | Señales de vídeo con las señales de brillo y de color mezcladas. El tipo de señales utilizadas habitualmente en los equipos de vídeo domésticos (formatos NTSC, PAL y SECAM). La señal portadora Y (señal de luminancia) y la señal croma (color) que están contenidas en la barra de color y se superponen para formar una sola señal. |
| Vídeo de componentes | Una señal de vídeo con los componentes de luminancia y de color separados para conseguir una mejor calidad de imagen.<br>Se refiere a las imágenes que consisten en tres señales independientes: Y (señal de luminancia) Pb y Pr (señales de diferencia de color). |
| WPS | WPS es la abreviación de Wi-Fi Protected Setup. Wi-Fi Protected Setup ha sido desarrollado por Wi-Fi Alliance para configurar y proteger una LAN inalámbrica de manera sencilla. |
| XGA | Un tipo de señal de vídeo con una resolución de 1.024 (horizontal) × 768 (vertical) puntos que se utiliza en los ordenadores compatibles con IBM PC/AT. |

# Índice




## A

Accesorios opcionales ..... 90
Adhesivo Protegido por contraseña ..... 34
Ajuste automático ..... 42
Ajuste de Color ..... 41
Ajuste de color en pantalla múltiple ..... 32
Ajuste de dirección de destino 1/2/3 ..... 49
Altavoces externos ..... 101
Altavoz ..... 101
Ángulo de inclinación ..... 123
Anillo de zoom ..... 7

## B

Bloqueo funcionam. ..... 36, 44
Bloqueo total ..... 36
Brillo ..... 41
Brillo bajo ..... 44
Búsqueda de fuente ..... 12, 19

## C

Código solicitado ..... 36
Cómo sustituir el filtro de aire ..... 88
Cómo sustituir la lámpara ..... 85
Conectar dispositivos USB ..... 104
Conectar un cable LAN ..... 107
Congelar ..... 22
Consumibles ..... 91
Contraseña Acc. Web ..... 48
Contraseña para unidad de red ..... 52
Contraseña PJLink ..... 48
Contraseña protegida ..... 34
Contraste ..... 41
Control del brillo ..... 44
Correo ..... 49
Cruz ..... 28
Cubierta de la lámpara ..... 7

## D

Deporte ..... 21
DHCP ..... 48, 53
Diagrama de dimensiones externas ..... 125
Dir. pta enlace ..... 48, 53, 59
Dirección E-Mail 1/2/3 ..... 60
Dirección IP ..... 48, 53, 60
Dirección IP de trampa SNMP ..... 61
Dirección MAC ..... 48
Direct Power ON ..... 47
Distancia de proyección ..... 99

## E

ESC/VP21 ..... 112
Especificaciones ..... 122
E-zoom ..... 28

## F

Fondo ..... 22
Forma del puntero ..... 44
Foto ..... 21
Frontal ..... 46
Fuente ..... 63
Función Ayuda ..... 66
Función Notificación Mail ..... 49

## H

Horas lámpara ..... 63

## I

ID del proyector ..... 30
Idioma ..... 47
Indicador de alimentación ..... 67
Indicador de la lámpara ..... 67
Indicador Temp ..... 67
Indicadores ..... 67
Info sinc ..... 63
Intensidad del color ..... 41
Interr. IP Direc. ..... 49

## J

Juegos ..... 21

## K

Keystone ..... 44

## L

LAN con cables ..... 48
Limpiar el filtro de aire y la ventilación de entrada de aire ..... 81
Limpiar la superficie del proyector ..... 81
Logotipo del usuario ..... 93

## M

Mando a distancia ..... 13
Máscara de subred ..... 48, 53, 59
Mensajes ..... 46
Menú ..... 40
Menú Básica ..... 52
Menú Configuración ..... 40
Menú Correo ..... 60
Menú Extendida ..... 46
Menú Imagen ..... 41
Menú Información ..... 63
Menú LAN con cables ..... 59
Menú LAN inalámbrica ..... 53
Menú principal ..... 40
Menú Red ..... 48, 50
Menú Regulación ..... 44
Menú Restablecer ..... 64
Menú Seguridad ..... 55

Menú Señal ..... 42
Menú SNMP ..... 61
Modo alta altitud: ..... 47
Modo de color ..... 21, 41
Modo en espera ..... 47
Modo inactivo ..... 47
Modos de vídeo soportados ..... 116
Monitor externo ..... 101

## N

Nitidez ..... 41
Nombre de proyector ..... 52
Nombre del proyector ..... 49
Nombres de las partes y funciones ..... 7
Notificación Mail ..... 60
Número de puerto ..... 49, 60

## O

Operación ..... 47

## P

Panel de control ..... 12
Pantalla de inicio ..... 46
Pantalla posterior ..... 80
Periodo de sustitución de la lámpara ..... 85
Periodo de sustitución del filtro de aire ..... 88
Pie ajustable frontal ..... 7
Pie posterior ..... 9
Pizarra negra ..... 21
PJLink ..... 115
Posición ..... 42
Posterior ..... 46
Presentación ..... 21
Progresivo ..... 42
Prote. logo usuario ..... 34
Protec. aliment. ..... 34
Proyección ..... 46
Proyección en pantalla panorámica ..... 23
Proyector de red ..... 114
Puerto de entrada BNC ..... 10
Puerto de entrada de audio-I/D ..... 10
Puerto de entrada HDMI ..... 11
Puerto de entrada Ordenador1 ..... 10
Puerto de entrada Ordenador2 ..... 11
Puerto de entrada S-Vídeo ..... 10
Puerto de entrada Vídeo1/2 ..... 10
Puerto de salida de audio ..... 11
Puerto de salida del monitor ..... 11
Puerto LAN ..... 11
Puntero ..... 27
Puntos de fijación para el soporte para fijación en techo ..... 9, 125

## R

Ranura de la tarjeta SD ..... 11
Ranura de seguridad ..... 10
Reajustar el tiempo de funcionamiento de la lámpara ..... 64, 87
Receptor Remoto ..... 7
Red protegida ..... 35
Reset Compl. ..... 64
Resolución ..... 63, 116

## S

Señal de entrada ..... 63
Señal de vídeo ..... 43, 63
Servidor SMTP ..... 49, 60
Sincronización ..... 42
SNMP ..... 49
Sobrecalentamiento ..... 68
Solución de problemas ..... 67
sRGB ..... 21
SSID ..... 53
Submenú ..... 40
Sustituir las baterías ..... 84

## T

Tamaño de pantalla ..... 99
Tarjeta de memoria SD ..... 105
Teatro ..... 21
Techo ..... 46
Teclado del software ..... 49, 51
Temp. Color Abs. ..... 41
Temperatura de almacenamiento ..... 122
Temperatura de funcionamiento ..... 122
Toma de corriente ..... 10
Tono ..... 41
Tracking ..... 42

## V

Veloc. refresco ..... 63
Ventilación de salida de aire ..... 7
Visualización ..... 46
Visualizar fondo ..... 46
Volumen ..... 44

Propiedad intelectual.
Todos los derechos reservados. Esta publicación no puede ser reproducida, almacenada en un sistema de recuperación o, transmitida, de forma parcial o total, por cualquier medio, ya sea a título enunciativo y no exhaustivo, de forma electrónica, mecánica, de fotocopia y registro ni, explotada de cualquier otra forma, sin la previa autorización y por escrito de Seiko Epson Corporation.

Propiedad industrial.
Seiko Epson Corporation, asume en su caso la titularidad y, cualquier derecho, que le pueda corresponder en materia de propiedad industrial y, que pueda derivarse de la información contenida en la presente publicación.

Responsabilidad
Seiko Epson Corporation no asume responsabilidad alguna por los daños y/o perjuicios resultantes del uso de la información contenida aquí.

Asimismo Seiko Epson Corporation ni sus afiliados serán responsables ante el comprador de este producto o terceras partes, por los daños, pérdidas, costes, gastos incurridos por el comprador o terceras partes o, en general por cualquier tipo de reclamación y/o perjuicio derivado de: accidentes, usos incorrectos, abusos de este producto, modificaciones no autorizadas, reparaciones o alteraciones a este producto, o fallos en el cumplimiento estricto de las instrucciones de mantenimiento y operacionales de Seiko Epson Corporation.

Seiko Epson Corporation, no será responsable por los daños y/o perjuicios derivados del uso de cualquier opción y/o cualquier producto consumible diferente de los designados como Productos Originales y/o oficiales Epson o, Productos homologados por Seiko Epson Corporation.

Del mismo modo, Seiko Epson Corporation no responderá/n de la falta de exactitud que, en su caso, pueda existir entre la presente publicación y las ilustraciones y pantallas reales.

Actualizaciones
El contenido de esta guía está sujeto a cambios y/o actualizaciones sin previo aviso, si bien cualquier cambio que afecte de forma sustancial a la presente publicación será debidamente informado por medio del/os sitio/s web titularidad de Seiko Epson Corporation.

**Aviso general:**

IBM, DOS/V y XGA son marcas comerciales o marcas comerciales registradas de International Business Machines Corporation.
Macintosh, Mac e iMac son marcas comerciales registradas de Apple Inc.
Windows, WindowsNT, Windows Vista y PowerPoint son marcas comerciales o marcas comerciales registradas de Microsoft Corporation en los Estados Unidos.
Windows Vista and the Windows logo are trademarks of the Microsoft group of companies.
Dolby es una marca comercial de Dolby Laboratories.
Pixelworks y DNX son marcas registradas de Pixelworks Inc.
HDMI y High-Definition Multimedia Interface son marcas comerciales o marcas comerciales registradas de HDMI Licensing LLC.
Este producto incluye el software RSA® BSAFE™ Cryptographic de RSA Security Inc. RSA es una marca comercial registrada de RSA Security Inc. BSAFE RSA Security Inc. es una marca comercial registrada en los Estados Unidos y en otros países.
Este producto incluye el software ***NetNucleus*®** ***WPA*** Cryptographic de TOSHIBA INFORMATION SYSTEMS CORPORATION.
***NetNucleus*** es una marca comercial registrada de TOSHIBA INFORMATION SYSTEMS CORPORATION en Japón.
Otros nombres de productos utilizados aquí se utilizan con fines identificativos y pueden ser marcas comerciales de sus respectivos propietarios. Epson renuncia a todos y cada uno de los derechos sobre estas marcas.

©SEIKO EPSON CORPORATION 2008. All rights reserved.