USA's primary source for projector lamps
myprojectorlamps

BEDIENUNGSANLEITUNG FÜR DEN PROJEKTOR

Epson
EMP-X5

Benötigen Sie eine Ersatzlampe für diesen Projektor?
www.myprojectorlamps.eu/de/ | www.meinprojektorlampen.ch

Originalanleitung des Herstellers, unverändert bereitgestellt von MyProjectorLamps.com.
Alle Marken gehören ihren jeweiligen Markeninhabern.

Größter Onlineshop für Projektorlampen in Deutschland

myprojectorlamps

Ist es Zeit für eine neue Projektorlampe?

Die Ersatzlampe für Ihren Epson EMP-X5 ist jetzt erhältlich.



Projektorlampe für Epson EMP-X5

Teilenummer: ELPLP41 / V13H010L41

Einbaufertige Originallampe mit Gehäuse

180-tägige Garantie

Ab 124,04 € (Preise sind ohne Mehrwertsteuer)

Scannen Sie den Code oder besuchen Sie

www.myprojectorlamps.eu/de/projector-lamps/Epson/EMP-X5.html

Der angegebene Preis entspricht dem Stand bei Erstellung dieser Seite. Den heutigen Preis finden Sie auf unserer Website.

EPSON

Bedienungsanleitung

Multimedia Projector

EMP-83/822
EMP-X5/S5



Verwendete Bezeichnungen

Sicherheitshinweise

Damit sie den Projektor sicher und korrekt benutzen können, sind Symbole sowohl in der Dokumentation verzeichnet als auch an dem Projektor angebracht, um eine mögliche Gefahr für den Benutzer oder Andere sowie das Risiko eines Schadens am Eigentum anzuzeigen.
Die Hinweise und ihre Bedeutung sind wie folgt. Stellen sie sicher, dass sie diese genau verstanden haben, bevor sie die Bedienungsanleitung lesen.

⚠ Warnung	Zeigt die Gefahr einer tödlichen oder schweren Verletzung an, wenn dieses Symbol ignoriert wird bzw. man keine ausreichende Sorgfalt walten lässt.
⚠ Gefahr	Zeigt eine mögliche Verletzungsgefahr oder Schaden am Eigentum an, wenn dieses Symbol ignoriert wird bzw. man keine ausreichende Sorgfalt walten lässt.

Allgemeine Hinweise

Achtung	Zeigt an, dass eine ungenügende Beachtung der Vorsichtsmaßnahmen Beschädigungen oder Verletzungen verursachen kann.
	Weist auf Zusatzinformationen und nützliche Tipps zu einem bestimmten Thema hin.
☛	Verweist auf eine Seite mit ausführlichen Informationen zu einem bestimmten Thema.
▶▶	Bedeutet, dass das oder die unterstrichenen Wörter vor diesem Symbol im Glossar erklärt sind. Siehe Abschnitt "Glossar" der "Anhänge". ☛ S.65
Vorgehen	Bezeichnet Bedienungsmethoden und die Reihenfolge der einzelnen Bedienungsschritte. Die Bedienungsschritte sollten in der angegebenen Reihenfolge ausgeführt werden.
[(Bezeichnung)]	Gibt die Bezeichnung der Projektor- oder der Fernbedienungstasten an. Beispiel: [Esc]-Taste
"(Menübezeichnung)"	Bezeichnet Konfigurationsmenüpunkte. Beispiel: "Bild" - "Helligkeit"
	Zeigt, dass die Erklärung auf der folgenden Seite fortgesetzt wird. Beim Anklicken dieses Symbols wird die nächste Seite angezeigt.
	Zeigt, dass die Erklärung von der vorhergehenden Seite fortgesetzt ist. Beim Anklicken dieses Symbols wird die vorhergehende Seite angezeigt.

Inhaltsverzeichnis

Ausstattung des Projektors **4**
Bezeichnung und Funktion der Teile **5**
Front/Oberseite 5
Rück (nur EMP-83/822) 6
Rück (nur EMP-X5/S5) 7
Bedienfeld 8
Fernbedienung 10
Unterseite 11

Nützliche Funktionen

Wechseln des Wiedergabe-Bildes (Quellensuche) **13**
Funktionen zur Verbesserung der Projektionsqualität **14**
Einstellung der Projektionsqualität (Einstellung Farbmodus) 14
Zeitweises Ausblenden von Bild und Ton (A/V Einblenden) 15
Einfrieren des Bilds (Einfrieren) 16
Ändern des Bildformates (Aspekt) 16
Vergrößern von Bildausschnitten (E-Zoom) 17
Sicherheitsfunktionen **18**
Nutzungsverwaltung (Kennwortschutz) 18
Sperrfunktion der Bedienungstasten (Tastensperre) 20
Anti-Diebstahl-Schloss 21

Konfigurationsmenü

Verwendung des Konfigurationsmenüs **23**
Liste der Funktionen **24**
Bild-Menü (nur EMP-83/822) 24
Bild-Menü (nur EMP-X5/S5) 25
Signal-Menü (nur EMP-83/822) 26
Signal-Menü (nur EMP-X5/S5) 27
Einstellung-Menü 28
Erweitert-Menü 29
Netzwerk-Menü (nur EMP-83/822) 31
Information-Menü (nur Anzeige) 34
Reset-Menü 35

Fehlersuche

Verwenden der Hilfe **37**
Problemlösung **38**
Ablesen der Kontrollanzeigen 38
Wenn die Kontrollanzeigen nicht weiterhelfen 41

Anhänge

Aufstellung **49**
Reinigung **50**
Reinigung der Projektoroberfläche 50
Reinigen des Objektivs 50
Reinigen von Luftfilter und Ansaugöffnung 50
Wechseln der Verbrauchsmaterialien **51**
Wechseln der Fernbedienungsbatterien 51
Ersetzen der Lampe 52
Austausch des Luftfilters 56
Speichern eines Benutzerlogos (nur EMP-83/822) **57**
Leinwandgröße und Projektionsabstand **59**
EMP-83/822/X5 59
EMP-S5 60
Anschließen von externen Geräten **61**
Anschließen eines externen Monitors 61
Anschließen eines externen Lautsprechers (nur EMP-83/822) 61
Anschließen eines LAN-Kabels (nur EMP-83/822) **62**
Anschließen eines USB-Kabels (nur EMP-X5/S5) **63**
Sonderzubehör und Verbrauchsmaterial **64**
Glossar **65**
ESC/VP21-Befehle **67**
Liste der Befehle 67
Kabelanordnung 67
Anschließen eines USB (nur EMP-X5/S5) 68
USB-Anschluss-Setup 68
PJLink (nur EMP-83/822) **69**
Liste der unterstützten Bildschirmformate **70**
Technische Daten **71**
Ansicht **75**
Index **76**

Ausstattung des Projektors

Benutzerfreundlich

■ Der Einblendschieber vereinfacht Projektion und Lagerung

Sie können die Projektion einfach durch Öffnen und Schließen des Einblendschiebers anhalten und fortsetzen. Dadurch werden deutliche Präsentationen vereinfacht.

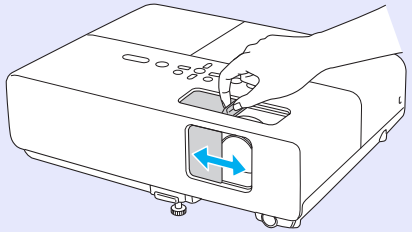

■ Durch die Konstruktion mit einem Fuß sind keine komplizierten Ausrichtoperationen erforderlich

Sie können Höhenanpassungen leicht mit einer Hand vornehmen.
☛*Kurzanleitung*

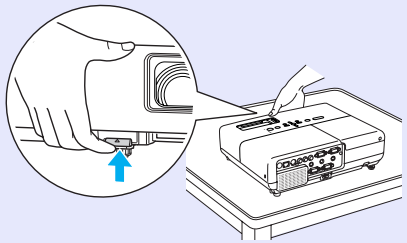

Erweiterte Sicherheitsfunktionen

■ Kennwortschutz zur Nutzungsbeschränkung und -verwaltung

Durch Festlegen eines Kennworts können Sie die Nutzung des Projektors beschränken. ☛ S.18

■ Die Tastensperre sperrt die Tasten des Bedienungsfelds

Die Tastensperre verhindert, dass Ihre Einstellungen von nicht dazu autorisierten Personen verändert werden (z. B. bei Veranstaltungen, in Schulen o. Ä.). ☛ S.20

■ Ausgestattet mit verschiedenen Diebstahlsicherungsvorrichtungen.

Der Projektor ist mit den folgenden Sicherheitsvorrichtungen ausgestattet: ☛ S.21

- Sicherheitssteckplatz
- Anschlussstelle für das Sicherheitskabel

Leichte Handhabung

■ Direktes Ein- u. Ausschalten (nur EMP-83/822)

An Orten, an denen die Stromversorgung zentral geregelt wird, wie beispielsweise in einem Konferenzraum, kann der Projektor so eingestellt werden, dass er sich automatisch ein- und ausschaltet, wenn die Stromquelle, an die der Projektor angeschlossen ist, ein- oder ausgeschaltet wird.

■ Keine Verzögerung durch Abkühlen

Nach dem Ausschalten des Projektors, können sie das Netzkabel des Projektors aus der Steckdose ziehen, ohne zuerst auf das Abkühlen des Projektors zu warten.

Front/Oberseite

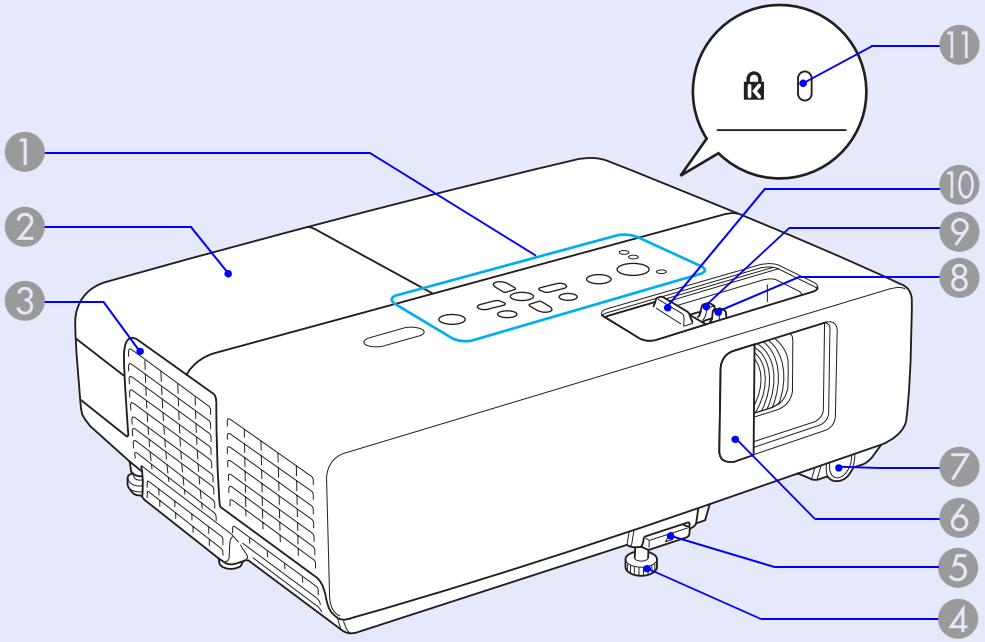

	Bezeichnung	Funktion
1	**Bedienfeld**	☛ S.8
2	**Lampenabdeckung**	Öffnen Sie diese Abdeckung zum Ersetzen der Projektionslampe. ☛ S.53
3	**Luftaustrittsöffnungen**	⚠ **Vorsicht** Stellen Sie keine Gegenstände, die sich durch Wärme verziehen oder in anderer Weise durch Wärme beeinträchtigt werden können, in die Nähe des Luftaustritts und halten Sie Ihr Gesicht oder Ihre Hände während der Projektion davon entfernt.
4	**Einstellbarer vorderer Fuß**	Wenn der Projektor auf einer Fläche wie einem Tisch aufgestellt ist, kann die Position des projizierten Bildes durch Verlängern oder Verkürzen der Füße eingestellt werden. ☛ *Kurzanleitung*
5	**Hebel zur Fußjustage**	Ziehen Sie den Fußhebel heraus, um den vorderen Fuß aus- oder einzufahren. ☛ *Kurzanleitung*
6	**Einblendschieber**	Der Schieber ist bei Nichtgebrauch des Projektors geschlossen, um das Objektiv zu schützen. Durch Schließen während der Projektion können Sie das Bild und den Ton ausblenden (Einblenden). ☛ *Kurzanleitung*, S.15
7	**Fernsteuer-Empfänger**	Empfängt die Signale der Fernbedienung. ☛ *Kurzanleitung*
8	**Fokusring**	Stellt die Bildschärfe ein. ☛ *Kurzanleitung*
9	**Zoomring (nur EMP-83/822/X5)**	Stellt die Bildgröße ein. ☛ *Kurzanleitung*
10	**Einblendschieberknopf**	Schieben Sie den Knopf zum Öffnen bzw. Schließen des Einblendschiebers.
11	**Sicherheitssteckplatz (🔒)**	Der Sicherheitsschlitz ist mit dem von Kensington hergestellten Microsaver Security System kompatibel. ☛ S.21

Rück (nur EMP-83/822)

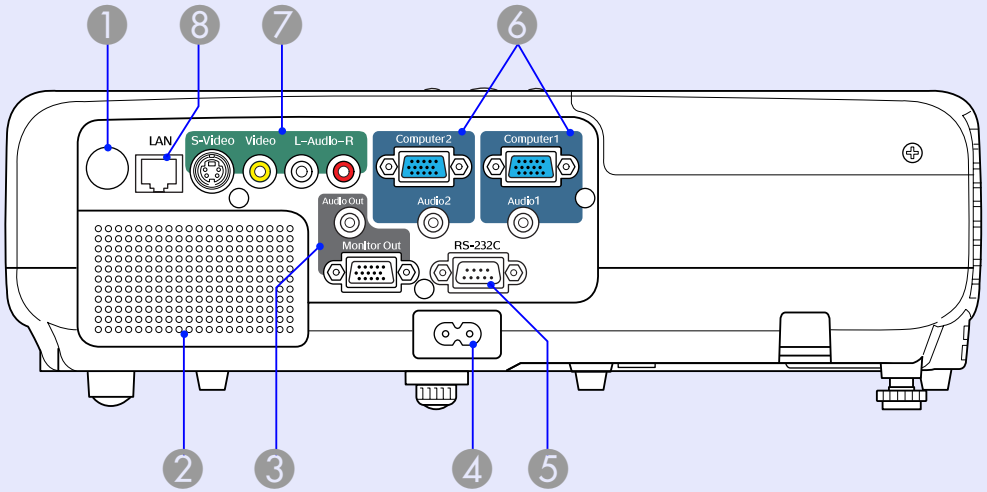

	Bezeichnung	Funktion
1	**Fernsteuer-Empfänger**	Empfängt die Signale der Fernbedienung. ☛ *Kurzanleitung*
2	**Externe Lautsprecher**	
3	**Monitor-Ausgangsbuchse**	Ausgabe des Bildsignals von dem Computer der mit dem Computer1-Eingangsanschluss verbunden ist zu einem externen Monitor. Dies gilt nicht für Komponente Video-Signale oder andere Signale, die an einem anderen Anschluss als dem Computer1-Eingangsanschluss anliegen. ☛ S.61
	Audio-Ausgangsbuchse	Für Ausgabe der zum gerade projizierten Bild gehörenden Audiosignale über externe Lautsprecher. ☛ S.61
4	**Netzbuchse**	Verbindung zum Netzkabel. ☛ *Kurzanleitung*

	Bezeichnung	Funktion
5	**RS-232C Buchse**	Wenn Sie den Projektor von einem Computer aus bedienen, schließen Sie ihn mit einem RS-232C-Kabel an. Diese Buchse dient Kontrollzwecken und sollte normalerweise nicht verwendet werden. ☛ S.67
6	**Computer1-Eingangsanschluss**	Für den Eingang von Videosignalen von einem Computer und Komponenten-Video-Signalen von anderen Videoquellen.
	Audio 1-Eingangsanschluss	Verbindung zum Audio-Ausgangsanschluss des Computers, der an den Computer1-Eingangsanschluss angeschlossen ist.
	Computer2-Eingangsanschluss	Für den Eingang von Videosignalen von einem Computer und Komponenten-Video-Signalen von anderen Videoquellen.
	Audio 2-Eingangsanschluss	Verbindung zum Audio-Ausgangsanschluss des Computers, der an den Computer2-Eingangsanschluss angeschlossen ist. ☛ *Kurzanleitung*
7	**S-Video-Eingangsanschluss**	Für S-Video-Signale von Videoquellen.
	Video-Eingangsanschluss	Für Composite Video-Signale von Videoquellen.
	Audio-L/R-Eingangsanschluss	Dient zur Verbindung mit der Audio-Ausgangsbuchse des an die S-Video- oder Video-Eingangsbuchse angeschlossenen Geräts. ☛ *Kurzanleitung*
8	**LAN-Buchse**	Wenn ein LAN-Kabel angeschlossen ist, können Sie diesen Projektor über ein LAN bedienen und steuern. ☛ S.62

Rück (nur EMP-X5/S5)

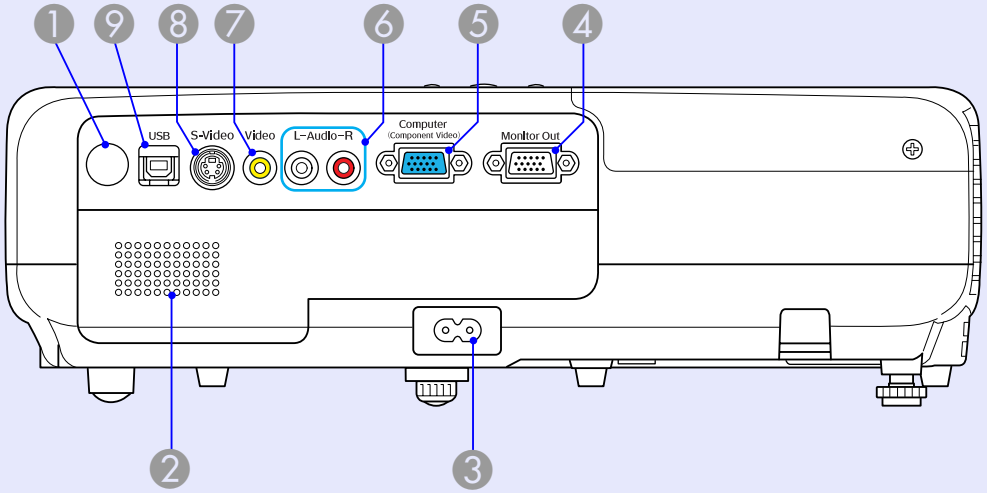

	Bezeichnung	Funktion
1	**Fernsteuer-Empfänger**	Empfängt die Signale der Fernbedienung. ☛ *Kurzanleitung*
2	**Lautsprecher**	
3	**Netzbuchse**	Verbindung zum Netzkabel. ☛ *Kurzanleitung*
4	**Monitor-Ausgangsbuchse**	Ausgabe des Bildsignals von dem Computer, der mit dem Computer-Eingangsanschluss verbunden ist zu einem externen Monitor. Dies gilt nicht für Komponente Video-Signale oder andere Signale, die an einem anderen Anschluss als dem Computer-Eingangsanschluss anliegen. ☛ S.61
5	**Computer-Eingangsanschluss**	Für den Eingang von Videosignalen von einem Computer und Component Video-Signalen von anderen Videoquellen.
6	**Audio-L/R-Eingangsanschluss**	Verbindet mit dem Audio-Ausgangsanschluss des Geräts, mit dem sie wiedergeben wollen und liefert das Tonsignal. ☛ *Kurzanleitung*
7	**Video-Eingangsanschluss**	Für Composite Video-Signale von Videoquellen.
8	**S-Video-Eingangsanschluss**	Für S-Video-Signale von Videoquellen.
9	**USB-Buchse (Typ B)**	Bei der Vorführung einer PowerPoint-Präsentation können sie die Fernbedienung des Projektors benutzen, um zur nächsten oder vorherigen Folie zu wechseln, wenn diese mit dem Computer über ein USB-Kabel verbunden ist.* Sie können sie auch als Steueranschluss benutzen, wenn der Projektor über einen Computer gesteuert wird. Auch wenn der Projektor über ein USB-Kabel an einen Computer angeschlossen ist, können sie das Bild nicht auf dem Computer wiedergeben. ☛ S.63

* Nur für Computer mit folgenden Betriebssystemen.
Windows 98/98SE/2000/Me/XP Home Edition/XP Professional
Macintosh: OS 8.6 bis 9.2/10.1 bis 10.3

Bedienfeld

EMP-83/822/X5

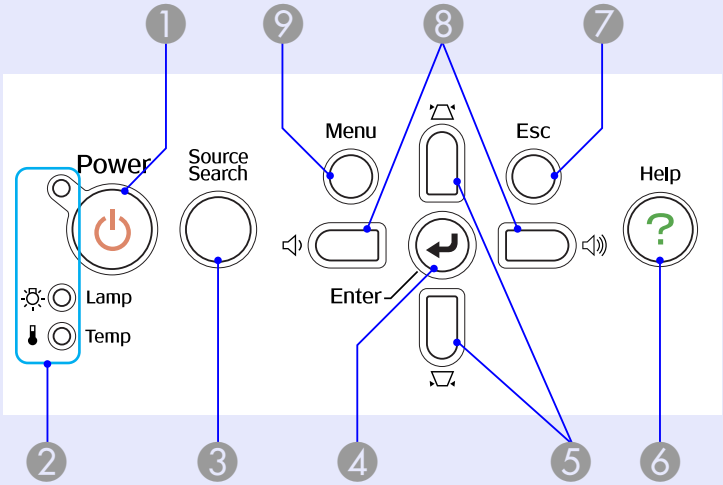

EMP-S5

Tasten ohne Nummern arbeiten auf die gleiche Weise wie in der obigen Abbildung. Beachten Sie die Nummern in der Tabelle der obigen Abbildung.

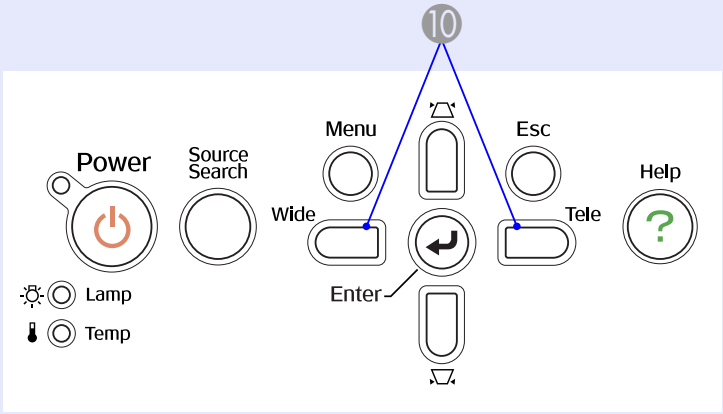

	Bezeichnung	Funktion
1	**[Power]-Taste**	Schaltet den Strom des Projektors an oder aus. ☛ *Kurzanleitung*
2	**Statusanzeigen**	Die Farbe, Blinken oder permanentes Leuchten der Anzeigen geben den Status des Projektors an. ☛ S.38
3	**[Source Search]-Taste**	Wechsel zur nächsten Eingangsquelle, die an den Projektor angeschlossen ist und Bilder ausgibt. ☛ S.13
4	**[Enter]-Taste**	Beim Drücken während der Projektion von Computerbildern erfolgt eine automatische Einstellung des Tracking, der Synchronisation und Position, um die Projektion eines optimalen Bildes zu gewährleisten. Bei Anzeige eines Konfigurationsmenüs oder Hilfe-Bildschirms wird die aktuelle Auswahl bestätigt und eingegeben und der nachfolgende Bildschirm angezeigt. ☛ S.23
5	**[▽] [△]-Tasten**	Korrektur der Trapezverzerrung. Bei der Anzeige eines Konfigurationsmenü- oder Hilfe-Bildschirms werden über diese Tasten die Menüpunkte und die Einstellwerte eingestellt. ☛ *Kurzanleitung*, S.23
6	**[Help]-Taste**	Zum Ein- und Ausblenden des Hilfe-Bildschirms, der bei Problemen Lösungsvorschläge anzeigt. ☛ S.37
7	**[Esc]-Taste**	Beendet die gegenwärtig verwendete Funktion. Bei Drücken der Taste während der Anzeige eines Konfigurationsmenüs, wird die vorherige Menüebene angezeigt. ☛ S.23
8	**[◁] [▷]-Tasten (nur EMP-83/822/X5)**	Drücken zur Einstellung der Lautstärke. Bei der Anzeige eines Konfigurationsmenü- oder Hilfe-Bildschirms werden über diese Tasten die Menüpunkte und die Einstellwerte eingestellt. ☛ *Kurzanleitung*, S.23

	Bezeichnung	Funktion
⑨	**[Menu]-Taste**	Zum Aufrufen und Schließen des Konfigurationsmenüs. ☛ S.23
⑩	**[Wide] [Tele]-Tasten (nur EMP-S5)**	Einstellen der Bildgröße. Bei der Anzeige eines Konfigurationsmenü- oder Hilfe-Bildschirms werden über diese Tasten die Menüpunkte und die Einstellwerte eingestellt. ☛ *Kurzanleitung*, S.23

Fernbedienung

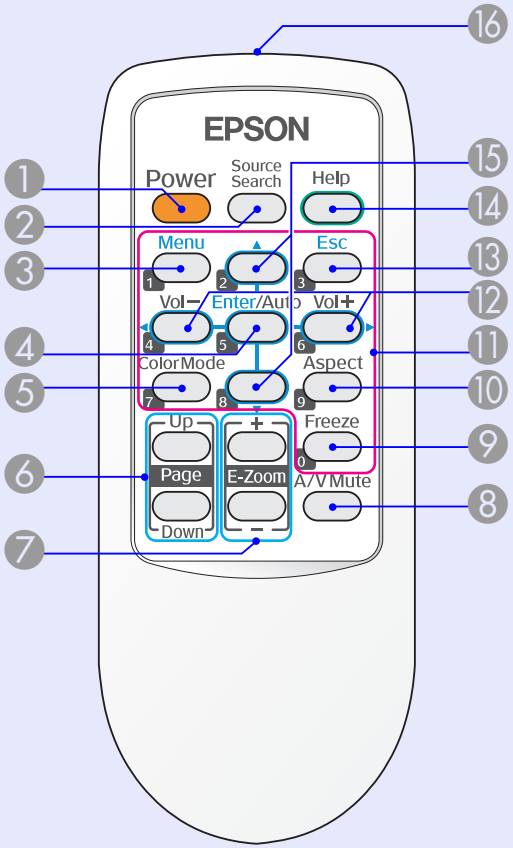

Abbildungen in EMP-X5/S5.

	Bezeichnung	Funktion
1	**[Power]-Taste**	Den Projektorstrom an- oder ausschalten. ☛ *Kurzanleitung*
2	**[Source Search]-Taste**	Wechsel zur nächsten Eingangsquelle, die an den Projektor angeschlossen ist und Bilder ausgibt. ☛ S.13
3	**[Menu]-Taste**	Zum Aufrufen und Schließen des Konfigurationsmenüs. ☛ S.23
4	**[Enter/Auto]-Taste**	Beim Drücken während der Projektion von Computerbildern erfolgt eine automatische Einstellung des Tracking, der Synchronisation und Position, um die Projektion eines optimalen Bildes zu gewährleisten. ☛ S.26 Bei Anzeige eines Konfigurationsmenüs oder Hilfe-Bildschirms wird die aktuelle Auswahl bestätigt und eingegeben und der nachfolgende Bildschirm angezeigt. ☛ S.23
5	**[Color Mode]-Taste**	Mit jedem Drücken wird der Farbmodus gewechselt. ☛ S.14
6	**[Page]-Taste (Down) (Up) (nur EMP-X5/S5)**	Bei der Vorführung einer PowerPoint-Präsentation können Sie die Fernbedienung des Projektors benutzen, um zur nächsten oder vorherigen Folie zu wechseln, wenn diese mit dem Computer über ein USB-Kabel verbunden ist.* ☛ S.63
7	**[E-Zoom] Taste (+) (-)**	(+) Vergrößert das Bild ohne Änderung der Projektionsfläche. (-) Verkleinert Teile des Bildes die durch Benutzen der [+]-Taste vergrößert wurden. ☛ S.17
8	**[A/V Mute]-Taste**	Zum Ein- und Ausschalten des Tons oder des Bildes. ☛ S.15
9	**[Freeze]-Taste**	Die Standbildfunktion wird aktiviert oder deaktiviert. ☛ S.16
10	**[Aspect]-Taste**	Das Bildformat wird bei jedem Drücken der Taste verändert. ☛ S.16
11	**Numerische Tasten**	Zum Eingeben des Kennworts sind diese Tasten zu verwenden. ☛ S.19

* Nur für Computer mit den folgenden Betriebssystemen geeignet.
Windows 98/98SE/2000/Me/XP Home Edition/XP Professional
Macintosh: OS 8.6 bis 9.2/10.1 bis 10.3

	Bezeichnung	Funktion
⑫	**[Volume -]-Taste [Volume +]-Taste**	[Volume -] drücken, um die Lautstärke zu reduzieren und [Volume +] drücken, um die Lautstärke zu erhöhen. Bei der Anzeige eines Konfigurationsmenü- oder Hilfe-Bildschirms werden über diese Tasten die Menüpunkte und die Einstellwerte eingestellt. ☛ *Kurzanleitung*, S.23
⑬	**[Esc]-Taste**	Beendet die gegenwärtig verwendete Funktion. Wenn Sie während der Anzeige eines Konfigurationsmenüs gedrückt wird, wird der vorangegangene Bildschirm angezeigt. ☛ S.23
⑭	**[Help]-Taste**	Zum Ein- und Ausblenden des Hilfe-Bildschirms, der bei Problemen Lösungsvorschläge anzeigt. ☛ S.37
⑮	**[▲] [▼]-Tasten**	Bei der Anzeige eines Konfigurationsmenü- oder Hilfe-Bildschirms werden über diese Tasten die Menüpunkte und die Einstellwerte eingestellt. ☛ S.23
⑯	**Infrarotsender der Fernbedienung**	Ausgabe der Fernbedienungssignale. ☛ *Kurzanleitung*

Unterseite

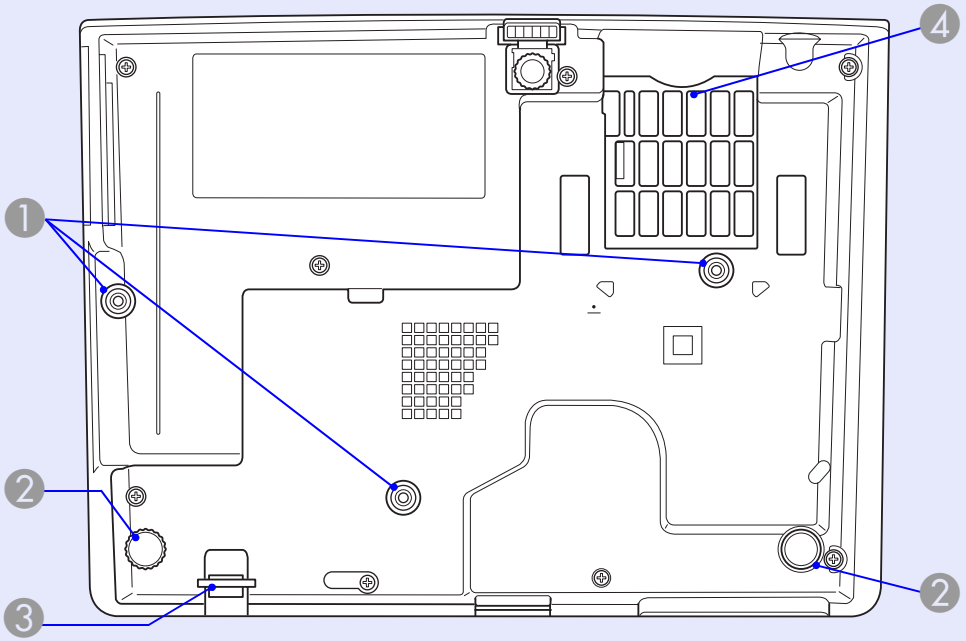

	Bezeichnung	Funktion
①	**Befestigungspunkte für die Deckenhalterung (3 Punkte)**	Für die Aufhängung an einer Decke kann die als Sonderzubehör erhältliche Deckenhalterung hier angebracht werden. ☛ S.49, 64
②	**Hinterer Fuß (2 Punkte)**	Zur Anpassung der horizontalen Neigung drehen zum Ein- bzw. Ausfahren . ☛ *Kurzanleitung*
③	**Anschlussstelle für das Sicherheitskabel**	Führen Sie ein handelsübliches Stahlseil hier durch, um den Projektor an einem feststehenden Gegenstand zu sichern. ☛ S.21
④	**Luftfilter (Ansaugöffnung)**	Verhindert das Eindringen von Staub und anderen Fremdkörpern in den Projektor, wenn Luft angesaugt wird. Der Projektor zeigt eine Warnmeldung an, wenn der Luftfilter gereinigt oder ausgetauscht werden muss. ☛ S.50, 56

Nützliche Funktionen

In diesem Kapitel werden nützliche Funktionen für Präsentationen u. Ä. und Sicherheitsfunktionen erläutert.

Wechseln des Wiedergabe-Bildes (Quellensuche) 13

Funktionen zur Verbesserung der Projektionsqualität 14

- **Einstellung der Projektionsqualität (Einstellung Farbmodus) 14**
- **Zeitweises Ausblenden von Bild und Ton (A/V Einblenden) 15**
- **Einfrieren des Bilds (Einfrieren) 16**
- **Ändern des Bildformates (Aspekt) 16**
- **Vergrößern von Bildausschnitten (E-Zoom) 17**

Sicherheitsfunktionen 18

- **Nutzungsverwaltung (Kennwortschutz) 18**
  - Arten des Kennwortschutzes 18
  - Einstellen des Kennwortschutzes 18
  - Eingeben des Kennworts 19
- **Sperrfunktion der Bedienungstasten (Tastensperre) 20**
- **Anti-Diebstahl-Schloss 21**
  - Anbringen des Stahlseils 21

Wechseln des Wiedergabe-Bildes (Quellensuche)

Das Bildsignal des angeschlossenen Gerätes wird automatisch erkannt und wiedergegeben. Sie können das Zielbild schnell projizieren, da Eingangsanschlüsse übersprungen werden, an denen kein Bild eingegeben wurde.



* nur EMP-83/822

Vorgehen

Wenn Ihr Videogerät angeschlossen ist, starten Sie die Wiedergabe vor der Quellensuche.

Unter Verwendung der Fernbedienung

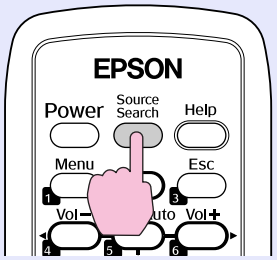

Unter Verwendung des Bedienungsfeldes

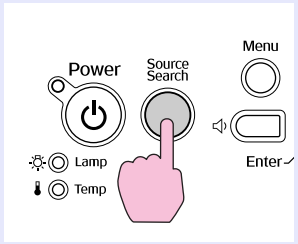

Wenn zwei oder mehr Geräte angeschlossen sind, drücken Sie die [Source Search]-Taste, bis das Zielbild projiziert wird.

Der folgende Bildschirm, der den Status der Bildsignale anzeigt, erscheint, wenn nur das derzeit projizierte Bildsignal anliegt oder kein Bildsignal gefunden werden kann. Sie können die Eingangsquelle für die von Ihnen verwendeten Geräte auswählen. Wenn keine Eingabe erfolgt, schließt sich der Bildschirm nach etwa 10 Sekunden automatisch.

Für EMP-83/822

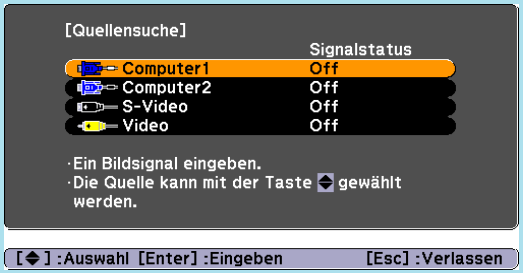

Einstellung der Projektionsqualität (Einstellung Farbmodus)

Eine optimale Bildqualität kann einfach durch die Auswahl der Einstellungen, die am besten zu Ihrer Projektionsumgebung passen, erreicht werden. Die Bildhelligkeit hängt vom eingestellten Farbmodus ab.

Modus	Anwendung
Spiel	Es handelt sich hierbei um den hellsten Modus. Dies ist der hellste Modus und Schattentöne werden gut wiedergegeben.
Präsentation	Dieser Modus ist ideal für Präsentationen mit farbigem Material in hellen Räumen.
Text	Dieser Modus ist ideal für Präsentationen mit schwarz-weißem Material in hellen Räumen.
Theater	Ideal zum Ansehen von Filmen in dunklen Räumen. Gibt Bildern einen natürlichen Ton.
Foto	(Beim Eingang von Computer-Bildern) Ideal für die Projektion von Standbildern (z. B. Fotos) in hellen Räumen. Macht Bilder brillant und kontrastreich.
Sport	(Beim Eingang von Component Video-, S-Video oder Composite Videobildern) Ideal, um in hellen Räumen fernzusehen. Macht Bilder brillant und lebendig.
sRGB	Ideal für Bilder die der Farbnorm sRGB entsprechen.
Tafel	Selbst bei Projektionen auf schwarze oder grüne Wandtafeln verleiht diese Einstellung Ihren Bildern eine natürliche Farbgebung, genau wie auf einer Leinwand.

Vorgehen

Fernbedienung

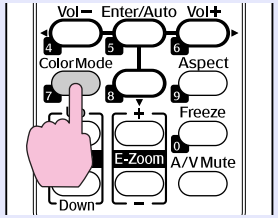

Bei jedem Drücken wird die Bezeichnung Farbmodus auf dem Bildschirm angezeigt und der Farbmodus wechselt.

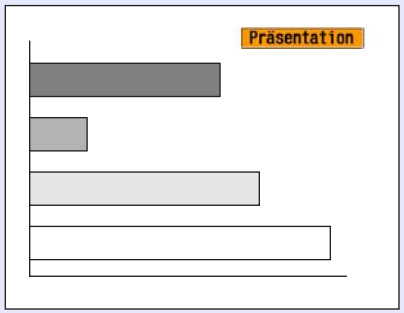

Während die Bezeichnung Farbmodus auf dem Bildschirm angezeigt wird, drücken Sie die Taste Farbmodus, um zum nächsten Modus zu wechseln.

Der Farbmodus lässt sich auch durch die Verwendung von "Farbmodus" im Menü "Bild" des Konfigurationsmenüs einstellen. ☛ *S.24, 25*

Zeitweises Ausblenden von Bild und Ton (A/V Einblenden)

Diese Funktion können Sie verwenden, um die Aufmerksamkeit des Publikums auf Ihre Ausführungen zu lenken oder um bestimmte Details auszublenden, wie z. B. die Dateienauswahl bei Computerpräsentationen.

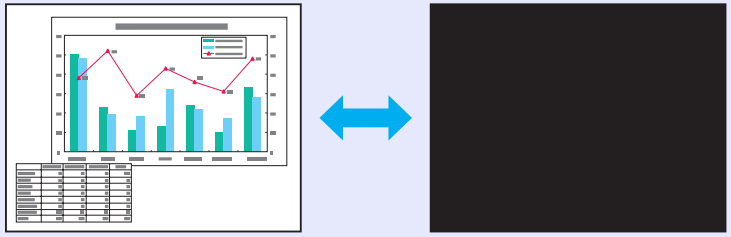

Vorgehen

Fernbedienung

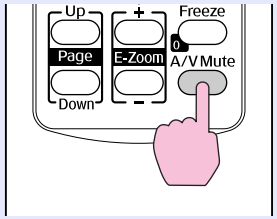

Projektor

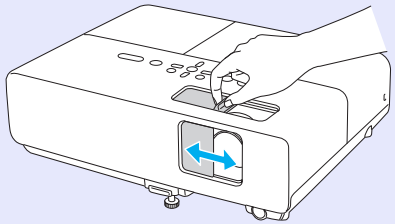

Bei jedem Druck auf die Taste oder bei jedem Öffnen bzw. Schließen des Einblendschiebers wird Einblenden ein- bzw. ausgeschaltet.

- *Falls Sie diese Funktion bei der Wiedergabe von bewegten Bildern verwenden, wird die Bild- und Tonwiedergabe vom Abspielgerät fortgesetzt und die Wiedergabe kann nicht wieder an dem Punkt aufgenommen werden, an dem Sie A/V Einblenden aktiviert haben.*
- *Mit der Fernbedienung können Sie unter den Anzeigen schwarz, blau, oder Logo* als A/V Einblendungsanzeige wählen, indem Sie die Einstellung "Erweitert" - "Display" - "Einblenden" im Konfigurationsmenü benutzen.* ☛ *S.29*
- *Wenn der A/V Einblendschieber geschlossen ist und die A/V Einblendung beginnt, kann die Stromversorgung über "Erweitert" - "Betrieb" - "Objektivdeckel-Timer" im Konfigurationsmenü so eingestellt werden, dass sie sich automatisch nach 30 Minuten ausschaltet.* ☛ *S.30*

* nur EMP-83/822

Einfrieren des Bilds (Einfrieren)

Das Quellbild wird auch bei eingefrorenem Bildschirm weiter projiziert, so dass Sie auch bewegte Bilder einzeln wie Standbilder projizieren können. Wenn die Funktion "Einfrieren" vorher aktiviert wurde, können Sie auch Operationen wie beispielsweise Dateien während einer Computerpräsentation wechseln, ohne Bilder zu projizieren, durchführen.

Vorgehen

Fernbedienung

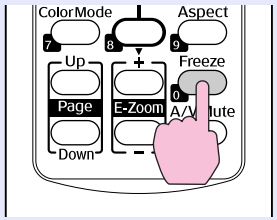



Bei jedem Drücken der Taste wird Einfrieren ein- oder ausgeschaltet.

- ***Der Ton wird nicht unterbrochen.***
- ***Auch wenn das Bild auf dem Bildschirm eingefroren ist, gibt die Bildquelle weiter die beweglichen Bilder wieder. Daher ist es nicht möglich, die Projektion an der Stelle wieder aufzunehmen, an der sie angehalten wurde.***
- ***Durch Drücken der [Freeze]-Taste während der Anzeige des Konfigurations- oder Hilfemenüs wird diese gelöscht.***
- ***Die Einfrieren-Funktion funktioniert auch bei Verwendung des E-Zooms.***

Ändern des Bildformates (Aspekt)

Mit Digitalvideo oder auf DVD-Format aufgezeichnete Bilder lassen sich im Breitbildformat 16:9 wiedergeben. Sie können das Bildformat für Bilder im Squeeze-Modus wie folgt ändern.

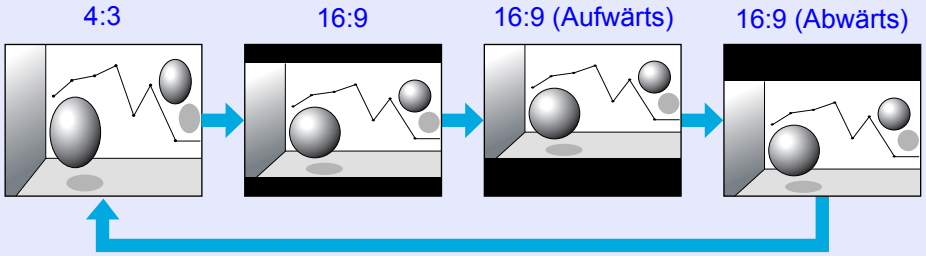

Vorgehen

Fernbedienung

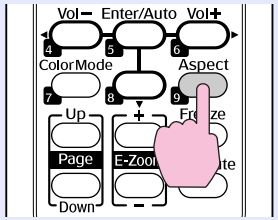

Bei jedem Drücken wird das Format auf dem Bildschirm angezeigt und das Format wechselt.

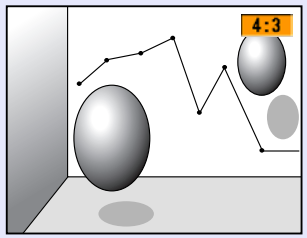

Die Anzeige schaltet jedes Mal um, wenn Sie die Taste drücken während die Bezeichnung des Formats auf dem Bildschirm angezeigt wird.

> ***Einstellung auch über die Verwendung von "Aspekt" aus dem "Signal"-Menü im Konfigurationsmenü möglich.***
> ☛ *S.26*

Vergrößern von Bildausschnitten (E-Zoom)

Diese Funktion wird verwendet, wenn Sie ein Bild vergrößern möchten, um sich z.B. Grafiken und Tabellen im Detail anzusehen.

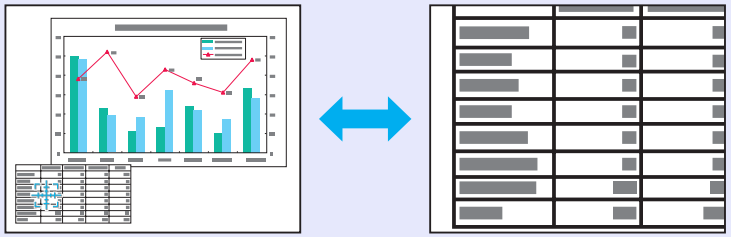

Vorgehen

1 E-Zoom Starten.

Fernbedienung

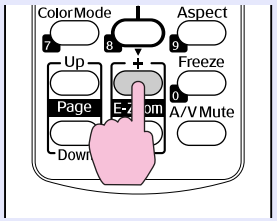

2 Bewegen Sie das Kreuz auf den zu vergrößernden Bildausschnitt.

Fernbedienung

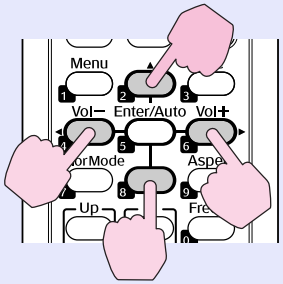

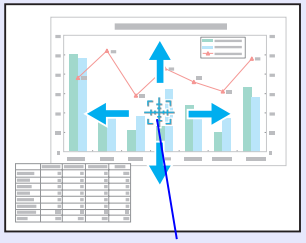

3 Vergrößern.

Fernbedienung

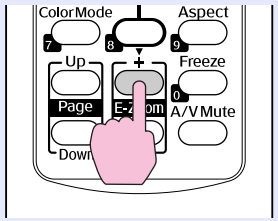

Mit jedem Drücken wird der Bildteil vergrößert. Sie können schnell vergrößern, indem Sie die Taste gedrückt halten.
Sie können das vergrößerte Bild verkleinern, indem Sie die [-]-Taste drücken.
Drücken Sie zum Aufheben des E-Zooms die Taste [Esc].

> ***• Das Vergrößerungsverhältnis erscheint auf dem Schirm. Der gewählte Bildausschnitt kann in 25 Schritten 1 bis 4-fach vergrößert werden.***
> ***• Sie können das Bild durch Drücken von [▲], [▼], [◄], oder [►] scrollen.***

Der Projektor besitzt die folgenden erweiterten Sicherheitsfunktionen:

- Kennwortschutz
  Sie können den Personenkreis der Projektor-Nutzer beschränken.
- Tastensperre
  Die Tastensperre verhindert, dass Ihre Einstellungen von nicht autorisierten Personen verändert werden.
- Sicherheitsschloss
  Der Projektor ist mit unterschiedlichen Sicherheitsvorrichtungen zur Diebstahlsicherung ausgestattet.

Nutzungsverwaltung (Kennwortschutz)

Bei aktiviertem Kennwortschutz lässt sich der Projektor ohne Kennworteingabe nicht in Betrieb nehmen, auch wenn er eingeschaltet ist. Außerdem lässt sich das beim Anschalten des Projektors als Hintergrund gezeigte Benutzerlogo nicht ändern. Dies ist ein wirkungsvoller Diebstahlschutz, da der Projektor selbst wenn er gestohlen wird nicht benutzt werden kann. Zum Zeitpunkt des Kaufs ist kein Kennwortschutz aktiviert.

Arten des Kennwortschutzes

Je nachdem, wie Sie den Projektor verwenden möchten, können die folgenden drei Arten des Kennwortschutzes eingestellt werden.

1. **"Einschaltschutz"**
   Falls der Projektor von der Stromversorgung, an die er während der letzten Kennworteingabe angeschlossen war, getrennt wurde, muss bei aktiviertem "Einschaltschutz" ("On"), das Kennwort erneut eingegeben werden. Wenn das Kennwort nicht korrekt eingegeben wurde, kann der Projektor nicht verwendet werden.
2. **"Benutzerlogoschutz" (nur EMP-83/822)**
   Wenn "Benutzerlogoschutz" eingeschaltet ist, sind die folgenden Einstellungsänderungen nicht erlaubt.
   - Erstellen eines Benutzerlogos
   - Einstellungen für "Hintergr. Anzeigen", "Startbildschirm", und "A/V Einblendung" werden durch "Display" im Konfigurationsmenü geändert.
3. **"Netzwerkschutz" (nur EMP-83/822)**
   Wenn "Netzwerkschutz" eingeschaltet ist, sind Einstellungsänderungen im Konfigurationsmenü nicht erlaubt.

Einstellen des Kennwortschutzes

Der Kennwortschutz kann wie folgt eingestellt werden:

Vorgehen

1 Halten Sie die [Freeze]-Taste für etwa 5 Sekunden gedrückt.

Das Kennwortschutz-Einstellungsmenü wird angezeigt.

Fernbedienung

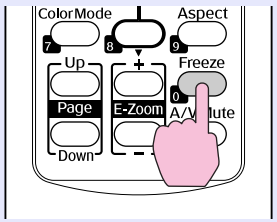



- ***Wenn der Kennwortschutz bereits aktiviert ist, müssen Sie das Kennwort eingeben.***
  Wenn das Kennwort korrekt eingegeben ist, erscheint das Kennwortschutz-Einstellungsmenü.
  ☛"Eingeben des Kennworts" p.19
- ***Zur Vorbeugung von Diebstählen bringen Sie bei aktiviertem Kennwortschutz den mitgelieferten Kennwortschutzaufkleber an einer geeigneten Stelle an.***

2 Schalten Sie "Einschaltschutz" ein.

(1) Wählen Sie "Einschaltschutz" und drücken Sie dann die Taste [Enter].
(2) Wählen Sie "On" und drücken Sie dann die Taste [Enter].
(3) Drücken Sie die [Esc]-Taste.

3 Aktivieren des "Benutzerlogoschutz". (nur EMP-83/822)

(1) Wählen Sie "Benutzerlogoschutz" und drücken Sie dann die Taste [Enter].
(2) Wählen Sie "On" und drücken Sie dann die Taste [Enter].
(3) Drücken Sie die [Esc]-Taste.

4 Aktivieren von "Netzwerkschutz".

(1) Wählen Sie "Netzwerkschutz" und drücken Sie dann die Taste [Enter].
(2) Wählen Sie "On" und drücken Sie dann die Taste [Enter].
(3) Drücken Sie die [Esc]-Taste.

5 Geben Sie das Kennwort ein.

(1) Wählen Sie "Kennwort" und drücken Sie dann die Taste [Enter].
(2) Wenn die Anzeige "Ändern Sie das Kennwort?" erscheint, wählen Sie "Ja" und drücken die [Enter]-Taste. Die Voreinstellung für das Kennwort lautet "0000". Ändern Sie diese in Ihr gewünschtes Kennwort um. Wählen Sie "Nein", wird der Bildschirm von Schritt 1 erneut angezeigt.
(3) Geben sie eine vierstellige Zahl unter Benutzung der numerischen Tasten ein. Die eingegebene Zahl wird als "* * * *" angezeigt. Nach Eingabe der vierten Zahl erscheint der Bestätigungsbildschirm.

Fernbedienung

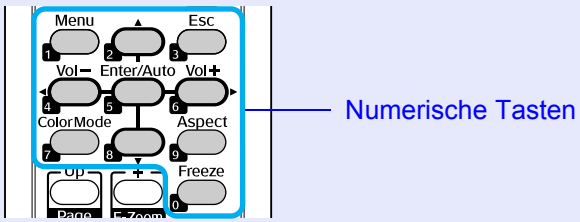

(4) Geben Sie das Kennwort erneut ein.
Die Meldung "Kennwort wurde akzeptiert." wird angezeigt.
Bei einer Fehleingabe des Kennworts werden Sie durch eine Anzeige aufgefordert, das Kennwort erneut einzugeben.

Eingeben des Kennworts

Geben Sie Ihr Kennwort mit den Zahlentasten der Fernbedienung ein, wenn der Kennworteingabebildschirm angezeigt wird.

Vorgehen

Geben sie das Kennwort unter Benutzung der numerischen Tasten ein.

Nach korrekter Kennworteingabe beginnt die Projektion.

Achtung

- ***Nach einer dreimaligen aufeinander folgenden Fehleingabe des Kennworts erscheint für etwa fünf Minuten die Anzeige "Der Projektor wird verriegelt". Dann schaltet der Projektor in den Standby-Modus um. In diesem Fall müssen Sie den Netzstecker aus- und wieder einstecken und den Projektor erneut einschalten. Der Kennworteingabebildschirm wird erneut angezeigt, so dass Sie das richtige Kennwort eingeben können.***
- ***Falls Sie ihr Kennwort vergessen haben, müssen Sie sich den auf dem Bildschirm angezeigten "Anforderungscode: xxxxx" notieren und sich an die nächste der in der Broschüre "Internationale Garantiebedingungen" aufgeführten Adressen wenden. ☛Anfragen***
- ***Wenn Sie den obenstehenden Vorgang mehrmals wiederholen und das Kennwort dreißig Mal in Folge falsch eingeben, wird die folgende Meldung angezeigt und der Projektor akzeptiert keine Kennworteingabe mehr: "Der Projektor wird verriegelt. Wenden Sie sich wie in Ihrem Handbuch beschrieben an Epson." ☛Anfragen***

Sperrfunktion der Bedienungstasten (Tastensperre)

Wählen Sie eine der folgenden Möglichkeiten, um die Bedienungstasten Ihres Projektors zu sperren.

- Vollsperre
  Sämtliche Tasten des Bedienfelds sind gesperrt. Alle Tasten des Bedienfelds sind funktionslos, einschließlich der [Power]-Taste.
- Tastensperre
  Sämtliche Tasten des Bedienfelds, außer der [Power]-Taste, sind gesperrt.

Die Sperrfunktion der Bedienungstasten erweist sich für ungestörte Vorführungen, wenn nur projiziert werden soll, oder in Schulen zur Einschränkung der bedienbaren Tasten als besonders nützlich. Der Projektor kann mit der Fernbedienung weiter bedient werden.

Vorgehen

1 Drücken Sie die [Menu]-Taste und wählen Sie "Einstellung" - "Tastensperre" im Konfigurationsmenü. ☛ "Verwendung des Konfigurationsmenüs" p.23

Unter Verwendung der Fernbedienung

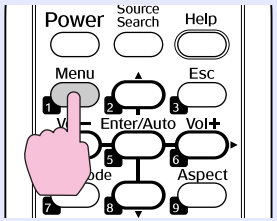

Unter Verwendung des Bedienungsfeldes

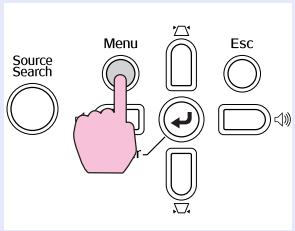



Entnehmen Sie die Information zu den verwendbaren Tasten und deren Funktion der Anleitung im Menü.

2 Wählen Sie entweder "Vollverriegelung" oder "Tastensperre".



3 Wählen Sie "Ja" wenn die Bestätigung angezeigt wird.

Die Tasten des Bedienfelds sind nach den von Ihnen gewählten Einstellungen gesperrt.

Die Sperre der Projektortasten kann auf zwei Arten aufgehoben werden.

- ***Stellen Sie "Einstellung" - "Tastensperre" im Konfigurationsmenü mit der Fernbedienung auf "Aus".***
- ***Drücken Sie die [Enter]-Taste auf dem Bedienfeld und halten sie diese für etwa 7 Sekunden gedrückt. Es wird eine Meldung angezeigt und die Sperre wird aufgehoben.***

Anti-Diebstahl-Schloss

Da der Projektor häufig unbeaufsichtigt an einer Deckenhalterung in einem Raum gelassen wird, kann er eine Gelegenheit zum Diebstahl bieten. Daher verfügt er über folgende Diebstahlsicherungsvorrichtungen.

- Sicherheitssteckplatz
  Der Sicherheitsschlitz ist mit dem von Kensington hergestellten Microsaver Security System kompatibel. Einzelheiten über das Microsaver Security System finden Sie auf der Kensington-Homepage http://www.kensington.com/.
- Anschlussstelle für das Sicherheitskabel
  Ein handelsübliches Stahlseil, das an der Anschlussstelle am Projektor befestigt wird, ermöglicht das Sichern des Projektors an einem Tisch oder einer Säule.

Anbringen des Stahlseils

Führen Sie ein Stahlseil durch die Anschlussstelle.
Wie das Stahlseil richtig gesichert wird, entnehmen Sie bitte dessen Gebrauchsanleitung.

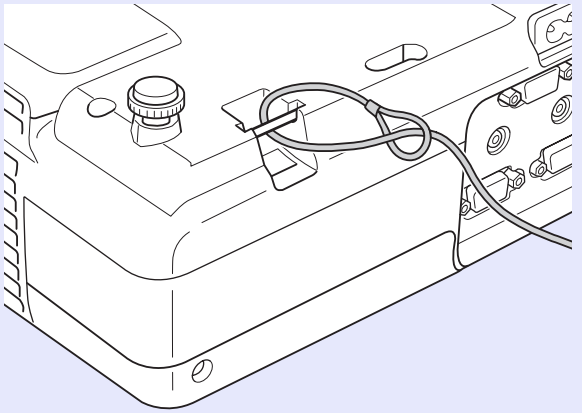

Konfigurationsmenü

In diesem Kapitel werden das Konfigurationsmenü und seine Funktionen erläutert.

Verwendung des Konfigurationsmenüs 23

Liste der Funktionen 24

- **Bild-Menü (nur EMP-83/822) 24**
- **Bild-Menü (nur EMP-X5/S5) 25**
- **Signal-Menü (nur EMP-83/822) 26**
- **Signal-Menü (nur EMP-X5/S5) 27**
- **Einstellung-Menü 28**
- **Erweitert-Menü 29**
- **Netzwerk-Menü (nur EMP-83/822) 31**
- **Information-Menü (nur Anzeige) 34**
- **Reset-Menü 35**

Verwendung des Konfigurationsmenüs

1 Auswahl im Hauptmenü

2 Auswahl im Untermenü

3 Ändern der Auswahl

4 Beenden

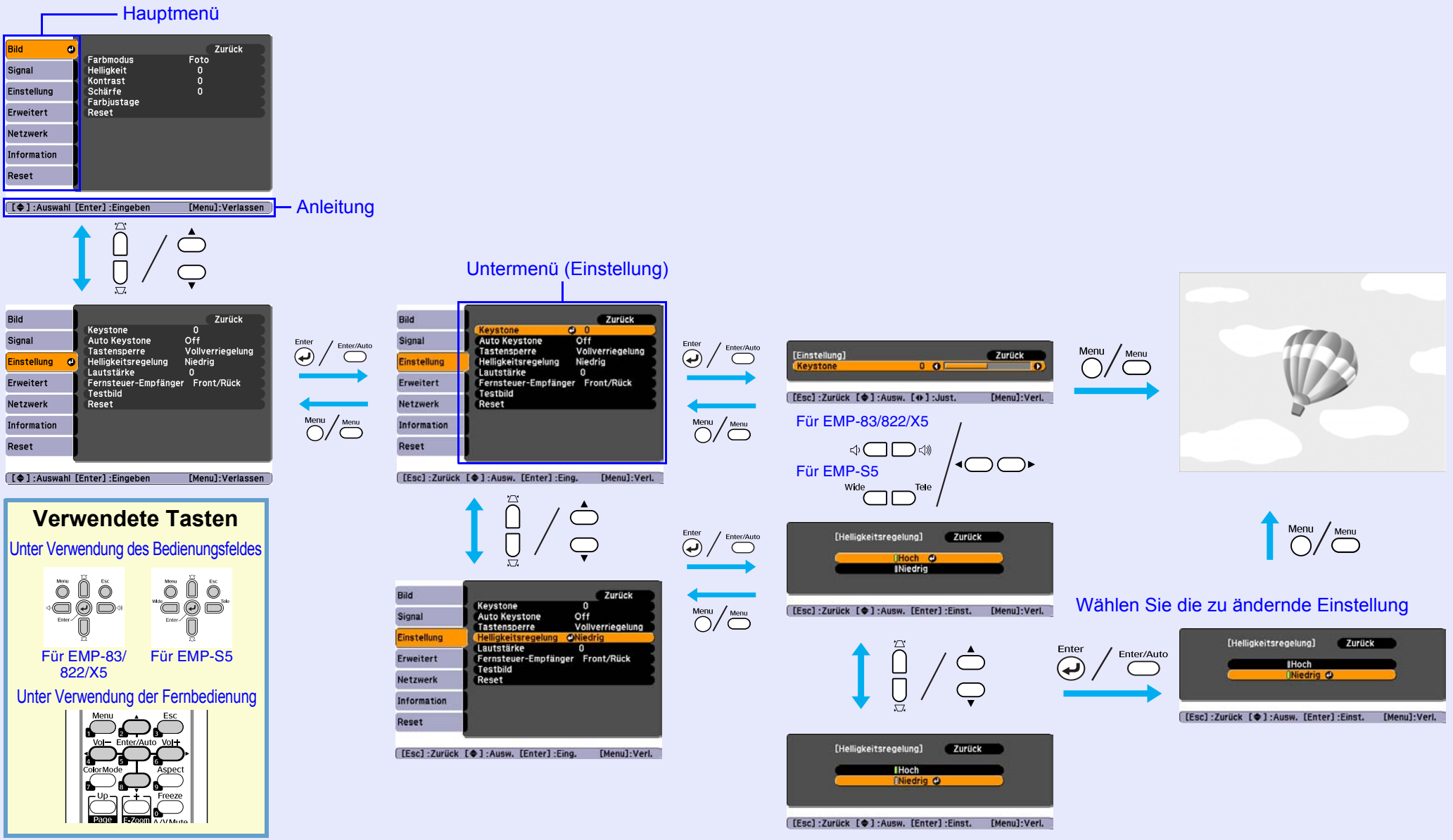

Verwendete Tasten

Unter Verwendung des Bedienungsfeldes

Für EMP-83/822/X5

Für EMP-S5

Unter Verwendung der Fernbedienung

Bild-Menü (nur EMP-83/822)

Wie Sie den folgenden Abbildungen entnehmen können, können je nach projizierter Bildquelle unterschiedliche Menüpunkte eingestellt werden. Die Einstellungen werden für jede Quelle separat gespeichert.

Computerbild

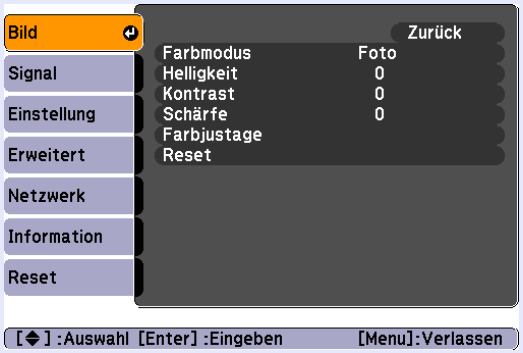

Component Video▸▸/Composite Video▸▸/S-Video▸▸

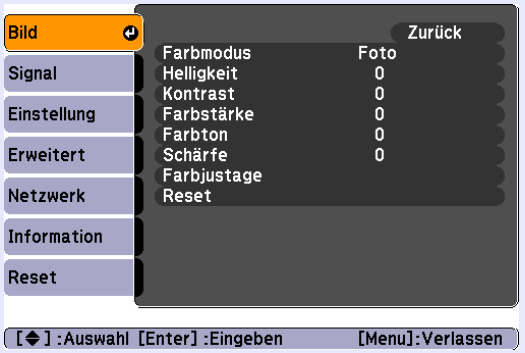

Untermenü	Funktion
Farbmodus	Wählen Sie die der Umgebung entsprechende Bildqualität aus. ☛ S.14
Helligkeit	Stellen Sie die Bildhelligkeit ein.
Kontrast▸▸	Stellen Sie die Helligkeitsunterschiede des Bilds ein.
Farbstärke	Hier können Sie die Farbstärke der Bilder einstellen.
Farbton	(Eine Einstellung ist nur bei einem Eingang von NTSC-Signalen bei der Verwendung von Composite Video/S-Video möglich.) Stellen Sie den Farbton ein.
Schärfe	Stellen Sie die Bildschärfe ein.
Farbjustage	Gehen Sie wie folgt vor **Abs. Farbtemp.**: Hier können sie den Gesamtfarbton des Bildes einstellen. Sie können den Farbton in 10 Stufen von 5.000 K bis 10.000 K einstellen. Bei einer hohen Einstellung erscheinen die Bilder bläulich und bei einer niedrigen Einstellung werden sie rötlich wiedergegeben. **Rot, Grün, Blau**: Stellt die Sättigung für jede Farbe einzeln ein. (Diese Einstellung ist nicht möglich, wenn "sRGB▸▸" als "Farbmodus" im Menü "Bild" eingestellt ist.)
Reset	Setzt alle Einstellungen im "Bild"-Menü auf ihre Voreinstellungen zurück. Um alle Menüpunkte auf ihre Voreinstellungen zurückzusetzen, siehe ☛ S.35

Bild-Menü (nur EMP-X5/S5)

Wie Sie den folgenden Abbildungen entnehmen können, können je nach projizierter Bildquelle unterschiedliche Menüpunkte eingestellt werden. Die Einstellungen werden für jede Quelle separat gespeichert.

Computerbild

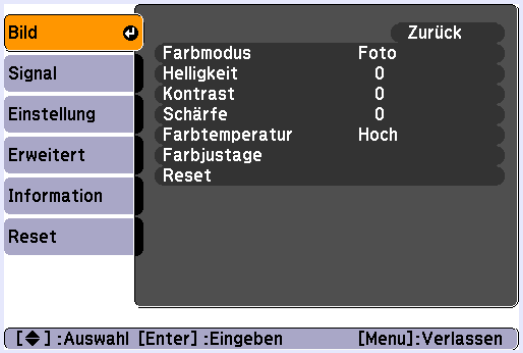

Component Video/Composite Video/S-Video

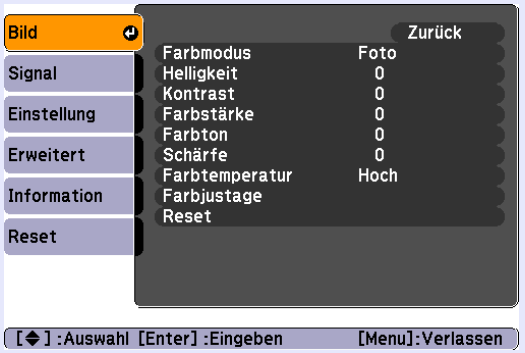

Untermenü	Funktion
Farbmodus	Wählen Sie die der Umgebung entsprechende Bildqualität aus. ☛ S.14
Helligkeit	Stellen Sie die Bildhelligkeit ein.
Kontrast	Stellen Sie die Helligkeitsunterschiede des Bilds ein.
Farbstärke	Hier können Sie die Farbstärke des Bilds einstellen.
Farbton	(Eine Einstellung ist nur bei einem Eingang von NTSC-Signalen bei der Verwendung von Composite Video/S-Video möglich.) Stellen Sie den Farbton ein.
Schärfe	Stellen Sie die Bildschärfe ein.
Farbtemperatur	Hier können Sie den Gesamtfarbton des Bildes einstellen. Wenn "Hoch" ausgewählt wurde, bekommt das Bild eine Blausättigung, wenn "Niedrig" ausgewählt wurde eine Rotsättigung. (Diese Einstellung ist nicht möglich, wenn im Menü "Bild" "sRGB" als "Farbmodus" eingestellt ist.)
Farbjustage	**Rot, Grün, Blau**: Stellt die Sättigung für jede Farbe einzeln ein. (Diese Einstellung ist nicht möglich, wenn im Menü "Bild" "sRGB" als "Farbmodus" eingestellt ist.)
Reset	Setzt alle Einstellungen im "Bild"-Menü auf ihre Voreinstellungen zurück. Um alle Menüpunkte auf ihre Voreinstellungen zurückzusetzen, siehe ☛ S.35

Signal-Menü (nur EMP-83/822)

Wie Sie den folgenden Abbildungen entnehmen können, können je nach projizierter Bildquelle unterschiedliche Menüpunkte eingestellt werden. Die Einstellungen werden für jede Quelle separat gespeichert.

Computerbild

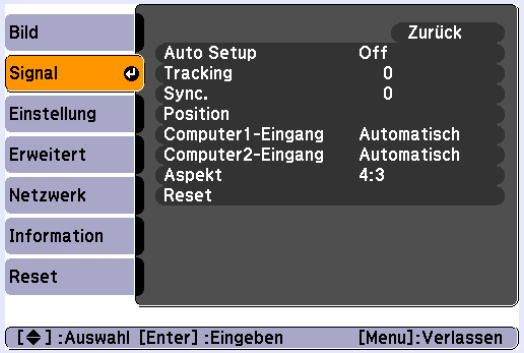

Component Video

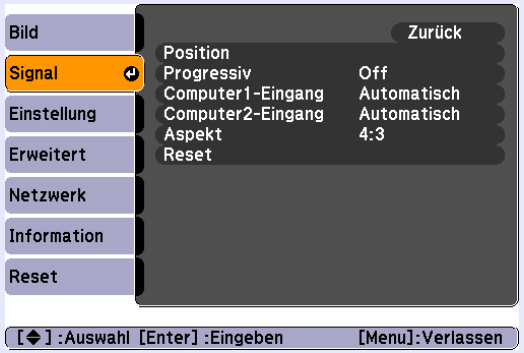

Composite Video/S-Video

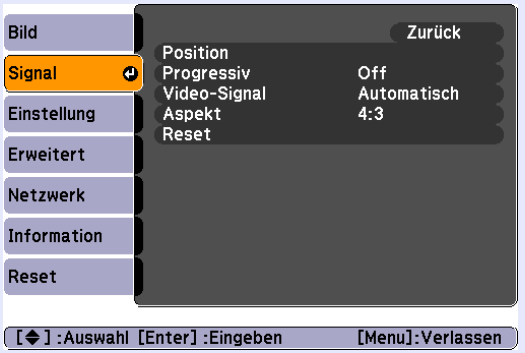

Untermenü	Funktion
Auto Setup	Sie können wählen, ob bei einer Änderung des Eingangssignals die automatische Bildoptimierung ein- (On) oder ausgeschaltet (Off) ist. ☛ S.44
Tracking	Einstellung der Computerbilder beim Auftreten von vertikalen Bildstreifen. ☛ S.44
Sync.	Einstellung der Computerbilder beim Auftreten von Flimmern, Unschärfe oder sonstigen Bildstörungen. ☛ S.44
Position	Verschiebung der Position des Bildes nach oben, unten, links und rechts, falls das Bild nicht vollständig angezeigt wird, so dass eine vollständige Projektion ermöglicht wird.
Progressiv	(Komponente Video kann nur beim Eingang von 480i/576i -Signalen eingestellt werden.) Off: IP-Umwandlung für jedes Bildschirmfeld. Dies ist ideal für die Wiedergabe von sehr unruhigen Bildern. On: Interlace (i)-Signale werden in Progressive (p)-Signale umgewandelt. Dies ist ideal für die Wiedergabe von Standbildern.
Computer1-Eingang Computer2-Eingang	Sie können zwischen dem Eingangssignal vom Computer1-Eingangsanschluss oder dem vom Computer2-Eingangsanschluss wählen. Mit der Einstellung "Auto" wird das Eingangssignal automatisch entsprechend dem angeschlossenen Gerät eingestellt. Falls die Bildfarben mit der Einstellung "Auto" nicht richtig wiedergegeben werden, können Sie das entsprechende Signal des angeschlossenen Geräts manuell einstellen.
Video-Signal	Mit der Einstellung "Auto" werden Videosignale automatisch erkannt. Falls mit der Einstellung "Auto" Bildstörungen auftreten oder kein Bild erscheint, können Sie das betreffende Signal des angeschlossenen Geräts manuell einstellen.
Aspekt	Einstellung des Bildformats der projizierten Bilder. ☛ S.16
Reset	Setzt alle Einstellungen des "Signal"-Menüs auf ihre Voreinstellungen zurück. Ausgenommen sind "Computer1-Eingang" und "Computer2-Eingang". Um alle Menüpunkte auf ihre Voreinstellungen zurückzusetzen, siehe ☛ S.35

Signal-Menü (nur EMP-X5/S5)

Wie Sie den folgenden Abbildungen entnehmen können, können je nach projizierter Bildquelle unterschiedliche Menüpunkte eingestellt werden. Die Einstellungen werden für jede Quelle separat gespeichert.

Computerbild

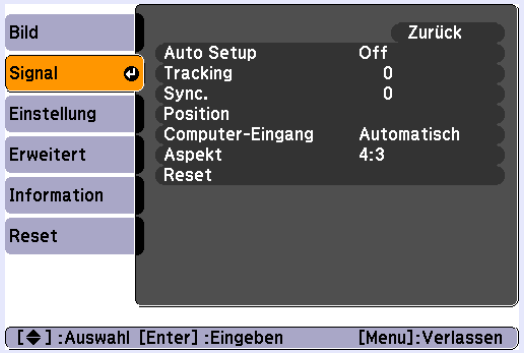

Component Video

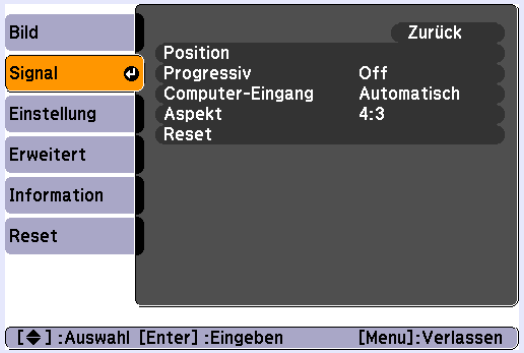

Composite Video/S-Video

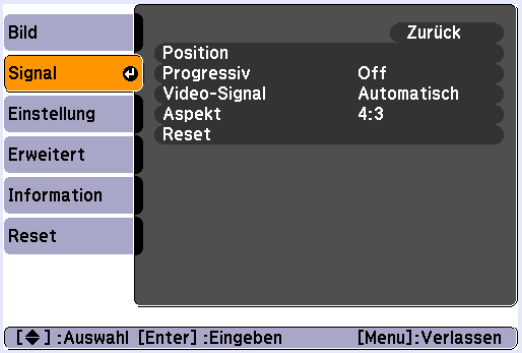

Untermenü	Funktion
Auto Setup	Sie können wählen, ob bei einer Änderung des Eingangssignals die automatische Bildoptimierung ein- (On) oder ausgeschaltet (Off) ist. ☛ S.44
Tracking	Einstellung der Computerbilder beim Auftreten von vertikalen Bildstreifen. ☛ S.44
Sync.	Einstellung der Computerbilder beim Auftreten von Flimmern, Unschärfe oder sonstigen Bildstörungen. ☛ S.44
Position	Verschiebung der Position des Bildes nach oben, unten, links und rechts, falls das Bild nicht vollständig angezeigt wird, so dass eine vollständige Projektion ermöglicht wird.
Progressiv	(Komponente Video kann nur beim Eingang von 480i/576i -Signalen eingestellt werden.) Off: IP-Umwandlung für jedes Bildschirmfeld. Dies ist ideal für die Wiedergabe von sehr unruhigen Bildern. On: Interlace (i)-Signale werden in Progressive (p)-Signale umgewandelt. Dies ist ideal für die Wiedergabe von Standbildern.
Computer-Eingang	Sie können das Eingangssignal vom Computer-Eingangsanschluss wählen. Mit der Einstellung "Auto" wird das Eingangssignal automatisch entsprechend dem angeschlossenen Gerät eingestellt. Falls die Bildfarben mit der Einstellung "Auto" nicht richtig wiedergegeben werden, können Sie das entsprechende Signal des angeschlossenen Geräts manuell einstellen.
Video-Signal	Mit der Einstellung "Auto" werden Videosignale automatisch erkannt. Falls mit der Einstellung "Auto" Bildstörungen auftreten oder kein Bild erscheint, können Sie das betreffende Signal des angeschlossenen Geräts manuell einstellen.
Aspekt	Einstellung des Bildformats der projizierten Bilder. ☛ S.16
Reset	Setzt alle Einstellungen des "Signal"-Menüs auf ihre Voreinstellungen zurück, ausgenommen "Computer-Eingang". Um alle Menüpunkte auf ihre Voreinstellungen zurückzusetzen, siehe ☛ S.35

Einstellung-Menü

Für EMP-83/822



Für EMP-X5

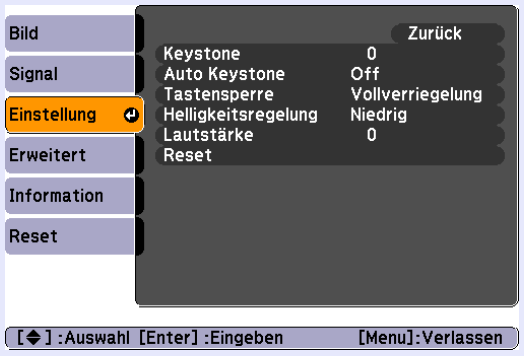

Für EMP-S5



Untermenü	Funktion
Keystone	Sie können die vertikale Trapezverzerrung im Bild korrigieren. ☛ *Kurzanleitung*
Auto Keystone (nur EMP-83/822/X5)	Führt automatische Keystone-Korrektur durch. (Dies kann nur festgelegt werden, wenn "Front" aus "Erweitert" - "Projektion" gewählt wurde.)
Zoom (nur EMP-S5)	Stellt die Bildgröße ein. ☛ *Kurzanleitung* Breit: Größer Tele: Kleiner
Tastensperre	Die eingestellte Tastensperre deaktiviert alle Tastenfunktionen des Projektor-Bedienfelds. ☛ S.20
Helligkeitsregelung	Einstellung der Lampenhelligkeit auf eine von zwei möglichen Stufen. Wählen Sie "Niedrig", wenn die projizierten Bilder in einem dunklen Raum oder auf einer kleinen Leinwand zu hell sind. Mit der Einstellung "Niedrig" verändern sich der Stromverbrauch und die Lebensdauer der Lampe wie unten angegeben und die Betriebsgeräusche sind gedämpfter. Der Stromverbrauch verringert sich um etwa 35 W, die Lampenlebensdauer erhöht sich um etwa das 1,5 fache.
Lautstärke	Regelt die Lautstärke.
Fernsteuer-Empfänger (nur EMP-83/822)	Sie können den Empfang des Fernbedienungssignals beschränken. Sie haben die Möglichkeit, den Infrarotempfänger für die Fernbedienungssignale zu deaktivieren. So verhindern Sie eine ungewünschte Bedienung des Projektors über die Fernbedienung oder können Störungen, z.B. durch eine grelle Lichtquelle in der Nähe, vermeiden.
Testbild (nur EMP-83/822)	Beim Starten des Projektors wird ein Testbild angezeigt, so dass Sie die Einstellungen vornehmen können, ohne weitere Geräte anschließen zu müssen. Während das Testbild angezeigt wird, kann die Zoom- und Schärfe-Einstellung sowie die Keystone-Korrektur durchgeführt werden. Zum Aufheben des Testbilds drücken Sie die [Esc]-Taste auf der Fernbedienung oder dem Projektor-Bedienfeld.
Reset	Setzt alle Einstellungen des "Einstellung"-Menüs auf ihre Voreinstellungen zurück. Um alle Menüpunkte auf ihre Voreinstellungen zurückzusetzen, siehe ☛ S.35

Erweitert-Menü

Für EMP-83/822

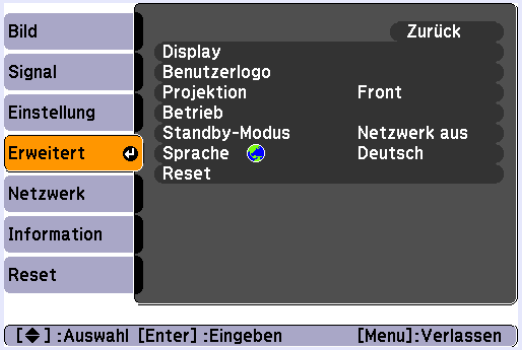

Für EMP-X5/S5

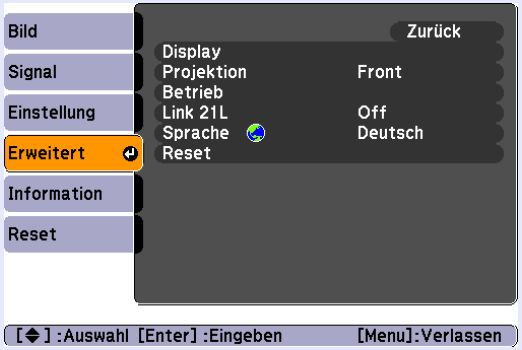

Untermenü	Funktion
Display	Hier können Sie die Einstellungen für die Projektoranzeige vornehmen. **Meldung**: Hier können Sie einstellen, ob beim Wechseln der Eingangsquelle die neue Eingangsquellenbezeichnung angezeigt wird (On) oder nicht (Off), beim Wechseln des Farbmodus die neue Farbmodus-Bezeichnung etc. Außerdem können Sie wählen, ob bei fehlendem Bildsignal eine Meldung eingeblendet wird oder nicht. **Hintergr. Anzeigen**[*1]: Stellt den Bildschirmstatus auf "Schwarz", "Blau" oder "Logo", wenn keine Bildsignale eingehen. **Startbildschirm**[*1]: Sie können einstellen, ob Startbildschirm (das Bild wird projiziert wenn der Projektor startet) angezeigt wird (On) oder nicht (Off). **Einblenden**[*1]: Der Bildschirm, der bei aktivierter Einblendfunktion angezeigt wird, kann auf "Schwarz", "Blau" oder "Logo" eingestellt werden.
Benutzerlogo[*1] (nur EMP-83/822)	Ändert das Benutzerlogo, das als Hintergrundbild und bei Einblenden angezeigt wird. ☛ S.57
Projektion	Sie können eine der folgenden Einstellungen entsprechend dem Setup des Projektors wählen. ☛ S.49 "Front" "Front/Decke" "Rück" "Rück/Decke" Indem Sie die [A/V Mute]-Taste auf Ihrer Fernbedienung für etwa 5 Sekunden gedrückt halten, können Sie die Einstellungen wie folgt ändern: "Front" ↔ "Front/Decke" "Rück" ↔ "Rück/Decke"

Untermenü	Funktion
Betrieb	**Direkt Einschal.**: Hier wählen Sie, ob Direkt Einschal. aktiviert (On) oder nicht aktiviert (Off) werden soll. Wenn "On" aktiviert ist und das Projektorkabel an eine Steckdose angeschlossen ist, können plötzliche Spannungsstöße den Projektor automatisch einschalten. **Sleep-Modus**: Wenn aktiviert ("On"), wird der Strom automatisch abgeschaltet, sobald kein Bildsignal gesendet wird und keine Bedienschritte erfolgen. Der Sleep-Modus ist im Lieferzustand deaktiviert (Off), denken Sie deshalb daran, nach dem Ende der Projektion die Stromversorgung abzuschalten. **Sleep-Modus-Zeit**: Wenn Sleep-Modus aktiviert ist ("On"), können sie von 1 bis 30 Minuten einstellen, wie lange der Projektor mit dem Abschalten des Stroms warten soll. **Objektivdeckel-Timer**: Wenn aktiviert ("On"), wird der Strom automatisch 30 Minuten nach Schließen des Objektivdeckels abgeschaltet. Objektivdeckel-Timer ist zur Zeit der Lieferung auf (On) gesetzt. **Höhenlagen-Modus**: Wenn Sie das Gerät in mehr als 1.500 m Höhe verwenden, stellen Sie diesen Modus auf "On".
Standby-Modus (nur EMP-83/822)	Um die Netzwerküberwachung und die Kontrollfunktionen im Standby-Modus nutzen zu können, stellen Sie "Netzwerk ein" ein. Sie können SNMP zur Überwachung und Steuerung des Projektorstatus über das Netzwerk verwenden oder die dem Projektor beiliegende Software "EMP Monitor".
Link 21L (nur EMP-X5/S5)	Sie können einstellen, ob die Hilfssoftware EMP Link 21L benutzt wird (On) oder nicht (Off). Auf "On" setzen und nach Installation des USB Kommunikations-Treibers verwenden.
Sprache	Einstellung der Anzeigesprache.
Reset	Alle Anzeigen für "Display*1" und "Betrieb*2" im Menü "Erweitert" werden auf ihre Voreinstellungen zurückgesetzt. Um alle Menüpunkte auf ihre Voreinstellungen zurückzusetzen, siehe ☛ S.35

*1 Wenn im "Kennwortschutz"-Modus "Benutzerlogoschutz" aktiviert ist ("On"), können die Benutzerlogo-Einstellungen nicht verändert werden. Sie können die Einstellungen ändern, nachdem Sie "Benutzerlogoschutz" auf "Off" gesetzt haben. ☛ S.18

*2 Ausgenommen "Höhenlagen-Modus".

Netzwerk-Menü (nur EMP-83/822)

Wenn der "Netzwerkschutz" im "Kennwortschutz"-Menü aktiviert ist ("On"), wird eine Meldung angezeigt und die Einstellungen können nicht verändert werden. Sie können die Einstellungen ändern, nachdem Sie "Netzwerkschutz" auf "Off" gestellt haben. ☛ S.18

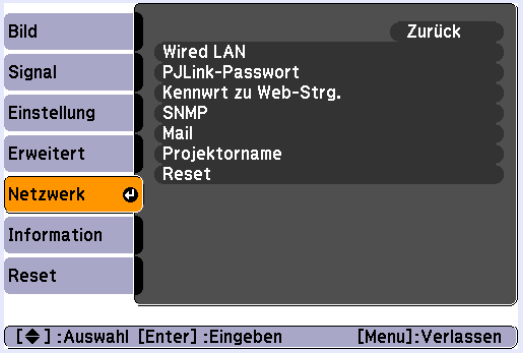

Untermenü	Funktion
Wired LAN	Hier können sie Netzwerk-Einstellungen vornehmen. **DHCP**: Sie können einstellen ob DHCP (On)benutzt wird, oder nicht (Off). Wenn hier "On" eingestellt ist, können keine Adressen mehr festgelegt werden. **IP-Adresse**: Sie können die IP-Adresse eingeben, die dem Projektor zugeordnet ist.*1 Sie können eine Zahl zwischen 0 und 255 in jedes Adressfeld eingeben. Folgende IP-Adressen sind jedoch nicht erlaubt. 0.0.0.0, 0.x.x.x, 127.x.x.x, 224.0.0.0 bis 255.255.255.255 (x steht für eine Zahl zwischen 0 und 255) **Subnet-Maske**: Sie können die Subnet-Maske für den Projektor eingeben.*1 Sie können eine Zahl zwischen 0 und 255 in jedes Adressfeld eingeben. Die folgenden Subnet-Masken können jedoch nicht verwendet werden. 0 bis 254.x.x.x. 255.255.255.255 **Gateway-Adresse**: Sie können die IP-Adresse für den Gateway des Projektors eingeben.*1 Sie können eine Zahl zwischen 0 und 255 in jedes Adressfeld eingeben. Die folgenden Gateway-Adressen können jedoch nicht verwendet werden. 0.0.0.0, 127.x.x.x, 224.0.0.0 bis 255.255.255.255 (x steht für eine Zahl zwischen 0 und 255) **MAC-Adresse**: Sie können die MAC-Adresse für den Projektor eingeben.
PJLink-Passwort	Geben Sie ein Kennwort ein, wenn Sie auf den Computer unter kompatibler PJLink-Software zugreifen.*1 ☛ S.69 Sie können bis zu 32 alphanumerische Zeichen eingeben.
Kennwort zu Web-Strg.	Geben sie ein Kennwort zum Einstellen und Kontrollieren des Projektors ein Web-Steuerung.*1 Sie können max. 8 alphanumerische Zeichen eingeben. Web-Steuerung ist eine Computer-Funktion, die Ihnen die Einrichtung und Steuerung des Projektors mit Hilfe des Webbrowsers eines mit EMP Monitor laufenden Computers ermöglicht. ☛*EMP Monitor Bedienungsanleitung*

Untermenü	Funktion
SNMP▸▸	Sie können SNMP-Einstellungen vornehmen. **Trap-IP-Adresse 1/Trap-IP-Adresse 2**: Sie können bis zu zwei IP-Adressen für Nachrichten durch den SNMP-Trap eingeben. Die IP-Adresse die in "Trap-IP-Adresse 2" registriert ist, wird benutzt wenn auf die IP-Adresse in "Trap-IP-Adresse 1" nicht zugegriffen werden kann. Für die Verwendung der Verwaltungsfunktionen von SNMP zum Überwachen des Projektors muss das Programm SNMP-Manager auf dem Computer installiert sein. SNMP sollte von einem Netzwerkadministrator verwaltet werden.
Mail	Wenn dies aktiviert ist, werden sie durch e-Mail benachrichtigt, wenn ein Problem oder ein Warnhinweis bei dem Projektor auftritt.*2 **Mail-Meldung**: Sie können einstellen, ob sie per Mail benachrichtigt werden wollen (On) oder nicht (Off). **SMTP Server**: Sie können die IP-Adresse für den SMTP Server des Projektors eingeben.*1 Sie können eine Zahl zwischen 0 und 255 in jedes Feld der Adresse eingeben. Folgende IP-Adressen sind jedoch nicht erlaubt. 127.x.x.x, 224.0.0.0 bis 255.255.255.255 (x steht für eine Zahl zwischen 0 und 255) **Portnummer**: Sie können die Portnummer für den SMTP Server eingeben.*1 Der Anfangswert ist 25. Es kann eine Zahl zwischen "1" und "65535" eingegeben werden. **Zieladresse 1/Zieladresse 2/Zieladresse 3**: Sie können*1 die Mail-Zieladresse sowie den Inhalt der Nachricht eingeben, um eine Benachrichtigung zu erhalten, wenn ein Problem oder ein Warnhinweis auftritt. Sie können bis zu drei Adressen eingeben. Sie können bis zu drei Zieladressen eingeben. Für die E-Mailadressen können Sie bis zu 32 Ein-Byte-Zeichen eingeben.
Projektorname	Geben Sie einen Namen für den Projektor ein. Beim Verbinden mit einem Netzwerk wird dieser Name verwendet, um den Projektor zu identifizieren.
Reset	Setzt alle Einstellungen des "Netzwerk"-Menüs auf ihre Voreinstellungen zurück. Um alle Menüpunkte auf ihre Voreinstellungen zurückzusetzen, siehe ☛ S.35

*1 Beim Eingeben der Zahlen und Kennwörter, wird die folgende Software-Tastatur angezeigt. Drücken Sie die Tasten [▲], [▼], [◄], und [►] auf der Fernbedienung um den Cursor auf sein Ziel zu bewegen und drücken Sie die [Enter]-Taste zum Bestätigen. Nachdem Sie die Zahlen eingegeben haben, drücken Sie [Finish] auf der Tastatur um die Eingabe zu bestätigen. Drücken Sie zum Abbrechen der Eingabe [Cancel] auf der Tastatur.

Jedes Mal wenn diese Taste gedrückt wird, wird zwischen Groß- und Kleinbuchstaben gewechselt und die Wahl festgestellt.

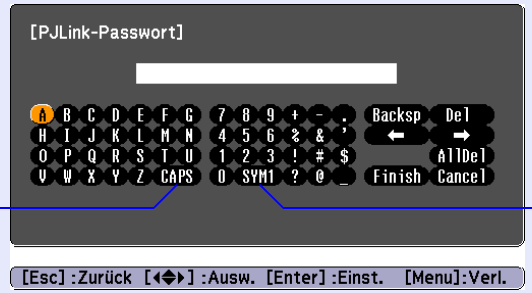

Jedes Mal wenn diese Taste gedrückt wird, wechseln die Symbole im umrahmten Bereich und die Wahl wird festgestellt.

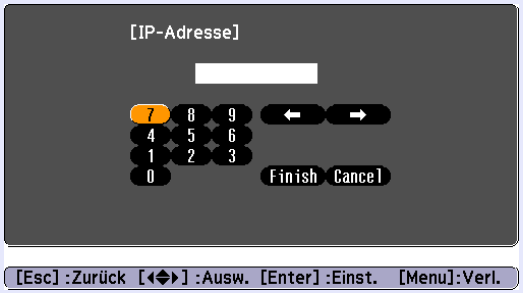

*2 Wenn die Mail-Meldung auf "On" gesetzt ist und ein Problem oder ein Warnhinweis bezüglich des Projektors auftritt, wird die folgende Mail gesendet.
Betreff: EPSON Projector
Erste Zeile: Name des Projektors, bei dem das Problem aufgetreten ist
Zweite Zeile: Die IP-Adresse des Projektors bei dem das Problem aufgetreten ist
Dritte Zeile und weiter: Einzelheiten des Problems

Die Einzelheiten des Problems werden Zeile für Zeile aufgeführt. Die folgende Tabelle erklärt die in der Nachricht aufgeführten Angaben.
Zu den Einzelheiten der Probleme, siehe "Ablesen der Anzeigen". ☛ S.38

Meldung	Ursache
Internal error	Interner Fehler
Fan related error	Fehler des Lüfters
Sensor error	Sensor gestört
Lamp cover is open.	Lampendeckel offen
Lamp timer failure	Fehler der Lampe
Lamp out	Lampe gestört
Internal temperature error	Temp. zu hoch (Überhitzung)
High-speed cooling in progress	Warnung Hochtemp.
Lamp replacement notification	Lampe ersetzen
No-signal	Kein Signal Projektor ohne Eingangssignal. Überprüfen Sie Verbindungsstatus und Stromversorgung am angeschlossenen Gerät.

A (+) oder (-) wird beim Start der Anzeige erscheinen.
(+): Ein Projektor-Problem ist aufgetreten
(-): Ein Projektor-Problem wurde behandelt

Information-Menü (nur Anzeige)

Hier können Sie den Status der projizierten Bildsignale und des Projektors überprüfen. Wie Sie den folgenden Abbildungen entnehmen können, können je nach projizierter Bildquelle unterschiedliche Punkte angezeigt werden.

Computerbild/Component Video

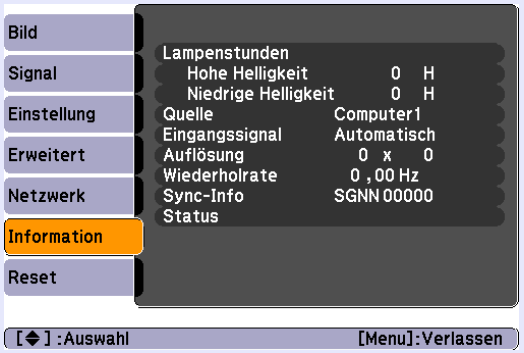

Composite Video/S-Video

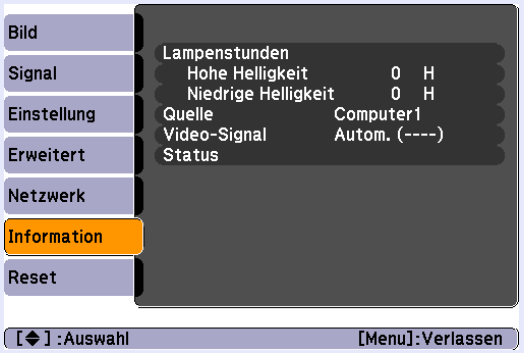

Untermenü	Funktion
Lampenstunden	Anzeige der gesamten Lampenbetriebszeit*. Beim Erreichen der Lampenwarnzeit erscheint die Anzeige in gelb.
Quelle	Anzeige der Eingangsquelle des Geräts, von dem gerade projiziert wird.
Eingangssignal	Sie können den Inhalt von "Computer1" oder "Computer2" der im "Signal"-Menü gesetzt wurde, entsprechend der "Quelle" anzeigen.
Auflösung	Anzeige der Eingangsauflösung.
Video-Signal	Zeigt den im "Signal"-Menü eingestellten Inhalt von "Video-Signal".
Wiederholrate	Anzeige der Wiederholrate.
Sync. Info	Zeigt die Bildsignalinformationen. Diese Informationen können benötigt werden, wenn Sie den Wartungsdienst in Anspruch nehmen.
Status	Informiert über am Projektor aufgetretene Fehler. Diese Informationen können benötigt werden, wenn Sie den Wartungsdienst in Anspruch nehmen.

* Die Gesamtbetriebszeit für die ersten 10 Stunden wird als "0H" angezeigt. Nach 10 Stunden oder mehr, wird jeweils eine Stunde für jede folgende Stunde angefügt.

Reset-Menü

Für EMP-83/822

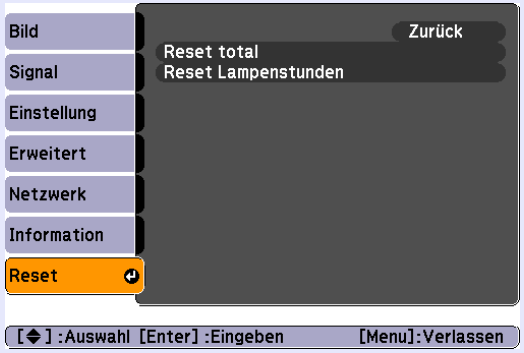

Für EMP-X5/S5

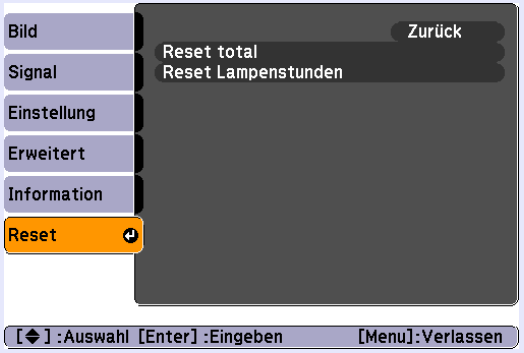

Untermenü	Funktion
Reset total (nur EMP-83/822)	Setzt alle Einstellungen sämtlicher Menüs auf ihre Voreinstellungen zurück. Die folgenden Einstellungen werden nicht auf ihre Voreinstellungen zurückgesetzt: "Computer1-Eingang", "Computer2-Eingang", "Benutzerlogo", alle Einstellungen in "Netzwerk" Menü, "Lampenstunden" und "Sprache".
Reset total (nur EMP-X5/S5)	Setzt alle Einstellungen sämtlicher Menüs auf ihre Voreinstellungen zurück. Die folgenden Einstellungen werden nicht auf ihre Voreinstellungen zurückgestellt: "Computer-Eingang", "Zoom" (nur EMP-S5), "Lampenstunden" und "Sprache".
Reset Lampenstunden	Löscht die gesamte Lampenstundenbetriebszeit und stellt sie auf "0H" zurück. Setzen Sie diese zurück, wenn Sie die Lampe ersetzen.

Fehlersuche

In diesem Kapitel wird beschrieben, wie Störungen identifiziert und behoben werden können.

Verwenden der Hilfe 37

Problemlösung..... 38

- **Ablesen der Kontrollanzeigen.....38**
  - ⏻ Power-Anzeige leuchtet rot.....39
  - ☼ 🌡 Kontrollanzeige leuchtet oder blinkt orange 40
- **Wenn die Kontrollanzeigen nicht weiterhelfen.....41**
  - Probleme mit Bildern 42
  - Probleme beim Start der Projektion 46
  - Andere Probleme.....46

Verwenden der Hilfe

Tritt mit dem Projektor ein Problem auf, steht Ihnen die Hilfe bei der Problemlösung in Form von Bildschirmanzeigen zur Verfügung.

Vorgehen

1 Drücken Sie die [Help]-Taste.

Der Hilfe-Bildschirm wird angezeigt.

Unter Verwendung der Fernbedienung

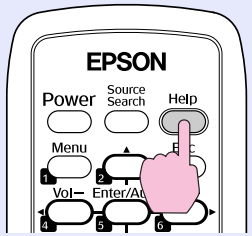

Unter Verwendung des Bedienungsfeldes

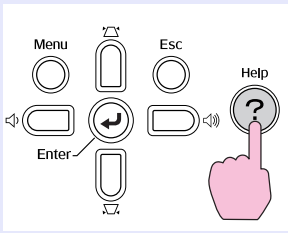

2 Wählen Sie einen Menüpunkt aus.

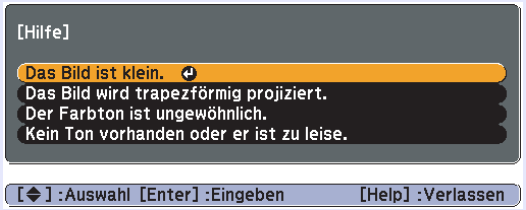

Unter Verwendung der Fernbedienung

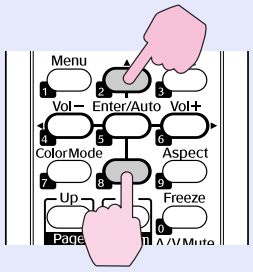

Unter Verwendung des Bedienungsfeldes

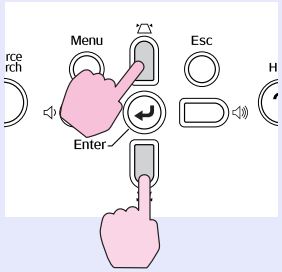

3 Bestätigen Sie die Auswahl.

Unter Verwendung der Fernbedienung

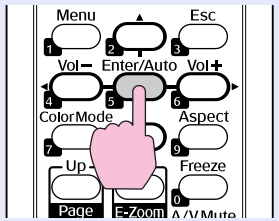

Unter Verwendung des Bedienungsfeldes

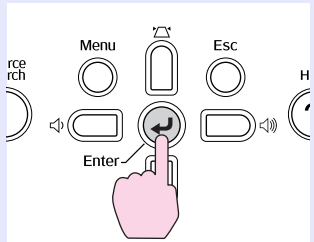

Fragen und Abhilfevorschläge werden wie im Fenster unten angezeigt.
Drücken Sie die [Help]-Taste, um die Hilfe zu verlassen.

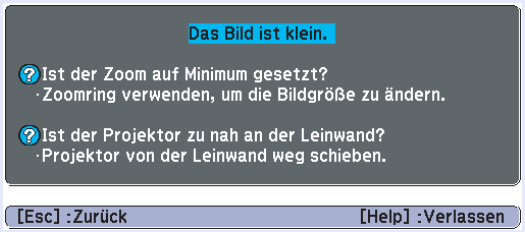

Ist das Problem über die Hilfe-Funktion nicht zu beheben, gehen Sie weiter zu "Problemlösung" (☛S.38).

Tritt am Projektor ein Problem auf, überprüfen Sie zunächst die Kontrollanzeigen des Projektors anhand des folgenden Abschnitts: "Ablesen der Kontrollanzeigen".
Geben die Kontrollanzeigen keinen eindeutigen Hinweis auf die Ursache der Störung, gehen Sie weiter zum Abschnitt "Wenn die Kontrollanzeigen nicht weiterhelfen". ☛ S.41

Ablesen der Kontrollanzeigen

Der Projektor ist mit den folgenden drei Kontrollanzeigen ausgestattet, um seinen Betriebszustand anzuzeigen.

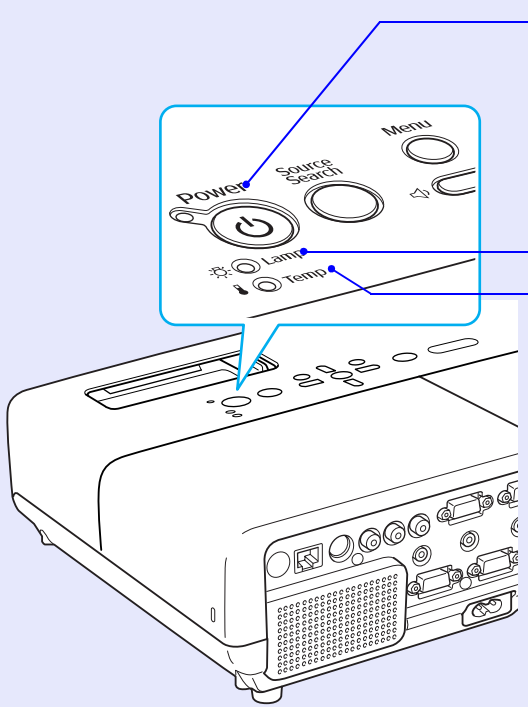

Zeigt den Betriebszustand.

- Orange : Standby
  Wird die [Power]-Taste in diesem Status gedrückt, beginnt die Projektion.
- Grün (blinkend): Aufwärmphase
  Die Aufwärmzeit beträgt ungefähr 30 Sekunden. Ist die Aufwärmphase abgeschlossen, hört die Anzeige auf zu blinken.
- Grün : Projektion läuft

Zeigt den Status der Projektionslampe an.

Zeigt den internen Temperaturstatus an.

In der folgenden Tabelle finden Sie eine Beschreibung der Bedeutung der Kontrollanzeigen, und wie die angezeigten Probleme behoben werden können.
Sind alle Kontrollanzeigen aus, überprüfen Sie, ob das Stromkabel korrekt angeschlossen ist und die normale Stromversorgung besteht.
Es kann vorkommen, dass die ⏻-Anzeige nach dem Ziehen des Netzkabels noch für kurze Zeit leuchtet. Dies ist jedoch kein Fehler.

⏻ Power-Anzeige leuchtet rot Problem

● : Leuchtet ✺ : Blinkt ○ : Aus

Status	Ursache	Abhilfe oder Status
⏻ ✺ Rot ☼ ✺ Rot 🌡 ✺ Rot	Interner Fehler	Schalten Sie den Projektor aus, ziehen Sie das Netzkabel aus der Steckdose und wenden Sie sich an Ihren Händler oder an den nächstgelegenen Service. Die Adressen finden Sie unter *Internationale Garantiebedingungen*. ☛*Anfragen*
⏻ ● Rot ☼ ○ 🌡 ✺ Rot	Lüfter gestört Sensor gestört	Schalten Sie den Projektor aus, ziehen Sie das Netzkabel aus der Steckdose und wenden Sie sich an Ihren Händler oder an den nächstgelegenen Service. Die Adressen finden Sie unter *Internationale Garantiebedingungen*. ☛*Anfragen*
⏻ ● Rot ☼ ○ 🌡 ● Rot	Temp. zu hoch (Überhitzung)	Die Lampe wird automatisch ausgeschaltet und die Projektion unterbrochen. Warten Sie ungefähr fünf Minuten. Nach fünf Minuten geht der Projektor in den Standby-Modus, überprüfen Sie daher die folgenden Punkte. • Stellen Sie sicher, dass Luftfilter und Luftlöcher frei sind, und dass der Projektor nicht an einer Wand aufgestellt ist. • Ist der Luftfilter verstopft, muss er gereinigt oder ersetzt werden. ☛ S.50, 56 Kann der Fehler dadurch nicht behoben werden, schalten Sie den Projektor aus, ziehen Sie das Netzkabel aus der Steckdose und wenden Sie sich an Ihren Händler oder an den nächstgelegenen Service. Die Adressen finden Sie unter *Internationale Garantiebedingungen*. ☛*Anfragen*
		Zur Verwendung in einer Höhe von 1.500 m oder höher muss der "Höhenlagen-Modus" auf "On" gestellt sein. ☛ S.30
⏻ ● Rot ☼ ✺ Rot 🌡 ○	Lampe gestört Lampe leuchtet nicht Lampendeckel offen	**Überprüfen Sie die folgenden beiden Punkte.** • Bauen Sie die Lampe aus, und prüfen sie auf Beschädigung. ☛ S.53 • Reinigen Sie den Luftfilter. ☛ S.50
		Wenn die Lampe nicht beschädigt ist - Bauen Sie die Lampe wieder ein und schalten Sie die Stromversorgung ein. **Wenn der Fehler weiterhin besteht** - Ersetzen Sie die Lampe durch eine neue und schalten Sie das Gerät wieder ein. **Wenn der Fehler weiterhin besteht** - Benutzen sie den Projektor nicht mehr, trennen Sie das Netzkabel von der Steckdose, und wenden Sie sich an ihren nächstgelegenen Händler oder an den nächstgelegenen Service. Die Adressen finden sie unter *Internationale Garantiebedingungen*. ☛*Anfragen*
		Wenn die Lampe beschädigt ist - Ersetzen Sie die Lampe durch eine neue oder wenden Sie sich an Ihren Händler. Achten Sie beim Wechseln der Lampe darauf, dass keine Glassplitter im Projektor zurückbleiben (die Projektion kann nicht fortgeführt werden, bis die Lampe ausgetauscht ist). ☛*Anfragen*
		Überprüfen Sie, ob Lampe und Lampenabdeckung richtig installiert sind. ☛ S.53 Sind Lampe oder Lampenabdeckung nicht richtig installiert, kann die Lampe nicht eingeschaltet werden.
		Zur Verwendung in einer Höhe von 1.500 m oder höher muss der "Höhenlagen-Modus" auf "On" gestellt sein. ☛ S.30

Kontrollanzeige leuchtet oder blinkt orange **Warnung**

● : Leuchtet ✺ : Blinkt ○ : Aus ◌ : Abhängig vom Projektorstatus

Status	Ursache	Abhilfe oder Status
⏻ ● Rot ☼ ○ 🌡 ✺ Orange	Warnung Hochtemp.	(Dies ist kein Problem. Falls jedoch die Temperatur erneut zu hoch steigt, wird die Projektion automatisch unterbrochen.) • Stellen Sie sicher, dass Luftfilter und Luftlöcher frei sind, und dass der Projektor nicht an einer Wand aufgestellt ist. • Ist der Luftfilter verstopft, muss er gereinigt oder ersetzt werden. ☛ S.50, 56
⏻ ◌ ☼ ✺ Orange 🌡 ○	Lampe ersetzen	Ersetzen Sie die Lampe durch eine neue. ☛ S.53 Nach Ablauf dieser Betriebsdauer nimmt die Gefahr eines Lampenbruchs zu. Ersetzen Sie die Lampe so bald wie möglich durch eine neue.

- ***Funktioniert der Projektor nicht normal, obwohl die Kontrollanzeigen keine Störung melden, gehen Sie weiter zu Abschnitt "Wenn die Kontrollanzeigen nicht weiterhelfen" (☛S.41).***
- ***Wenn eine Kontrollanzeige einen Status anzeigt, der hier nicht in den Tabellen aufgeführt ist, wenden Sie sich bitte an Ihren Händler oder an den nächstgelegenen Service. Die Adressen finden Sie unter Internationale Garantiebedingungen. ☛Anfragen***

Wenn die Kontrollanzeigen nicht weiterhelfen

Taucht eines der folgenden Probleme auf, ohne dass die Kontrollanzeigen auf eine Lösung hinweisen, schlagen Sie auf der für das jeweilige Problem angegebenen Seite nach.

Probleme mit Bildern

■ **Kein Bild** ☛ S.42
Die Projektion startet nicht, die Projektionsfläche ist vollständig schwarz, ist vollständig blau usw.

■ **Keine bewegten Bilder** ☛ S.42
Keine Projektion bewegter Bilder von einem Computer, Bild erscheint schwarz.

■ **Die Projektion wird automatisch unterbrochen** ☛ S.42

■ **Die Meldung "Nicht verfügbar." wird angezeigt** ☛ S.43

■ **Die Meldung "Kein Signal." wird angezeigt** ☛ S.43

■ **Verschwommene oder unscharfe Bilder** ☛ S.43

■ **Bildstörungen oder Verzerrungen der Bilder** ☛ S.44
Störungen, Verzerrungen oder schwarzweiß karierte Muster treten auf.

■ **Das Bild ist abgeschnitten (groß), zu klein dargestellt oder das Bildformat stimmt nicht** ☛ S.44
Nur ein Teil des Bildes wird dargestellt, das Bildformat ist nicht korrekt usw.

■ **Die Bildfarben sind nicht richtig** ☛ S.45
Das ganze Bild hat einen Purpur- oder Grünstich, erscheint nur schwarzweiß, flaue Farben usw.
(Computermonitore und LCD-Bildschirme haben eine unterschiedliche Farbwiedergabe, so dass die vom Projektor erzeugten Farben von denen des Monitors abweichen können. Das ist kein Anzeichen für eine Störung.)

■ **Bilder zu dunkel** ☛ S.45

■ **Kein Bild auf dem externen Monitor** ☛ S.45

Probleme beim Start der Projektion

■ **Kann nicht eingeschaltet werden** ☛ S.46

Andere Probleme

■ **Kein Ton oder der Ton ist zu leise** ☛ S.46

■ **Die Fernbedienung funktioniert nicht** ☛ S.47

■ **Keine Mail erhalten, obwohl ein Problem mit dem Projektor aufgetreten ist (nur EMP-83/822)** ☛ S.47

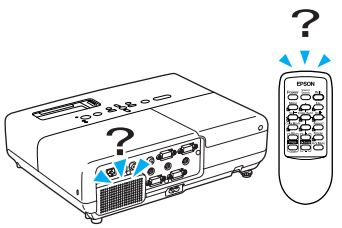

Probleme mit Bildern

Kein Bild

Überprüfen	Abhilfe
Haben Sie die [Power]-Taste gedrückt?	Drücken Sie die [Power]-Taste, um das Gerät einzuschalten.
Sind die Kontrollanzeigen aus?	Das Netzkabel ist nicht korrekt angeschlossen oder die Stromversorgung ist gestört. Schließen Sie das Netzkabel des Projektors korrekt an. ☛ *Kurzanleitung* Überprüfen Sie die Stromzufuhr.
Ist Einblenden aktiviert?	Drücken Sie die [A/V Mute]-Taste auf der Fernbedienung, um Einblenden aufzuheben. ☛ S.15
Ist der Einblendschieber geschlossen?	Öffnen Sie den Einblendschieber.
Sind die Einstellungen des Konfigurationsmenüs korrekt?	Reset aller Einstellungen. ☛"Reset"-"Reset total" S.35
Ist das projizierte Bild vollständig schwarz? **Nur bei der Projektion von Computerbildern**	Bestimmte Bildeingangssignale, z. B. Bildschirmschoner, können vollständig schwarz dargestellt werden.
Sind die Einstellungen der Bildsignalformate korrekt? **Nur bei der Projektion von Bildern einer Videoquelle**	Ändern Sie die Einstellung entsprechend dem Signal des angeschlossenen Geräts. ☛"Signal"-"Video-Signal" S.26

Keine bewegten Bilder

Überprüfen	Abhilfe
Wird das Bildsignal des Computers auf dem LCD-Bildschirm und dem Monitor ausgegeben? **Nur bei der Bildprojektion von einem Laptop oder einem Computer mit eingebautem LCD-Bildschirm**	Schalten Sie das Bildsignal ausschließlich auf den externen Ausgang um. ☛ Schlagen Sie im Handbuch Ihres Computers nach.

Die Projektion wird automatisch unterbrochen

Überprüfen	Abhilfe
Ist der "Sleep-Modus" auf "On" eingestellt?	Drücken Sie die [Power]-Taste, um das Gerät einzuschalten. Möchten Sie den "Sleep-Modus" nicht verwenden, ändern Sie diese Einstellung zu "Off". ☛"Erweitert"-"Betrieb"-"Sleep-Modus" S.30

■ Die Meldung "Nicht verfügbar." wird angezeigt

Überprüfen	Abhilfe
Sind die Einstellungen der Bildsignalformate korrekt? **Nur bei der Projektion von Bildern einer Videoquelle**	Ändern Sie die Einstellung entsprechend dem Signal des angeschlossenen Geräts. ☛"Signal"-"Video-Signal" S.26
Stimmen Auflösung der Bildsignale und die Wiederholrate mit dem Modus überein? **Nur bei der Projektion von Computerbildern**	Hinweise zum Ändern der Auflösung und der Wiederholrate, wie vom Computer ausgegeben, finden sie im Handbuch des Computers. ☛ "Liste der unterstützten Bildschirmformate" S.70

■ Die Meldung "Kein Signal." wird angezeigt

Überprüfen	Abhilfe
Sind die Kabel korrekt angeschlossen?	Überprüfen Sie, ob alle erforderlichen Kabel richtig angeschlossen sind. ☛ *Kurzanleitung*
Wurde der korrekte Eingang ausgewählt?	Drücken Sie zum Umschalten des Bilds die Taste [Source Search] auf der Fernbedienung oder auf dem Bedienfeld. ☛ S.13
Ist der Computer / die Videoquelle eingeschaltet?	Schalten Sie das Geräte ein.
Wird das Bildsignal zum Projektor ausgegeben? **Nur bei der Bildprojektion von einem Laptop oder einem Computer mit eingebautem LCD-Bildschirm**	Werden sie Bildsignale nur an den LCD-Bildschirm des Computers oder den zusätzlichen Monitor ausgegeben, müssen Sie den Ausgang auch auf den externen Ausgang (zusätzlich zum integrierten Monitor) umschalten. Bei einigen Computermodellen erscheint das Bild, wenn es am externen Ausgang ausgegeben wird, nicht länger auf dem LCD-Bildschirm oder zusätzlichen Monitor. ☛Computerhandbuch, unter dem Begriff "Externer Ausgang" oder "Einen externen Monitor anschließen". Wurde der Anschluss in eingeschaltetem Zustand vorgenommen, funktioniert die Funktionstaste [Fn] zum Umschalten des Bildsignals auf den externen Ausgang eventuell nicht. Schalten Sie Computer und Projektor aus und anschließend wieder ein. ☛ *Kurzanleitung*

■ Verschwommene oder unscharfe Bilder

Überprüfen	Abhilfe
Ist die Schärfe richtig eingestellt?	Stellen Sie die Schärfe mit dem Fokusring ein. ☛ *Kurzanleitung*
Ist der Projektionsabstand korrekt?	Für den EMP-83/822/X5, beträgt der empfohlene Projektionsabstand für Breitbildformate von 84 bis 867 cm, und für Tele von 101 bis 1041 cm. Für den EMP-S5, beträgt der empfohlene Projektionsabstand von 87 bis 1050 cm. Stellen Sie den Projektor innerhalb dieser Distanz auf. ☛ S.59
Ist die Keystone-Korrektur zu groß?	Senken Sie den Projektionswinkel, um das erforderliche Ausmaß der Keystone-Korrektur zu verringern. ☛ *Kurzanleitung*
Schalten Sie Computer und Projektor aus und anschließend wieder ein.	Wurde der Projektor plötzlich aus einem kalten in einen warmen Raum gebracht, oder bei plötzlichem auftretendem Wechsel der Umgebungstemperatur, kann sich Kondensat auf der Oberfläche der Linse bilden, wodurch das Bild unscharf erscheint. Stellen Sie den Projektor ungefähr eine Stunde vor Inbetriebnahme im Raum auf. Hat sich Kondensat auf der Linse gebildet, schalten Sie den Projektor aus, und warten Sie, bis das Kondensat verdunstet ist.

■ Bildstörungen oder Verzerrungen der Bilder

Überprüfen	Abhilfe
Sind die Einstellungen der Bildsignalformate korrekt? **Nur bei der Projektion von Bildern einer Videoquelle**	Ändern Sie die Einstellung entsprechend dem Signal des angeschlossenen Gerätes. ☛"Signal"-"Video-Signal" S.26
Sind die Kabel korrekt angeschlossen?	Überprüfen Sie, ob alle erforderlichen Kabel richtig angeschlossen sind. ☛ *Kurzanleitung*
Wird ein Verlängerungskabel verwendet?	Bei Verwendung eines Verlängerungskabels können elektrische Interferenzen das Signal beeinträchtigen. Vergleichen Sie die mitgelieferten Kabel mit den von Ihnen verwendeten, um zu überprüfen, ob diese eventuell den Fehler verursachen.
Ist die richtige Auflösung gewählt? **Nur bei der Projektion von Computerbildern**	Stellen Sie den Computer so ein, dass die Ausgangssignale mit dem Projektor kompatibel sind. ☛ "Liste der unterstützten Bildschirmformate" S.70 ☛Computer-Handbuch
Sind "Sync.▸▸" und "Tracking▸▸" richtig eingestellt? **Nur bei der Projektion von Computerbildern**	Drücken Sie die [Auto]-Taste auf der Fernbedienung oder die [Enter]-Taste auf dem Bedienungsfeld des Projektors um eine automatische Einstellung auszuführen. Wenn das Bild nach der automatischen Einstellung nicht korrekt eingestellt ist, können Sie die Einstellungen mit "Sync." und "Tracking" im Konfigurationsmenü vornehmen. ☛"Signal"-"Tracking", "Sync." S.26

■ Das Bild ist abgeschnitten (groß), zu klein dargestellt oder das Bildformat stimmt nicht

Überprüfen	Abhilfe
Wird ein breites Computerbild projiziert? **Nur bei der Projektion von Computerbildern**	Durch Drücken der [Aspect]-Taste auf der Fernbedienung können Sie das Bildformat zwischen "Normal", "4:3" und "16:9" umschalten. Wählen Sie das Bildformat entsprechend der Auflösung.
Wird das Bild mit der E-Zoom-Funktion noch vergrößert?	Drücken Sie die [Esc]-Taste auf der Fernbedienung, um die E-Zoom-Funktion aufzuheben. ☛ S.17
Ist "Position" richtig eingestellt?	Drücken Sie die [Auto]-Taste auf der Fernbedienung oder die [Enter]-Taste auf dem Bedienungsfeld des Projektors um eine automatische Einstellung des projizierten Computerbildes auszuführen. Sind die Einstellungen der Bilder nach dem Ausführen der automatischen Einstellung nicht korrekt, können Sie die Einstellungen mit der Funktion "Position" im Konfigurationsmenü vornehmen. Neben den Computerbildsignalen, können andere Signale während der Projektion durch "Position" im Konfigurationsmenü eingestellt werden. ☛"Signal"-"Position" S.26
Wurde der Computer auf Dual-Display eingestellt? **Nur bei der Projektion von Computerbildern**	Wurde Dual-Display in den Bildschirmeinstellungen des Bedienungsfeldes des Computers aktiviert, wird nur die Hälfte des auf dem Computerbildschirms dargestellten Bildes projiziert. Um das gesamte Bild zu projizieren, schalten Sie Dual-Display aus. ☛Computer Videotreiber Handbuch
Ist die richtige Auflösung gewählt? **Nur bei der Projektion von Computerbildern**	Stellen Sie den Computer so ein, dass die Ausgangssignale mit dem Projektor kompatibel sind. ☛ "Liste der unterstützten Bildschirmformate" S.70 ☛Computer-Handbuch

■ Die Bildfarben sind nicht richtig

Überprüfen	Abhilfe
Entsprechen die Einstellungen für die Eingangssignale den Signalen vom angeschlossenen Gerät?	Ändern Sie folgende Einstellungen entsprechend dem Signal des angeschlossenen Gerätes. Beim Projizieren von Bildern von Geräten, die am Computer1-, Computer- oder Computer2-Eingang angeschlossen sind, beachten Sie ☛ "Signal"-"Computer1/2-Eingang" S.26 Beim Projizieren der Bilder von Geräten, die mit Video oder S-Video verbunden sind, beachten Sie ☛ "Signal"-"Video-Signal" S.26
Wurde die Helligkeitseinstellung richtig vorgenommen?	Verwenden Sie zum Einstellen der Helligkeit den Menübefehl "Helligkeit" im Konfigurationsmenü. ☛"Bild"-"Helligkeit" S.24
Sind die Kabel korrekt angeschlossen?	Überprüfen Sie, ob alle erforderlichen Kabel richtig angeschlossen sind. ☛ *Kurzanleitung*
Wurden die Einstellungen für Kontrast▶▶ richtig vorgenommen?	Verwenden Sie zum Einstellen des Kontrasts den Menübefehl "Kontrast" im Konfigurationsmenü. ☛"Bild"-"Kontrast" S.24
Ist die Farbton-Einstellung korrekt?	Verwenden Sie zur Einstellung des Farbtons den Menübefehl "Farbjustage" im Konfigurationsmenü. ☛"Bild"-"Farbjustage" S.24
Wurden die Einstellungen für Farbstärke und Schattierung richtig vorgenommen? **Nur bei der Projektion von Bildern einer Videoquelle**	Anpassen der Einstellungen "Farbstärke" und "Schattierung" im Konfigurationsmenü. ☛"Bild"-"Farbstärke", "Schattierung" S.24

■ Bilder zu dunkel

Überprüfen	Abhilfe
Wurde die Einstellungen für Helligkeit und Luminanz richtig vorgenommen?	Anpassen der Menübefehle "Helligkeit" und "Helligkeitsregelung" im Konfigurationsmenü. ☛"Bild"-"Helligkeit" S.24 ☛"Einstellung"-"Helligkeitsregelung" S.28
Wurden die Einstellungen für Kontrast▶▶ richtig vorgenommen?	Anpassen der Einstellung "Kontrast" im Konfigurationsmenü. ☛"Bild"-"Kontrast" S.24
Muss die Lampe ersetzt werden?	Wenn die Bilder dunkler werden und die Farbqualität abnimmt, muss die Lampe demnächst ersetzt werden. In diesem Fall muss die Lampe ersetzt werden. ☛ S.52

■ Kein Bild auf dem externen Monitor

Überprüfen	Abhilfe
Werden Bilder von einer anderen Buchse als dem Computer1- oder Computer-Eingangsanschluss projiziert?	Auf einem externen Monitor können nur Bilder dargestellt werden, die vom Computer1- oder Computer-Eingangsanschluss stammen. ☛ S.61

Probleme beim Start der Projektion

Kann nicht eingeschaltet werden

Überprüfen	Abhilfe
Haben Sie die [Power]-Taste gedrückt?	Drücken Sie die [Power]-Taste, um das Gerät einzuschalten.
Sind die Kontrollanzeigen aus?	Das Netzkabel ist nicht korrekt angeschlossen oder die Stromversorgung ist gestört. Schließen Sie das Netzkabel des Projektors korrekt an. ☛ *Kurzanleitung* Überprüfen Sie die Stromzufuhr.
Gehen die Kontrollanzeigen an und aus, wenn das Netzkabel berührt wird?	Schlechter Kontakt oder defektes Netzkabel. Schließen Sie das Kabel erneut an. Ist das Problem so nicht zu beheben, schalten Sie den Projektor aus, ziehen Sie das Netzkabel aus der Steckdose und wenden Sie sich an Ihren Händler oder an den nächstgelegenen Service. Die Adressen finden Sie unter *Internationale Garantiebedingungen*. ☛*Anfragen*
Ist die Tastensperre auf "Vollsperre" eingestellt?	Drücken Sie die [Enter]-Taste auf dem Bedienfeld und halten sie diese für etwa 7 Sekunden gedrückt. Es wird eine Meldung angezeigt und die Sperre wird aufgehoben. ☛ S.20
Wurden die Einstellungen für den Infrarotempfänger korrekt ausgewählt? (nur EMP-83/822)	Überprüfen Sie "Fernsteuer-Empfänger" im Konfigurationsmenü. ☛"Einstellung"-"Fernsteuer-Empfänger" S.28
Wurde das Netzkabel direkt nach Direktes Ausschalten wieder angeschlossen oder ist der Sicherungsautomat ausgeschaltet? (nur EMP-83/822)	Wurde das Netzkabel angeschlossen wahrend "Direkt Einschal." auf "On" eingestellt war, kann es sein, dass sich das Gerat nicht einschaltet. Drücken Sie die [Power]-Taste, um das Gerät wieder einzuschalten.

Andere Probleme

Kein Ton oder der Ton ist zu leise

Überprüfen	Abhilfe
Ist die Audioquelle richtig angeschlossen?	Überprüfen Sie, ob das Kabel am Audioport angeschlossen ist.
Ist der Lautstärkepegel auf den Minimalwert eingestellt?	Stellen Sie die Lautstärke so ein, dass etwas zu hören ist. ☛ *Kurzanleitung*
Ist Einblenden aktiviert?	Drücken Sie die [A/V Mute]-Taste auf der Fernbedienung, um Einblenden aufzuheben. ☛ S.15
Lautet die Spezifikation des Audiokabels "No resistance" (Kein Widerstand)?	Wenn Sie ein handelsübliches Audiokabel verwenden, achten Sie auf die Bezeichnung "No resistance" (Kein Widerstand).

■ Die Fernbedienung funktioniert nicht

Überprüfen	Abhilfe
Wird der Infrarotsender der Fernbedienung auf den Infrarotempfänger am Projektor gerichtet?	Richten Sie die Fernbedienung auf den Infrarotempfänger. Der Bedienwinkel für die Fernbedienung beträgt etwa 30° horizontal und etwa 15° vertikal. ☛ *Kurzanleitung*
Ist die Fernbedienung zu weit vom Projektor entfernt?	Die Reichweite der Fernbedienung beträgt ca. 6 m. ☛ *Kurzanleitung*
Wird der Infrarotempfänger von direktem Sonnenlicht oder starkem Licht aus Leuchtstofflampen beschienen?	Stellen Sie den Projektor so auf, dass kein starker Lichteinfall den Infrarotempfänger trifft. Für EMP-83/822 den Infrarotempfänger unter "Fernsteuer-Empfänger" im Konfigurationsmenü auf "Off" setzen. ☛"Einstellung"-"Fernsteuer-Empfänger" S.28
Wurden die Einstellungen für den Infrarotempfänger korrekt ausgewählt? (nur EMP-83/822)	Überprüfen Sie "Fernsteuer-Empfänger" im Konfigurationsmenü. ☛"Einstellung"-"Fernsteuer-Empfänger" S.28
Sind die Batterien erschöpft oder wurden sie falsch eingelegt?	Vergewissern Sie sich, dass die Batterien korrekt eingelegt sind oder tauschen Sie diese ggf. aus. ☛ S.51
Wurde eine Taste der Fernbedienung länger als 30 Sekunden gedrückt?	Wird eine Taste der Fernbedienung länger als 30 Sekunden gedrückt, werden keine Signale mehr von der Fernbedienung gesendet (Sleep-Modus der Fernbedienung). Wird die Taste losgelassen, wird der Normalbetrieb wieder aufgenommen. Durch diese Funktion kann das zufällige Entladen der Batterien verhindert werden, da der Sleep-Modus arbeitet, wenn die Fernbedienung in einer Tasche aufbewahrt wird oder ein Gegenstand darauf gelegt wird.

■ Keine Mail erhalten, obwohl ein Problem mit dem Projektor aufgetreten ist (nur EMP-83/822)

Überprüfen	Abhilfe
Steht "Standby-Modus" auf "Netzwerk ein"?	Um die Mail-Meldungs-Funktion im Standby-Modus zu verwenden, stellen Sie "Netzwerk ein" unter "Standby-Modus" im Konfigurationsmenü ein. ☛"Erweitert"-"Standby-Modus" S.29
Trat eine schwere Störung auf, so dass die Projektion plötzlich unterbrochen wurde?	Wenn der Projektor sich plötzlich ausgeschaltet hat, kann keine Mail-Benachrichtigung gesendet werden. Besteht die Störung weiterhin, wenden Sie sich an ihren Händler oder den nächstgelegenen Service, die Adresse finden sie unter *Internationale Garantiebedingungen*. ☛*Anfragen*
Wird der Projektor mit Strom versorgt?	Überprüfen Sie die Stromzufuhr.
Ist das LAN-Kabel richtig angeschlossen?	Überprüfen Sie, ob das LAN-Kabel richtig angeschlossen ist. Schließen Sie es erneut an, falls es nicht oder nicht richtig angeschlossen wurde. ☛ S.62
Ist im Konfigurationsmenü "Mail" korrekt eingestellt?	Eine Mail-Meldung über Störungen wird entsprechend der "Mail"-Einstellungen im Konfigurationsmenü gesendet. Überprüfen Sie, ob die Einstellungen korrekt sind. ☛"Netzwerk-Menü"-"Mail-Menü" S.32

Anhänge

In diesem Kapitel finden Sie Informationen zur Wartung, um eine optimale Leistung über einen langen Zeitraum zu gewährleisten.

Aufstellung 49

Reinigung 50

- **Reinigung der Projektoroberfläche 50**
- **Reinigen des Objektivs 50**
- **Reinigen von Luftfilter und Ansaugöffnung 50**

Wechseln der Verbrauchsmaterialien 51

- **Wechseln der Fernbedienungsbatterien 51**
- **Ersetzen der Lampe 52**
  - Lampenaustauschperiode 52
  - Vorgehen beim Lampenwechsel 53
  - Zurücksetzen der Lampenbetriebszeit 55
- **Austausch des Luftfilters 56**
  - Zeitpunkt zum Ersetzen des Luftfilters 56
  - Vorgehen beim Wechseln des Luftfilters 56

Speichern eines Benutzerlogos (nur EMP-83/822) 57

Leinwandgröße und Projektionsabstand 59

- **EMP-83/822/X5 ..... 59**
- **EMP-S5 ..... 60**

Anschließen von externen Geräten 61

- **Anschließen eines externen Monitors 61**
- **Anschließen eines externen Lautsprechers (nur EMP-83/822) 61**

Anschließen eines LAN-Kabels (nur EMP-83/822) 62

Anschließen eines USB-Kabels (nur EMP-X5/S5) 63

Sonderzubehör und Verbrauchsmaterial 64

- Sonderzubehör 64
- Verbrauchsmaterialien 64

Glossar 65

ESC/VP21-Befehle 67

- **Liste der Befehle 67**
- **Kabelanordnung 67**
  - Serieller Anschluss (nur EMP-83/822) 67
- **Anschließen eines USB (nur EMP-X5/S5) 68**
- **USB-Anschluss-Setup 68**

PJLink (nur EMP-83/822) 69

- Nicht-kompatible Befehle 69
- Bezeichnung des Eingangs, laut PJLink-Definition, mit den entsprechenden Projektoranschlüssen 69
- Angezeigter Herstellername für "Manufacture name information query" (Anfrage Information Herstellername) 69
- Angezeigte Modellbezeichnung für "Product name information query" (Anfrage Information Produktbezeichnung) 69

Liste der unterstützten Bildschirmformate 70

- Computerbild 70
- Komponente Video 70
- Composite Video/S-Video 70

Technische Daten 71

Ansicht 75

Index 76

Aufstellung

Der Projektor unterstützt die folgenden vier unterschiedlichen Projektionsarten.

⚠ Warnung

- *Für die Deckenmontage ist ein spezielles Verfahren erforderlich (Deckenhalterung). Eine Fehlmontage kann zum Herunterstürzen des Projektors und somit zu Schäden und Verletzungen führen.*
- *Wenn Sie die Deckenhalterung mit Kleber behandeln, um ein Lösen der Schrauben zu verhindern, oder Schmiermittel, Öl o. Ä. verwenden, kann das Gehäuse brechen und der Projektor herunterstürzen. Dies kann Verletzungen oder schwere Schäden am Projektor verursachen.*
  Verwenden Sie daher beim Installieren oder Einrichten der Deckenhalterung weder Klebemittel, um das Lösen der Schrauben zu verhindern, noch Schmiermittel, Öl o. Ä.

Achtung

Stellen Sie diesen Projektor nicht auf die Seite, um die Projektion auszuführen. Dies kann Fehlfunktionen verursachen.

- *Projektion von einer Position vor der Leinwand. (Front-Projektion)*

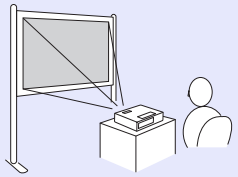

- *Projektion von einer Position hinter einer durchscheinenden Leinwand. (Rück-Projektion)*

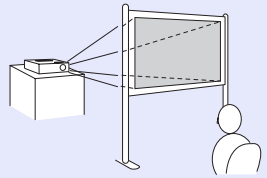

- *Projektion von einer Position vor der Leinwand, wenn der Projektor an der Decke befestigt ist. (Front/Decke-Projektion)*

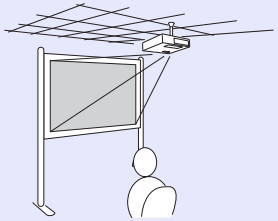

- *Projektion von einer Position hinter einer lichtdurchlässigen Leinwand, wenn der Projektor an der Decke befestigt ist. (Rück/Decke-Projektion)*

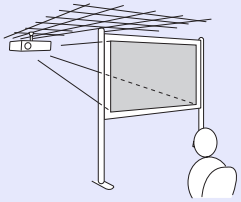

- *Für die Aufhängung des Projektors an der Decke ist die als Sonderzubehör erhältliche Deckenhalterung erforderlich.*
  ☛ *S.64*
- *Indem Sie die [A/V Mute]-Taste auf Ihrer Fernbedienung für etwa 5 Sekunden gedrückt halten, können Sie die Einstellungen wie folgt ändern.*
  "Front" ↔ "Front/Decke"
  Stellen Sie "Rück" oder "Rück/Decke" im Konfigurationsmenü ein. ☛ *S.29*

Reinigung

Bei Verschmutzung oder Bildverschlechterung muss der Projektor gereinigt werden.

Reinigung der Projektoroberfläche

Reinigen Sie die Projektoroberfläche mit einem weichen Tuch.
Bei starker Verschmutzung feuchten Sie das Tuch mit Wasser und ein wenig Neutralreiniger an und wringen es gut aus, bevor Sie den Projektor damit abwischen.

Achtung

Reinigen Sie den Projektor nicht mit flüchtigen Mitteln wie Wachs, Alkohol oder Verdünnung. Die Qualität des Gehäuses könnte beschädigt oder die Lackierung angegriffen werden.

Reinigen des Objektivs

Verwenden Sie zum Reinigen des Objektivs handelsübliche Glasreinigungstücher und wischen Sie es sanft ab.

Achtung

Wischen Sie das Objektiv nicht mit groben Materialien ab und setzen Sie es keinen Stößen aus, da es leicht beschädigt werden kann.

Reinigen von Luftfilter und Ansaugöffnung

Reinigen Sie Luftfilter und Ansaugöffnung, wenn folgende Meldung angezeigt wird.
"Überhitzter Projektor. Prüfen Sie, ob die Luftöffnungen nicht blockiert sind. Reinigen oder ersetzen Sie das Luftfilter." ☛ "Vorgehen beim Wechseln des Luftfilters" S.56

Achtung

Ein verstopfter Luftfilter kann zum Anstieg der Innentemperatur des Projektors führen und Betriebsstörungen, sowie eine Verkürzung der Lebensdauer des Motors am Objektiv verursachen. Reinigen Sie den Luftfilter sofort, wenn die Meldung angezeigt wird.

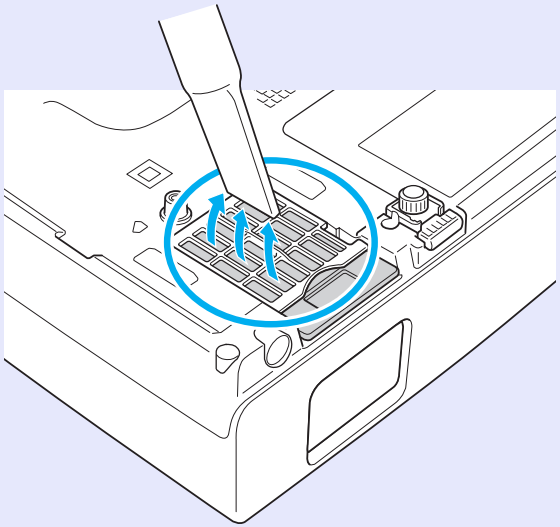

- ***Wenn selbst nach der Reinigung die Meldung zur Reinigungsaufforderung weiter angezeigt wird, muss der Luftfilter ausgetauscht werden. Ersetzen Sie den Luftfilter durch einen neuen.*** ☛ *S.56*
- ***Es wird empfohlen, diese Teile mindestens einmal alle 3 Monate zu reinigen. Reinigen Sie sie häufiger, wenn der Projektor in einer besonders staubhaltigen Umgebung eingesetzt wird.***

Wechseln der Verbrauchsmaterialien

In diesem Abschnitt wird das Ersetzen der Fernbedienungsbatterien, der Lampe und des Luftfilters erklärt.

Wechseln der Fernbedienungsbatterien

Wenn die Fernbedienung nach einer gewissen Zeit die Befehle verzögert oder überhaupt nicht mehr ausführt, sind wahrscheinlich die Batterien erschöpft. Ist dies der Fall, ersetzen Sie die Batterien durch neue. Halten Sie zwei zusätzliche AA-Mangan-Trockenbatterien zur Verwendung bereit.

Achtung

Lesen Sie die Sicherheitsanweisungen/Internationale Garantiebedingungen, bevor Sie die Batterien wechseln.

☛ *Sicherheitsanweisungen*

Vorgehen

1 Nehmen Sie den Batteriefachdeckel ab.

Durch Drücken der Lasche des Batteriefachs, können Sie den Deckel abnehmen.

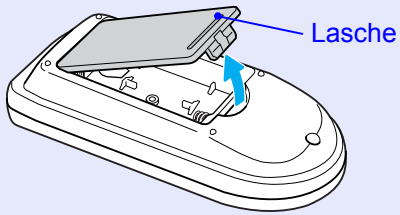

2 Ersetzen Sie die alten Batterien durch neue.

⚠ Vorsicht

Kontrollieren Sie die Polaritätszeichen (+) und (-) im Batteriefach, damit Sie die Batterien richtig einsetzen können.

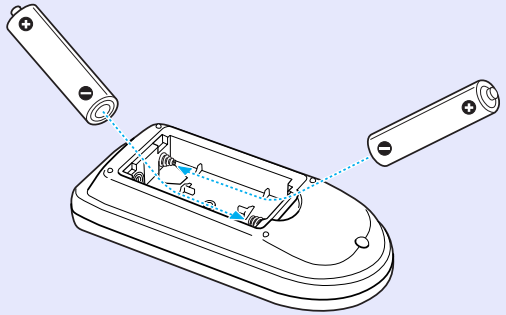

3 Bringen Sie den Batteriefachdeckel wieder an.

Drücken Sie den Batteriefachdeckel herunter, bis er einrastet.

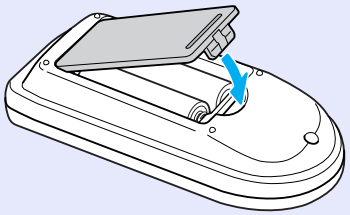

Ersetzen der Lampe

Lampenaustauschperiode

Die Lampe muss ausgetauscht werden wenn:

- Die Mitteilung "Lampe erneuern." wird angezeigt.

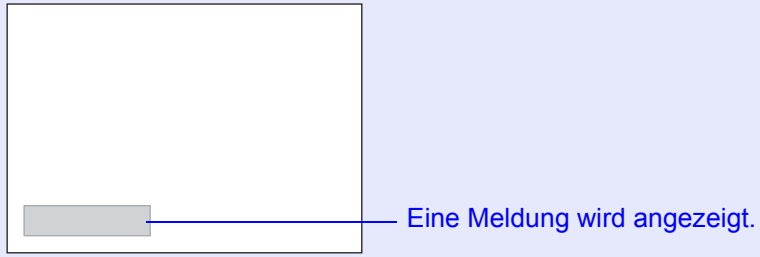

- Die Lampenanzeige blinkt orange.

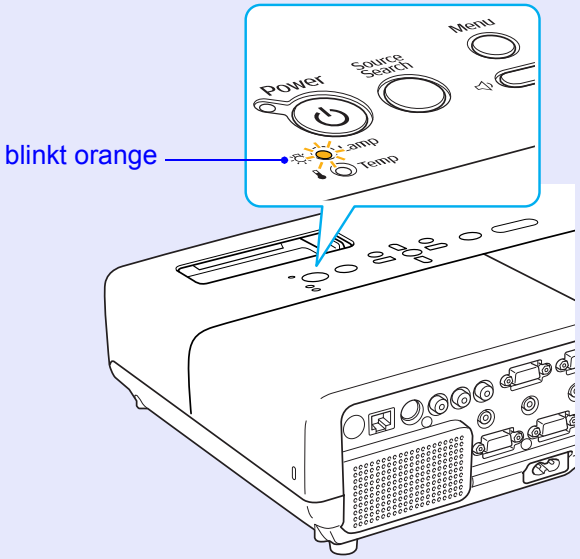

- Die Bildwiedergabe wird dunkler oder schlechter.

Achtung

- *Die Meldung zum Lampenwechsel erscheint nach Ablauf der folgenden Zeiten, um eine gleich bleibende Helligkeit und Bildqualität zu gewährleisten.* *☛"Helligkeitsregelung" S.28*
  ·Bei häufiger Nutzung und hoher Helligkeit: ungefähr 2.900 Stunden
  ·Bei häufiger Nutzung und niedriger Helligkeit: ungefähr 3.900 Stunden
- *Nach Ablauf dieser Betriebsdauer nimmt die Gefahr eines Lampenbruchs zu. Ersetzen Sie die Lampe deshalb so schnell wie möglich, nachdem die entsprechende Meldung angezeigt wird, selbst wenn Sie noch funktioniert.*
- *Je nach Art der Lampe oder Verwendungsart kann diese dunkler werden oder ganz ausfallen, bevor die Warnung erscheint. Für den Notfall sollten Sie immer eine Ersatzlampe bereithalten.*

Vorgehen beim Lampenwechsel

⚠ Warnung

- *Muss die Lampe ersetzt werden, weil sie nicht mehr leuchtet, besteht die Möglichkeit, dass sie zerbrochen ist. Ist der Projektor an der Decke aufgehängt, sollten Sie für den Lampentausch immer annehmen, dass die Lampe zerbrochen ist. Stehen Sie daher seitlich von der Lampenabdeckung und nicht darunter. Nehmen Sie die Lampenabdeckung vorsichtig ab. Beim Öffnen der Lampenabdeckung können kleine Glasstücke herausfallen. Sollten Glasstücke in Ihre Augen oder Ihren Mund gelangen, begeben Sie sich sofort in ärztliche Behandlung.*

⚠ Vorsicht

- *Muss die Lampe ersetzt werden, weil sie nicht mehr leuchtet, besteht die Möglichkeit, dass sie zerbrochen ist. Warten Sie, bis sich die Lampe ausreichend abgekühlt hat, bevor Sie die Lampenabdeckung abnehmen. Ist die Lampe noch heiß, können Sie sich Sie sich verbrennen oder verletzen. Nach dem Ausschalten der Stromversorgung dauert es etwa eine Stunde, bis die Lampe ausreichend abgekühlt ist.*

Vorgehen

1. **Nachdem Sie den Projektor ausgeschaltet haben und ein doppeltes Tonsignal zur Bestätigung ertönt, ziehen Sie das Netzkabel ab.**

2. **Warten Sie, bis sich die Lampe ausreichend abgekühlt hat, bevor Sie die Lampenabdeckung abnehmen.**

   Lösen Sie die Lampenabdeckung mit dem Schraubendreher, der der neuen Lampe beiliegt, oder einem Kreuzschlitzschraubendreher. Ziehen Sie dann die Lampenabdeckung gerade nach vorne und heben Sie sie zum Entfernen ab.

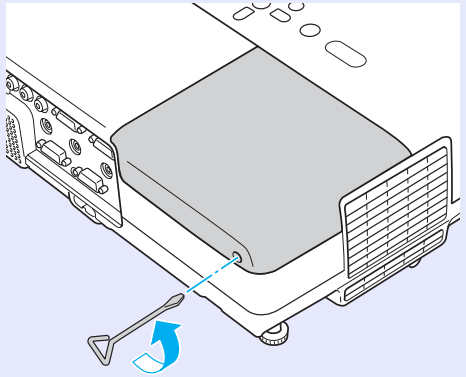

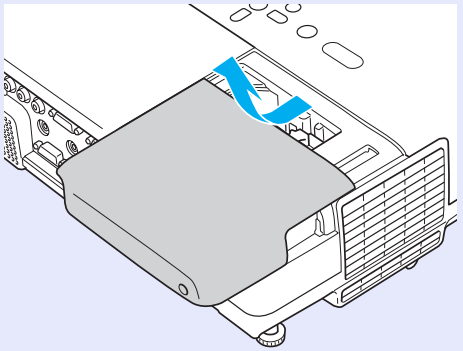

3 Lösen Sie die beiden Befestigungsschrauben der Lampe.

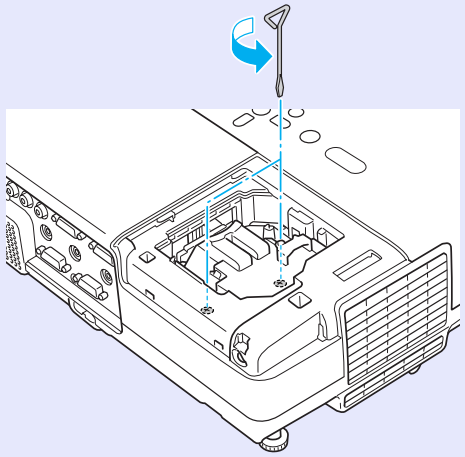

4 Nehmen Sie die alte Lampe heraus.

Wenn die Lampe beschädigt ist, ersetzen Sie die Lampe durch eine neue oder wenden Sie sich an Ihren Händler. ☛*Anfragen*

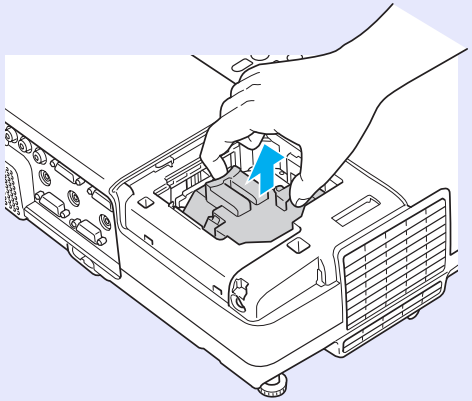

5 Setzen Sie die neue Lampe ein.

Schieben Sie die neue Lampe entlang der Führungsschiene in der korrekten Richtung bis zum Anschlag ein, drücken Sie kräftig auf die mit "PUSH" bezeichnete Stelle. Ziehen Sie nach dem Einsetzen die beiden Schrauben an.

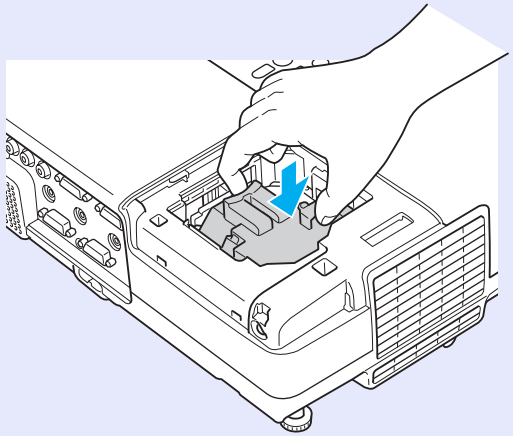

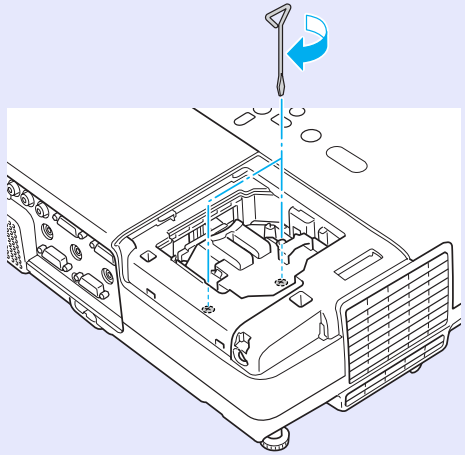

6 Die Lampenabdeckung ersetzen.

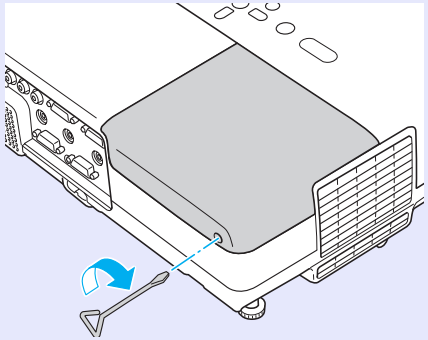

Achtung

- ***Vergewissern Sie sich, dass die Lampe sicher angebracht wird. Wenn die Lampenabdeckung entfernt ist, geht die Lampe aus Sicherheitsgründen automatisch aus. Sind Lampe oder Lampenabdeckung nicht richtig installiert, kann die Lampe nicht eingeschaltet werden.***
- ***In diesem Produkt befindet sich eine Lampe, die Quecksilber (Hg) enthält. Beachten Sie die gültigen örtlichen Richtlinien zu Entsorgung und Recycling. Entsorgen Sie die Lampe nicht mit dem normalen Hausmüll.***

Zurücksetzen der Lampenbetriebszeit

Der Projektor ist mit einem Zähler für die Lampenbetriebszeit ausgestattet. Eine Kontrollanzeige und eine Warnmeldung zeigen den Zeitpunkt zum Austausch der Lampe an. Nach dem Austausch der Lampe müssen Sie die Lampenstunden im Konfigurationsmenü zurücksetzen.
☛ S.35

Nach dem Austausch der Lampe nur die Lampenbetriebszeit zurücksetzen. Sonst wird die Lampenaustauschperiode nicht korrekt angezeigt.

Austausch des Luftfilters

Zeitpunkt zum Ersetzen des Luftfilters

Der Luftfilter muss ausgetauscht werden wenn:

- Der Luftfilter zerrissen ist.
- Die Meldung erscheint, obwohl der Luftfilter gereinigt wurde.

Vorgehen beim Wechseln des Luftfilters

Der Luftfilter kann auch ausgetauscht werden, wenn der Projektor an der Decke befestigt ist.

Vorgehen

1 Nachdem Sie den Projektor ausgeschaltet haben und ein doppeltes Tonsignal zur Bestätigung ertönt, ziehen Sie das Netzkabel ab.

2 Den Luftfilter entfernen.

Stecken Sie einen Finger in die Vertiefung am Luftfilter und schieben Sie ihn nach vorne, um ihn zu entfernen.

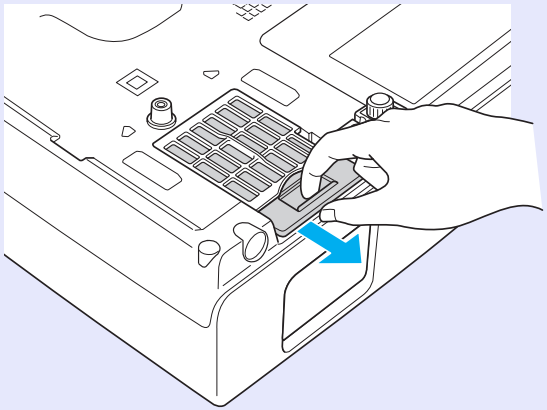

3 Den neuen Luftfilter einsetzen

Schieben Sie den Luftfilter nach innen, und drücken Sie, bis er einrastet.

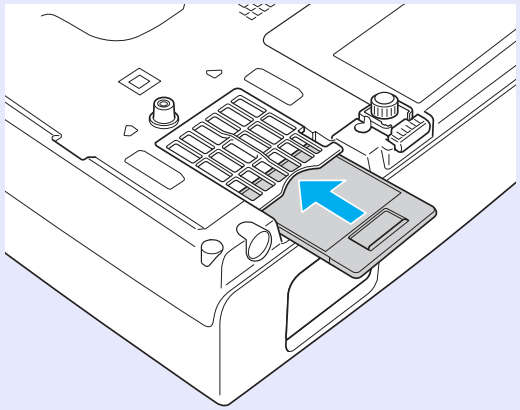

Entsorgen Sie gebrauchte Luftfilter gemäß Ihrer örtlichen Gesetze und Bestimmungen. Entsorgen Sie die Lampe nicht mit dem normalen Hausmüll.
Für den Rahmenbereich verwendetes Material: Polykarbonat, ABS-Harz
Für den Filterbereich verwendetes Material: Polyurethan-Form

Speichern eines Benutzerlogos (nur EMP-83/822)

Sie können das gerade projizierte Bild als Benutzerlogo speichern.

> ***Wird ein Benutzerlogo gespeichert, wird das zuvor gespeicherte Benutzerlogo überschrieben.***

Vorgehen

1 Projizieren Sie das Bild, das Sie als Benutzerlogo speichern möchten und drücken Sie die [Menu]-Taste.

Unter Verwendung der Fernbedienung

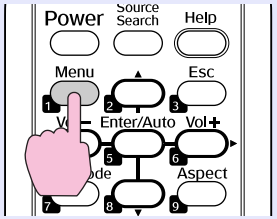

Unter Verwendung des Bedienungsfeldes

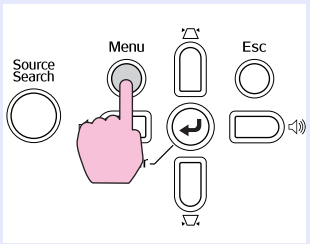

2 Wählen Sie "Erweitert" aus dem Konfigurationsmenü und anschließend "Benutzerlogo".

☛ "Verwendung des Konfigurationsmenüs" S.23

Entnehmen Sie die Information zu den verwendbaren Tasten und deren Funktion der Anleitung im Menü.

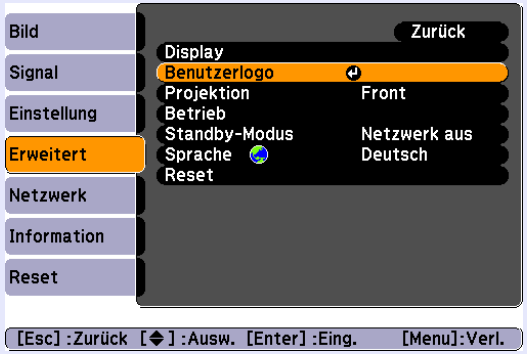

> - ***Ist der "Benutzerlogoschutz" der Funktion "Kennwortschutz" auf "On" gesetzt, wird eine Warnmeldung angezeigt, dass das Benutzerlogo nicht geändert werden kann. Sie können die Einstellungen ändern, nachdem Sie "Benutzerlogoschutz" auf "Off" gestellt haben.*** ***☛S.18***
> - ***Wird "Benutzerlogo" ausgewählt, während eine der Funktionen Keystone, E-Zoom, Aspekt oder Progressiv ausgeführt wird, so wird diese abgebrochen.***

3 Wenn "Nehmen Sie das gegenwärtige Bild als Benutzerlogo an?" angezeigt wird, bestätigen Sie mit "Ja".

> ***Wenn sie die [Enter]-Taste auf der Fernbedienung oder dem Bedienfeld drücken, ändert sich eventuell die Darstellungsgröße entsprechend der Auflösung des Bildsignals.***

4 Bewegen Sie den Rahmen, um den Bereich des Bildes auszuwählen, den Sie als Benutzerlogo verwenden möchten.



Unter Verwendung der Fernbedienung

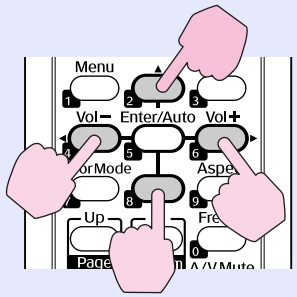

Unter Verwendung des Bedienungsfeldes

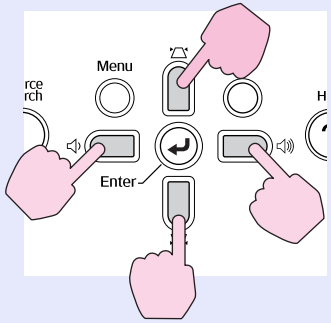

Die maximale speicherbare Bildgröße ist 400 × 300 Punkte.

5 Wenn "Wählen Sie dieses Bild?" angezeigt wird, bestätigen Sie mit "Ja".

6 Wählen Sie den Zoomfaktor im Fenster Zoom-Einstellungen.

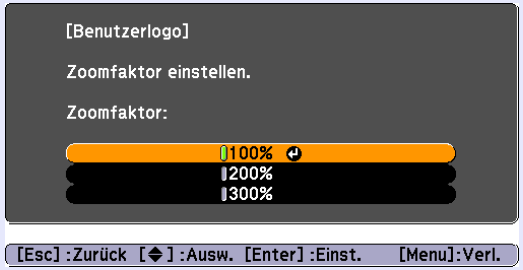

7 Wenn "Sichern Sie das Bild als Benutzerlogo?" angezeigt wird, bestätigen Sie mit "Ja".

Das Bild wird gespeichert. Nachdem das Bild gespeichert wurde, wird die Meldung "Beendet." angezeigt.

- *Das Speichern des Benutzerlogos kann etwa 15 Sekunden dauern. Verwenden Sie den Projektor oder am Projektor angeschlossene Geräte während des Speichervorgangs nicht. Dies kann Fehlfunktionen verursachen.*
- *Wurde ein Benutzerlogo gespeichert, kann die Logoeinstellung nicht in die Werkseinstellung zurückgesetzt werden.*

Leinwandgröße und Projektionsabstand

EMP-83/822/X5

Wählen Sie die optimale Position für Ihren Projekbisr anhand der folgenden Tabelle aus. Die Angaben sind lediglich Orientierungswerte.

Einheit: cm

Leinwandgröße 4:3		Projektionsabstand Ⓐ Kleinster Abstand Größter Abstand (Weitwinkel) zu (Tele)	Offset Ⓑ
30"	61 × 46	84 bis 101	5
40"	81 × 61	113 bis 136	6
50"	100 × 76	142 bis 171	8
60"	120 × 90	171 bis 206	10
80"	160 × 120	229 bis 275	13
100"	200 × 150	287 bis 345	16
120"	240 × 180	345 bis 415	19
150"	300 × 230	432 bis 519	24
200"	410 × 300	577 bis 693	32
300"	610 × 460	867 bis 1041	48

Einheit: cm

Leinwandgröße 16:9		Projektionsabstand Ⓐ Kleinster Abstand Größter Abstand (Weitwinkel) zu (Tele)	Offset Ⓑ (Wenn das Bild nicht im Zentrum ist)
30"	66 × 37	91 bis 110	-1
40"	89 × 50	123 bis 148	-1
50"	110 × 62	154 bis 186	-2
60"	130 × 75	186 bis 224	-2
80"	180 × 100	249 bis 300	-3
100"	220 × 120	312 bis 376	-3
120"	270 × 150	375 bis 452	-4
150"	330 × 190	470 bis 565	-5
200"	440 × 250	628 bis 755	-7
300"	660 × 370	944	-10

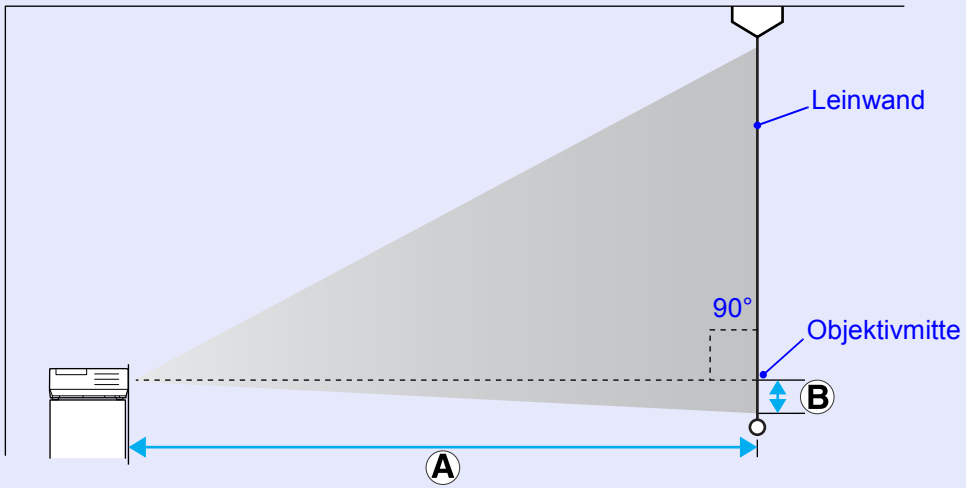

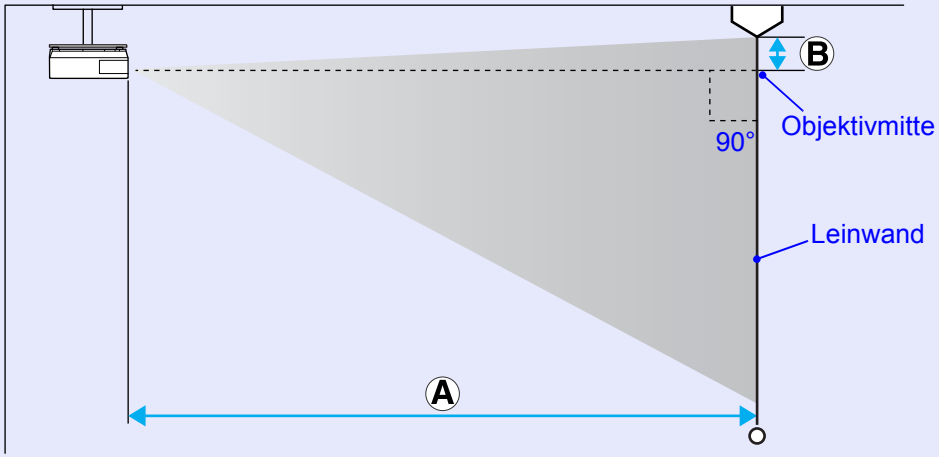

EMP-S5

Wählen Sie die optimale Position für Ihren Projektor anhand der folgenden Tabelle aus. Die Angaben sind lediglich Orientierungswerte.

Einheit: cm

Leinwandgröße 4:3		Projektionsabstand Ⓐ Kleinster Abstand Größter Abstand (Weitwinkel) zu (Tele)	Offset Ⓑ Weit bis Tele
30"	61 × 46	87 bis 119	4 bis -2
40"	81 × 61	117 bis 159	6 bis -3
50"	100 × 76	147 bis 200	7 bis -4
60"	120 × 90	177 bis 240	9 bis -4
80"	160 × 120	237 bis 321	11 bis -6
100"	200 × 150	297 bis 402	14 bis -7
120"	240 × 180	357 bis 483	17 bis -9
150"	300 × 230	447 bis 605	22 bis -11
200"	410 × 300	597 bis 807	29 bis -15
300"	610 × 460	897	43

Einheit: cm

Leinwandgröße 16:9		Projektionsabstand Ⓐ Kleinster Abstand Größter Abstand (Weitwinkel) zu (Tele)	Offset Ⓑ (Wenn das Bild nicht im Zentrum ist) Weit bis Tele
30"	66 × 37	95 bis 129	-2 bis -9
40"	89 × 50	128 bis 173	-2 bis -11
50"	110 × 62	160 bis 218	-3 bis -14
60"	130 × 75	193 bis 262	-3 bis -17
80"	180 × 100	258 bis 350	-4 bis -23
100"	220 × 120	324 bis 438	-5 bis -29
120"	270 × 150	389 bis 526	-6 bis -34
150"	330 × 190	487 bis 659	-8 bis -43
200"	440 × 250	651 bis 879	-10 bis -57

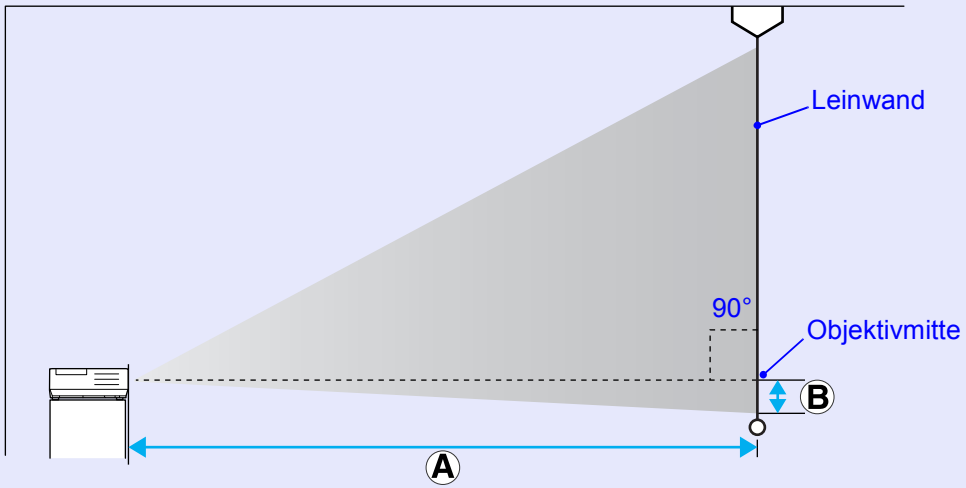

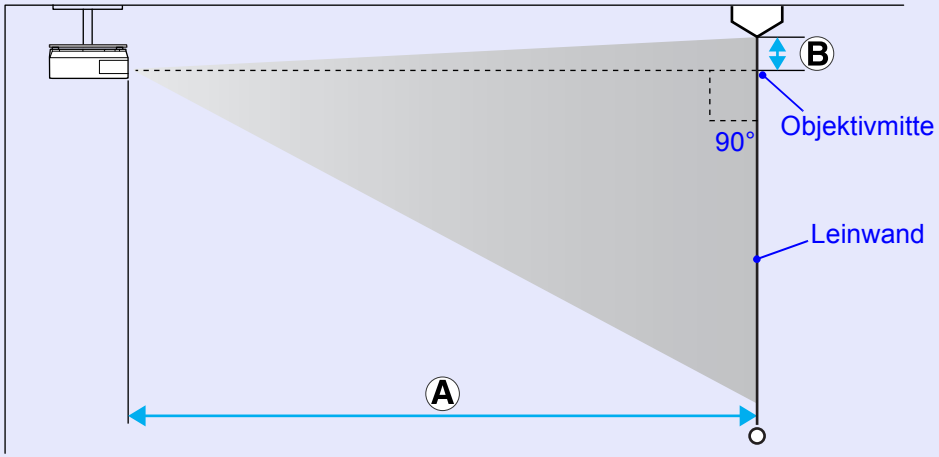

Anschließen eines externen Monitors

Bilder eines an die Computer1- oder Computer-Eingangsbuchse angeschlossenen Computers können gleichzeitig auf der Leinwand und einem am Projektor angeschlossenen externen Monitor wiedergegeben werden. So können Sie bei einer Präsentation die projizierten Bilder auf einem externen Monitor überprüfen, selbst wenn Sie die Leinwand nicht sehen können.
Schließen Sie den externen Monitor mit dem mitgelieferten Kabel an.

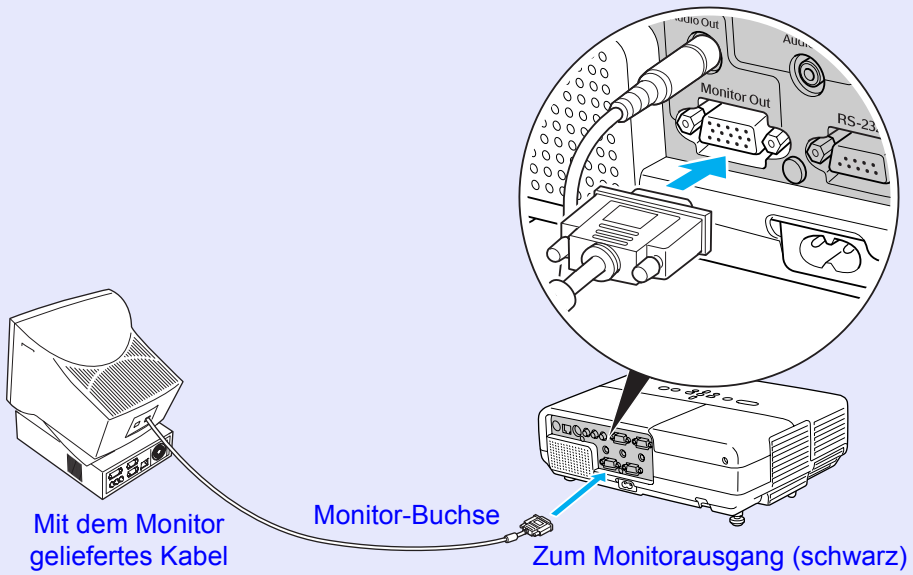

- *Komponentenvideosignale und -Bilder, die über die Computer2-Buchse, Video-Buchse und S-Video-Buchse eingehen, können nicht über einen externen Monitor ausgegeben werden.*
- *Die Einstellungen für Keystone, das Konfigurations- und Hilfemenü usw. werden nicht über den externen Monitor ausgegeben.*

Anschließen eines externen Lautsprechers (nur EMP-83/822)

Sie können aktive Lautsprecher am Audioausgang des Projektorsanschließen, um eine bessere Klangwiedergabe zu genießen.
Der Anschluss erfolgt mit einem handelsüblichen Audiokabel (Stecker: Miniklinke ↔ 3,5 mm Stereominiklinke usw.). Verwenden Sie ein für die externen Lautsprecher passendes Audiokabel.

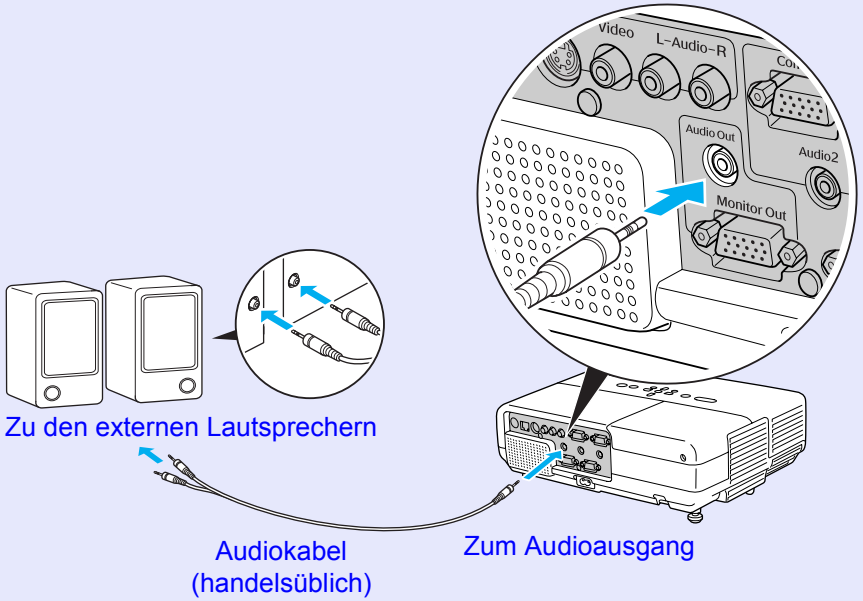

- *Wenn ein Audiokabel mit dem Audioausgang verbunden ist, erfolgt keine Klangwiedergabe mehr über die eingebauten Lautsprecher des Projektors.*

Anschließen eines LAN-Kabels (nur EMP-83/822)

Anschluss mit einem handelsüblichen 100baseTX oder 10baseT Typ LAN-Kabel.

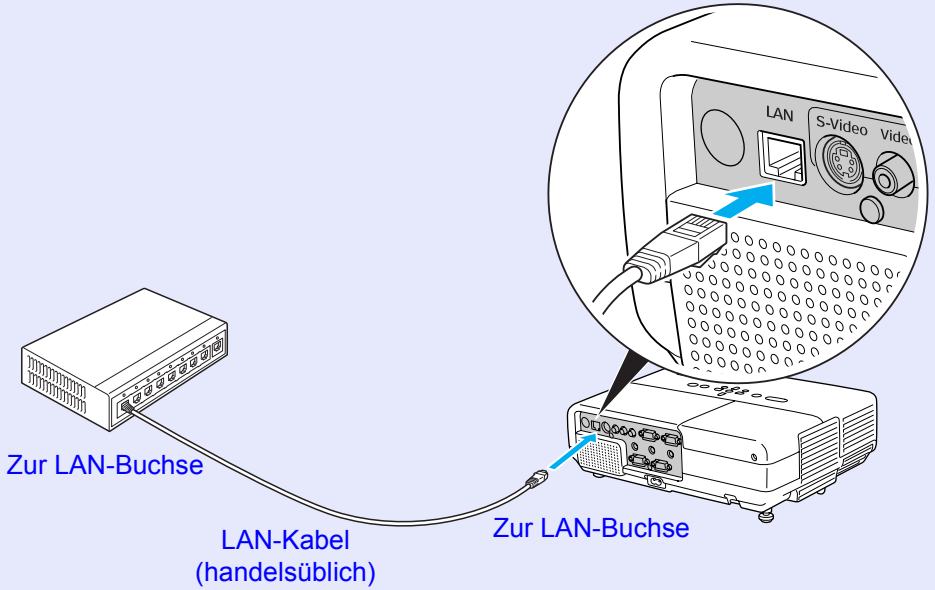

Achtung

Um einer Fehlfunktion vorzubeugen, verwenden Sie ein abgeschirmtes LAN-Kabel der Kategorie 5.

Anschließen eines USB-Kabels (nur EMP-X5/S5)

Verbinden Sie die USB⏩-Buchse des Computers mit der USB-Buchse (Typ B) an der Rückseite des Projektors mit einem handelsüblichen USB-Kabel.

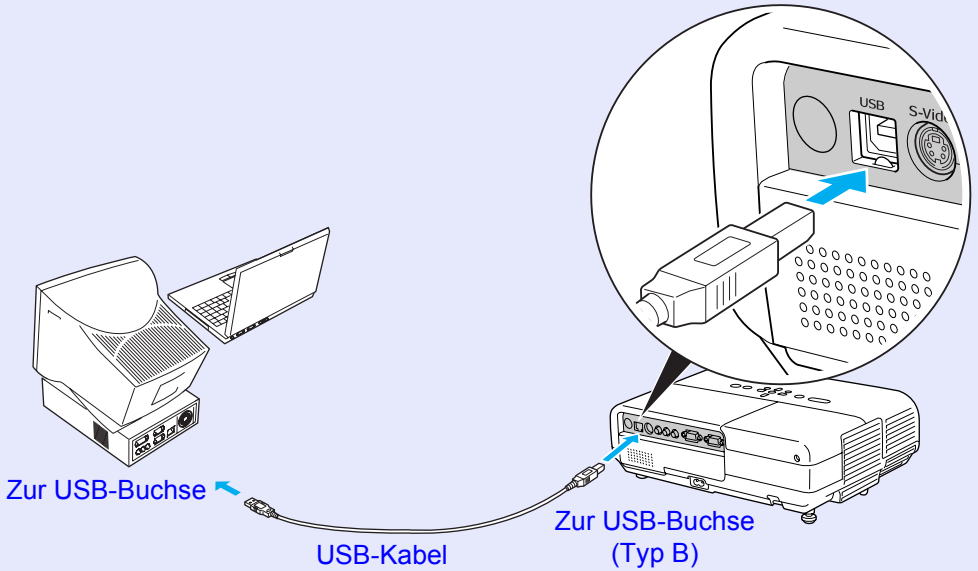

Sonderzubehör und Verbrauchsmaterial

Bereiten Sie die folgenden Sonderzubehörteile und Verbrauchsmaterialien vor. Erwerben Sie sie je nach Gebrauch. Der Stand der folgenden Sonderzubehörliste ist März 2007. Änderungen der Zubehörteile sind ohne Ankündigung vorbehalten. Die Verfügbarkeit kann je nach Land, in dem das Gerät gekauft wurde, unterschiedlich sein.

Sonderzubehör

Zachte draagtas ELPKS16B Gebruik deze tas als u de projector mee op reis neemt.
Mobile Leinwand 60" ELPSC07 Mobile Leinwand 80" ELPSC08 Leinwand 100" ELPSC10 Mobile Leinwand zum Aufrollen (Bildformat 4:3)
Mobile Leinwand 50" ELPSC06 Eine kompakte, leicht zu transportierende Leinwand. (Bildformat 4:3)
HD-15-Kabel ELPKC02 (1.8 m - für Mini Sub-D 15-polig auf Mini Sub-D 15-polig) Dieses Kabel ist identisch mit dem Computerkabel, dass mit dem Projektor mitgeliefert wurde.
HD-15-Kabel ELPKC09 (3 m - für Mini Sub-D 15-polig auf Mini Sub-D 15-polig) HD-15-Kabel ELPKC10 (20 m - für Mini Sub-D 15-polig auf Mini Sub-D 15-polig) Verwenden Sie diese längere Kabel, sollte das mit dem Produkt mitgelieferte Kabel zu kurz sein.
Component Videokabel ELPKC19 (3 m - für Mini Sub-D 15-polig auf RCA-Stecker×3) Zum Anschließen einer Komponente Video-Quelle.
Grundplatte Deckenhalterung* ELPFC03 Rohrverlängerung 370 (370 mm silber)* ELPFP04 Rohrverlängerung 570 (570 mm silber)* ELPFP05 Rohrverlängerung 770 (770 mm silber)* ELPFP06
Deckenhalterung (Zur Verwendung mit der Grundplatte der Deckenhalterung)* ELPMB18 Zur Befestigung des Projektors an der Decke.

* Für die Deckenmontage ist ein spezielles Verfahren erforderlich. Wenden Sie sich an Ihren Händler oder an den nächstgelegenen Service, wenn Sie diese Installationsmethode verwenden wollen. Die Adressen finden Sie unter *Internationale Garantiebedingungen*. ☛*Anfragen*

Verbrauchsmaterialien

Lampeneinheit (für EMP-X5/S5) ELPLP41 Lampeneinheit (für EMP-83/822) ELPLP42 Zur Verwendung für den Austausch einer verbrauchten Lampe.
Luftfilter (2 x) ELPAF13 Zur Verwendung für den Austausch eines verbrauchten Luftfilters.

Glossar

In diesem Abschnitt werden Fachausdrücke zum Projektor und sonstige schwierige Wörter, die im Text nicht erklärt sind, kurz erläutert. Weitere Informationen finden Sie in anderen handelsüblichen Veröffentlichungen.

Bildformat	Das Verhältnis zwischen der Breite eines Bildes und seiner Höhe. HDTV-Bilder haben ein Bildformat von 16:9 und erscheinen gestreckt. Das Standardbildformat ist 4:3.
Composite Video	Ein Videosignal, bei dem Helligkeitssignale und Farbsignale gemischt sind. Dies ist das Signalformat, wie es üblicherweise von haushaltsüblichen Videogeräten verwendet wird (NTSC, PAL und SECAM-Formate). Die im Farbtestbild enthaltenen Trägersignale Y (Luminanzsignal) und Chroma (Farbsignal) werden durch Überlagerung zu einem einzigen Signal zusammengefasst.
DHCP	Abkürzung für Dynamic Host Configuration Protocol. Dieses Protokoll weist den am Netzwerk angeschlossenen Geräten automatisch eine IP-Adresse zu.
Dolby Digital	Ein Tonformat, das von Dolby Laboratories entwickelt wurde. Ein normales Stereoformat verwendet 2 Kanäle und zwei Lautsprecher. Dolby Digital ist ein 6-Kanalsystem (5.1), in dem zusätzlich ein Lautsprecher in der Mitte, zwei Lautsprecher für hinten und einen Subwoofer vorhanden sind.
Gateway-Adresse	Ein Server (Router) zur Kommunikation im Netzwerk (Subnet), aufgeteilt entsprechend der jeweiligen Subnet-Masken.
HDTV	Eine Abkürzung für High-Definition-Television (hochauflösendes Fernsehen), welches folgende Bedingungen erfüllen muss. • Eine vertikale Auflösung von 720p oder 1080i oder größer (p = Progressiv, i = Interlace) • Leinwand -Bildformat von 16:9 • Dolby Digital Audioempfang und -wiedergabe (oder Ausgang)
Interlace	Ein Bildabtastverfahren, bei dem die Bilddaten in feine horizontale Linien aufgeteilt werden, welche auf dem Bildschirm in der Abfolge beginnend von links nach rechts und dann von oben nach unten dargestellt werden. Die geraden und die ungeraden Zeilen werden dabei abwechselnd dargestellt.
IP-Adresse	Eine Nummer zur Identifikation eines Computers in einem Netzwerk.
Komponente Video	Bezeichnung für ein Videosignal, bei dem Luminanz- und Farbkomponente getrennt sind, um eine bessere Bildqualität zu bieten. Damit werden Bilder bezeichnet, die aus drei unabhängigen Signalen Y (Luminanzsignal), Pb und Pr (Farbdifferenzsignal) aufgebaut sind.
Kontrast	Die relative Helligkeit der hellen und dunklen Bildbereiche kann erhöht oder verringert werden, um Schrift und Grafiken deutlicher oder weicher darzustellen. Diese spezielle Einstellung der Bildeigenschaften nennt man "Kontrasteinstellung".
Progressiv	Ein Bildabtastverfahren, bei dem die Bilddaten fortlaufend von oben nach unten abgetastet werden.
SDTV	Eine Abkürzung für Standard-Definition-Television zur Bezeichnung normaler Fernsehsysteme, welche die Bedingungen für HDTV hochauflösendes Fernsehen nicht erfüllen.
SNMP	Eine Abkürzung für Simple Network Management Protocol, ein Protokoll zur Überwachung und Steuerung von Geräten und Computern, die über ein TCP/IP-Netzwerk verbunden sind.
SNMP-Trap-IP-Adresse	Das ist die IP-Adresse, die der Zielcomputer zur Fehlerbenachrichtigung bei SNMP verwendet.
Squeeze-Modus	In diesem Modus werden Bilder im Breitformat 16:9 horizontal komprimiert, so dass sie auf dem Aufzeichnungsmedium als 4:3-Bilder gespeichert werden. Werden diese Bilder vom Projektor im Squeeze-Modus wiedergegeben, wird ihr ursprüngliches 16:9-Format wiederhergestellt.

sRGB	Eine internationale Norm für Farbstufen, die es ermöglicht, dass die von Videogeräten wiedergegebenen Farben, genauso einfach von Computern oder dem Internet gehandhabt werden können. Verfügt die angeschlossene Quelle über einensRGB-Modus, stellen Sie beide, Projektor und die angeschlossene Signalquelle, auf sRGB.
Subnet-Maske	Ein Zahlenwert, der die Anzahl der verwendeten Bits für die Netzwerk-Adresse eines aufgeteilten Netzwerks (Subnet) der IP-Adresse angibt.
SVGA	Ein Videosignal mit einer Auflösung von 800 Punkten (horizontal) × 600 Punkten (vertikal), das von IBM PC/AT-kompatiblen Computern verwendet wird.
S-Video	Bezeichnung für ein Videosignal, bei dem Luminanz- und Farbkomponente getrennt sind, um eine bessere Bildqualität zu bieten. Damit werden Bilder bezeichnet, die aus zwei unabhängigen Signalen Y (Luminanzsignal) und C (Farbsignal) aufgebaut sind.
SXGA	Ein Videosignal mit einer Auflösung von 1280 Punkten (horizontal) × 1024 Punkten (vertikal), das von IBM PC/AT-kompatiblen Computern verwendet wird.
Synchronisation	Die Ausgangssignale des Computers haben eine bestimmte Frequenz. Stimmt diese Frequenz nicht mit der Frequenz des Projektors überein, sind die entstehenden Bilder von schlechter Qualität. Die Abstimmung der Signalphasen (relative Position der Signalspitzen) wird als Synchronisation (Sync.) bezeichnet. Bei nicht synchronisierten Signalen können Bildflimmern, ein verschwommenes Bild und horizontale Bildstörungen auftreten.
Tracking	Die Ausgangssignale des Computers haben eine bestimmte Frequenz. Stimmt diese Frequenz nicht mit der Frequenz des Projektors überein, sind die entstehenden Bilder von schlechter Qualität. Das Abstimmen der Frequenzen (der Anzahl der Signalspitzen) wird als "Tracking" bezeichnet. Bei nicht richtig eingestelltem Tracking können breite vertikale Streifen im Bild auftreten.
VGA	Ein Videosignal mit einer Auflösung von 640 Punkten (horizontal) × 480 Punkten (vertikal), das von IBM PC/AT-kompatiblen Computern verwendet wird.
Wiederholrate	Das lichtabstrahlende Element eines Bildschirms kann die gleiche Luminanz und Farbe nur für einen äußerst kurzen Zeitraum aufrecht erhalten. Daher muss das Bild mehrere Male pro Sekunde abgetastet und am lichtabstrahlenden Element aktualisiert werden. Die Anzahl der Aktualisierungen pro Sekunde wird als Wiederholrate bezeichnet und in Hertz (Hz) ausgedrückt.
XGA	Ein Videosignal mit einer Auflösung von 1024 Punkten (horizontal) × 768 Punkten (vertikal), das von IBM PC/AT-kompatiblen Computern verwendet wird.

Liste der Befehle

Wenn der Einschaltbefehl gesendet wird, schaltet sich der Projektor ein und geht in den Aufwärm-Modus. Hat sich der Projektor eingeschaltet, wird ein Doppelpunkt ":" (3Ah) angezeigt.
Wird ein Befehl empfangen, führt der Projektor diesen Befehl aus und zeigt ":", anschließend erwartet er den nächsten Befehl.
Wird das Ausführen eines Befehls aufgrund eines Problems abgebrochen, wird eine Fehlermeldung angezeigt und ":" wird ausgegeben.

Funktion		Command
Ein-/Ausschalten	Ein	PWR ON
	Aus	PWR OFF
Signalwahl	Video	SOURCE 41
	S-Video	SOURCE 42
A/V-Mute Ein/Aus	Ein	MUTE ON
	Aus	MUTE OFF
A/V Mute Auswahl	Schwarz	MSEL 00
	Blau	MSEL 01
	Logo	MSEL 02

Funktion		Command	
		Computer1-Buchse	Computer2-Buchse
Signalwahl	Computer (Auto)	SOURCE 1F	SOURCE 2F
	Computer	SOURCE 11	SOURCE 21
	Komponente Video	SOURCE 14	SOURCE 24

* Fügen Sie am Ende jedes Befehls einen Wagenrücklaufcode (CR) (0Dh) hinzu und übertragen Sie.

Kabelanordnung

Serieller Anschluss (nur EMP-83/822)

- Steckerausführung : 9-poliger Sub-D Stecker
- Projektor Eingangsanschluss : RS-232C

<Am Projektor> <Am Computer>

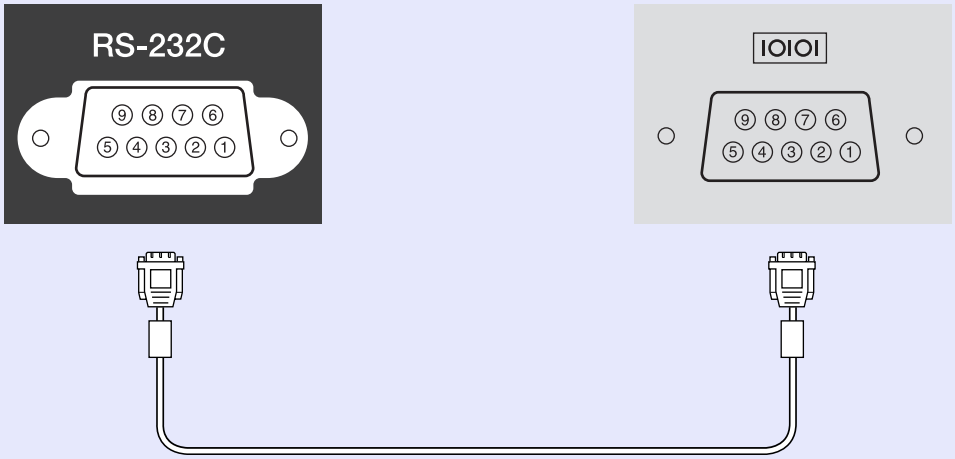

Am Projektor (serielles PC-Kabel) Am Computer

GND	5	———	5	GND
RD	2	←———	3	TD
TD	3	———→	2	RD
DTR	4	———→	6	DSR
DSR	6	←———	4	DTR

Signal	Funktion
GND	Erdung Signalleitung
TD	Daten senden
RD	Daten empfangen
DSR	Datenempfänger bereit
DTR	Datensender bereit

Anschließen eines USB (nur EMP-X5/S5)

Steckerausführung: USB (Typ B)

<Am Projektor> <Am Computer>

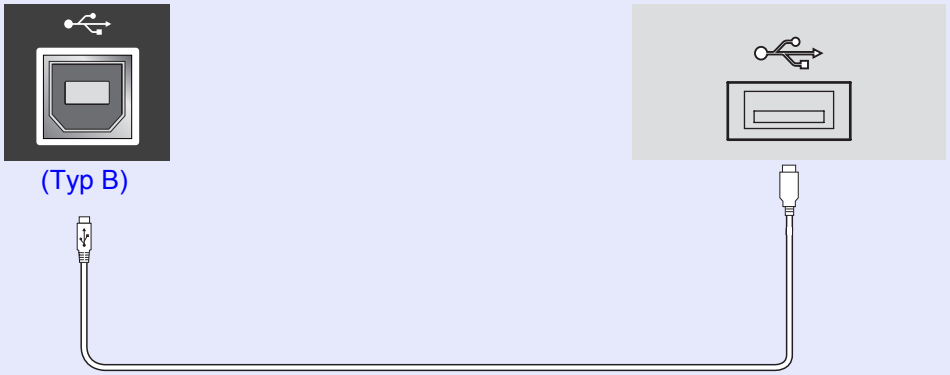

(Typ B)

USB-Anschluss-Setup

Zur Steuerung des Projektors mit ESC/VP21-Befehlen über eine USB-Verbindung sind folgende Vorbereitungen erforderlich.

Vorgehen

1. **Laden Sie den USB-Treiber (USB-COM-Treiber) von der Epson Website auf Ihren Computer.**
   Rufen Sie http://www.epson.com auf und wählen Sie den Abschnitt "Support" für Ihre lokale Epson Website.

2. **Installieren Sie den heruntergeladenen USB-Treiber auf Ihrem Computer.**
   Lesen Sie die auf dem Download-Bildschirm angezeigten Anweisungen.

3. **Setzen Sie im Konfigurationsmenü des Projektors "Erweitert"-"Link 21L" auf "On".**

PJLink (nur EMP-83/822)

PJLink Class 1 wurde durch die JBMIA (Japan Business Machine and Information System Industries Association) als Standardprotokoll zur Steuerung von netzwerkkompatiblen Projektoren entwickelt und ist Teil Ihrer Anstrengungen zur Standardisierung der Steuerungsprotokolle von Projektoren.
Dieser Projektor erfüllt den PJLink Class 1-Standard, entwickelt von JBMIA.
Er akzeptiert alle Befehle außer den folgenden PJLink Class 1-Befehlen, und die Kompatibilität wurde durch die Anpassbarkeits-Prüfung für den PJLink-Standard bestätigt.
Weitere Informationen zu PJLink finden Sie auf der Website von JBMIA (Japan Business Machine and Information System Industries Association).
URL http://pjlink.jbmia.or.jp/english/

Nicht-kompatible Befehle

Funktion		PJLink-Befehl
Mute-Einstellungen (Stummschaltung)	Bild-Mute setzen	AVMT 11
	Bild-Mute aufheben	AVMT 10
	Audio-Mute setzen	AVMT 21
	Audio-Mute aufheben	AVMT 20

Bezeichnung des Eingangs, laut PJLink-Definition, mit den entsprechenden Projektoranschlüssen

Eingangsanschluss	PJLink-Befehl
Computer1-Eingang	INPT 11
Computer2-Eingang	INPT 12
Video-Eingang	INPT 21
S-Video-Eingang	INPT 22

Angezeigter Herstellername für "Manufacture name information query" (Anfrage Information Herstellername)

EPSON

Angezeigte Modellbezeichnung für "Product name information query" (Anfrage Information Produktbezeichnung)

EMP-83
EMP-822

Liste der unterstützten Bildschirmformate

Computerbild

Signal	Wiederholrate (Hz)	Auflösung (Punkte)	Anzahl benutzter Pixel bei Größenänderung (Punkte)
VGAEGA		640 × 350	1.024 × 560
VGA	60/72/75/85, iMac*1	640 × 480	1.024 × 768
SVGA	56/60/72/75/85, iMac*1	800 × 600	1.024 × 768
XGA	60/70/75/85, iMac*1	1.024 × 768	1.024 × 768
SXGA	70/75/85	1.152 × 864	1.024 × 768
SXGA	60/75/85	1.280 × 960	1.024 × 768
SXGA	60/75/85	1.280 × 1.024	960 × 768
UXGA*2	60	1.600 × 1.200	1.024 × 768
MAC13"		640 × 480	1.024 × 768
MAC16"		832 × 624	1.024 × 768
MAC19"		1.024 × 768	1.024 × 768
MAC19"	60	1.024 × 768	1.024 × 768
MAC21"		1.152 × 870	1.016 × 768
SDTV (480i)	60	720 × 480	1.024 × 768
SDTV (576i)	50	720 × 576	1.024 × 768
SDTV (480p)	60	720 × 480	1.024 × 768
SDTV (576p)	50	720 × 576	1.024 × 768
HDTV (720p)	50/60	1.280 × 720	1.024 × 576
HDTV (1080i)	50/60	1.920 × 1.080	1.024 × 576

*1 Kein Anschluss möglich, wenn die Geräte nicht über einen VGA-Ausgang verfügen.
*2 EMP-S5 wird nicht unterstützt.
Auch andere Signale als die oben genannten können höchstwahrscheinlich projiziert werden.
Eventuell sind jedoch nicht alle Funktionen verfügbar.

Komponente Video

Signal	Wiederholrate (Hz)	Auflösung (Punkte)	
		Bildformat 4:3	Bildformat 16:9
SDTV (480i)	60	1.024 × 768	1.024 × 576
SDTV (576i)	50	1.024 × 768	1.024 × 576
SDTV (480p)	60	1.024 × 768	1.024 × 576
SDTV (576p)	50	1.024 × 768	1.024 × 576
HDTV (720p) 16:9	50/60	1.024 × 768	1.024 × 576
HDTV (1080i) 16:9	50/60	1.024 × 768	1.024 × 576

Composite Video/S-Video

Signal	Wiederholrate (Hz)	Auflösung (Punkte)	
		Bildformat 4:3	Bildformat 16:9
TV (NTSC)	60	1.024 × 768	1.024 × 576
TV (PAL, SECAM)	50	1.024 × 768	1.024 × 576

Technische Daten

Produktbezeichnung		EMP-83/822	EMP-X5	EMP-S5
Abmessungen		327 (B) × 92 (H) × 245 (T) mm		
Größe Bedienfeld		0,63"		0,55"
Anzeigeart		Polysilizium TFT Aktivmatrix		
Auflösung		786,432 Pixel XGA (1.024 (B) × 768 (H) Punkte) × 3		480.000 Pixel SVGA (800 (B) × 600 (H) Punkte) × 3
Bildschärfeeinstellung		Manuell		
Zoomeinstellung		Manuell (1 bis 1,2)		Digital (1 bis 1,35)
Lampe		UHE Lampe, 170 W		
		Modell: ELPLP42	Model: ELPLP41	
Maximale Audioausgangsleistung		7 W Mono	1 W Mono	
Lautsprecher		1		
Stromversorgung		100 bis 240 V Wechselstrom ±10 %, 50/60 Hz, 2,8 bis 1,2 A		
Leistungsaufnahme	100 bis 120 V	Betrieb: 248 W Leistungsaufnahme im Standby (Netzwerk: Dienst aktiv): 4,1 W Leistungsaufnahme im Standby (Netzwerk: Dienst inaktiv): 5,0 W		
	200 bis 240 V	Betrieb: 231 W Leistungsaufnahme im Standby (Netzwerk: Dienst aktiv): 5,8 W Leistungsaufnahme im Standby (Netzwerk: Dienst inaktiv): 7,0 W		
Betriebshöhe über NN		Höhe 0 bis 2.286 m		
Betriebstemperatur		5 bis 35°C (Keine Kondensation)		
Lagerungstemperatur		-10 bis +60 °C (Keine Kondensation)		
Gewicht		ca. 2,9 kg	ca. 2,7 kg	ca. 2,6 kg

Es werden Pixelworks DNX™ ICs in diesem Projektor verwendet.

Neigungswinkel

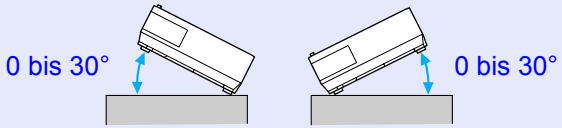

Verwenden Sie den Projektor nicht mit einem Neigungswinkel über 30°, er könnte beschädigt werden oder einen Unfall verursachen.

Anschlüsse	Computer1-Eingangsanschluss	1	Mini Sub-D 15-polig (Buchse) blau	-
	Audio 1-Eingangsanschluss	1	Stereominiklinke	-
	Computer2-Eingangsanschluss	1	Mini Sub-D 15-polig (Buchse) blau	-
	Audio 2-Eingangsanschluss	1	Stereominiklinke	-
	Computer-Eingangsanschluss	1	-	Mini Sub-D 15-polig (Buchse) blau
	Audio-L/R-Eingangsanschluss	1	-	RCA-Stecker
	S-Video-Eingangsanschluss	1	Mini-DIN, 4-polig	
	Video-Eingangsanschluss	1	RCA-Stecker	
	Audio-L/R-Eingangsanschluss	1	RCA-Stecker	
	Monitor-Ausgangsbuchse	1	Mini Sub-D 15-polig (Buchse) schwarz	
	Audio-Ausgangsbuchse	1	Stereominiklinke	
	RS-232C-Buchse	1	Mini Sub-D 9-polig (Stecker)	
	LAN-Buchse	1	RJ45	-
	USB-Buchse (Typ B)*	1	-	USB-Buchse (Typ B)

* Unterstützt USB2.0.
Es kann nicht garantiert werden, dass alle Geräte mit USB-Unterstützung an den USB-Buchsen funktionieren.
Weitere Details zu technischen Daten finden Sie unter der für Ihren Standort (Land, Gebiet) zuständigen Sektion auf der Epson Homepage, http://www.epson.com

Safety standards

USA: UL60950-1

Kanada: CSA C22.2 Nr.60950-1

EU: Niederspannungsrichtlinie
(73/23/EEC)
IEC/EN60950-1

Dieses Produkt ist auch für ein IT-Stromverteilungssystem mit einer Außenleiterspannung von 230 V ausgelegt.

EMC standards

USA: FCC Teil 15B Klasse B (DoC)

Kanada: ICES-003 Klasse B

EU: Die EMV-Richtlinie
(89/336/EEC)
EN55022, Klasse B
EN55024
IEC/EN61000-3-2
IEC/EN61000-3-3

Australien/Neuseeland: AS/NZS CISPR 22:2002 Klasse B

DECLARATION of CONFORMITY
According to 47CFR, Part 2 and 15
Class B Personal Computers and Peripherals; and/or
CPU Boards and Power Supplies used with Class B
Personal Computers

We: Epson America, Inc.
Located at: 3840 Kilroy Airport Way
MS: 3-13
Long Beach, CA 90806
Tel: 562-290-5254

Declare under sole responsibility that the product identified herein, complies with 47CFR Part 2 and 15 of the FCC rules as a Class B digital device. Each product marketed, is identical to the representative unit tested and found to be compliant with the standards. Records maintained continue to reflect the equipment being produced can be expected to be within the variation accepted, due to quantity production and testing on a statistical basis as required by 47CFR 2.909. Operation is subject to the following two conditions : (1) this device may not cause harmful interference, and (2) this device must accept any interference received, including interference that may cause undesired operation.

Trade Name: EPSON

Type of Product: Projector

Model: EMP-83/822/X5/S5

FCC Compliance Statement
For United States Users

This equipment has been tested and found to comply with the limits for a Class B digital device, pursuant to Part 15 of the FCC Rules. These limits are designed to provide reasonable protection against harmful interference in a residential installation. This equipment generates, uses, and can radiate radio frequency energy and, if not installed and used in accordance with the instructions, may cause harmful interference to radio or television reception. However, there is no guarantee that interference will not occur in a particular installation. If this equipment does cause interference to radio and television reception, which can be determined by turning the equipment off and on, the user is encouraged to try to correct the interference by one or more of the following measures.

- Reorient or relocate the receiving antenna.
- Increase the separation between the equipment and receiver.
- Connect the equipment into an outlet on a circuit different from that to which the receiver is connected.
- Consult the dealer or an experienced radio/TV technician for help.

WARNING

The connection of a non-shielded equipment interface cable to this equipment will invalidate the FCC Certification or Declaration of this device and may cause interference levels which exceed the limits established by the FCC for this equipment. It is the responsibility of the user to obtain and use a shielded equipment interface cable with this device. If this equipment has more than one interface connector, do not leave cables connected to unused interfaces. Changes or modifications not expressly approved by the manufacturer could void the user's authority to operate the equipment.

Die Außenabmessungen für EMP-83/822/X5/S5 sind identisch.

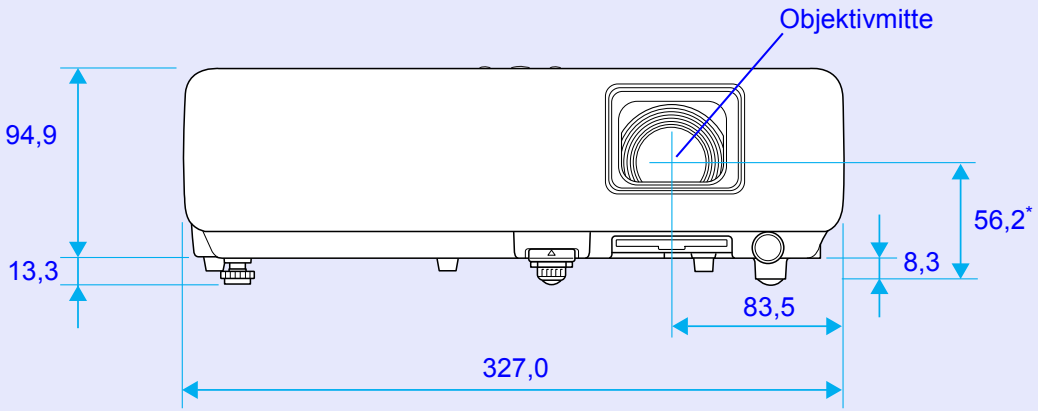

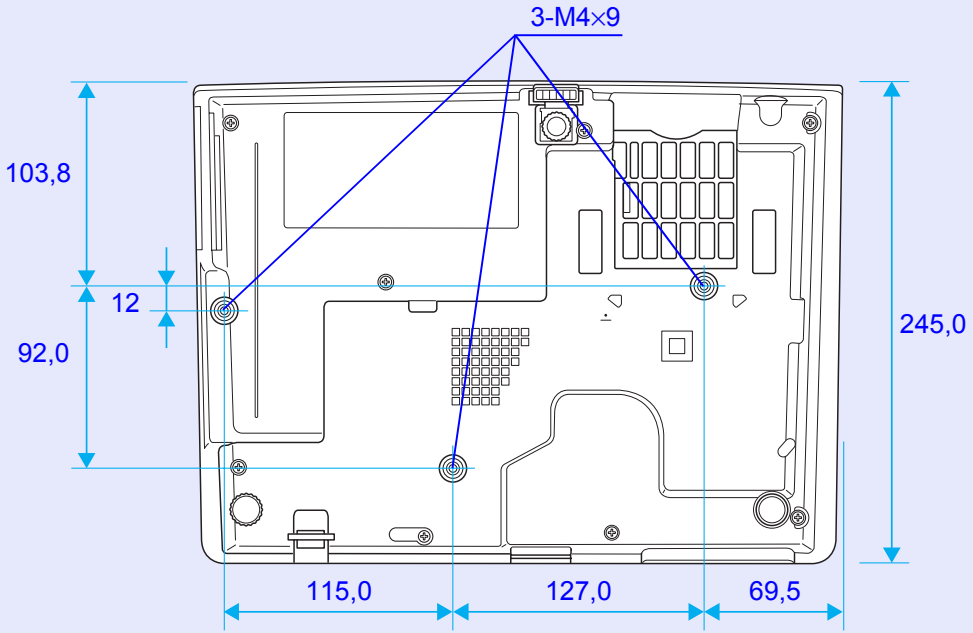

* Abstand von der Objektivmitte zu den Befestigungspunkten für die Deckenhalterung

Einheit: mm

Index

A

Abs. Farbtemp. 25
Anforderungscode 19
Ansaugöffnung 11
Anschließen eines LAN-Kabels 62, 63
Anzeige "Lamp" 38
Anzeige "Temp" 38
Audio-Ausgangsbuchse 6
Audio-L/R-Eingangsanschluss 6, 7
Auflösung 34, 70
Auto Setup 26, 27

B

Bedienfeld 8
Befestigungspunkte für die Deckenhalterung 11, 75
Benutzerlogo (nur EMP-83/822) 57
Benutzerlogoschutz (nur EMP-83/822) 18
Betrieb 30
Betriebstemperatur 71
Bezeichnung und Funktion der Teile 5
Bildformat 16
Bild-Menü 24, 25
Breitbildprojektion 16

C

Computer1-Eingang 26
Computer1-Buchse 6
Computer2-Eingang 26
Computer2-Eingangsanschluss 6
Computer-Eingang 27
Computer-Eingangsanschluss 7

D

Decke 29
DHCP 31
Direkt Einschalten 30
Display 29

E

Einblenden 15
Einblendschieber 5
Einfrieren 16
Eingangssignal 34
Einstellbarer vorderer Fuß 5
Einstellung der Zieladresse 1/2/3 32
Einstellung-Menü 28
Erweitert-Menü 29
ESC/VP21 67
Externe Lautsprecher 61
Externer Monitor 61
E-Zoom 17

F

Farbjustage 24, 25
Farbmodus 14, 24, 25
Farbstärke 24, 25
Farbton 24, 25
Fernbedienung 10
Fernsteuer-Empfänger 5, 6, 7
Fokusring 5
Foto 14
Front 29

G

Gateway-Adresse 31
Glossar 65
Grafik der Außenabmessungen 75

H

Hauptmenü 23
HDTV 70
Helligkeit 24, 25
Helligkeitsregelung 28
Hilfe-Funktion 37
Hinterer Fuß 11
Hintergrund Anzeigen 29
Höhenlagen-Modus: 30

I

Information-Menü 34
Infrarotsender der Fernbedienung 11
IP-Adresse 31

K

Kennwort zu Web-Strg. 31
Kennwortschutz 18
Kennwortschutzaufkleber 18
Keystone 28
Konfigurationsmenü 23
Kontrast 24, 25
Kontrollanzeigen 38
Kreuz 17

L

Lagerungstemperatur 71
Lampenabdeckung 5
Lampenaustauschperiode 52
Lampenstunden 34
LAN-Buchse 6
Lautsprecher 61
Lautstärke 28
Leinwandgröße 59
Luftaustritt 5
Luftfilter 11

M

MAC-Adresse 31
Mail 32
Mail-Meldung 32
Meldung 29
Menü 23
Monitor-Ausgangsbuchse 6, 7

N

Neigungswinkel 71
Netzbuchse 6, 7
Netzwerk-Menü 31
Netzwerkschutz 19
Niedrige Helligkeit 28
Numerische Tasten 10

P

PJLink 69
PJLink-Passwort 31
Portnummer 32
Position 26, 27
Power-Anzeige 38
Präsentation 14
Problemlösung 38
Progressiv 26, 27
Projektion 29
Projektionsabstand 59
Projektorname 32

Q

Quelle 34
Quellensuche 8, 10

R

Reinigen von Luftfilter und Ansaugöffnung 50
Reinigung der Projektoroberfläche 50
Reset total 35
Reset-Menü 35
RS-232C Buchse 6
Rück 29
Rückleinwand 49

S

Schärfe 24, 25
Signal-Menü 25
Sleep-Modus 30
SMTP Server 32
SNMP 32
Software-Tastatur 32
Sonderzubehör 64
Spiel 14
Sport 14
Sprache 30
sRGB 14
Standby-Modus 30
Startbildschirm 29
Subnet-Maske 31
S-Video-Buchse 6, 7
Synchronisation 26, 27
Sync-Info 34

T

Tafel 14
Tastensperre 20, 28
Technische Daten 71
Theater 14
Tracking 26, 27
Trap-IP-Adresse 32

U

Überhitzung 39
Untermenü 23
Unterstützte Bildschirmformate 70
USB-Buchse 7

V

Verbrauchsmaterialien 64
Video-Buchse 6, 7
Video-Signal 26, 27, 34
Vollsperre 20
Vorgehen beim Lampenwechsel 53
Vorgehen beim Wechseln des Luftfilters 56

W

Warn-Mail 33
Wechseln der Batterien 51
Wiederholrate 34
Wired LAN 31

Z

Zeitpunkt zum Ersetzen des Luftfilters 56
Zoomring 5
Zurücksetzen der Lampenbetriebszeit 35, 55

Alle Rechte vorbehalten. Ohne vorherige schriftliche Genehmigung der Epson Deutschland GmbH dürfen diese Bedienungsanleitung oder Teile hieraus in keiner Form (z.B. Druck, Fotokopie, Mikrofilm, elektronisch oder ein anderes Verfahren), vervielfältigt oder verbreitet werden.

Die in dieser Bedienungsanleitung verwendeten Bilder oder Illustrationen, insbesondere die Darstellung der Bildschirmanzeigen, können von den tatsächlichen Gegebenheiten abweichen.

Allgemeiner Hinweis:
Macintosh, Mac und iMac sind geschützte Warenzeichen von Apple Computer, Inc.
IBM ist ein geschütztes Warenzeichen von International Business Machines Corporation.
Windows, Windows NT, VGA und PowerPoint sind Marken oder eingetragene Marken der Microsoft Corporation in den U.S.A. und/oder anderen Ländern.
Dolby ist ein eingetragenes Warenzeichen von Dolby Laboratories.
Pixelworks und DNX sind Warenzeichen von Pixelworks, Inc.
PJLink ist ein Warenzeichen, dessen Registrierung beantragt ist bzw. das bereits in Japan, den USA sowie anderen Ländern und Regionen registriert ist.

Alle im Handbuch genannten Bezeichnungen von Erzeugnissen sind Marken der jeweiligen Firmen. Aus dem Fehlen des ® oder TM kann nicht geschlossen werden, dass die Bezeichnung ein freier Markenname ist.

©SEIKO EPSON CORPORATION 2007. All rights reserved.