USA's primary source for projector lamps
myprojectorlamps

BEDIENUNGSANLEITUNG FÜR DEN PROJEKTOR

Epson
EB-Z8050W

Benötigen Sie eine Ersatzlampe für diesen Projektor?
www.myprojectorlamps.eu/de/ | www.meinprojektorlampen.ch

Originalanleitung des Herstellers, unverändert bereitgestellt von MyProjectorLamps.com.
Alle Marken gehören ihren jeweiligen Markeninhabern.

Größter Onlineshop für Projektorlampen in Deutschland

myprojectorlamps

Ist es Zeit für eine neue Projektorlampe?

Die Ersatzlampe für Ihren Epson EB-Z8050W ist jetzt erhältlich.



Projektorlampe für Epson EB-Z8050W

Teilenummer: ELPLP51 / ELPLP51(Single)

Einbaufertige Originallampe mit Gehäuse

180-tägige Garantie

Ab 209,54 € (Preise sind ohne Mehrwertsteuer)

Scannen Sie den Code oder besuchen Sie

www.myprojectorlamps.eu/de/projector-lamps/Epson/EB-Z8050W.html

Der angegebene Preis entspricht dem Stand bei Erstellung dieser Seite. Den heutigen Preis finden Sie auf unserer Website.

EPSON
EXCEED YOUR VISION

Bedienungsanleitung

Multimedia Projector

EB-Z8050W
EB-Z8000WU

Verwendete Bezeichnungen

- **Sicherheitshinweise**

  Die Dokumentation und der Projektor weisen Symbole auf, um zu zeigen, wie der Projektor sicher verwendet wird.
  Bitte informieren Sie sich über diese Warnsymbole und beachten Sie sie, um Verletzungen oder Sachschäden zu vermeiden.

⚠ **Warnung**	Dieses Symbol verweist auf Informationen, die bei Nichtbeachtung durch falsche Handhabung möglicherweise zu Verletzungen oder sogar zum Tod führen können.
⚠ **Achtung**	Dieses Symbol verweist auf Informationen, die bei Nichtbeachtung durch falsche Handhabung möglicherweise zu Verletzungen oder zu Sachschäden führen können.

- **Allgemeine Hinweise**

Achtung	Zeigt an, dass eine ungenügende Beachtung der Vorsichtsmaßnahmen Beschädigungen oder Verletzungen verursachen kann.
	Weist auf Zusatzinformationen und nützliche Tipps zu einem bestimmten Thema hin.
☛	Verweist auf eine Seite mit ausführlichen Informationen zu einem bestimmten Thema.
»	Bedeutet, dass das oder die unterstrichenen Wörter vor diesem Symbol im Glossar erklärt sind. Siehe Abschnitt „Glossar“ unter „Anhang“. ☛ S.132
Vorgehen	Bezeichnet Bedienungsmethoden und die Reihenfolge der einzelnen Bedienungsschritte. Die Bedienungsschritte sollten in der angegebenen Reihenfolge ausgeführt werden.
[(Bezeichnung)]	Gibt die Namen der Tasten auf der Fernbedienung oder dem Bedienfeld an. Beispiel: [ESC]-Taste
„(Menübezeichnung)“ **Helligkeit** (Fettdruck)	Bezeichnet die Punkte des Konfigurationsmenü. Beispiel: **Wählen Sie „Helligkeit“ aus dem Bild-Menü.** **Bild**-Menü - **Helligkeit**

Verwendete Bezeichnungen. 2

Einleitung

Ausstattung des Projektors. 7
- Leichte Verwendung bei Montage an einer Deckenhalterung. 7
- Zuverlässigkeit, mit der Sie rechnen können. 8
- Große Projektionsfläche und präzise Farben. 8
- Erweiterte Sicherheitsfunktionen. 9
- Leichte Handhabung. 9
- Verwendung des Projektors über ein Netzwerk (nur EB-Z8050W). 9

Teilebezeichnungen und Funktionen. 10
- Front/Oberseite. 10
- Schnittstelle. 12
- Hinten. 13
- Fernbedienung. 15

Nützliche Funktionen

Korrektur von Verzerrung im Projektionsbild. 19
- Korrektur von Verzerrung mit Quick Corner. 20

Ändern des Projizierten Bilds. 23
- Automatische Erkennung von Eingangssignalen und Ändern des projizierten Bilds (Quellensuche). 23
- Umschalten auf das Zielbild mit Hilfe der Fernbedienung. 24

Funktionen zur Verbesserung der Projektionsqualität. 25
- Einstellung der Projektionsqualität (Einstellung Farbmodus). 25
- Einstellung der adaptiven IRIS-Blende. 26
- Kurzzeitiges Ausblenden des Bildes (Verschluss). 26
- Einfrieren des Bilds (Einfrieren). 27
- Ändern des Bildformat. 28
  - Umschalt-Methoden. 28
  - Ändern des Seitenverhältnisses für Bilder aus Videogeräten. 28
  - Ändern des Seitenverhältnisses für Computerbilder. 29
- Zeigerfunktion (Zeiger). 32
- Vergrößern von Bildausschnitten (E-Zoom). 33

Begrenzung der Anzahl der Zielprojektoren bei Verwendung mehrerer Projektoren. 35
- Stellen Sie die Projector-ID ein. 36
- Prüfen der Projektor-ID. 36
- Stellen Sie die Fernbedienung-ID. 37

Farbkorrektur für mehrfache Projektoren (Multi-Bildschirm-Farbjustage). 38
- Zusammenfassung der Korrekturverfahrens. 38
- Korrekturmethode. 38

Sicherheitsfunktionen. 40
- Nutzungsverwaltung (Kennwortschutz). 40
  - Arten des Kennwortschutzes. 40
  - Kennwortschutz einstellen. 40
  - Eingabe des Kennworts. 41
- Sperren der Tastenbedienung. 42
  - Einstellung der Tastensperre. 42
  - Linsensperre. 43
- Sicherheitsschloss. 44
  - Anbringen des Kabelschlosses. 44

Konfigurationsmenü

Verwendung des Konfigurationsmenü. 46

Liste der Funktionen. 47
- Bild-Menü. 47
- Signal-Menü. 49
- Einstellung-Menü. 51
- Erweitert-Menü. 52
- Netzwerk-Menü (nur EB-Z8000WU). 54
- Netzwerk-Menü (nur EB-Z8050W). 57
  - Hinweise zur Bedienung des Netzwerk-Menüs. 58

Bedienoperationen der Soft-Tastatur. 58
Grund-Menü. 59
Wireless-LAN-Menü (nur wenn die als Sonderzubehör erhältliche Wireless LAN-Einheit installiert ist). 60
Sicherheit-Menü (nur verfügbar, wenn die als Sonderzubehör erhältliche Wireless LAN-Einheit installiert ist). 62
Wired-LAN-Menü. 66
Mail-Menü. 67
Sonstige-Menü. 68
Reset-Menü. 69
Information-Menü (nur Display). 70
Reset-Menü. 71

Fehlersuche

Verwendung der Hilfe. 73

Problemlösung. 75

Ablesen der Anzeigen. 75
Die ⏻-Anzeige leuchtet oder blinkt rot.. 76
☼ 🌡 ▥ Kontrollanzeige blinkt oder leuchtet. 77
Wenn die Kontrollanzeigen nicht weiterhelfen. 80
Probleme mit Bildern. 81
Probleme beim Start der Projektion. 85
Andere Probleme. 87

Anhang

Aufstellung. 90

Reinigung. 92

Reinigung der Projektoroberfläche. 92
Reinigen des Objektivs. 92
Reinigen des Luftfilters. 92

Wechseln der Verbrauchsmaterialien. 95

Wechseln der Fernbedienungsbatterien. 95
Wechseln der Lampe. 96
Lampenaustauschperiode. 96
Vorgehen beim Lampenwechsel. 96
Zurücksetzen der Lampenstunden. 99
Austausch des Luftfilters. 99
Austauschperiode des Luftfilters. 99
Vorgehen beim Wechseln des Luftfilters. 99

Sonderzubehör und Verbrauchsmaterialien. 101

Sonderzubehör. 101
Verbrauchsmaterialien. 102

Hinweise zum Transport. 103

Kurzer Transport. 103
Während des Transportierens. 103
Vorbereitung für das Verpacken. 103
Hinweise zum Verpacken und Transportieren. 103

Speichern eines Benutzerlogos. 104

Herstellen einer WPS (Wi-Fi Protected Setup)-Verbindung mit einem Wireless LAN-Zugriffspunkt (nur EB-Z8050W). 106

Methode der Verbindungsherstellung. 106
Verbindungsherstellung mithilfe der Tastendruck-Methode. 107
Verbindungsherstellung mithilfe der PIN-Code-Methode. 108

Leinwandgröße und Projektionsabstand. 110

Projektionsabstand von EB-Z8000WU. 110
Projektionsabstand von EB-Z8050W. 111

Anschließen eines LAN-Kabels. 113

Anschließen eines externen Monitors. 114

Entfernen und Anbringen des Projektor-Objektivs. 115

Entfernen. 115
Anbringen. 116

Lesestörung-Mailbenachrichtigungsfunktion. 118

ESC/VP21 Befehle. 119

Liste der Befehle. 119
Kabelanordnung. 119
Serielle Verbindung. 119
Kommunikationsprotokoll. 120

Über PJLink. 121

Unterstützte Bildschirmformate. 122

Unterstützte Bildschirmformate EB-Z8000WU. 122
Computersignale (analog RGB). 122
Komponente Video. 123
Composite Video/S-Video. 123
Eingangssignal vom HDMI/DVI-D-Eingang. 124
Unterstützte Bildschirmformate EB-Z8050W. 125
Computersignale (analog RGB). 125
Komponente Video. 126
Composite Video/S-Video. 126
Eingangssignal vom HDMI/DVI-D-Eingang. 127

Technische Daten. 128

Allgemeine Technische Daten zum Projektor. 128
Anschlüsse. 129
Umgebungsanforderungen für die Software. 130

Ansicht. 131

Glossar. 132

Allgemeine Hinweise. 135

Allgemeiner Hinweis. 135

Index. 136

Einleitung

Dieses Kapitel erläutert die Ausstattung des Projektors und die Teilebezeichnungen.

Leichte Verwendung bei Montage an einer Deckenhalterung

Zentriertes Objektiv

Das Objektiv ist in der Mitte des Projektors angebracht, wodurch dieser gut ausbalanciert ist und leicht an einer Decke montiert werden kann. Dies erleichtert auch das Ausrichten von Leinwand und Projektor.

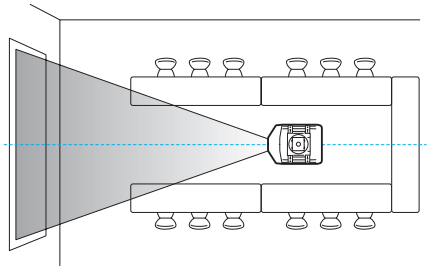

Ausgestattet mit elektrischem Objektiversatz, Zoom und Fokus-Funktionen

Die Verwendung der Objektivversatz-Funktion, die es erlaubt, die Position des projizierten Bildes entlang der horizontalen und vertikalen Achse anzupassen, erlaubt eine breite Palette von Aufstellungsorten.

Die Funktionen Objektivversatz, Zoom und Fokus können mit einer Fernbedienung gesteuert werden, so dass die Bedienung auch bei Deckenmontage des Projektors leicht ist.

Sechs optionale Objektive werden mitgeliefert

Sie können, das am besten geeignete Objektiv je nach Abstand und Verwendungszweck des Projektors auswählen. Alle optionalen Objektive haben eine Bajonettfassung, wodurch durch das Austauschen und Einsetzen der Objektive schnell und leicht ausgeführt werden kann. ☛ S.101, S.115

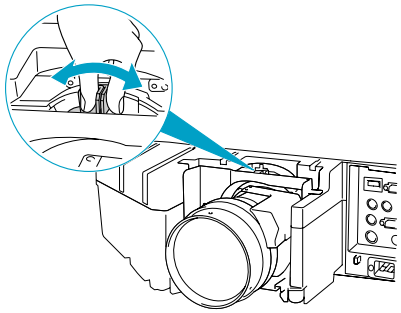

Horizontale und vertikale Installation möglich

Der Projektor kann entweder nach oben oder nach unten gerichtet werden, um Bilder auf die Decke oder den Boden zu projizieren. Dadurch wird er zu einem wirkungsvollen Kommunikationswerkzeug, mit dem Sie Ihre Ideen mit großer Wirkung ausdrücken können. ☛ S.90

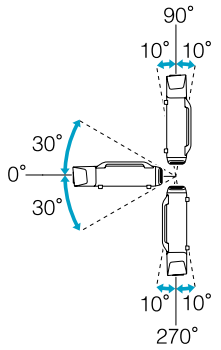

Ein Design, das mit der Umgebung harmoniert und die Installation erleichtert

Das elegante Design des Projektors beeinhaltet eine Kabelabdeckung, unter der Kabel versteckt werden und eine aufgeräumte Wirkung des Äußeren erzielt wird.

Die Stangengriffe sind darauf ausgelegt, den Transport und die Installation des Projektors leicht und sicher zu machen. Die Deckenhalterung ist an diesen Handgriffen für Deckenmontage des Projektors angebracht. Der Projektor braucht nicht umgekippt zu werden, so dass die Installation leicht ist. Die Anfangseinstellungen können leicht anhand der Bildschirmanzeigen eingestellt werden, da sich das Bedienfeld auf der Rückseite des Projektors befindet.

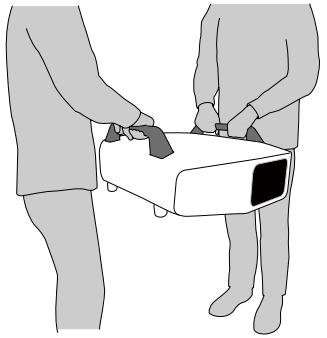

Leichte Wartung

Sie können die Lampe durch Öffnen einer Abdeckung und gerades Herausziehen der Rückseite des Projektors ohne einen Schraubenzieher ersetzen.

Es gibt nur einen Luftfilter, so dass Reinigung und Austausch leicht sind. Lampe und Luftfilter können sicher ausgetauscht werden, auch bei Deckenmontage, weil ihre Abdeckungen beim Lösen nicht herunterfallen.

Zuverlässigkeit, mit der Sie rechnen können

Der Projektor ist mit zwei Lampen ausgestattet. Auch wenn eine der Lampen ausfällt, kann die Projektion mit der anderen Lampe fortgesetzt werden, und wichtige Präsentationen brauchen nicht unterbrochen zu werden.

Große Projektionsfläche und präzise Farben

Ausgestattet mit hochauflösendem WUXGA-Panel (nur EB-Z8000WU)

Sie können eine beeindruckende Informationsmenge auf die Leinwand projizieren. Zuschauer können die Information auf einen Blick sehen, ohne scrollen oder zwischen Bildschirmbildern umschalten zu müssen.

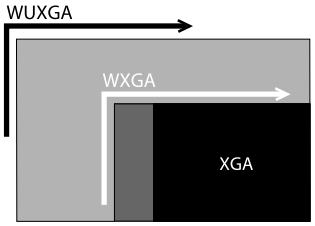

Epson Cinemafilter unterstützt die Farbskala für digitales Kino.

Wählen Sie Theater oder sRGB in Farbmodus zur Verwendung von Epson Cinemafilter für 100% Reproduktion der Farbskala, die für digitales Kino verwendet wird. Als Ergebnis werden volle und tiefe Farben reproduziert.

Präzise Farbjustage

Wie beim Farbmodus können Sie die absolute Farbtemperatur des Bildes und die Stärke jeder RGB-Farbe einstellen. Weil Sie Farbton, Sättigung und Helligkeit der Farben RGBCMY einstellen können, kann das Bild mit Tiefe und Farbanpassung in überlegener Detailschärfe projiziert werden.

Erweiterte Sicherheitsfunktionen

Kennwortschutz zur Nutzungsbeschränkung und -verwaltung

Durch Festlegen eines Kennworts können Sie die Nutzung des Projektors beschränken. ☛ S.40

Tastensperre sperrt die Tasten des Bedienfelds.

So können Sie verhindern, dass unbefugte Personen die Projektoreinstellungen verändern, z.B. bei Veranstaltungen, in Schulen etc. ☛ S.42

Ausgestattet mit verschiedenen Diebstahlschutzvorrichtungen

Der Projektor ist mit den folgenden Sicherheitsvorrichtungen zur Diebstahlsicherung ausgestattet. ☛ S.44

- Sicherheitssteckplatz
- Anschlussstelle für ein Sicherheitskabel

Leichte Handhabung

Direkt Einschalten/Ausschalten

An Orten mit zentraler Stromverwaltung, wie etwa in einem Konferenzraum, kann der Projektor auf automatisches Ein- und Ausschalten entsprechend er Stromquelle, an der der Projektor angeschlossen ist, eingestellt werden.

Keine Verzögerung durch Abkühlen

Sie können das Netzkabel des Projektors nach dem Ausschalten des Geräts abziehen, ohne den Projektor abkühlen lassen zu müssen.

Verwendung des Projektors über ein Netzwerk (nur EB-Z8050W)

Für effiziente und abwechslungsreiche Präsentationen und Sitzungen können Sie sehr effektiv Ihr Netzwerk nutzen, indem Sie das beiliegende Programm „EPSON Projector Software for Meeting & Monitoring“ verwenden. ☛ *Projektor-Bedienungsanleitung*

Anschluss an den Projektor von Computern über ein Netzwerk

Sie können Ihr vorhandenes Netzwerk verwenden, um den Projektor von mehreren Computern gemeinsam zu nutzen. Dokumente können von jedem Computer projiziert werden, ohne Kabel bei Konferenzen oder Präsentationen wechseln zu müssen. Außerdem brauchen Sie sich keine Gedanken über den Abstand zwischen Computer und Projektor zu machen.

Drahtloser Anschluss an einen Computer

Wenn Sie das optionale WLAN-Gerät am Computer anschließen, können Sie eine drahtlose Verbindung zu einem Computer herstellen.

Front/Oberseite

Diese Abbildung zeigt den Projektor mit eingesetztem Standard-Zoomobjektiv.

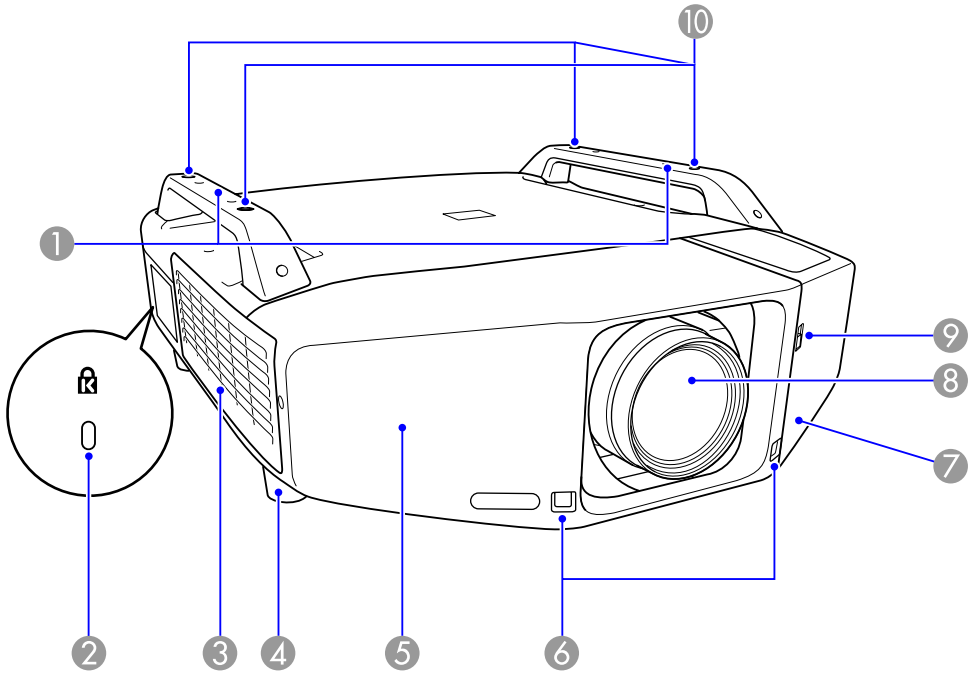

	Bezeichnung	Funktion
1	**Griff**	Verwenden Sie diese Griffe zum Tragen des Projektors. Sie können auch ein Kabelschloss durch die Griffe ziehen, um den Projektor zu sichern. ☛ S.44 **⚠ Achtung** *Tragen Sie den Projektor nicht alleine.* *Zwei Personen sind zum Auspacken oder Tragen des Projektors erforderlich.*

	Bezeichnung	Funktion
2	**Sicherheitssteckplatz( )**	Der Sicherheitssteckplatz ist mit dem von Kensington hergestellten Microsaver Security System kompatibel. ☛ S.44
3	**Ansaugöffnung (Luftfilter)**	Saugt die Luft zur inneren Kühlung des Projektors an. Staubansammlungen an dieser Stelle können zum Anstieg der Innentemperatur des Projektors führen und Betriebsstörungen sowie eine Verkürzung der Lebensdauer des Motors am Objektiv verursachen. Stellen Sie sicher, dass der Luftfilter regelmäßig gereinigt wird. ☛ S.92, S.99
4	**Einstellbarer vorderer Fuß**	Bei Aufstellung des Projektors auf einem Tisch hier zum Ein- bzw. Ausfahren für die Anpassung der horizontalen Neigung drehen. Die vorderen einstellbaren Füße können zur Deckenmontage des Projektors abgenommen werden. ☛ *Kurzanleitung*
5	**Frontabdeckung**	Nehmen Sie diese Abdeckung zum Abnehmen oder Einsetzen des Objektivs beim Objektivwechsel ab. ☛ S.115 Diese Abdeckung muss bei der Verwendung des Projektors angebracht sein.
6	**Fernst.-Empfänger**	Empfängt die Signale der Fernbedienung. ☛ *Kurzanleitung*
7	**Schnittstellenabdeckung**	Nehmen Sie diese Abdeckung ab, um Kabel an den Anschlüssen im Inneren anzuschließen, wenn der Projektor an Videogeräte angeschlossen wird. ☛ *Kurzanleitung* , S.12
8	**Projektionsobjektiv**	Bilder werden durch dieses projiziert.
9	**Schalter zum Öffnen/ Schließen der Schnittstellenabdeckung**	Öffnet und schließt die Schnittstellenabdeckung. ☛ *Kurzanleitung*

Bezeichnung		Funktion
⑩	**Befestigungspunkte für die Deckenhalterung (Vier Punkte)**	Befestigen Sie an dieser Stelle die optionale Deckenhalterung, wenn Sie den Projektor an die Decke hängen möchten. ☛ S.90, S.101

Schnittstelle

Auf die folgenden Anschlüsse kann durch Abnehmen der Schnittstellenadeckung zugegriffen werden. Für Information über das Abnehmen der Kabelabdeckung und Anschließen von Videogeräten, ☛ *Kurzanleitung* .

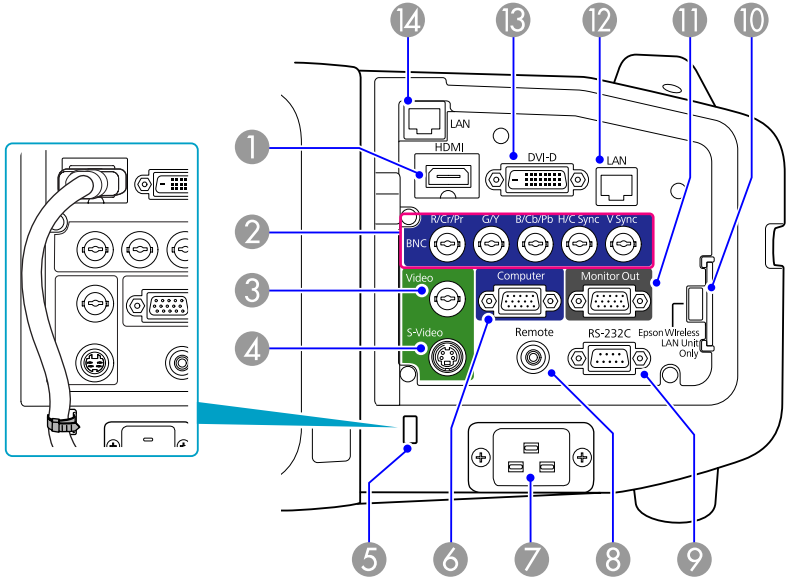

Bezeichnung		Funktion
1	**HDMI-Eingang**	Legt Videosignale von mit HDMI kompatiblen Videogeräten und Computern an. Dieser Projektor ist mit HDCP-Signalen kompatibel. ☛ *Kurzanleitung*
2	**BNC-Eingang**	Für den Eingang von analogen RGB-Signalen von einem Computer und Component-Video-Signalen von anderen Videoquellen. ☛ *Kurzanleitung*
3	**Video (Video)-Eingangsanschluss**	Für Composite-Video-Signale von Videoquellen. ☛ *Kurzanleitung*
4	**S-Video (S-Video)-Eingangsanschluss**	Für S-Video-Signale von Videoquellen. ☛ *Kurzanleitung*
5	**Kabelhalter**	Die Verbindung kann defekt werden, wenn ein dickes, schweres HDMI-Kabel an den HDMI-Eingangsanschluss angeschlossen wird. Führen Sie einen im Fachhandel erhältlichen Kabelbinder durch diese Öffnung, um Abtrennen des Kabels zu vermeiden.
6	**Computer-Eingangsanschluss**	Für den Eingang von analogen RGB-Signalen von einem Computer und Component-Video-Signalen von anderen Videoquellen. ☛ *Kurzanleitung*
7	**Netzbuchse**	Anschluss des Netzkabels. ☛ *Kurzanleitung*
8	**Fernbedienungsanschluss (Remote)**	Anschluss des optionalen Fernbedienungskabelsatzes und Eingabe von Signalen von der Fernbedienung. Wenn das Fernbedienungskabel in diesen Anschluss eingesteckt ist, ist der Fernsteuer-Empfänger am Projektor deaktiviert.
9	**RS-232C-Anschluss**	Wird der Projektor von einem Computer aus gesteuert, schließen Sie den Computer mit einem RS-232C-Kabel an. Dieser Anschluss ist für die Steuerung und sollte normalerweise nicht verwendet werden. ☛ S.119
10	**Wireless LAN-Einheit (nur EB-Z8050W)**	Stellt den Anschluss zur optionalen drahtlosen LAN-Einheit her.
11	**Monitor Out-Anschluss**	Das Analogsignal aus dem Computer, der am Computer-Eingang angeschlossen ist, wird an einen externen Monitor oder den BNC-Eingang ausgegeben. Diese Funktion ist nicht für Component-Videosignale oder andere Signale verfügbar, die über einen anderen Anschluss als den Computer-Eingang oder den BNC-Eingang übertragen werden. ☛ S.114
12	**LAN-Anschlusst (nur EB-Z8000WU)**	Anschluss eines LAN-Kabels und Verbindung mit einem Netzwerk. ☛ S.113

Bezeichnung		Funktion
⑬	**DVI-D-Eingang**	Eingabe digitaler RGB-Signale von einem an den DVI-D-Ausgang angeschlossenen Computer. Dieser Projektor ist mit HDCP-Signalen kompatibel. ☛ *Kurzanleitung*
⑭	**LAN-Anschluss (nur EB-Z8050W)**	Anschluss eines LAN-Kabels und Verbindung mit einem Netzwerk. ☛ S.113

Hinten

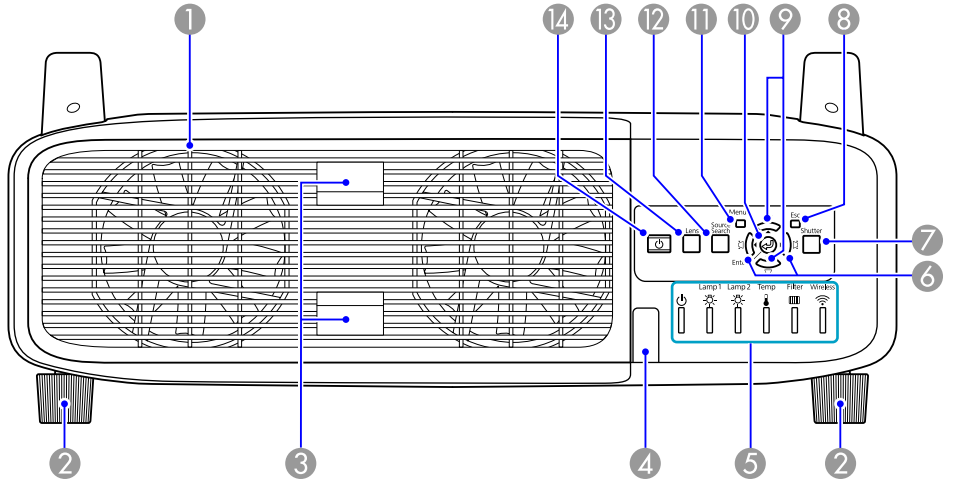

Bezeichnung		Funktion
①	**Luftaustritt (Lampendeckel)**	Aus dem Luftaustritt strömt die zur internen Kühlung des Projektors verwendete Luft. Öffnen Sie diese Abdeckung auch, wenn Sie die Lampen des Projektors austauschen möchten. **⚠ Achtung** *Stellen Sie keine Gegenstände, die sich durch Wärme verziehen oder in anderer Weise durch Wärme beeinträchtigt werden können, in die Nähe des Luftaustritts und halten Sie Ihr Gesicht oder Ihre Hände während der Projektion davon entfernt.*
②	**Hinterer Fuß**	Bei Aufstellung des Projektors auf einem Tisch hier zum Ein- bzw. Ausfahren für die Anpassung der horizontalen Neigung drehen. Die hinteren einstellbaren Füße können zur Deckenmontage des Projektors abgenommen werden. ☛ *Kurzanleitung*

	Bezeichnung	Funktion
③	**Lampendeckel-Öffnungslasche**	Verwenden Sie diese Laschen zum Öffnen des Lampendeckels. ☛ S.96
④	**Fernst.-Empfänger**	Empfängt die Signale der Fernbedienung. ☛ *Kurzanleitung*
⑤	**Statusanzeigen**	Die Farbe, Blinken oder permanentes Leuchten der Anzeigen geben den Status des Projektors an. Die linke Abbildung zeigt EB-Z8050W an. EB-Z8000WU hat keine Drahtlos-Anzeige. ☛ S.75
⑥	**[/◀][/▶]-Taste**	Korrigiert die horizontale Keystone-Verzerrung. Werden diese Tasten während der Anzeige eines Konfigurationsmenüs oder eines Hilfe-Bildschirms gedrückt, können nur die Funktionen [◀] und [▶] zur Auswahl von Menüelementen und zur Einstellung von Werten verwendet werden. ☛ *Kurzanleitung* , S.46
⑦	**[Shutter]-Taste**	Drücken Sie diese Taste zum Öffnen oder Schließen des elektrischen Verschlusses. Sie können den elektrischen Verschluss schließen, um die Projektion vollständig abzublocken. ☛ *Kurzanleitung* , S.26
⑧	**[Esc]-Taste**	Beendet die gegenwärtig verwendete Funktion. Wenn sie während der Anzeige des Konfigurationsmenüs gedrückt wird, wird die vorangegangene Menüebene angezeigt. ☛ S.46
⑨	**[/▲][/▼]-Taste**	Korrigiert die vertikale Keystone-Verzerrung. Werden diese Tasten während der Anzeige eines Konfigurationsmenüs oder eines Hilfe-Bildschirms gedrückt, können nur die Funktionen [▲] und [▼] zur Auswahl von Menüelementen und zur Einstellung von Werten verwendet werden. ☛ *Kurzanleitung* , S.46

	Bezeichnung	Funktion
⑩	**[Enter]-Taste**	Wird die Taste während der Projektion von analogen RGB-Signalen von einem Computer gedrückt, erfolgt eine automatische Einstellung von Tracking, Sync. und Position, um ein optimales Projektionsbild zu erreichen. Bei Anzeige eines Konfigurationsmenüs oder Hilfe-Bildschirms wird die aktuelle Auswahl bestätigt und eingegeben und der nachfolgende Bildschirm angezeigt. ☛ S.46
⑪	**[Menu]-Taste**	Zum Aufrufen und Schließen des Konfigurationsmenüs. ☛ S.46
⑫	**[Source Search]-Taste**	Wechsel zur nächsten Eingangsquelle, die an den Projektor angeschlossen ist und Bilder ausgibt. ☛ S.23
⑬	**[Lens]-Taste**	Drücken Sie diese Taste, um durch die Einstellungen für Fokus, Zoom und Objektivversatz weiterzuschalten, um das Objektiv einzustellen. ☛ *Kurzanleitung*
⑭	**[⏻]-Taste**	Ein- oder Ausschalten des Projektors. ☛ *Kurzanleitung*

Fernbedienung

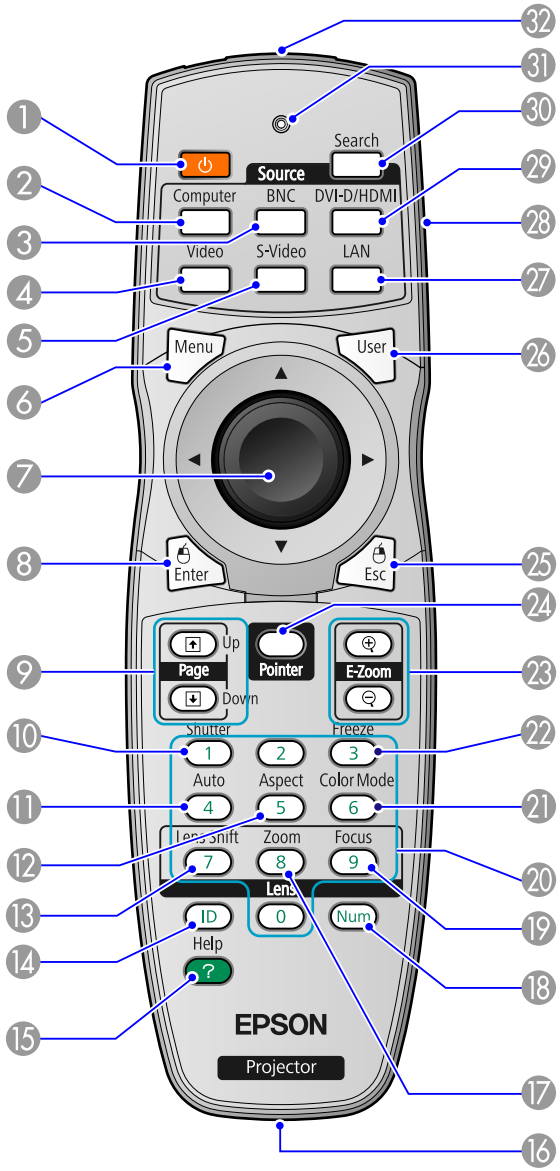

	Bezeichnung	Funktion
1	[⏻]-Taste	Ein- oder Ausschalten des Projektors. ☛ *Kurzanleitung*
2	[Computer]-Taste	Schaltet auf Bilder vom Computer-Eingang um. ☛ S.24
3	[BNC]-Taste	Schaltet auf Bilder vom BNC-Eingang um. ☛ S.24
4	[Video]-Taste	Schaltet auf Bilder vom Video-Eingang um. ☛ S.24
5	[S-Video]-Taste	Schaltet auf Bilder vom S-Video-Eingang um. ☛ S.24
6	[Menu]-Taste	Zum Aufrufen und Schließen des Konfigurationsmenüs. ☛ S.46
7	[⊙]-Taste	Bei der Anzeige des Konfigurationsmenüs oder Hilfe-Bildschirms werden hiermit die Menüpunkte ausgewählt und die Einstellwerte eingestellt. ☛ S.46, S.73 Bei der Verwendung des optionalen drahtlosen Maus-Empfängers wird durch Kippen dieser Taste der Zeiger in die entsprechende Richtung (acht mögliche Richtungen) bewegt.
8	[Enter]-Taste	Bei Anzeige eines Konfigurationsmenüs oder Hilfe-Bildschirms wird die aktuelle Auswahl bestätigt und eingegeben und der nachfolgende Bildschirm angezeigt. ☛ S.46, S.73 Dient bei Verwendung des optionalen drahtlosen Maus-Empfängers als linke Maustaste.
9	[Page]-Tasten [⬆][⬇]	Bei der Verwendung des optionalen drahtlosen Maus-Empfängers können Sie die PowerPoint-Dateiseite während der Bild auf/ab-Tasten umstellen.
10	[Shutter]-Taste	Bei jedem Tastendruck schließt oder öffnet sich der elektrische Verschluss. Sie können den elektrischen Verschluss schließen, um die Projektion vollständig abzublocken. ☛ *Kurzanleitung* , S.26

	Bezeichnung	Funktion
⑪	**[Auto]-Taste**	Wird die Taste während der Projektion von analogen RGB-Signalen von einem Computer gedrückt, erfolgt eine automatische Einstellung von Tracking, Sync. und Position, um ein optimales Projektionsbild zu erreichen.
⑫	**[Aspect]-Taste**	Das Bildformat wird bei jedem Drücken der Taste verändert. ☛ S.28
⑬	**[Lens Shift]-Taste**	Drücken Sie diese Taste zum Justieren des Objektivversatzes. ☛ *Kurzanleitung*
⑭	**[ID]-Taste**	Drücken Sie diese Taste zum Einstellen der Fernbedienung-ID. ☛ S.37
⑮	**[Help]-Taste**	Zum Ein- und Ausblenden des Hilfe-Bildschirms, der bei Problemen Lösungsvorschläge anzeigt. ☛ S.73
⑯	**Fernbedienungsanschluss**	Anschluss des optionalen Fernbedienungskabelsatzes und Ausgabe von Signalen von der Fernbedienung. Wenn das Fernbedienungskabel in diesen Fernbedienungsanschluss eingesteckt ist, ist der Fernsteuer-Empfänger deaktiviert.
⑰	**[Zoom]-Taste**	Drücken Sie diese Taste zum Justieren des Zooms. ☛ *Kurzanleitung*
⑱	**[Num]-Taste**	Verwenden Sie diese Taste zum Eingaben von Kennwörtern, IP-Adresse aus dem Netzwerk und so weiter. ☛ S.40
⑲	**[Focus]-Taste**	Drücken Sie diese Taste zum Justieren des Fokus. ☛ *Kurzanleitung*
⑳	**Numerische Tasten**	Verwenden Sie diese Taste zum Eingaben von Kennwörtern, Fernbedienung-IP-Einstellungen, IP-Adresse aus dem Netzwerk und so weiter. ☛ S.37, S.40
㉑	**[Color Mode]-Taste**	Mit jedem Drücken wird der Farbmodus gewechselt. ☛ S.25
㉒	**[Freeze]-Taste**	Die Standbildfunktion wird aktiviert oder deaktiviert. ☛ S.27

	Bezeichnung	Funktion
㉓	**[E-Zoom]-Tasten [⊕][⊖]**	Die [⊕]-Taste vergrößert das Bild ohne Änderung der Projektionsfläche. Die [⊖]-Taste verkleinert die Teile vergrößerter Bilder wieder mit der [⊕]-Taste. ☛ S.33
㉔	**[Pointer]-Taste**	Durch Drücken dieser Taste wird der Zeiger auf dem Bildschirm aktiviert. ☛ S.32
㉕	**[ESC]-Taste**	Beendet die gegenwärtig verwendete Funktion. Wenn sie während der Anzeige des Konfigurationsmenüs gedrückt wird, wird die vorangegangene Menüebene angezeigt. ☛ S.46, S.73 Dient bei Verwendung des optionalen drahtlosen Maus-Empfängers als rechte Maustaste.
㉖	**[User]-Taste**	Zum Zuweisen eines häufig genutzten Menüpunktes aus den sechs verfügbaren Punkten des Konfigurationsmenüs. Durch Drücken der Taste wird der Bildschirm für die Auswahl/Einstellung des zugewiesenen Menüpunktes angezeigt, auf dem Sie Einstellungen per einfachem Tastendruck vornehmen können. ☛ S.51 Testbild ist als Voreinstellung zugewiesen.
㉗	**[LAN]-Taste**	Schaltet auf Bilder von EasyMP Network Projection um. (nur EB-Z8050W) ☛ S.24 Diese Taste fungiert bei Verwendung von EB-Z8000WU nicht.
㉘	**ID-Schalter**	Verwenden Sie diesen Schalter zum Aktivieren der Einstellungen von (On)/Deaktivieren (Off) für die Fernbedienung. ☛ S.35
㉙	**[DVI-D/HDMI]-Taste**	Bei jedem Drücken dieser Taste wechselt das angezeigte Bild zwischen den Eingängen DVI-D und HDMI um. ☛ S.24
㉚	**[Search]-Taste**	Wechsel zur nächsten Eingangsquelle, die an den Projektor angeschlossen ist und Bilder ausgibt. ☛ S.23

Bezeichnung		Funktion
㉛	**Kontrollanzeigen**	Ein Licht leuchtet bei der Ausgabe von Fernbedienungssignalen auf.
㉜	**Infrarotsender der Fernbedienung**	Ausgang von Infrarotsignalen der Fernbedienung.

Nützliche Funktionen

In diesem Kapitel werden nützliche Tipps für Präsentationen vorgestellt und die Sicherheit erläutert.

Es gibt zwei Verfahren zum Korrigieren des Projektionsbildes, wie unten beschrieben.

- Quick Corner
  Dies erlaubt es Ihnen, manuell jede der vier Ecken des Projektionsbildes separat zu korrigieren. ☛ S.20
  Wir empfehlen die Verwendung von Quick Corner zum akkuraten Einstellen der Trapezverzerrung.
- H/V-Keystone
  Dies erlaubt es Ihnen, die Verzerrung in horizontaler und vertikaler Richtung getrennt manuell zu korrigieren. Sie können leicht die H/V-Keystone-Korrekturen mit den Tasten [▱/▲] [▱/▼] [▱/◀] und [▱/▶] am Bedienfeld des Projektors ausführen. ☛ *Kurzanleitung*



Verschieben Sie das Objektiv beim Ausführen der horizontalen und vertikalen Trapezkorrektur in die unten gezeigte Position. Wenn der Objektivversatz nicht wie unten gezeigt ist, wird die Verzerrung nicht akkurat korrigiert.

- Der horizontale Objektivversatz ist auf Mitte gestellt.
- Der vertikale Objektivversatz ist auf oben oder unten gestellt.

Die Korrektur wird möglicherweise je nach dem Zoom-Einstellwert nicht richtig ausgeführt. Außerdem kann die Projektionsbildgröße nach Ausführung der Korrektur kleiner werden. Achten Sie bei der Installation des Projektors auf den Projektionsabstand.

Quick Corner sowie horizontale und vertikale Trapezverzerrung können nicht gleichzeitig ausgeführt werden. Wenn das Korrekturverfahren **Keystone** im Konfigurationsmenü gewählt is, wird das gewählte Korrekturverfahren den Tasten [▱/▲], [▱/▼], [▱/◀], and [▱/▶] im Bedienfeld zugewiesen. Die Vorgabeeinstellung für **Keystone** ist auf **H/V-Keystone** gestellt, wenn also die Tasten [▱/▲], [▱/▼], [▱/◀] und [▱/▶] gedrückt werden, wird die H/V-Keystone-Korrektur ausgeführt.

Weil die Quick Corner- und H/V-Keystone-Korrektur während der Projektion eines Testmusters ausgeführt werden kann, brauchen Sie keine Vorbereitungen durch Anschließen eines Computers oder anderen Geräts vorzunehmen.

Korrektur von Verzerrung mit Quick Corner

Vorgehen

1 **Drücken Sie die [Menu]-Taste und wählen Sie dann aus dem Konfigurationsmenü Einstellung - Keystone.** ☛ **"Verwendung des Konfigurationsmenü"**

Verwendung der Fernbedienung

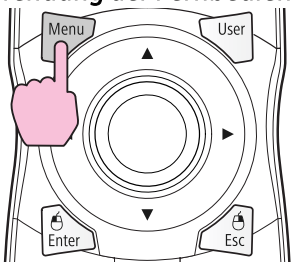

Verwendung des Bedienfelds

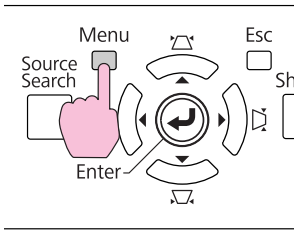

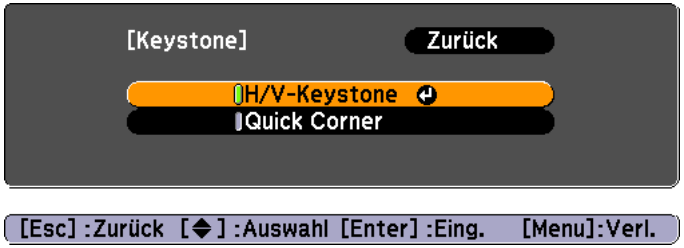

2 **Wählen Sie „Quick Corner“ und drücken Sie die [Enter]-Taste.**

Drücken Sie die [Enter]-Taste erneut, um den Auswahl-Bildschirm anzuzeigen, aus dem Sie eine der vier Ecken wählen können.

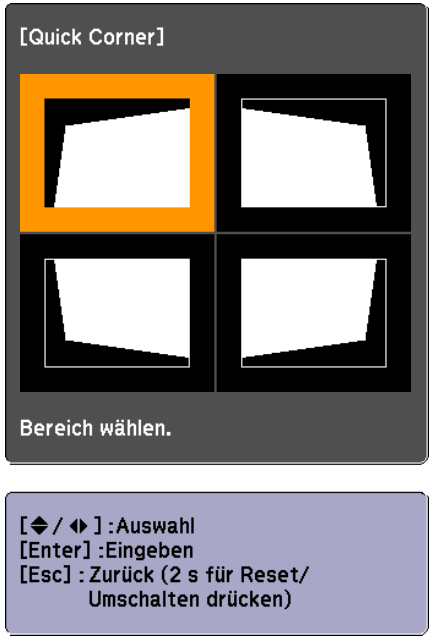

3 **Verwenden Sie die [⊙]-Taste an der Fernbedienung oder die Tasten [▲], [▼], [◀] und [▶] am Bedienfeld, um die einzustellen gewünschte Ecke zu wählen, und drücken Sie dann die [Enter]-Taste.**

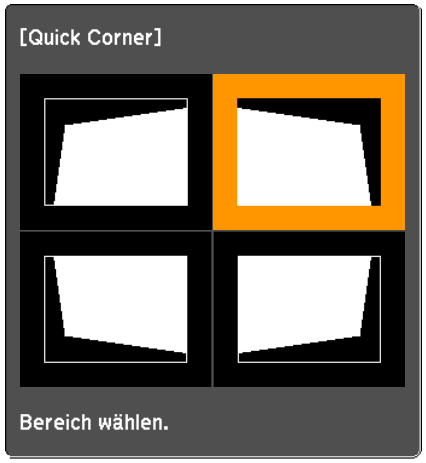

4 **Zum Einstellen der Form verwenden Sie die [⊙]-Taste an der Fernbedienung oder die Tasten [◢/▲], [◣/▼], [◤/◀] und [◥/▶] am Bedienfeld.**

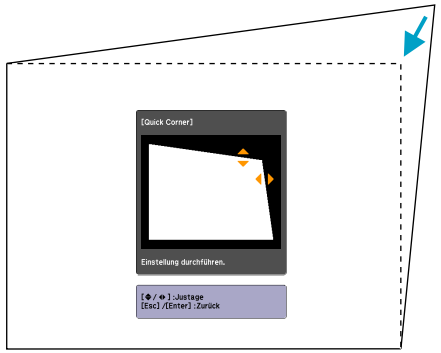

Wenn das Dreieck in der eingestellten Richtung auf Grau umwechselt, wie im Screenshot unten gezeigt, können Sie die Form nicht weiter in der betreffenden Richtung einstellen.



5 **Wiederholen Sie Verfahren 3 und 4 nach Bedarf, um verbleibende Ecken einzustellen.**

6 **Wenn Sie fertigt sind, drücken Sie die [Esc]-Taste, um das Korrekturmenü zu verlassen.**

Da das Korrekturverfahren auf **Quick Corner** von **Keystone** im Konfigurationsmenü geändert wurde, erscheint beim späteren Drücken der Tasten [◢/▲], [◣/▼], [◤/◀] und [◥/▶] der Bildschirm zur Auswahl der Ecke im Verfahren 2. Stellen Sie **Keystone** aus dem Konfigurationsmenü auf **H/V-Keystone**, wenn Sie H/V-Keystone korrigieren wollen, wenn die Tasten [◢/▲], [◣/▼], [◤/◀] und [◥/▶] am Bedienfeld gedrückt werden.

Wenn die [Esc]-Taste etwa zwei Sekunden lang während der Korrektur mit Quick Corner gedrückt gehalten wird, erscheint der folgende Bildschirm.

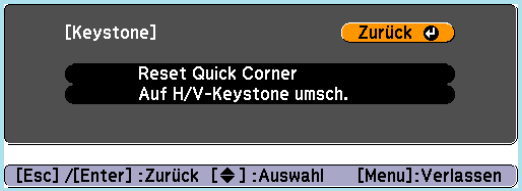

Reset Quick Corner: Stellt das Ergebnis der Quick Corner-Korrekturen zurück.

Auf H/V-Keystone umsch.: Schaltet das Korrekturverfahren auf **H/V-Keystone** um. ☛ S.51

Sie können das Projektionsbild auf die folgenden zwei Arten verändern:

- Änderung durch Quellensuche
  Das Bildsignal vom angeschlossenen Gerät wird automatisch erkannt und projiziert.
- Direkt zum Zielbild wechseln
  Mit der Fernbedienung können Sie direkt zur Zieleingangsquelle umschalten.

Automatische Erkennung von Eingangssignalen und Ändern des projizierten Bilds (Quellensuche)

Sie können das Zielbild schnell projizieren, indem Eingangsquellen ohne Eingangssignale durch Drücken der [Source Search]-Taste an der Fernbedienung oder dem Bedienfeld übersprungen werden.

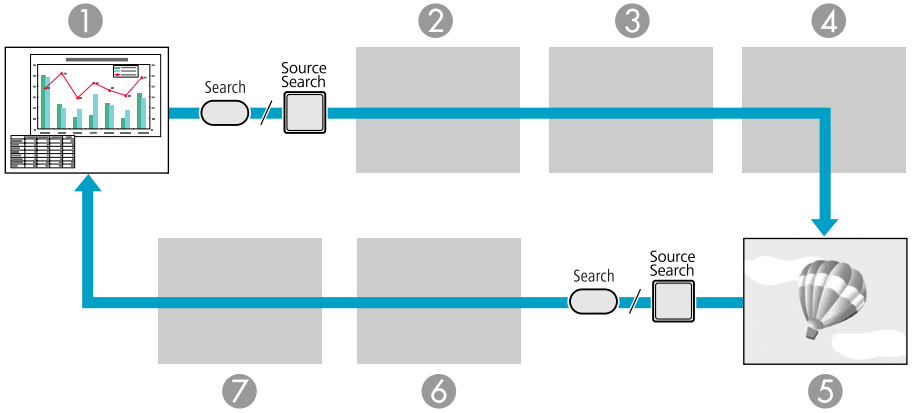

1. Computer
2. BNC
3. DVI-D
4. S-Video
5. Video
6. HDMI
7. LAN (nur EB-Z8050W): Die mit EasyMP Network Projection von einem über Netzwerk an den Projektor angeschlossenen Computer projizierten Bilder.

Wird übersprungen, wenn kein Bildsignal ankommt.

Vorgehen

Wenn Ihr Videogerät angeschlossen ist, starten Sie die Wiedergabe vor der Quellensuche.

Verwendung der Fernbedienung

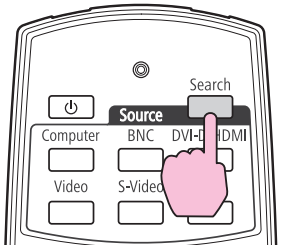

Verwendung des Bedienfelds

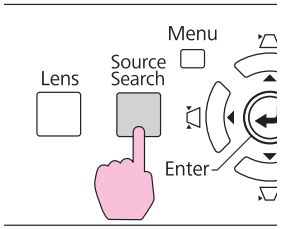

Wenn zwei oder mehr Geräte angeschlossen sind, drücken Sie die [Source Search]-Taste, bis das Zielbild projiziert wird.

Der folgende Bildschirm, der den Status der Bildsignale anzeigt, erscheint, wenn nur das derzeit projizierte Bildsignal anliegt oder kein Bildsignal gefunden werden kann. Sie können den Eingang für das von Ihnen verwendete Gerät auswählen. Wenn keine Eingabe erfolgt, schließt sich der Bildschirm nach etwa 10 Sekunden automatisch.



LAN erscheint auf der Leinwand nur bei Verwendung von EB-Z8050W.

Umschalten auf das Zielbild mit Hilfe der Fernbedienung

Mit der Fernbedienung können Sie direkt zum Zielbild umschalten, indem Sie folgende Tasten betätigen.

Fernbedienung

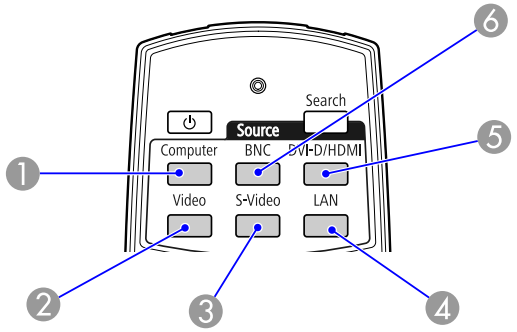

1. Schaltet auf Bilder vom Computer-Eingang um.
2. Schaltet auf Bilder vom Video-Eingang um.
3. Schaltet auf Bilder vom S-Video-Eingang um.
4. Schaltet auf Bilder von EasyMP Network Projection um. (nur EB-Z8050W)
   Diese Taste fungiert bei Verwendung von EB-Z8000WU nicht.
5. Bei jedem Drücken dieser Taste wechselt das angezeigte Bild zwischen den Eingängen DVI-D und HDMI um.
6. Wechselt zu den Bildern vom BNC-Eingang.

Einstellung der Projektionsqualität (Einstellung Farbmodus)

Eine optimale Bildqualität kann einfach durch die Auswahl der Einstellungen, die am besten zu Ihrer Projektionsumgebung passen, erreicht werden. Die Bildhelligkeit hängt vom eingestellten Farbmodus ab.

Modus	Anwendung
Dynamisch	Ideal zur Verwendung in hellen Räumen. Dies ist der hellste Modus.
Präsentation	Dieser Modus ist ideal für Präsentationen mit farbigem Material in hellen Räumen.
Theater*	Ideal zum Ansehen von Filmen in dunklen Räumen. Verleiht den Bildern einen natürlichen Ton, was wie eine Originalquelle.
Foto	(Wenn Computer-Bilder (analog RGB/digital RGB) eingegeben werden) Ideal für die Projektion von Standbildern (z. B. Fotos) in hellen Räumen. Die Bilder werden in brillanten, kontrastreichen Farben projiziert.
Sport	(Beim Eingang von Component-Video-, S-Video- oder Composite-Video-Bildern) Ideal, um in hellen Räumen fernzusehen. Die Bilder werden in brillanten Farben lebhaft wiedergegeben.
sRGB*	Ideal für Bilder des Farbformats sRGB.
Benutzerdef.	Wählen Sie Benutzerdef. zum Einstellen von R,G,B,C,M,Y unter Farbjustage im Konfigurationsmenü.

* Der Epson Cinemafilter setzt automatisch ein, wenn Theater oder sRGB gewählt ist.

Vorgehen

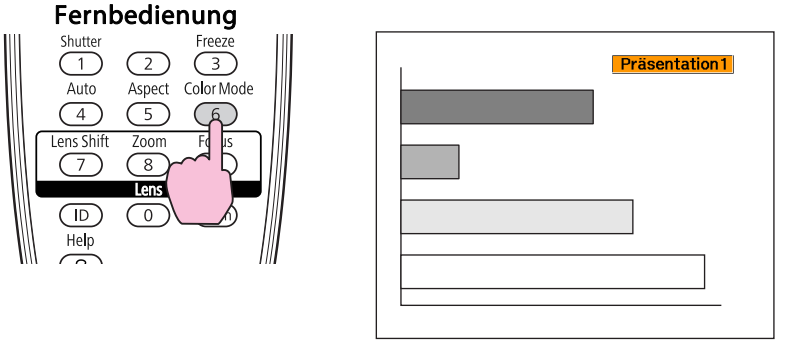

Die Bezeichnung des Farbmodus wird auf der Leinwand angezeigt, indem die Taste gedrückt wird.

Drücken Sie die Taste, während die Bezeichnung des Farbmodus angezeigt wird, wird zum nächsten Farbmodus gewechselt.

Der Farbmodus lässt sich auch über **Farbmodus** im Menü **Bild** des Konfigurationsmenüs einstellen. S.47

Einstellung der adaptiven IRIS-Blende

Wenn Sie die Luminanz automatisch gemäß der Helligkeit des angezeigten Bildes einstellen, erhalten Sie scharfe und farbenfrohe Bilder.

Vorgehen

1. **Drücken Sie die [Menu]-Taste und wählen Sie dann aus dem Konfigurationsmenü Bild - Adaptive IRIS-Blende.**
☛ "Verwendung des Konfigurationsmenü"

Verwendung der Fernbedienung

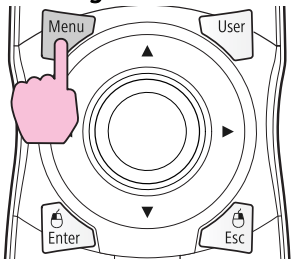

Verwendung des Bedienfelds

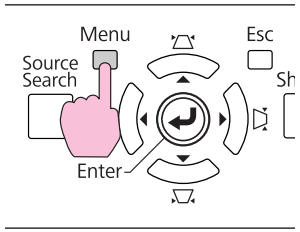

2. **Wählen Sie Ein.**

Die Einstellung werden für jeden Farbmodus gespeichert.

3. **Drücken Sie die [Menu]-Taste, um das Konfigurationsmenü zu schließen.**

- **Adaptive IRIS-Blende** kann nur eingestellt werden, wenn **Farbmodus** auf **Dynamisch**, **Theater** oder **Benutzerdef.** gestellt ist.
- Wenn **Multi-Bildschirm** auf **Ein** gestellt ist, arbeitet die adaptive IRIS-Blende nicht.

Kurzzeitiges Ausblenden des Bildes (Verschluss)

Diese Funktion können Sie verwenden, um die Aufmerksamkeit des Publikums auf Ihre Ausführungen zu lenken oder um bestimmte Details auszublenden, wie z. B. die Dateiauswahl bei Computerpräsentationen.

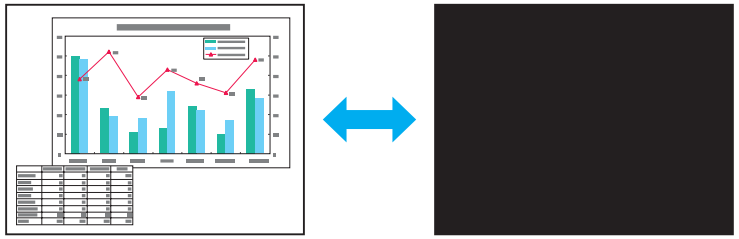

Vorgehen

Verwendung der Fernbedienung

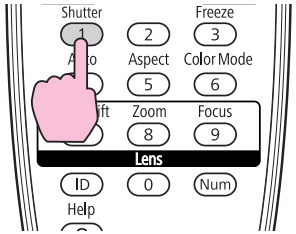

Verwendung des Bedienfelds

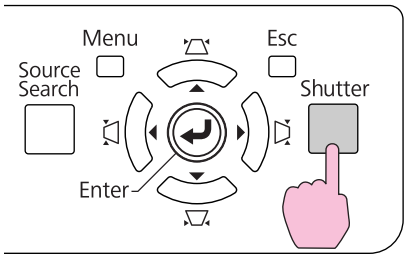

Bei jedem Tastendruck schließt oder öffnet sich der elektrische Verschluss.

- Wenn der Verschluss geschlossen wird und etwa 120 Minuten lang keine Bedienung vorgenommen wird, schaltet der Projektor automatisch auf den Sleep-Modus. Wünschen Sie nicht, dass der Sleep-Modus aktiviert wird, ändern Sie die Einstellung **Verschluss-Timer** auf **Aus** von **Betrieb** im Menü **Erweitert**.
☛ S.52
- Wenn Sie die [⏻]-Taste bei geschlossenem Verschluss drücken, öffnet der Verschluss automatisch, und eine Meldung zur Bestätigung des Ausschaltens erscheint auf dem Bildschirm.

- Auch wenn Einfrieren aktiv ist, wird die Bildquelle weiter projiziert. Daher ist es nicht möglich, die Projektion an der Stelle wieder aufzunehmen, an der sie angehalten wurde.
- Wird die [Freeze]-Taste gedrückt, während das Konfigurationsmenü oder ein Hilfe-Bildschirm angezeigt wird, wird das angezeigte Menü bzw. der Hilfe-Bildschirm gelöscht.
- Die Einfrieren-Funktion funktioniert auch bei Verwendung des E-Zoom.

Einfrieren des Bilds (Einfrieren)

Das Quellbild wird auch bei eingefrorenem Bildschirm weiter projiziert, so dass Sie auch bewegte Bilder einzeln wie Standbilder projizieren können. Wenn die Funktion „Einfrieren“ aktiviert ist, können Sie beispielsweise auch während einer Computerpräsentation Dateien wechseln, ohne Bilder zu projizieren.

Vorgehen

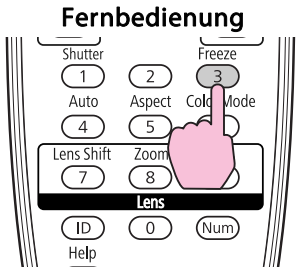



Bei jedem Drücken der Taste wird die Funktion Einfrieren ein- oder ausgeschaltet.

Ändern des Bildformat

Ändern Sie das Bildformat, wenn ein Videogerät angeschlossen ist, so dass mit Digitalvideo oder auf DVD-Format aufgezeichnete Bilder als 16:9-Breitbildformat wiedergegeben werden können. Ändern Sie das Bildformat für die Projektion von Computerbildern in voller Größe. Die Umschalt-Methoden und die Bildformat-Typen sind wie folgt.

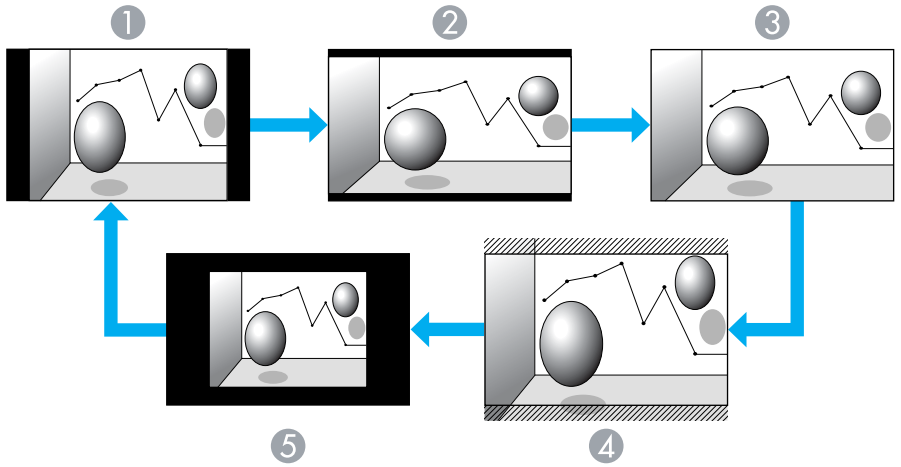

1. Normal
2. 16:9
3. Voll
4. Zoom
5. Nativ

Umschalt-Methoden

Vorgehen

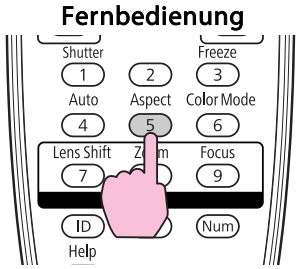

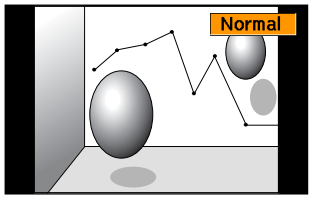

Die Bezeichnung des Seitenverhältnisses wird auf der Leinwand angezeigt, indem die Taste gedrückt wird.

Drücken Sie die Taste, während die Bezeichnung des Seitenverhältnisses angezeigt wird, wird zum nächsten Bildformat gewechselt.

Das Bildformatmodus lässt sich auch über **Seitenverhältnis** im Menü **Signal** des Konfigurationsmenüs einstellen. S.49

Ändern des Seitenverhältnisses für Bilder aus Videogeräten

Mit jedem Drücken der Taste wird das Seitenverhältnis in der Reihenfolge Normal, 16:9, Voll, Zoom und Nativ gewechselt.

Ändern des Seitenverhältnisses für Computerbilder

Sie können das Seitenverhältnis von projizierten Bildern, die vom Computer, von BNC, DVI-D oder HDMI-Eingang anliegen, wie folgt ändern. Das ursprüngliche Bildformat ist wegen des am Projektor angebrachten Breitbildpanels 16:10. Für die Projektion auf 16:9-Leinwände stellen Sie das Seitenverhältnis auf 16:9.

Einstellungen	Betrieb	Projektionsbeispiel
Normal (Wenn die Eingangsquelle ein Computer, DVI-D oder BNC ist)	Projektion in voller Größe unter Beibehaltung des Seitenverhältnisses.	Bei Eingabe eines Signals im Format 1024x768 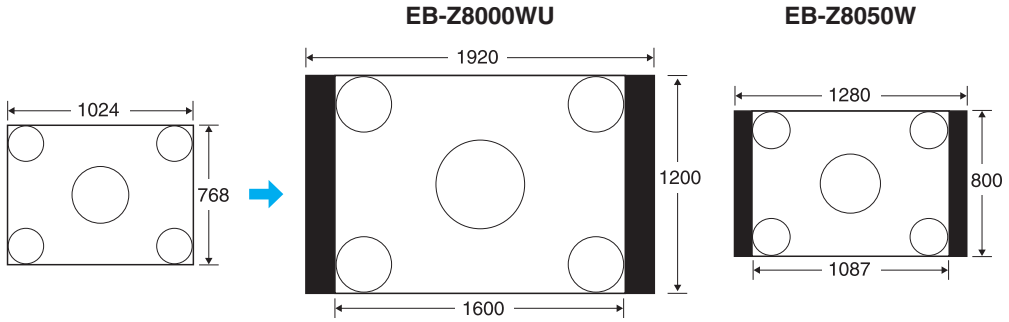
Automatisch (Nur verfügbar, wenn die Eingangsquelle HDMI ist)	Projektion in einem geeigneten Seitenverhältnis, basierend auf Information vom anliegenden Signal.	
16:9	Projektion in voller Größe im Seitenverhältnis 16:9.	Bei Eingabe eines Signals im Format 1024x768 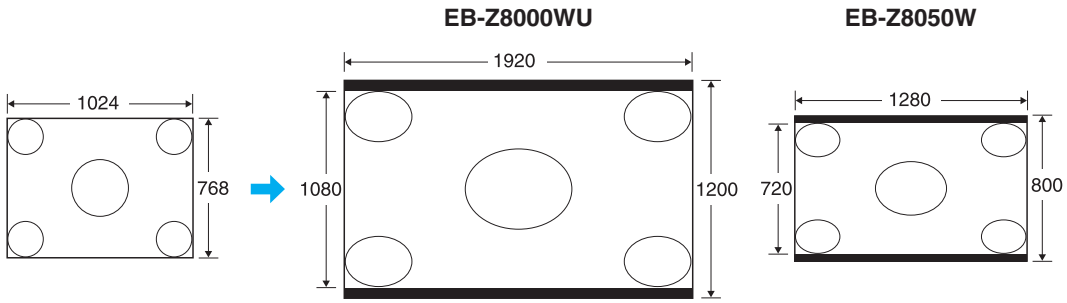

Einstellungen	Betrieb	Projektionsbeispiel
Voll	Projektion in voller Größe.	Bei Eingabe eines Signals im Format 1024x768 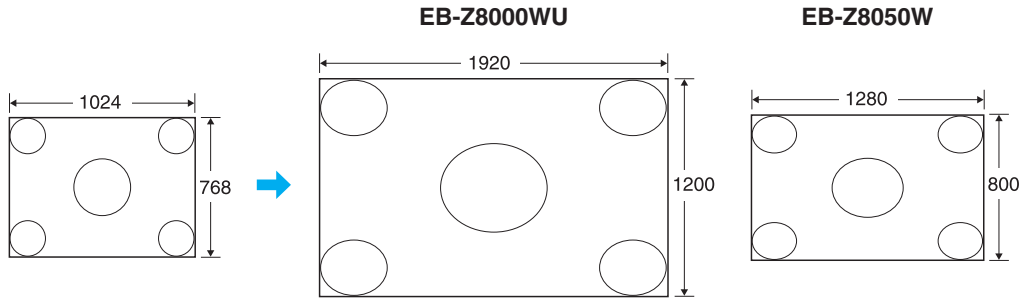
Zoom	Die Projektion orientiert sich an voller seitlicher Ausdehnung bei unverändertem Bildformat. Bildteile, die außerhalb der Projektionsgröße liegen, sind nicht sichtbar.	Bei Eingabe eines Signals im Format 1024x768 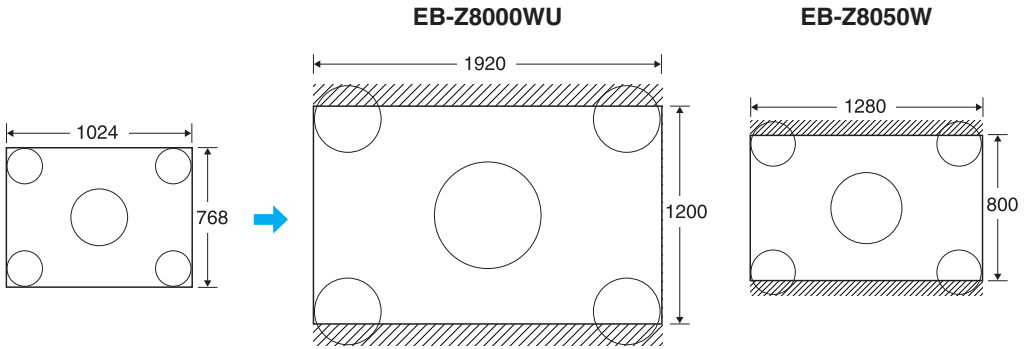

Einstellungen	Betrieb	Projektionsbeispiel	
Nativ	Projektion auf die Leinwandmitte in der Auflösung des eingehenden Bildes. Ideal für die Wiedergabe scharfer Bilder. Ist die Bildauflösung höher als die Panelauflösung Ihres Projektors ist, werden die Randbereiche des Bildes bei der Projektion beschnitten.	Bei Eingabe eines Signals im Format 800x600 **EB-Z8000WU** 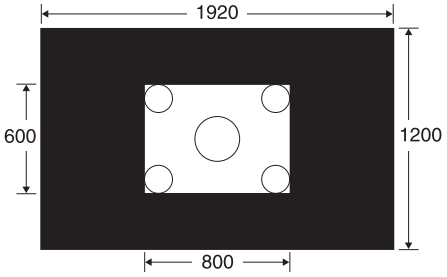 **EB-Z8050W** 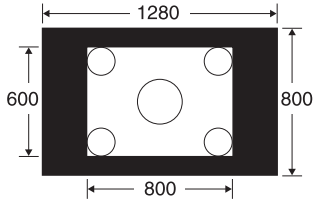 	Bei Eingabe eines Signals im Format 2048x1536 **EB-Z8000WU** 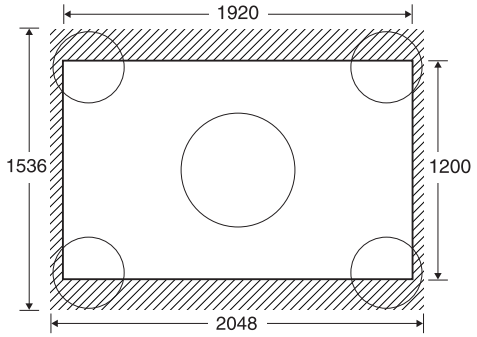 **EB-Z8050W** 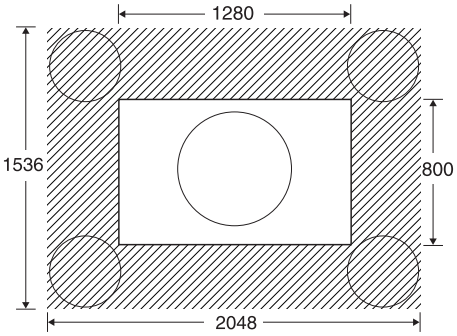

Wenn Teile des Bildes fehlen oder es nicht vollständig projiziert werden kann, stellen Sie **Breit** oder **Normal** in **Auflösung** aus dem Konfigurationsmenü entsprechend der Größe des Computerbildschirms. ☛ S.49

Zeigerfunktion (Zeiger)

Mit dieser Funktion können Sie ein Zeiger-Symbol auf dem projizierten Bild bewegen, um die Aufmerksamkeit auf den Bereich zu lenken, über den Sie gerade sprechen.

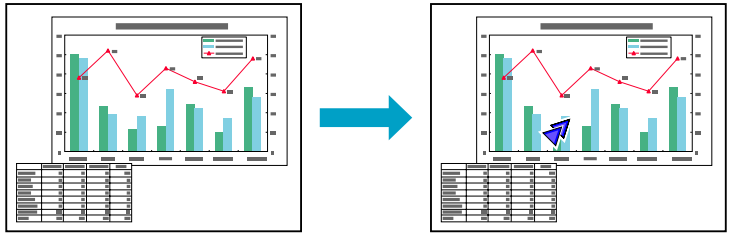

Vorgehen

1 **Zeiger anzeigen.**

Fernbedienung

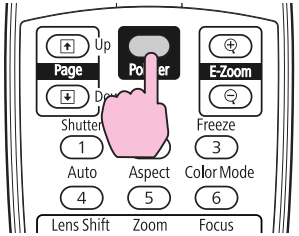

Bei jedem Tastendruck wird der Zeiger angezeigt oder ausgeblendet.

2 **Zeiger-Symbol bewegen ( ).**

Fernbedienung

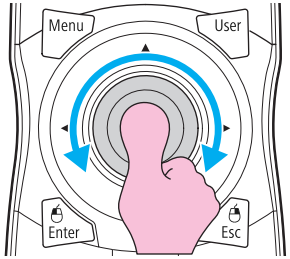

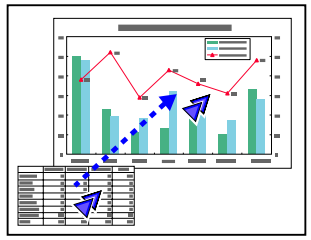

Für das Zeigersymbol (, oder) können Sie drei verschiedene Formen in **Einstellung** - **Zeigerform** aus dem Konfigurationsmenü wählen.

☛ S.51

Vergrößern von Bildausschnitten (E-Zoom)

Diese Funktion ist nützlich, wenn Sie ein Bild vergrößern möchten, um sich Details, wie z. B. Grafiken und Tabellen, genauer anzusehen.

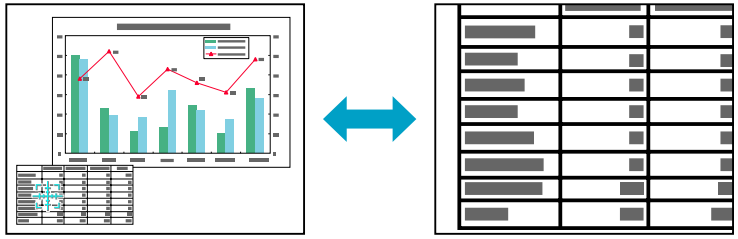

Vorgehen

1 **E-Zoom starten.**

Fernbedienung

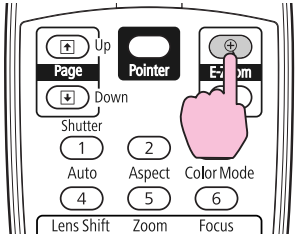

2 **Bewegen Sie das (⊹) auf den zu vergrößernden Bildausschnitt.**

Fernbedienung

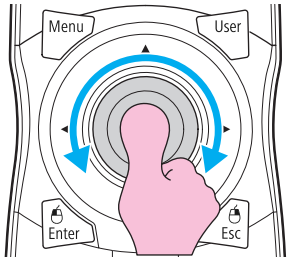

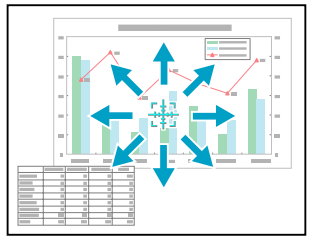

3 **Vergrößern.**

Fernbedienung

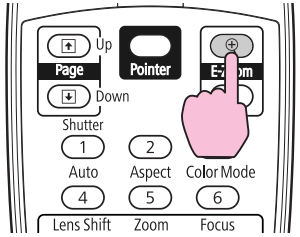

Mit jedem Tastendruck wird der Bildteil vergrößert. Sie können schnell vergrößern, indem Sie die Taste gedrückt halten.

Durch Drücken der [⊖]-Taste können Sie das vergrößerte Bild wieder verkleinern.

Drücken Sie zum Aufheben des E-Zooms die [ESC]-Taste.

- Das Vergrößerungsverhältnis erscheint auf dem Bildschirm. Der gewählte Bildausschnitt kann in 25 Schritten 1- bis 4-fach vergrößert werden.
- Kippen Sie die [⊕]-Taste, um das vergrößerte Bild zu scrollen.
- Ist die E-Zoom ausgewählt, werden Progressiv und Rauschunterdrückung deaktiviert.
- E-Zoom wird aufgehoben, wenn bestimmte Funktionen wie Keystone oder Auto Setup ausgeführt werden.

Wenn eine ID für den Projektor und die Fernbedienung eingestellt ist, können Sie die Fernbedienung verwenden, um nur den Projektor mit einer passenden ID zu bedienen. Dies ist bei der Steuerung mehrerer Projektoren sehr nützlich.

Sie können eine ID für den Projektor innerhalb eines Bereichs von „1“ bis „9“ einstellen. Der Standardwert ist Aus.

Sie können eine ID für die Fernbedienung innerhalb eines Bereichs von „0“ bis „9“ einstellen. Der Standardwert ist „0“. Wenn der ID-Schalter an der Seite der Fernbedienung auf Off gestellt ist, können Sie alle Projektoren mit der Fernbedienung steuern, ungeachtet der ID-Einstellung für den Projektor oder die Fernbedienung.

Die folgende Tabelle zeigt die möglichen Kombinationen von Projektor-ID und Fernbedienung-ID.

Betrieb	Kombinationen		Beschreibungen
Möglich	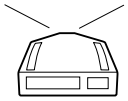	Projektor ID: 1	Wenn der Fernbedienungsschalter auf On gestellt ist und Projektor ID der Fernbedienung-ID entspricht, können Sie den Projektor mit der Fernbedienung steuern.
		ID-Schalter: On Fernbedienungs-ID: 1	
Möglich	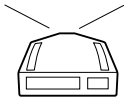	Projektor ID: 1	Wenn der ID-Schalter an der Seite der Fernbedienung auf Off gestellt ist, können Sie den Projektor mit der Fernbedienung steuern, ungeachtet der ID-Einstellung für den Projektor.
		ID-Schalter: Off Fernbedienung-ID:	
Möglich	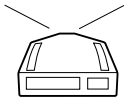	Projektor ID: Aus	Wenn der Projektor ID auf Aus gestellt ist, können Sie die Bedienung mit der Fernbedienung ausführen, ungeachtet der
		ID-Schalter: On Fernbedienungs-ID: 1	ID-Einstellung der Fernbedienung.
Möglich	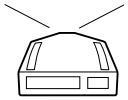	Projektor ID: 1	Wenn die Fernbedienung-ID auf „0“ gestellt ist, können Sie die Fernbedienung ungeachtet der ID-Einstellung des Projektors verwenden.
		ID-Schalter: On Remote control ID: 0	
Nicht möglich	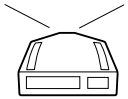	Projektor ID: 1	Wenn der Fernbedienungsschalter auf On gestellt ist und Projektor ID und die der Fernbedienung-ID nicht übereinstimmen, können Sie den Projektor nicht mit der Fernbedienung steuern.
		ID-Schalter: On Remote control ID: 3	

Wenn **Fernbedienungstyp** auf **Einfach** von **Betrieb** im Konfigurationsmenü gestellt ist, können Sie nicht die Fernbedienung-ID einstellen.

Stellen Sie die Projector-ID ein

Vorgehen

1. **Während der Projektion drücken Sie die [Menu]-Taste und wählen Sie dann aus dem Konfigurationsmenü Projektor ID - „Erweitert“.** ☛ **"Verwendung des Konfigurationsmenü"**

Verwendung der Fernbedienung

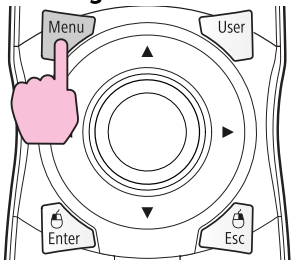

Verwendung des Bedienfelds

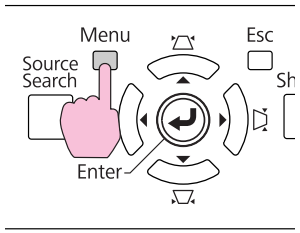



2. **Wählen Sie die gewünschte ID aus und drücken Sie [Enter]-Taste.**

3. **Drücken Sie die [Menu]-Taste, um das Konfigurationsmenü zu schließen.**

Prüfen der Projektor-ID

Die Projektor-ID kann wie folgt eingestellt werden.

Vorgehen

1. **Stellen Sie den Fernbedienung-ID-Schalter auf On.**

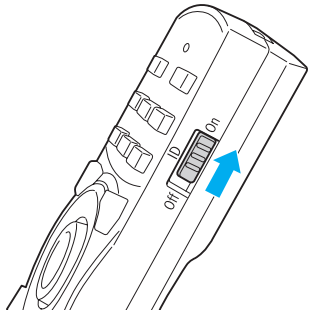

2. **Drücken Sie während der Projektion, während Sie die [ID]-Taste gedrückt halten, die [Help]-Taste.**

Fernbedienung

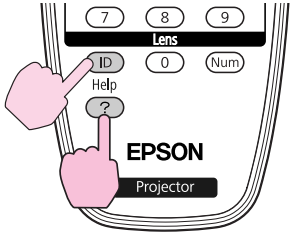

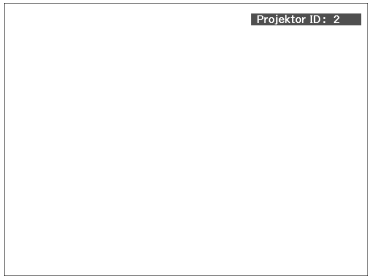

Wenn Sie die Tasten drücken, wird die aktuelle Projektor-ID auf der Projektionsleinwand angezeigt. Sie verschwindet in etwa drei Sekunden.

Stellen Sie die Fernbedienung-ID

Vorgehen

1. **Stellen Sie den Fernbedienung-ID-Schalter auf On.**

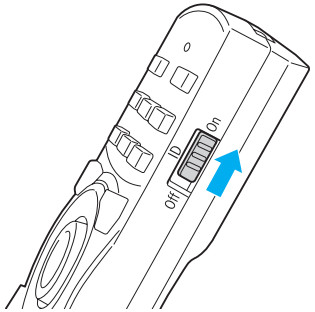

2. **Während Sie die [ID]-Taste drücken, drücken Sie eine Zifferntaste zum Wählen einer Nummer, die der ID des zu bedienen gewünschten Projektors entspricht.**

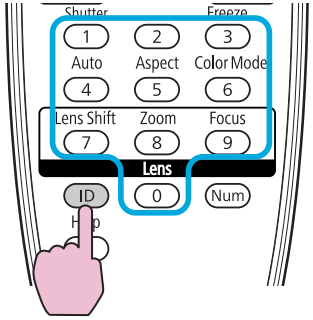

Wenn diese Einstellung vorgenommen ist, sind die Projektoren, die über Fernbedienung gesteuert werden können, begrenzt.

Die Einstellung der Fernbedienung-ID ist in der Fernbedienung gespeichert. Auch wenn die Batterien der Fernbedienung zum Lagern herausgenommen werden, wird die gespeicherte ID-Einstellung bewahrt. Wenn die Batterien aber sehr lange Zeit herausgenommen bleiben, wird die Einstellung auf den Standardwert (ID0) zurückgesetzt.

Wenn mehrere Projekten aufgestellt sind und Bilder projizieren, können Sie manuell die Helligkeit und den Farbton der einzelnen Projektorbilder korrigieren, so dass die von jedem Projektor projizierten Farben übereinstimmen.

Verwenden Sie die Multi-Bildschirm-Farbjustagefunktion, wenn der Farbmodus jedes Projektors auf den gleichen Einstellpunkt eingestellt ist.

In manchen Fällen können die Helligkeit und der Farbton auch nach der Korrektur nicht vollständig übereinstimmen.

Adaptive IRIS-Blende arbeitet nicht, wenn diese Funktion aktiviert ist. Auch wenn **Adaptive IRIS-Blende** auf **Ein** und **Multi-Bildschirm** auf **Ein** gestellt ist, arbeitet die adaptive IRIS-Blende nicht.

Zusammenfassung der Korrekturverfahrens

Wenn mehrere Projektoren aufgestellt sind und Sie Korrekturen vornehmen müssen, verfahren Sie wie folgt, um einen Projektor zur Zeit zu korrigieren.

1. Stellen Sie die Projektor-ID und die Fernbedienung-ID ein.
   Zum Begrenzen der Bedienung auf einen Zielprojektor stellen Sie die Projektor-ID für den Zielprojektor ein und stellen die gleiche ID für die Fernbedienung ein. ☛ S.35
2. Korrigieren Sie die Farbdifferenz.
   Sie können Farbkorrektur ausführen, wenn von mehreren Projektoren projiziert wird. Die können von Schwarz auf Weiß in fünf Stufen, Pegel 1 bis 5 genannt, einstellen, in jedem dieser 5 Pegel können Sie die folgenden beiden Punkte justieren.
   - Korrigieren der Helligkeit
     Sie können die Bildhelligkeit korrigieren, um alle gleich zu machen.
   - Korrigieren der Farbe
     Sie können mit Farbkorr.(G/R) und Farbkorr.(B/Y) die Bildfarbe justieren, um eine bessere Übereinstimmung zu erzielen.

Korrekturmethode

Nach dem Aufstellen der Projektoren korrigieren Sie die Helligkeit und den Farbton für jeden Projektor, um die Unterschiede zu verringern.

Vorgehen

1 Drücken Sie die [Menu]-Taste und wählen Erweitert - „Multi-Bildschirm“ aus dem Konfigurationsmenü.
☛ "Verwendung des Konfigurationsmenü"

2 Stellen Sie „Multi-Bildschirm“ auf „Ein“.

3 Wählen Sie Niveau zur Korrektur in Regelungsniveau.
- Bei jedem Wählen eines Pegels wird das Muster des gewählten Pegels angezeigt.
- Sie können die Korrektur von jedem Pegel starten; normalerweise könne Sie ihn dunkler oder heller machen, indem Sie 1 bis 5 oder 5 bis 1 korrigieren.

4 Korrigieren Sie die Helligkeit mit Helligkeitskorrektur
- Wenn Sie Niveau 5 wählen, werden alle Bilder von mehrfachen Projektoren auf das dunkelste Bild abgestimmt.
- Wenn Sie Niveau 1 wählen, werden alle Bilder von mehrfachen Projektoren auf das hellste Bild abgestimmt.
- Wenn Sie Niveau 2 bis 4 wählen, werden alle Bilder von mehrfachen Projektoren auf die mittlere Helligkeit abgestimmt.
- Da bei jedem Drücken der [Enter]-Taste das angezeigte Bild zwischen Musteranzeige und dem tatsächlichen Bild umschaltet, können Sie die Korrekturergebnisse prüfen und Korrekturen im tatsächlichen Bild vornehmen.

5 **Korrigieren von Farbkorr.(G/R) und Farbkorr.(B/Y).**

Da bei jedem Drücken der [Enter]-Taste das angezeigte Bild zwischen Musteranzeige und dem tatsächlichen Bild umschaltet, können Sie die Korrekturergebnisse prüfen und Korrekturen im tatsächlichen Bild vornehmen.

6 **Wiederholen Sie Verfahren 3 bis 5, bis die Korrekturen ausgeführt sind.**

7 **Wenn alle Korrekturen ausgeführt sind, drücken Sie die [Menu]-Taste, um das Konfigurationsmenü zu schließen.**

Der Projektor besitzt die folgenden erweiterten Sicherheitsfunktionen:

- Kennwortschutz
  Sie können den Personenkreis, der den Projektor verwendet, einschränken.
- Tastensperre/Linsensperre
  Die Tastensperre verhindert, dass Ihre Einstellungen am Projektor von nicht autorisierten Personen verändert werden. ☛ S.42
- Sicherheitsschloss
  Der Projektor ist mit unterschiedlichen Sicherheitsvorrichtungen zur Diebstahlsicherung ausgestattet. ☛ S.44

Nutzungsverwaltung (Kennwortschutz)

Bei aktiviertem Kennwortschutz lässt sich der Projektor zum Schutz der Bilder ohne Eingabe eines Kennworts nicht in Betrieb nehmen, auch wenn er eingeschaltet ist. Außerdem lässt sich das beim Anschalten des Projektors als Hintergrund gezeigte Benutzerlogo nicht ändern. Dies ist ein wirkungsvoller Diebstahlschutz, da der Projektor selbst wenn er gestohlen wird nicht benutzt werden kann. Zum Zeitpunkt des Kaufs ist der Kennwortschutz nicht aktiviert.

Arten des Kennwortschutzes

Je nachdem, wie Sie den Projektor verwenden möchten, können die folgenden drei Arten des Kennwortschutzes eingestellt werden.

1. **Einschaltschutz**
   Ist der **Einschaltschutz** auf **Ein** gestellt, müssen Sie nach dem Anschließen und Einschalten des Projektors ein Kennwort eingeben (dies gilt auch für die Funktion Direkt Einschalten). Wenn das Kennwort nicht korrekt eingegeben wurde, kann der Projektor nicht verwendet werden.
2. **Benutzerlogoschutz**
   Das Benutzerlogo, das vom Besitzer des Projektors eingestellt wurde, kann ohne Autorisierung nicht geändert werden. Wenn die Option **Benutzerlogoschutz** auf **Ein** gestellt ist, sind die folgenden Einstellungen für das Benutzerlogo geschützt.
   - Erstellen eines Benutzerlogo
   - Einstellungen für Hintergrundanzeige und Startbildschirm aus Display im Konfigurationsmenü
3. **Netzwerkschutz**
   Ist **Netzwerkschutz** auf **Ein** gestellt, sind die Einstellungsänderungen für das **Netzwerk**-Menü im Konfigurationsmenü geschützt.

Kennwortschutz einstellen

Der Kennwortschutz kann wie folgt eingestellt werden:

Vorgehen

1 **Halten Sie während der Projektion etwa fünf Sekunden lang die [Freeze]-Taste gedrückt.**

Das Kennwortschutz-Einstellmenü wird angezeigt.

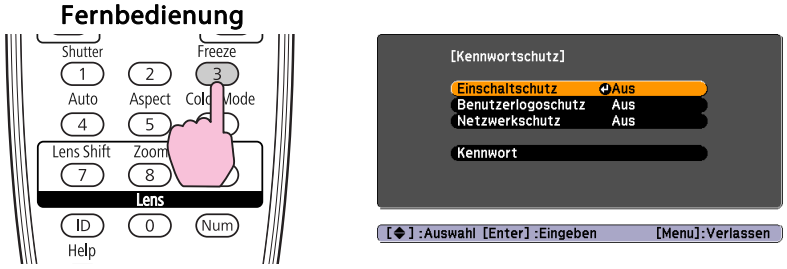

- Wurde der Kennwortschutz bereits aktiviert, müssen Sie das Kennwort eingeben.
  Wurde das Kennwort richtig eingegeben, wird das Kennwortschutz-Einstellmenü angezeigt. ☛ "Eingabe des Kennworts"
- Zur Vorbeugung von Diebstählen bringen Sie bei aktiviertem Kennwort den Kennwortschutzaufkleber an einer gut sichtbaren Stelle an.

2 Schalten Sie Einschaltschutz ein.

(1) Wählen Sie **Einschaltschutz** und drücken Sie die [Enter]-Taste.
(2) Wählen Sie **Ein** und drücken Sie die [Enter]-Taste.
(3) Drücken Sie die [ESC]-Taste.

3 Schalten Sie Benutzerlogoschutz ein.

(1) Wählen Sie **Benutzerlogoschutz** und drücken Sie die [Enter]-Taste.
(2) Wählen Sie **Ein** und drücken Sie die [Enter]-Taste.
(3) Drücken Sie die [ESC]-Taste.

4 Netzwerkschutz aktivieren.

(1) Wählen Sie **Netzwerkschutz** und drücken Sie die [Enter]-Taste.
(2) Wählen Sie **Ein** und drücken Sie die [Enter]-Taste.
(3) Drücken Sie die [ESC]-Taste.

5 Geben Sie das Kennwort ein.

(1) Wählen Sie **Kennwort** und drücken Sie die [Enter]-Taste.
(2) Die Meldung „Ändern Sie das Kennwort?“ erscheint, wählen Sie **Ja** und drücken Sie dann die [Enter]-Taste. Die Voreinstellung für das Kennwort lautet „0000“. Ändern Sie diese in Ihr gewünschtes Kennwort um.
Wählen Sie **Nein**, wird der Bildschirm von Schritt 1 erneut angezeigt.

(3) Geben Sie mit den Zahlentasten eine vierstellige Zahl ein, während Sie die [Num]-Taste gedrückt halten. Die eingegebene Zahl wird als „* * * *“ angezeigt. Nach Eingabe der vierten Zahl erscheint der Bestätigungsbildschirm.

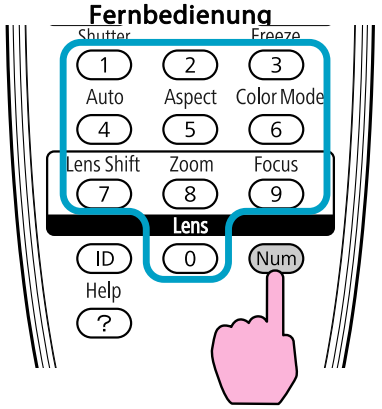

(4) Geben Sie das Kennwort erneut ein.
Die Meldung „Kennwort wurde akzeptiert.“ wird angezeigt.
Bei einer Fehleingabe des Kennworts werden Sie durch eine Anzeige aufgefordert, das Kennwort erneut einzugeben.

Eingabe des Kennworts

Sobald der Kennwort-Eingabebildschirm erscheint, geben Sie das Kennwort mit den Zahlentasten der Fernbedienung ein.

Vorgehen

Halten Sie die [Num]-Taste gedrückt und geben Sie das Kennwort mit den Zahlentasten ein.

Nach korrekter Eingabe des Kennworts beginnt die Projektion.

Achtung

- *Wird das Kennwort drei Mal hintereinander falsch eingegeben, erscheint etwa fünf Minuten lang die Anzeige „**Der Projektor wird verriegelt.**“. Anschließend schaltet der Projektor in den Standby-Modus um. In diesem Fall müssen Sie den Netzstecker aus- und wieder einstecken und den Projektor erneut einschalten. Der Bildschirm zur Eingabe des Kennworts wird erneut angezeigt, so dass Sie das richtige Kennwort eingeben können.*
- *Falls Sie Ihr Kennwort vergessen haben, müssen Sie sich den auf dem Bildschirm angezeigten „Anforderungscode: xxxxx“ notieren und sich an die nächstgelegene der Adressen wenden, die in der Anleitung Support und Service aufgeführt sind.* ☛ *Kontaktliste für Epson-Projektoren*
- *Wenn Sie den obenstehenden Vorgang mehrmals wiederholen und das Kennwort dreißig Mal in Folge falsch eingeben, wird die folgende Meldung angezeigt und der Projektor akzeptiert keine Kennworteingabe mehr: „**Der Projektor wird verriegelt.**“ **Wenden Sie sich wie in Ihrem Handbuch beschrieben an Epson.*** ☛ *Kontaktliste für Epson-Projektoren*

Sperren der Tastenbedienung

Die folgenden beiden Arten von Betriebseinschränkungsfunktionen stehen mit dem Projektor zur Verfügung.

- Tastensperre
  Die Tastensperrfunktion erweist sich besonders nützlich bei Vorführungen, in denen während der Projektion alle Tasten gesperrt sein sollen oder in Schulen, wo bestimmte Tastenfunktionen eingeschränkt werden sollen.
- Linsensperre
  Diese Funktion deaktiviert alle Tasten an der Fernbedienung, die sich auf Objektivbetrieb beziehen, um falsche Objektiveinstellung nach der richtigen Justierung zu verhindern.

Einstellung der Tastensperre

Wählen Sie eine der folgenden Möglichkeiten, um die Tasten des Bedienfelds zu sperren. Auch wenn das Bedienfeld gesperrt ist, können Sie die Fernbedienung wie gewöhnlich verwenden.

- Vollsperre
  Sämtliche Tasten des Bedienfeld sind gesperrt. Alle Tasten des Bedienfeld sind funktionslos, einschließlich der Ein/Aus-Taste.
- Teilsperre
  Sämtliche Tasten des Bedienfeld außer der [⏻]-Taste sind gesperrt.

Vorgehen

1. **Während der Projektion drücken Sie die [Menu]-Taste und wählen Sie dann aus dem Konfigurationsmenü Einstellung - Tastensperre.** ☛ **"Verwendung des Konfigurationsmenü"**

Verwendung der Fernbedienung

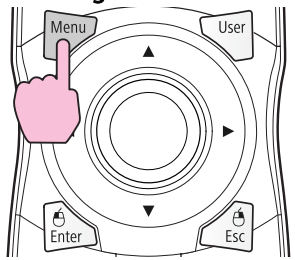

Verwendung des Bedienfelds

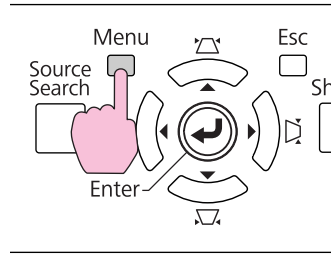

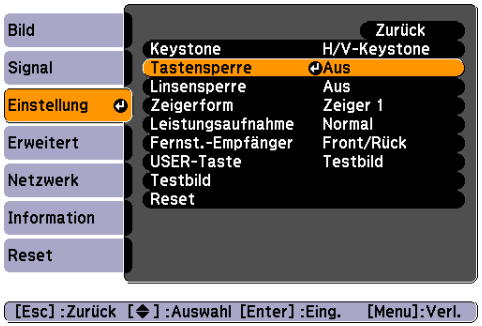

2 **Wählen Sie entweder Vollsperre oder Bedienungssperre je nach Einsatzzweck.**



3 **Wählen Sie Ja, wenn die Bestätigung angezeigt wird.**

Die Tasten des Bedienfelds sind entsprechend den von Ihnen gewählten Einstellungen gesperrt.

Die Tastensperre des Bedienfelds kann auf zwei Arten aufgehoben werden.

- Wählen Sie von der Fernbedienung **Aus** in **Einstellung** - **Tastensperre** aus dem Konfigurationsmenü.
- Drücken Sie die [Enter]-Taste auf dem Bedienfeld und halten Sie diese für etwa 7 Sekunden gedrückt. Es wird eine Meldung angezeigt und die Sperre wird aufgehoben.

Linsensperre

Diese Funktion sperrt die folgenden Tasten an der Fernbedienung in Bezug auf die Objektivfunktionen.

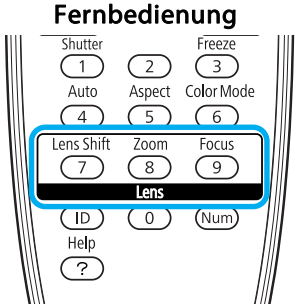

Vorgehen

1 **Drücken Sie die [Menu]-Taste und wählen Einstellung - „Linsensperre“ aus dem Konfigurationsmenü.**

☛ "Verwendung des Konfigurationsmenü"

Verwendung der Fernbedienung

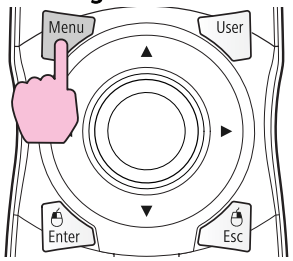

Verwendung des Bedienfelds

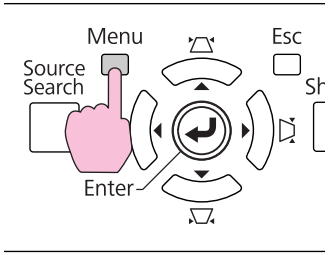

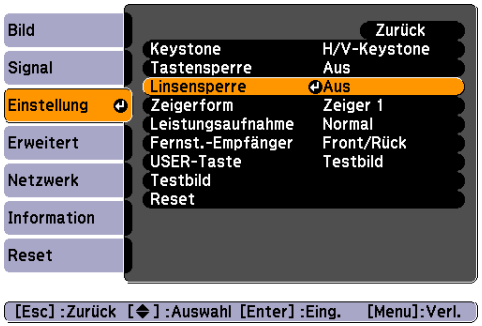

2 **Wählen Sie „Ein“.**

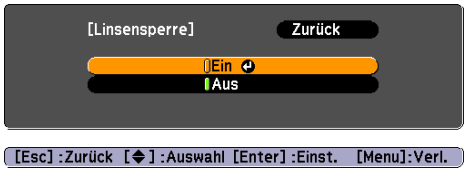

Die Tasten für die Objektivsteuerung sind entsprechend den von Ihnen gewählten Einstellungen gesperrt.

Sicherheitsschloss

Da der Projektor oft an Deckenhalterungen montiert und unbeaufsichtigt zurückgelassen wird, ist er mit einer Diebstahlsicherung ausgestattet, die im Folgenden erläutert wird.

- Sicherheitssteckplatz
  Der Sicherheitssteckplatz ist mit dem von Kensington hergestellten Microsaver Security System kompatibel. Weitere Informationen zum Microsaver Security System entnehmen Sie bitte der Kensington-Webseite http://www.kensington.com/.
- Griff
  Ein handelsübliches Kabelschloss kann durch den Griff geführt werden, um den Projektor an einen Tisch oder eine Säule zu schließen.

Anbringen des Kabelschlosses

Führen Sie ein Kabelschloss durch den Griff.

Weitere Informationen zum Abschließen entnehmen Sie bitte der Bedienungsanleitung des Kabelschlosses.

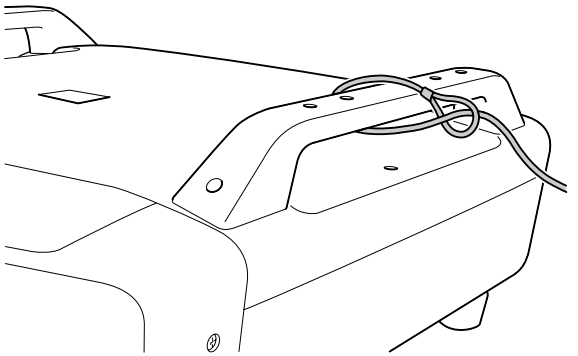

Konfigurationsmenü

In diesem Kapitel wird das Konfigurationsmenü mit seinen Funktionen erläutert.

1 Auswahl im Hauptmenü

2 Auswahl im Untermenü

3 Ändern der Auswahl

4 Beenden

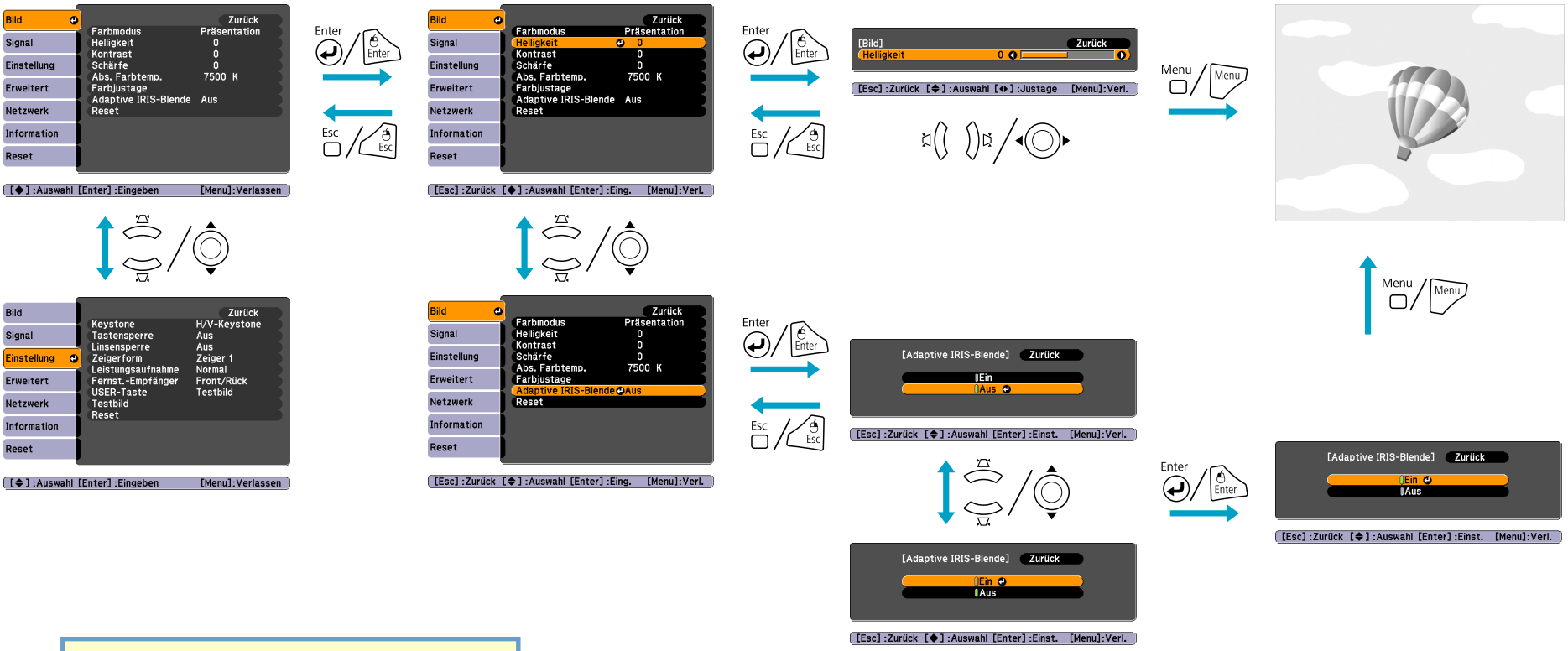

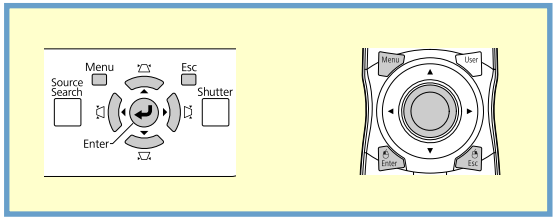

Bild-Menü

Wie Sie den folgenden Abbildungen entnehmen können, können je nach projizierter Bildquelle unterschiedliche Menüpunkte eingestellt werden. Die Einstellungen werden für jede Quelle separat gespeichert.

Analog RGB/Digital RGB

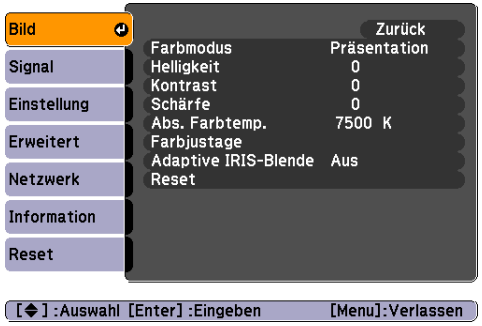

Analog/Digital Component Video/ Composite Video/S-Video

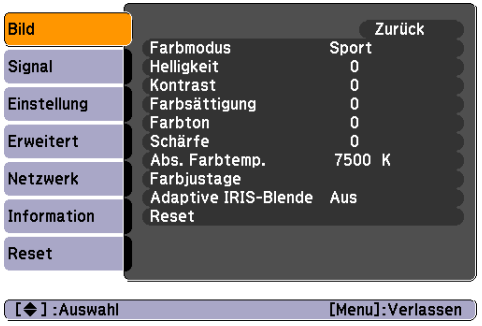

Untermenü	Funktion
Farbmodus	Wählen Sie die der Umgebung entsprechende Bildqualität aus. S.25
Helligkeit	Stellen Sie die Bildhelligkeit ein.
Kontrast	Stellen Sie die Helligkeitsunterschiede des Bilds ein.
Farbsättigung	Stellen Sie die Farbsättigung des Bilds ein.
Farbton	(Eine Einstellung ist nur bei einem Eingang von NTSC-Signalen bei der Verwendung von Composite Video/S-Video möglich.) Stellen Sie den Farbton ein.
Schärfe	Stellen Sie die Bildschärfe ein.
Abs. Farbtemp.	(Dieses Element kann nicht gewählt werden, wenn sRGB als **Farbmodus**-Einstellung aus dem **Bild**-Menü gewählt ist.) Hier können Sie den Gesamtfarbton des Bildes einstellen. Sie können Farbtöne in 10 Stufen von 5000 K bis 10000 K einstellen. Bei einer hohen Einstellung erscheinen die Bilder bläulich, bei einer niedrigen Einstellung werden sie rötlich wiedergegeben.

Untermenü	Funktion
Farbjustage	(Dieses Element kann nicht gewählt werden, wenn sRGB als **Farbmodus**-Einstellung aus dem **Bild**-Menü gewählt ist.) Sie können Einstellungen vornehmen, indem Sie eines der Folgenden wählen. **Rot**, **Grün**, **Blau**: Hier können Sie die Sättigung für jede Farbe einzeln einstellen. (Dieses Element kann nicht angezeigt werden, wenn **Benutzerdef.** als **Farbmodus**-Einstellung aus dem **Bild**-Menü gewählt ist.) **R**, **G**, **B**, **C**, **M**, **Y**: Sie können Schattierung, Sättigung und Helligkeit der Farben R (Rot), G (Grün), B (Blau), C (Cyan), M (Magenta), Y (Gelb) einzeln einstellen. (Dieses Element wird nur angezeigt, wenn **Benutzerdef.** als **Farbmodus**-Einstellung aus dem **Bild**-Menü gewählt ist.)
Adaptive IRIS-Blende	(Diese Einstellung ist nur möglich, wenn die Einstellung **Farbmodus** im **Bild**-Menü auf **Dynamisch**, **Theater** oder **Benutzerdef.** gestellt ist und **Multi-Bildschirm** auf **Aus** gestellt ist.) Stellen Sie ein, ob (**Ein**/**Aus**) ist, um den optimalen Lichtstatus für das projizierte Bild zu justieren. ☛ S.26 Die Einstellung werden für jeden Farbmodus gespeichert.
Reset	Setzt alle Einstellungen des Bild-Menüs auf die Voreinstellungen zurück. Um alle Menüpunkte auf ihre Voreinstellungen zurückzusetzen, siehe ☛ S.71

Signal-Menü

Wie Sie den folgenden Abbildungen entnehmen können, können je nach projizierter Bildquelle unterschiedliche Menüpunkte eingestellt werden. Die Einstellungen werden für jede Quelle separat gespeichert.

Analog RGB

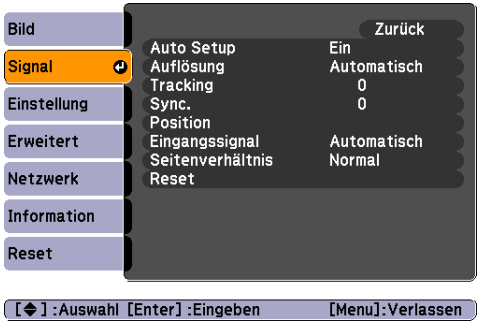

Digital RGB/ Digital Component-Video

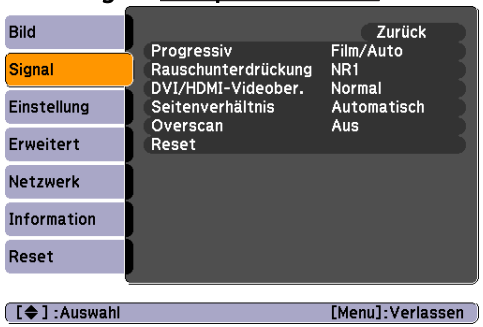

Analog Component-Video

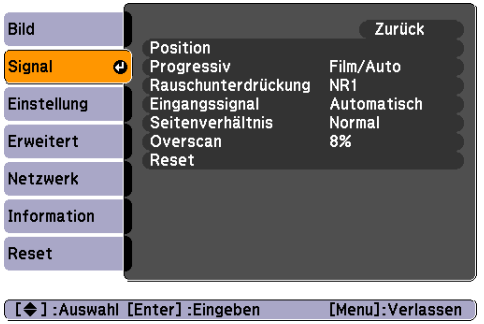

Composite Video/S-Video

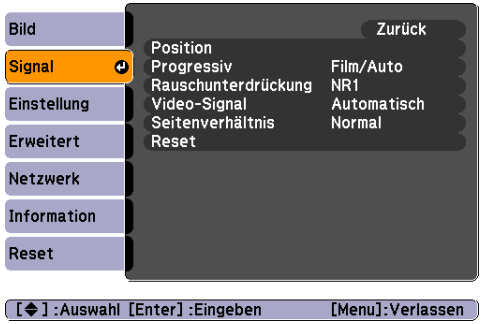

Untermenü	Funktion
Auto Setup	Wählt bei einer Änderung des Eingangssignals aus, ob die automatische Bildoptimierung durch Auto Setup aktiviert ist (**Ein**/**Aus**). S.83 Auto Setup ist nicht verfügbar, wenn **Auflösung** auf **Benutzerdef. 1** oder **Benutzerdef. 2** gestellt ist.
Auflösung	**Automatisch**: Die Auflösung des Eingangssignals wird automatisch erkannt. **Breit**, **Normal**: Wenn die Bilder nicht richtig projiziert werden können, wenn **Automatisch** eingestellt ist, wählen Sie dieses Menü. Einstellung auf **Breit** je nach dem angeschlossenen Computer für Breitbilder oder Einstellung auf **Normal** für 4:3 oder 5:4 Leinwände. **Manuell**: Sie können die Auflösung festlegen. Dies ist ideal, wenn der angeschlossene Computer fest ist.
Tracking	Einstellung der Computerbilder beim Auftreten von vertikalen Bildstreifen. S.83
Sync.	Einstellung der Computerbilder beim Auftreten von Flimmern, Unschärfe oder sonstigen Bildstörungen. S.83
Position	Falls das Bild nicht vollständig angezeigt wird, können Sie die Position der Anzeige nach oben, unten, links und rechts verschieben, um eine vollständige Projektion zu erreichen.
Progressiv	(Component-Video kann nur bei 480i/576i/1080i-Eingangssignalen eingestellt werden. Diese Einstellung ist nicht möglich, wenn ein digitales RGB-Signal anliegt.) **Aus**: Die IP-Konvertierung wird für jedes Bildschirmfeld ausgeführt. Dies ist ideal für die Wiedergabe von sehr unruhigen Bildern. **Video**: Ideal für die Wiedergabe scharfer Bilder. **Film/Auto**: Durch automatische Konvertierung von Kinofilmen, CG, Animationsbildern und so weiter, die in 24/30 Bildsequenz aufgenommen sind, auf das optimale progressive Signal über 2-3 Pull-down wird es möglich, das natürliche Gefühl des Originalbildes wiederherzustellen.

Untermenü	Funktion
Rauschunterdrückung	(Diese Einstellung ist nicht möglich, wenn ein digitales RGB-Signal anliegt) Gleicht Bildrauschen aus. Es sind zwei Modi verfügbar. Wählen Sie Ihre bevorzugte Einstellung. Es wird empfohlen, diese Option auf **Aus** zu stellen, wenn Bilder projiziert werden, die nur wenig Bildrauschen aufweisen, z.B. Signale von DVDs.
DVI/HDMI-Videober.	(Diese Einstellung ist nicht möglich, wenn ein digitales RGB-Signal anliegt) Wenn der DVI-D-Eingang des Projektors oder der HDMI-Eingang an einen DVD-Player angeschlossen ist, wird der Videobereich des Projektors entsprechend der Videobereicheinstellung des DVD-Players eingestellt.
Eingangssignal	Mit dieser Einstellung können Eingangssignale von einem Computer-Eingang oder BNC-Eingang ausgewählt werden. Mit der Einstellung **Automatisch** wird das Eingangssignal automatisch identifiziert, entsprechend dem angeschlossenen Gerät. Falls die Bildfarben mit der Einstellung **Automatisch** nicht richtig wiedergegeben werden, können Sie das geeignete Signal dem angeschlossenen Gerät entsprechend manuell einstellen.
Video-Signal	Mit dieser Einstellung können Eingangssignale von einem VIdeo-Eingang ausgewählt werden. Mit der Einstellung **Automatisch** werden Videosignale automatisch erkannt. Falls mit der Einstellung **Automatisch** Bildstörungen auftreten oder kein Bild erscheint, können Sie das betreffende Signal des angeschlossenen Geräts manuell einstellen.
Seitenverhältnis	Einstellung des Bildformat der projizierten Bilder. ☛ S.28
Overscan	(Diese Einstellung ist nicht möglich, wenn ein digitales RGB-Signal anliegt) Hier können Sie den Overscan ändern (den Bereich des projizierten Bildes). Der Bereich des Zuschneiden-Bildschirms kann auf Aus, 4% oder 8% eingestellt werden. Sie können **Automatisch** nur wählen, wenn die Eingangsquelle HDMI ist. Wenn **Automatisch** gewählt ist, wird der Bereich automatisch auf Aus oder **8%** geschaltet, entsprechend dem Eingangssignal. Die automatische Einstellung ist nur wirksam, wenn das Videogerät über den HDMI-Port des Projektors angeschlosssen ist.
Reset	Setzt alle Einstellungen des Signal-Menüs auf ihre Voreinstellungen zurück, mit Ausnahme des Menüpunkts Eingangssignal. Um alle Menüpunkte auf ihre Voreinstellungen zurückzusetzen, siehe ☛ S.71

Einstellung-Menü

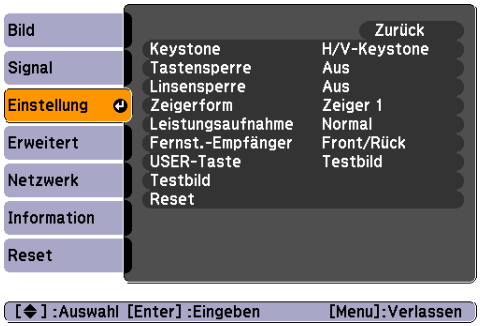

Untermenü	Funktion
Keystone	Sie können die Keystone-Verzerrung korrigieren. **H/V-Keystone**: Sie können die horizontale und vertikale Keystone-Verzerrung korrigieren. Wählt entweder **V-Keystone** oder **H-Keystone**. Verwenden Sie die Tasten [/ ▲], [/ ▼], [/ ◀] und [/ ▶] am Bedienfeld, um ähnliche Korrekturen an **V-Keystone** und **H-Keystone** vorzunehmen. **Quick Corner**: Wahl und Korrektur der vier Ecken des projizierten Bildes. ☛ S.20
Tastensperre	Die eingestellte Tastensperre deaktiviert alle Tastenfunktionen des Projektor-Bedienfelds. ☛ S.42
Linsensperre	Die eingestellte Tastensperre deaktiviert die Objektivsteuerung der Fernbedienung. ☛ S.43
Zeigerform	Sie können hier die Zeigerform wählen. ☛ S.32 **Zeiger 1**: **Zeiger 2**: **Zeiger 3**:
Leistungsaufnahme	Einstellung der Lampenhelligkeit auf Normale oder ECO. Wählen Sie **ECO**, wenn die projizierten Bilder in einem dunklen Raum oder auf einer kleinen Leinwand zu hell sind. Mit der Einstellung ECO verändern sich der Stromverbrauch und die Lebensdauer der Lampe wie unten angegeben und die Betriebsgeräusche sind gedämpfter. Leistungsaufnahme: etwa 16% Verringerung, Lampenlebensdauer: etwa 1.4 Mal länger
Fernst.-Empfänger	Sie können den Empfang des Steuersignals von der Fernbedienung beschränken. Sie haben die Möglichkeit, den Infrarotempfänger für die Fernbedienungssignale zu deaktivieren. So verhindern Sie eine ungewünschte Bedienung des Projektors über die Fernbedienung oder können Störungen, z. B. durch eine grelle Lichtquelle in der Nähe, vermeiden.

Untermenü	Funktion
USER-Taste	Sie können den aus dem Konfigurationsmenü zugewiesenen Punkt mit der [User]-Taste auf der Fernbedienung auswählen. Durch Drücken der [User]-Taste wird der Bildschirm für die Auswahl/Einstellung des zugewiesenen Menüpunktes angezeigt, auf dem Sie Einstellungen per einfachem Tastendruck vornehmen können. Sie können der [User]-Taste einen der folgenden sechs Punkte zuweisen. Leistungsaufnahme, Information, Progressiv, Testbild, Multi-Bildschirm und Auflösung
Testbild	Beim Starten des Projektors wird ein Testbild angezeigt, so dass Sie die Einstellungen vornehmen können, ohne weitere Geräte anschließen zu müssen. Während der Anzeige des Testbildes können Zoom- und Schärfeeinstellungen und Keystone-Korrektur durchgeführt werden. Zum Aufheben des Testbilds drücken Sie die [ESC]-Taste auf der Fernbedienung oder dem Projektor-Bedienfeld.
Reset	Setzt alle Einstellungen des Einstellung-Menüs auf ihre Voreinstellungen zurück, mit Ausnahme des Menüpunkts USER-Taste. Um alle Menüpunkte auf ihre Voreinstellungen zurückzusetzen, siehe ☛ S.71

Erweitert-Menü

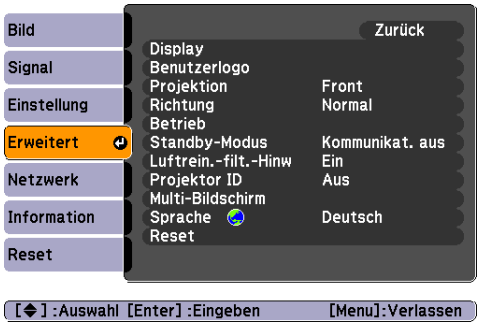

Untermenü	Funktion
Display	Hier können Sie die Einstellungen für die Projektoranzeige vornehmen. **Meldung**: Die folgenden Meldungen werden nicht auf dem Bildschirm angezeigt, wenn dieser Punkt auf **Aus** gestellt ist. Überhitzungs- und andere Warnungen, Meldungen wie etwa über fehlenden Videoeingang und wenn Einfrieren auf Ein gestellt ist oder beim Ändern von Quelle, Farbmodus oder Seitenverhältnis. **Hintergrundanzeige**[*1]: Stellt den Bildschirmstatus ein, wenn kein Bildsignal für **Schwarz**, **Blau** oder **Logo** verfügbar ist. **Startbildschirm**[*1]: Stellt ein, ob der Startbildschirm (das beim Start des Projektors projizierte registrierte Benutzerlogo) angezeigt wird oder nicht (**Ein**/**Aus**). **Menügröße** (nur EB-Z8000WU): Sie können **Normale** oder **Größer** für die Anzeigegröße von Konfigurationsmenü, Hilfe und anderen Meldungen wählen.

Untermenü	Funktion
Benutzerlogo[*1]	Ändert das Benutzerlogo, das als Hintergrundbild und bei aktivierter Funktion Hintergr. Anzeigen oder im Starbildschirm angezeigt wird. ☛ S.104
Projektion	Sie können, je nachdem wie Sie Ihren Projektor aufgestellt haben, aus folgenden Optionen wählen. ☛ S.90 **Front**, **Front/Decke**, **Rück**, **Rück/Decke**
Richtung	Sie können, je nachdem wie Sie Ihren Projektor aufgestellt haben, aus folgenden Optionen wählen. ☛ S.90 **Normal**, **Zeigt nach oben**, **Zeigt nach unten**
Betrieb	**Direkt Einschalten**: Sie können einstellen, ob Sie (**Ein**/**Aus**) verwenden möchten, um Direkt Einschalten zu aktivieren. Seien Sie vorsichtig, wenn dieses Element auf **Ein** gestellt ist, weil dieses Gerät bei erneut anliegendem Strom einschaltet, solange es an das Stromnetz angeschlossen ist. **Sleep-Modus**: Beendet bei der Einstellung **Ein** automatisch die Projektion, wenn kein Bildsignal eingeht und keine Bedienung erfolgt. **Sleep-Modus-Zeit**: Bei der Einstellung von **Sleep-Modus** auf **Ein** kann die Zeitspanne, bevor sich der Projektor automatisch ausstellt, auf 1 bis 30 Minuten eingestellt werden. **Verschluss-Timer**: Der **Verschluss-Timer** ist zur Zeit der Lieferung auf **Ein** gestellt. (Wenn Verschluss-Timer und Sleep-Modus gleichzeitig auf **Ein** gestellt ist, hat Sleep-Modus Priorität.) **Höhenlagen-Modus**: Stellen Sie dies auf **Ein**, wenn der Projekt in einer Höhenlager von 1500 m verwendet wird. **BNC-Sync-Abschluss**: Stellt den Abschluss des Signals vom BNC-Eingang ein. Diese Funktion sollte normalerweise auf Aus gestellt sein. Stellen Sie dies auf **Ein**, wenn ein analoger (75Ω) Abschluss, wie etwa für Schalter, notwendig ist. **Fernbedienungstyp**: Sie können **Normal** oder **Einfach** je nach dem Typ der Fernbedienung wählen. Stellen Sie dieses Element auf **Normal**, um die mit dem Projektor mitgelieferte Fernbedienung zu verwenden. Wenn **Einfach** gewählt ist, können Sie die mit anderen Epson-Projektoren gelieferte Fernbedienung zum Steuern dieses Projektors verwenden (ausgenommen für EB-G5350/G5200W/G5100). Dies ist nützlich, wenn Sie zum Steuern des Projektors eine Fernbedienung verwenden möchten, mit der Sie bereits vertraut sind. Sie können aber nicht die mit dem Projektor mitgelieferte Fernbedienung verwenden, wenn dieses Element auf **Einfach** gestellt ist. Stellen Sie sicher, dass Sie wirklich diese Einstellung auf Einfach umstellen wollen, denn bei Deckenmontage des Projektors oder Installation an schwer zugänglicher Stelle kann es schwierig sein, sie wieder zurückzustellen.
Standby-Modus	Sie können die Funktionen zur Überwachung und Statussteuerung des Projektors über das Netzwerk verwenden, auch wenn der Projektor im Standby-Modus ist, wenn dieses Element auf **Kommunikat. ein** gestellt ist. Zur Überwachung und Steuerung des Projektorstatus über das Netzwerk können Sie SNMP oder die mit dem Projektor mitgelieferte EasyMP Monitor-Software verwenden.
Luftrein.-filt.-Hinw	Sie können einstellen, ob Sie (**Ein**/**Aus**) verwenden möchten, um den Luftrein.-Filt.-Hinweis zu aktivieren.
Projektor ID	Einstellung der ID innerhalb eines Bereichs von 1 bis 9. Aus zeigt an, dass keine ID eingestellt ist. ☛ S.36 Multi-Bildschirm

Untermenü	Funktion
Multi-Bildschirm	Wenn dies aktiviert ist, können Sie den Farbton und die Helligkeit von von einer Reihe mehrerer Projektoren projizierter BIlder einstellen. ☛ S.38 **Regelungsniveau**: Sie können in fünf Stufen mit der Bezeichnung Niveau 1 bis 5 die Bildfarbe von Schwarz bis Weiß und in jeder dieser 5 Stufen die Helligkeitskorrektur und Farbkorrektur einstellen. **Helligkeitskorrektur**: Korrigiert die Helligkeitsunterschiede der einzelnen Projektoren. **Farbkorr.(G/R)** / **Farbkorr.(B/Y)**: Korrigiert die Farbunterschiede der einzelnen Projektoren. Wenn **Multi-Bildschirm** auf **Ein** gestellt ist, **Adaptive IRIS-Blende** nicht.
Sprache	Einstellung der Anzeigesprache.
Reset	Sie können Display*1, Betrieb*2 und Luftrein.-filt.-Hinw aus dem Erweitert-Menü auf ihre Standardeinstellungen zurücksetzen. Um alle Menüpunkte auf ihre Voreinstellungen zurückzusetzen, siehe ☛ S.71

*1 Ist im Kennwortschutz **Benutzerlogoschutz** auf **Ein** gestellt, können die Benutzerlogo-Einstellungen nicht verändert werden. Sie können Änderungen vornehmen, wenn Sie **Benutzerlogoschutz** auf **Aus** stellen. ☛ S.40

*2 Ausgenommen für Höhenlagen-Modus und Fernbedienungstyp.

Netzwerk-Menü (nur EB-Z8000WU)

Ist **Netzwerkschutz** unter **Ein** auf **Kennwortschutz** gestellt, erscheint eine entsprechende Meldung, und die Einstellungen können nicht verändert werden. Sie können Änderungen vornehmen, wenn Sie **Netzwerkschutz** auf **Aus** stellen. ☛ S.40

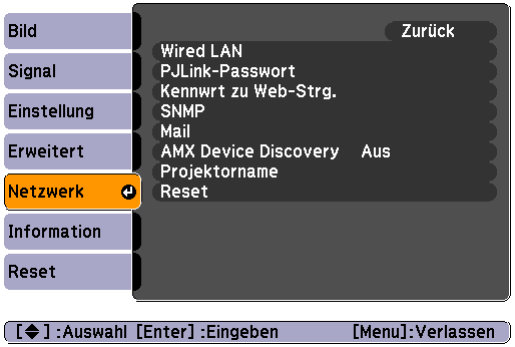

Untermenü	Funktion
Wired LAN	Sie können Netzwerkeinstellungen vornehmen. **DHCP**: Sie können einstellen, ob Sie DHCP verwenden möchten oder nicht (Ein/Aus). Wenn hier **Ein** eingestellt ist, können keine weiteren Adressen festgelegt werden. **IP-Adresse**: Sie können eine dem Projektor zugeordnete IP-Adresse eingeben.* Sie können eine Zahl zwischen 0 und 255 in jedes Segment der Adresse eingeben. Folgende IP-Adressen sind jedoch nicht erlaubt. 0.0.0.0, 0.x.x.x, 127.x.x.x, 224.0.0.0 bis 255.255.255.255 (x steht für eine Zahl zwischen 0 und 255) **Subnet-Maske**: Sie können für den Projektor eine Subnet-Maske eingeben.* Sie können eine Zahl zwischen 0 und 255 in jedes Segment der Adresse eingeben. Die folgenden Subnet-Masken können jedoch nicht verwendet werden. 0.0.0.0, 255.255.255.255 **Gateway-Adresse**: Sie können für den Projektor eine Gateway-IP-Adresse eingeben.* Sie können eine Zahl zwischen 0 und 255 in jedes Segment der Adresse eingeben. Folgende Gateway-Adressen können jedoch nicht verwendet werden. 0.0.0.0, 127.x.x.x, 224.0.0.0 bis 255.255.255.255 (x steht für eine Zahl zwischen 0 und 255) **MAC-Adresse**: Sie können für den Projektor die MAC-Adresse anzeigen.
PJLink-Passwort	Legen Sie ein Kennwort für den Zugriff auf den Projektor mit kompatibler PJLink-Software fest.* ☛ S.121 Sie können maximal 32 Single Byte alphanumerische Zeichen eingeben.
Kennwrt zu Web-Strg.	Legen Sie ein Kennwort fest, mit dem Sie den Projektor mittels Web-Steuerung einstellen und steuern können.* Sie können maximal 8 Single Byte alphanumerische Zeichen eingeben. Web-Steuerung ist eine Computerfunktion, die Ihnen die Einrichtung und Steuerung des Projektors mithilfe des Webbrowsers auf einem EasyMP Monitor ausführenden Computers ermöglicht. ☛ *EasyMP Monitor Bedienungsanleitung*
SNMP	Sie können SNMP-Einstellungen vornehmen. **Trap IP Adresse 1/Trap IP Adresse 2**: Sie können bis zu zwei Zieladressen für Nachrichten durch den SNMP-Trap eingeben.* Für die Verwendung der Verwaltungsfunktionen von SNMP zum Überwachen des Projektors muss das Programm SNMP Manager auf dem Computer installiert sein. SNMP SNMP sollte von einem Netzwerkexperten verwaltet werden.

Untermenü	Funktion
Mail	Wenn diese Einstellung aktiv ist, erhalten Sie eine E-Mail-Benachrichtigung, wenn ein Problem oder eine Warnmeldung am Projektor auftritt. Näheres über die Inhalte gesendeter E-Mail finden Sie unter ☛ "Lesestörung-Mailbenachrichtigungsfunktion" S.118 **Mail-Meldung**: Sie können einstellen, ob Sie eine E-Mailbenachrichtigung erhalten möchten oder nicht (Ein/Aus). Wenn hier **Aus** eingestellt ist, können keine weiteren Adressen festgelegt werden. **SMTP Server**: Sie können für den Projektor eine IP-Adresse für den SMTP-Server eingeben.* Sie können eine Zahl zwischen 0 und 255 in jedes Segment der Adresse eingeben. Folgende IP-Adressen sind jedoch nicht erlaubt. 127.x.x.x, 224.0.0.0 bis 255.255.255.255 (x steht für eine Zahl zwischen 0 und 255) **Portnummer**: Sie können die Portnummer für den SMTP-Server anzeigen. Der Standardwert ist 25. Wenn Sie Einstellungen über die Web-Steuerung vornehmen, können Sie Portnummer ändern, indem Sie eine gültige Zahl zwischen 1 und 65535 eingeben. **Adresse 1 einstellen/Adresse 2 einstellen/Adresse 3 einstellen**: Geben Sie die E-Mail-Adresse* und die Inhalte der Benachrichtigung ein, die Sie bei Problemen und Warnmeldungen erhalten. Sie können bis zu drei Adressen eingeben. Für die E-Mail-Adressen können Sie bis zu 64 Single Byte Zeichen eingeben.
AMX Device Discovery	Aktivieren Sie diese Einstellung mit **Ein**, wenn der Projektor mit einem Netzwerk verbunden ist und über AMX Device Discovery erkannt werden soll. Stellen Sie auf **Aus**, wenn keine Verbindung mit einer Umgebung besteht, die über einen Controller von AMX oder AMX Device Discovery gesteuert wird.
Projektorname	Zeigt den Projektornamen an, der für die Identifizierung in einem Netzwerk verwendet wird.
Reset	Setzt alle Einstellungen des Netzwerk-Menüs auf die Voreinstellungen zurück. Um alle Menüpunkte auf ihre Voreinstellungen zurückzusetzen, siehe ☛ S.71

* Für die Eingabe von Zahlen und Kennwörtern wird die folgende Software-Tastaturen angezeigt. Benutzen Sie die [⊙]-Taste an der Fernbedienung, um den Cursor zu der gewünschten Taste zu bewegen, und drücken Sie die [Enter]-Taste. Geben Sie Zahlen ein, indem Sie die [Num]-Taste an der Fernbedienung gedrückt halten und die Zahlentasten drücken. Drücken Sie nach der Eingabe zur Bestätigung [Finish] auf der Tastatur. Drücken Sie auf der Tastatur auf [Cancel], um Ihre Eingabe abzubrechen.

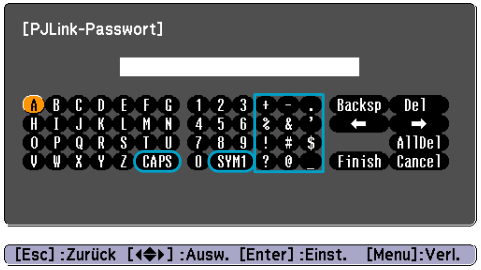

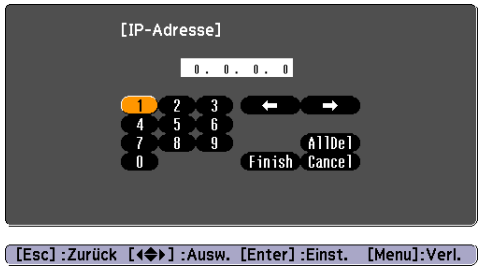

Jedes Mal wenn die [CAPS]-Taste gedrückt wird, wird zwischen Groß- und Kleinbuchstaben gewechselt und die Wahl festgestellt. Jedes Mal wenn die [SYM1/2]-Taste gedrückt wird, wechseln die Symbole im umrahmten Bereich und die Wahl wird festgestellt.

Netzwerk-Menü (nur EB-Z8050W)

Ist **Netzwerkschutz** unter **Ein** auf **Kennwortschutz** gestellt, erscheint eine entsprechende Meldung, und die Einstellungen können nicht verändert werden. Sie können Änderungen vornehmen, wenn Sie **Netzwerkschutz** auf **Aus** stellen. ☛ S.40

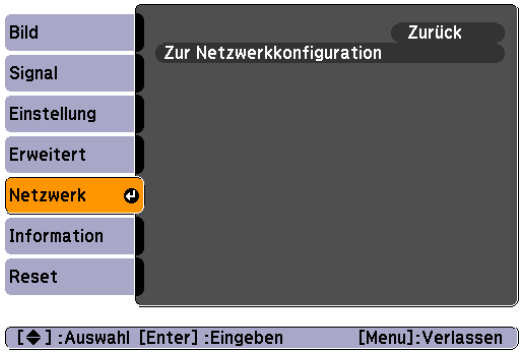

Untermenü	Funktion
Zur Netzwerkkonfiguration	Für die Netzwerkeinstellungen stehen folgende Menüs zur Verfügung. **Grund**, **Wireless LAN**, **Sicherheit**, **Wired LAN**, **Mail**, **Sonstige**, **Reset** und **Installation vollständig**

Wenn Sie den Browser auf einem Computer verwenden, der über ein Netzwerk mit dem Projektor verbunden ist, können Sie Einstellungen für die Funktionen des Projektors vornehmen und diesen Steuern. Diese Funktion heißt „Web-Steuerung“. Einstellungen für die Web-Steuerung, wie z.B. Sicherheitseinstellungen, können Sie über eine Tastatur per Texteingabe vornehmen. ☛ *Projektor-Bedienungsanleitung* "Ändern der Einstellungen mit einem Webbrowser (Web-Steuerung)"

Hinweise zur Bedienung des Netzwerk-Menüs

Das Auswählen aus dem Hauptmenü und den Untermenüs und das Ändern gewählter Punkte erfolgt gleich wie im Konfigurationsmenü.

Gehen Sie nach Abschluss der Einstellungen zum Menü **Installation vollständig** und wählen Sie **Ja**, **Nein** oder **Abbrechen**. Wenn Sie **Ja** oder **Nein** wählen, gelangen Sie wieder zum Konfigurationsmenü.



Ja: Speichert die Einstellungen und schließt das **Netzwerk**-Menü.

Nein: Schließt das **Netzwerk**-Menü ohne Speichern der Einstellungen.

Abbrechen: Zeigt weiter das **Netzwerk**-Menü an.

Bedienoperationen der Soft-Tastatur

Das **Netzwerk**-Menü enthält Punkte, bei denen während der Einrichtung Buchstaben und Zahlen eingegeben werden müssen. Wenn dies der Fall ist, wird die folgende Software-Tastatur angezeigt. Verwenden Sie die [⊙]-Taste an der Fernbedienung oder die Tasten [▲], [▼], [◀] und [▶] am Projektor, um den Cursor zum gewünschten Zeichen zu bewegen, und drücken Sie dann die [Enter]-Taste zur Eingabe. Geben Sie Zahlen ein, indem Sie die [Num]-Taste an der Fernbedienung gedrückt halten und die Zahlentasten drücken. Drücken Sie nach der Eingabe zur Bestätigung [Finish] auf der Tastatur. Drücken Sie auf der Tastatur auf [Cancel], um Ihre Eingabe abzubrechen.

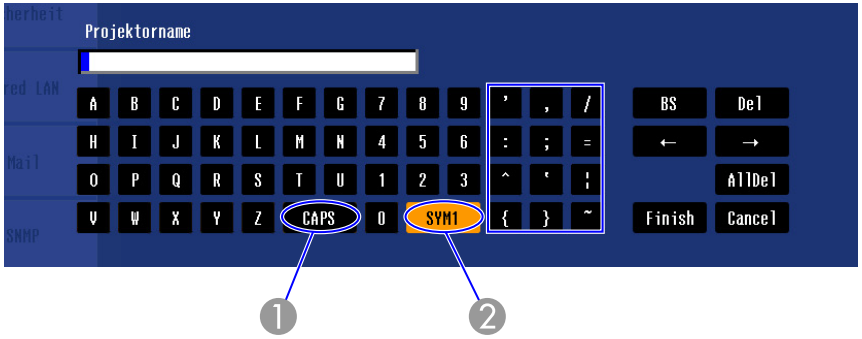

1. Jedes Mal wenn diese Taste gedrückt wird, wird zwischen Groß- und Kleinbuchstaben gewechselt und die Wahl festgestellt.
2. Jedes Mal wenn diese Taste gedrückt wird, wechseln die Symbole im umrahmten Bereich und die Wahl wird festgestellt.

Grund-Menü

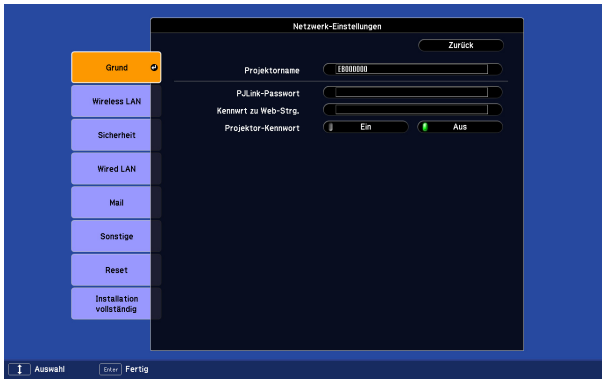

Untermenü	Funktion
Projektorname	Zeigt den Projektornamen an, der für die Identifizierung in einem Netzwerk verwendet wird. Sie können bei der Bearbeitung maximal 16 Single Byte alphanumerische Zeichen eingeben.
PJLink-Passwort	Legen Sie ein Kennwort für den Zugriff auf den Projektor mit kompatibler PJLink-Software fest. ☛ S.121 Sie können maximal 32 Single Byte alphanumerische Zeichen eingeben.

Untermenü	Funktion
Kennwrt zu Web-Strg.	Legen Sie ein Kennwort fest, mit dem Sie den Projektor mittels Web-Steuerung einstellen und steuern können. Sie können maximal 8 Single Byte alphanumerische Zeichen eingeben. Web-Steuerung ist eine Computerfunktion, die Ihnen die Einrichtung und Steuerung des Projektors mithilfe des Webbrowsers eines an das Netzwerk angeschlossenen Computers ermöglicht. ☛ *Projektor-Bedienungsanleitung* "Ändern der Einstellungen mit einem Webbrowser (Web-Steuerung)"
Projektor-Kennwort	Bei der Einstellung **Ein** müssen Sie das Kennwort eingeben, wenn Sie den Projektor mit einem Computer über ein Netzwerk verbinden möchten. So lässt sich verhindern, dass eine Präsentationen durch einen nicht eingeplanten, dem Netzwerk angeschlossenen, Computer unterbrochen wird. Diese Funktion sollte normalerweise auf **Ein** gestellt sein. ☛ *Projektor-Bedienungsanleitung* "Verbindung mit einem Projektor über ein Netzwerk und Projektion"

Wireless-LAN-Menü (nur wenn die als Sonderzubehör erhältliche Wireless LAN-Einheit installiert ist)



Untermenü	Funktion
Wireless-LAN-Stärke	Stellen Sie auf **Ein**, um die am Projektor angeschlossene Wireless-LAN-Einheit auszuschalten. Bei Einstellung auf **Aus** wird die Wireless-LAN-Einheit als nicht angeschlossen betrachtet.
Verbindungsmodus	Wenn der Projektor über EasyMP Network Projection mit einem Computer verbunden ist, stellen Sie auf permanente Verbindung ein.
Wi-Fi Protected Setup	Wenn Sie einen WPS (Wi-Fi Protected Setup)-kompatiblen Zugriffspunkt über WLAN verwenden, können Sie den Projektor problemlos mit dem Zugriffspunkt verbinden und Sicherheitseinstellungen vornehmen. ☛ S.106
Antennenpegel	Zeigt die WLAN-Wellenstärke an.
Wireless LAN-System	Stellt das WLAN-System ein.

Untermenü	Funktion
SSID	Geben Sie eine SSID ein. Ist für das Wireless LAN-System, in dem der Projektor partizipiert, eine SSID vorhanden, geben Sie diese ein. Sie können maximal 32 Single Byte alphanumerische Zeichen eingeben.
DHCP	Sie können einstellen, ob Sie DHCP verwenden möchten oder nicht (**Ein**/**Aus**). Wenn hier **Ein** eingestellt ist, können keine weiteren Adressen festgelegt werden.
IP-Adresse	Sie können eine dem Projektor zugeordnete IP-Adresse eingeben. Sie können eine Zahl zwischen 0 und 255 in jedes Segment der Adresse eingeben. Folgende IP-Adressen sind jedoch nicht erlaubt. 0.0.0.0, 127.x.x.x, 224.0.0.0 bis 255.255.255.255 (x steht für eine Zahl zwischen 0 und 255)
Subnet-Maske	Sie können für den Projektor eine Subnet-Maske eingeben. Sie können eine Zahl zwischen 0 und 255 in jedes Segment der Adresse eingeben. Die folgenden Subnet-Masken können jedoch nicht verwendet werden: 0.0.0.0, 255.255.255.255
Gateway-Adresse	Sie können für den Projektor eine Gateway-IP-Adresse eingeben. Sie können eine Zahl zwischen 0 und 255 in jedes Segment der Adresse eingeben. Die folgenden Gateway-Adressen können jedoch nicht verwendet werden: 0.0.0.0, 127.x.x.x, 224.0.0.0 bis 255.255.255.255 (x steht für eine Zahl zwischen 0 und 255)
MAC-Adresse	Zeigt die MAC-Adresse an.
SSID-Anzeige	Um zu verhindern, dass die SSID auf dem LAN-Standby-Bildschirm angezeigt wird, wählen Sie hierfür **Aus**.
Anzeige IP-Adresse	Um zu verhindern, dass die IP-Adresse auf dem LAN-Standby-Bildschirm angezeigt wird, wählen Sie hierfür **Aus**.

Sicherheit-Menü (nur verfügbar, wenn die als Sonderzubehör erhältliche Wireless LAN-Einheit installiert ist)

Wenn die als Sonderzubehör erhältliche Wireless LAN-Einheit installiert ist und im manuellen Modus verwendet wird, sollten Sie unbedingt Sicherheitseinstellungen vornehmen.

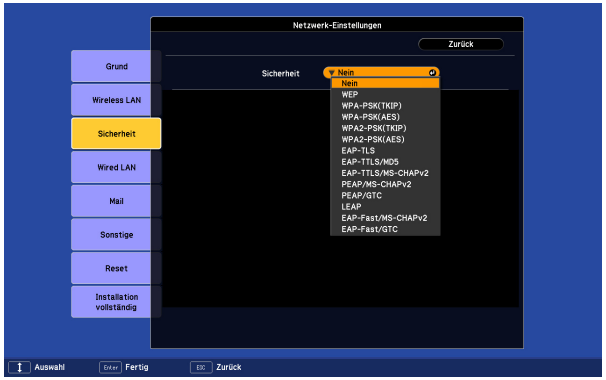

Untermenü	Funktion
Sicherheit	Wählen Sie eine der folgenden Möglichkeiten, um sich zu schützen. Befolgen Sie beim Einstellen der Sicherheit die Anweisungen des Administrators des Netzwerksystems, auf das Sie zugreifen wollen. **WEP**: Daten werden mit einem Codeschlüssel (WEP-Schlüssel) verschlüsselt. Dieses Verfahren verhindert jede Kommunikation, außer die Verschlüsselungsschlüssel von Zugriffspunkt und Projektor stimmen überein. **WPA**/WPA2: Ein Verschlüsselungsstandard, der erhöhte Sicherheit bietet, was eine Schwäche von WEP ist. Obwohl es mehrere WPA-Verschlüsselungsverfahren gibt, verwendet dieser Projektor „TKIP“ und „AES“. WPA besitzt ebenfalls Funktionen zur Benutzerauthentifizierung. Es gibt zwei Authentifizierungsfunktionen von WPA: mit einem Authentifizierungsserver oder Authentifizierung zwischen Computer und einem Zugriffspunkt ohne Verwendung eines Authentifizierungsservers. Dieser Projektor verwendet die zweite Methode, ohne Verwendung eines Servers. **EAP**: EAP ist ein Protokoll, das für die Kommunikation zwischen Clients und Authentifizierungsservern verwendet wird. Es handelt sich dabei um mehrere Protokolle; darunter zum Beispiel EAP-TLS, das für die Benutzerauthentifizierung eine elektronische Zertifizierung verwendet, LEAP, das einen Benutzernamen mit Kennwort verwendet, und EAP-TTLS.

Sicherheitstyp

System	Authentifizierung
EAP-TLS	Digitale Zertifizierung, CA-Lizenz

System	Authentifizierung
EAP-TTLS/MD5	Benutzername, Kennwort
EAP-TTLS/MS-CHAPv2	Benutzername, Kennwort
PEAP/MS-CHAPv2	Benutzername, Kennwort
PEAP/EAP-GTC	Benutzername, Kennwort
LEAP	Benutzername, Kennwort
EAP-Fast/MS-CHAPv2	Benutzername, Kennwort
EAP-Fast/GTC	Benutzername, Kennwort

- Bei Verwendung von EAP müssen die Einstellungen am Projektor mit den Einstellungen des Authentifizierungsserver übereinstimmen. Wenden Sie sich für Einzelheiten für die RADIUS-Einstellungen an Ihren Netzwerkadministrator.
- Öffnen Sie „Network Menu“ – „Certificate“ in „Web Control“ zum Registrieren eines digitalen Zertifikations und eines CA-Zertifikats für den Projektor. Nur ein Paket eines digitalen Zertifikats und eines CA-Zertifikats kann dem Projektor zugewiesen werden. Diese Zertifikate werden mit EAP-TLS verwendet.

Bei Auswahl von WEP



Die folgenden Elemente können eingestellt werden.

Untermenü	Funktion
WEP-Verschlüsselung	Einstellung der Verschlüsselung der WEP-Kodierung. **128 Bit**: Verwendet eine 128-(104)-Bit-Kodierung **64 Bit**: Verwendet eine 64-(40)-Bit-Kodierung
Format	Einstellen der Eingabemethode für die WEP-Verschlüsselung **ASCII**: Texteingabe. Die Eingabemethode der verschlüsselten WEP per Text hängt vom Zugriffspunkt ab. Überprüfen Sie diesen Punkt mithilfe des Netzwerkadministrators für das Netzwerk, in dem der Projektor partizipiert, und stellen Sie dann „ASCII“ ein. **HEX**: Eingabe im Hexadezimal-Format.
Kennwort-ID	Auswahl des ID-Kennworts der WEP-Verschlüsselung.
Verschlüsselung 1/ Verschlüsselung 2/ Verschlüsselung 3/ Verschlüsselung 4	Geben Sie den Schlüssel für die WEP-Verschlüsselung ein. Geben Sie den Schlüssel in Ein-Byte-Zeichen ein, entsprechend der Anweisungen des Netzwerkadministrators für das entsprechende Netzwerk. Art und die Zeichenzahl für die Eingabe hängen von den Einstellungen der Punkte **WEP-Verschüsselung** und **Format** ab. Ist die Anzahl der Zeichen, die Sie eingeben, geringer als die erforderliche Zeichenlänge, wird kein Zeichen verschlüsselt. Ist die Anzahl der Zeichen, die Sie eingeben, größer als die erforderliche Zeichenlänge, werden die überzähligen Zeichen nicht verschlüsselt. **128 Bit** - **ASCII**: Alphanumerische Zeichen (Single Byte), 13 Zeichen. **64 Bit** - **ASCII**: Alphanumerische Zeichen (Single Byte), 5 Zeichen. **128 Bit** - **HEX**: 0 bis 9 und A bis F, 26 Zeichen **64 Bit** - **HEX**: 0 bis 9 und A bis F, 10 Zeichen
Authentifizier.-Typ	Sie können Authentifizier.-Typ für WEP-Kodierung einstellen. **Open**: Methode zum Anschließen des Zugrangspunkts ohne Authentifizierung. **Shared**: Authentifizier.-Typ mit WEP-Verschlüsselung.

Wenn WPA-PSK (TKIP) oder WPA2-PSK (AES) ausgewählt ist

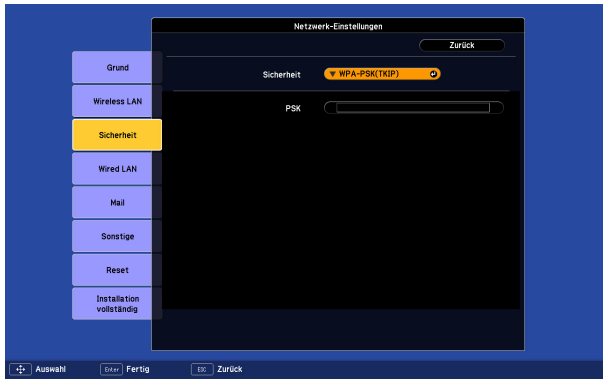



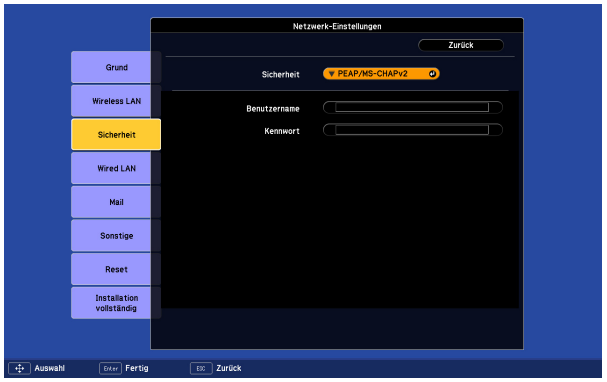

Die folgenden Elemente können eingestellt werden.

Untermenü	Funktion
PSK (Verschlüsselung)	Sie können einen Pre-Shared Key (Verschlüsselungsschlüssel) mit alphanumerischen Single Byte Zeichen eingeben. Geben Sie mindestens 8 und maximal 63 Zeichen ein. Wurde der Pre-SharedKey eingegeben und mit der [Enter]-Taste bestätigt, wird der Wert durch ein Sternchen angezeigt (*). Im Menü Optionseinstellungen lassen sich nicht mehr als 32 Zeichen eingeben. Wenn Sie Einstellungen über die Web-Steuerung vornehmen, können Sie mehr als 32 Zeichen eingeben. ☛ *Projektor-Bedienungsanleitung* "Ändern der Einstellungen mit einem Webbrowser (Web-Steuerung)"

EAP-TLS ist ausgewählt

Die folgenden Elemente können eingestellt werden.

Untermenü	Funktion
Ausgestellt an/Ausgestellt von/Gültigkeitsdauer	Informationen des Zertifikats werden angezeigt. Keine Eingabe möglich.

EAP-TTLS/MD5, EAP-TTLS/MS-CHAPv2, PEAP/MS-CHAPv2, PEAP/GTC, LEAP, EAP-Fast/MS-CHAPv2 oder EAP-FAST/GTC ist ausgewählt

Die folgenden Elemente können eingestellt werden.

Untermenü	Funktion
Benutzername	Sie können einen Benutzernamen für die Authentifizierung mit Ein-Byte-Zeichen eingeben (keine Leerzeichen). Sie können bis zu 64 Zeichen eingeben. Im Menü Optionseinstellungen lassen sich nicht mehr als 32 Zeichen eingeben. Wenn Sie Einstellungen über die Web-Steuerung vornehmen, können Sie mehr als 32 Zeichen eingeben. ☛ *Projektor-Bedienungsanleitung* "Ändern der Einstellungen mit einem Webbrowser (Web-Steuerung)"
Kennwort	Sie können ein Kennwort mit Ein-Byte-Zeichen eingeben. Sie können bis zu 64 Zeichen eingeben. Wurde das Kennwort eingegeben und mit der [Enter]-Taste bestätigt, wird der Wert durch ein Sternchen angezeigt (*). Im Menü Optionseinstellungen lassen sich nicht mehr als 32 Zeichen eingeben. Wenn Sie Einstellungen über die Web-Steuerung vornehmen, können Sie mehr als 32 Zeichen eingeben. ☛ *Projektor-Bedienungsanleitung* "Ändern der Einstellungen mit einem Webbrowser (Web-Steuerung)"

Wired-LAN-Menü

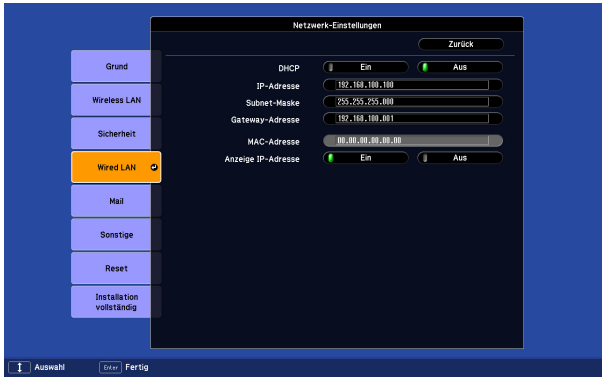

Untermenü	Funktion
DHCP	Sie können einstellen, ob Sie DHCP verwenden möchten oder nicht (**Ein**/**Aus**▶▶). Wenn hier **Ein** eingestellt ist, können keine weiteren Adressen festgelegt werden.

Untermenü	Funktion
IP-Adresse	Sie können eine dem Projektor zugeordnete IP-Adresse eingeben. Sie können eine Zahl zwischen 0 und 255 in jedes Segment der Adresse eingeben. Folgende IP-Adressen sind jedoch nicht erlaubt. 0.0.0.0, 127.x.x.x, 224.0.0.0 bis 255.255.255.255 (x steht für eine Zahl zwischen 0 und 255)
Subnet-Maske	Sie können für den Projektor eine Subnet-Maske eingeben. Sie können eine Zahl zwischen 0 und 255 in jedes Segment der Adresse eingeben. Die folgenden Subnet-Masken können jedoch nicht verwendet werden: 0.0.0.0, 255.255.255.255
Gateway-Adresse	Sie können für den Projektor eine Gateway-IP-Adresse eingeben. Sie können eine Zahl zwischen 0 und 255 in jedes Segment der Adresse eingeben. Die folgenden Gateway-Adressen können jedoch nicht verwendet werden: 0.0.0.0, 127.x.x.x, 224.0.0.0 bis 255.255.255.255 (x steht für eine Zahl zwischen 0 und 255)
MAC-Adresse	Zeigt die MAC-Adresse an.
Anzeige IP-Adresse	Um zu verhindern, dass die IP-Adresse auf dem LAN-Standby-Bildschirm angezeigt wird, wählen Sie hierfür **Aus**.

Mail-Menü

Wenn diese Einstellung aktiv ist, erhalten Sie eine E-Mail-Benachrichtigung, wenn ein Problem oder eine Warnmeldung am Projektor auftritt. Näheres über die Inhalte der E-Mailbenachrichtigung finden Sie unter ☛ S.118



Untermenü	Funktion
Mail-Meldung	Sie können einstellen, ob Sie eine E-Mailbenachrichtigung erhalten möchten oder nicht (**Ein**/**Aus**).

Untermenü	Funktion
SMTP-Server	Sie können für den Projektor eine IP-Adresse für den SMTP-Server eingeben. Sie können eine Zahl zwischen 0 und 255 in jedes Segment der Adresse eingeben. Folgende IP-Adressen sind jedoch nicht erlaubt. 127.x.x.x, 224.0.0.0 bis 255.255.255.255 (x steht für eine Zahl zwischen 0 und 255)
Portnummer	Sie können die Portnummer für den SMTP-Server eingeben. Der Standardwert ist 25. Es kann eine Zahl zwischen 1 und 65535 eingegeben werden.
E-Mail Adresse 1/E-Mail Adresse 2/E-Mail Adresse 3	Sie können die E-Mail Adresse eingeben, die im Störungsfall benachrichtigt werden soll. Sie können bis zu drei Adressen eingeben. Für die E-Mail-Adressen können Sie bis zu 64 Single Byte Zeichen eingeben. Im Menü Optionseinstellungen lassen sich nicht mehr als 32 Zeichen eingeben. Wenn Sie Einstellungen über die Web-Steuerung vornehmen, können Sie mehr als 32 Zeichen eingeben.
Benachrichtigungsereignis einstellen	Wählen Sie aus, für welche Probleme oder Warnmeldungen eine E-Mail-Benachrichtigung erfolgen soll. Tritt das betreffende Problem oder die Warnmeldung im Projektor auf, wird eine E-Mail-Benachrichtigung an die festgelegte **E-Mail-Adresse** gesendet. Es können mehrere der angezeigten Vorgänge ausgewählt werden.

Sonstige-Menü

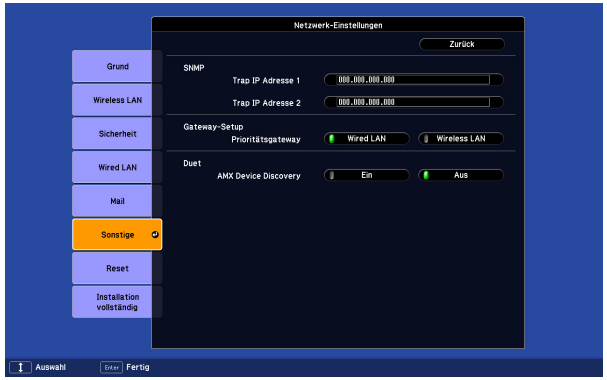

Untermenü	Funktion
Trap IP Adresse 1/Trap IP Adresse 2	Sie können bis zu zwei Zieladressen für Nachrichten durch den SNMP-Trap eingeben. Sie können eine Zahl zwischen 0 und 255 in jedes Segment der Adresse eingeben. Folgende IP-Adressen sind jedoch nicht erlaubt. 127.x.x.x, 224.0.0.0 bis 255.255.255.255 (x steht für eine Zahl zwischen 0 und 255) Für die Verwendung der Verwaltungsfunktionen von SNMP zum Überwachen des Projektors muss das Programm SNMP Manager auf dem Computer installiert sein. SNMP sollte durch einen Netzwerkadministrator angewendet werden.

Untermenü	Funktion
Prioritätsgateway	Wählen Sie für das Priority Gateway die Option **Wireless LAN** oder **Wired LAN**.
AMX Device Discovery	Aktivieren Sie diese Einstellung mit **Ein**, wenn der Projektor mit einem Netzwerk verbunden ist und über AMX Device Discovery erkannt werden soll. Stellen Sie auf **Aus**, wenn keine Verbindung mit einer Umgebung besteht, die über einen Controller von AMX oder AMX Device Discovery gesteuert wird.

Reset-Menü

Stellt alle Netzwerkeinstellungen zurück.



Untermenü	Funktion
Setzen Sie die Netzwerkeinstellungen zurück.	Um alle Netzwerkeinstellungen zurückzustellen, wählen Sie **Ja**. Nachdem Sie alle Einstellungen zurückgesetzt haben, wird das **Grund**-Menü angezeigt.

Information-Menü (nur Display)

Hier können Sie den Status der projizierten Bildsignale und des Projektors überprüfen. Wie Sie den folgenden Abbildungen entnehmen können, können je nach projizierter Bildquelle unterschiedliche Menüpunkte angezeigt werden.

Analog RGB/Digital RGB/ Component-Video/Digital Component-Video

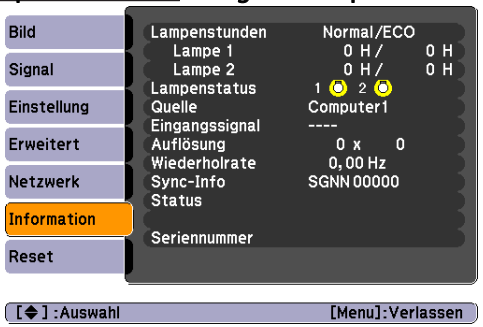

Composite Video/S-Video

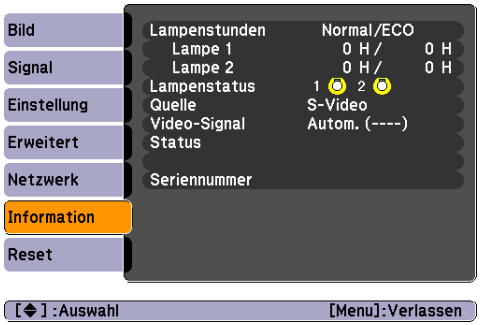

Untermenü	Funktion
Lampenstunden	Anzeige der gesamten Betriebszeit der Lampe*. Beim Erreichen der Lampenwarnzeit erscheint die Anzeige in gelb.
Lampenstatus	Die folgenden Symbole zeigen den Status der Lampen. : Leuchtet : Deaktiviert Wenn angezeigt wird, arbeitet die Lampe nicht normal. Siehe „Ablesen der Kontrollanzeigen“. S.75
Quelle	Sie können den Quellennamen des Geräts anzeigen, das das aktuelle Projektionssignal liefert.
Eingangssignal	Je nach Quelle können Sie den Inhalt des Eingangssignal anzeigen, das im Signal-Menü eingestellt wurde.
Auflösung	Sie können die Auflösung anzeigen.
Video-Signal	Sie können den Inhalt des Video-Signal anzeigen, das im Signal-Menü eingestellt ist.
Wiederholrate	Sie können die Wiederholrate anzeigen.
Sync-Info	Sie können Information zum Bildsignal anzeigen. Diese Informationen werden möglicherweise benötigt, wenn der Wartungsdienst in Anspruch genommen wird.
Status	Information zu Fehlern, die am Projektor aufgetreten sind. Diese Informationen werden möglicherweise benötigt, wenn der Wartungsdienst in Anspruch genommen wird.

Untermenü	Funktion
Seriennummer	Zeigt die Seriennummer des Projektors an.

* Die Gesamtbetriebszeit für die ersten 10 Stunden wird als „0H“ angezeigt. 10 Stunden und mehr wird als „10H“, „11H“ angezeigt usw.

Reset-Menü

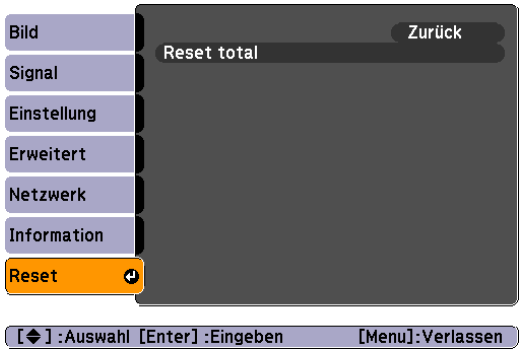

Untermenü	Funktion
Reset total	Sie können alle Menüelemente des Konfigurationsmenüs auf ihre Voreinstellungen zurücksetzen. Die folgenden Elemente sind nicht auf ihre Voreinstellungen zurückgesetzt: Eingangssignal, Benutzerlogo, Multi-Bildschirm, alle Elemente für die Netzwerk-Menüs, Lampenstunden und Sprache.

Fehlersuche

In diesem Kapitel wird beschrieben, wie Störungen identifiziert und behoben werden können.

Tritt am Projektor ein Problem auf, können Sie durch Drücken der [Help]-Taste den Hilfe-Bildschirm aufrufen, der Sie bei der Problembeseitigung unterstützt. Die Antworten auf die Fragen helfen Ihnen bei der Problemlösung.

Vorgehen

1 Drücken Sie die [Help]-Taste.

Der Hilfe-Bildschirm wird angezeigt.

Fernbedienung

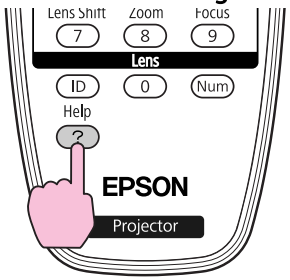

2 Wählen Sie einen Menüpunkt aus.

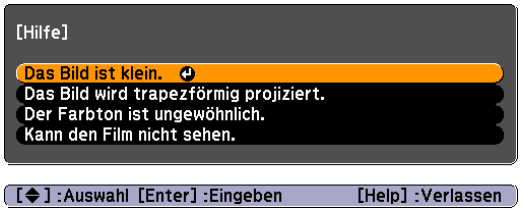

Fernbedienung

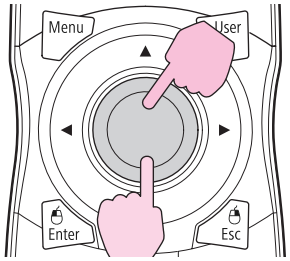

3 Bestätigen Sie die Auswahl.

Fernbedienung

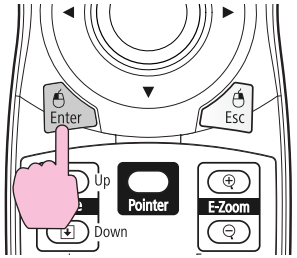

Fragen und Abhilfevorschläge werden wie im Fenster unten angezeigt. Drücken Sie die [Help]-Taste, um die Hilfe zu verlassen.

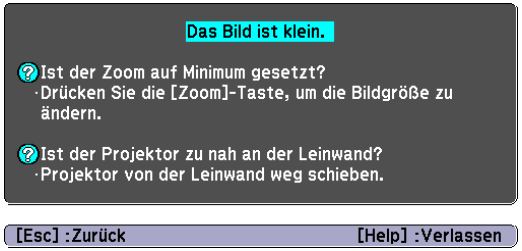

Ist das Problem über die Hilfe-Funktion nicht zu beheben, gehen Sie weiter zu "Problemlösung" S.75.

Tritt am Projektor ein Problem auf, überprüfen Sie zunächst die Kontrollanzeigen des Projektors anhand des folgenden Abschnitts: „Ablesen der Kontrollanzeigen“.

Geben die Kontrollanzeigen keinen eindeutigen Hinweis auf die Ursache der Störung, gehen Sie weiter zum Abschnitt „Wenn die Kontrollanzeigen nicht weiterhelfen“. ☛ S.80

Ablesen der Anzeigen

Diese Anzeigen zeigen den Betriebsstatus des Projektors an.

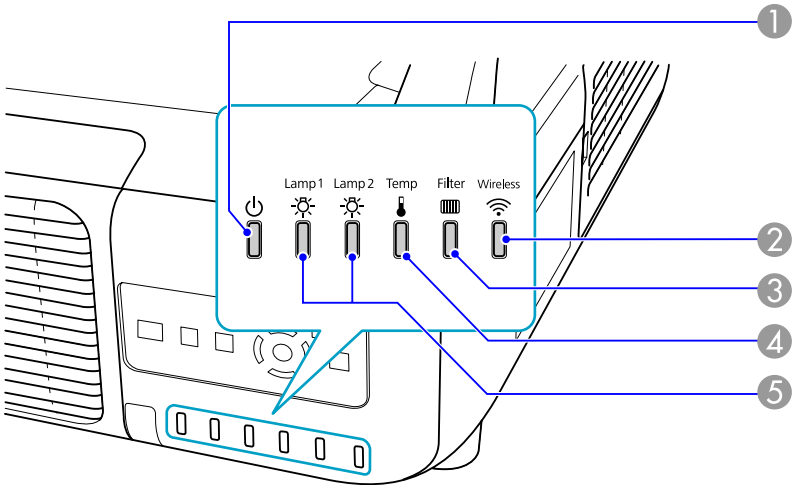

❶ Zeigt den Betriebszustand.

- Standby
  Wird die [⏻]-Taste in diesem Status gedrückt, beginnt die Projektion.
- Vorbereiten der Netzwerküberwachung (maximal ca. 20 Minuten) bzw. Abkühlen
  Blinkt die Kontrollanzeige, sind die Tasten deaktiviert.
- Aufwärmen
  Die Aufwärmzeit beträgt ca. 30 Sekunden Ist die Aufwärmphase abgeschlossen, hört die Anzeige auf zu blinken.
  [⏻]-Taste fungiert während der Aufwärmphase nicht.
- Projektion

② Zeigt den Betriebsstatus des Wireless-LAN an, wenn die als Sonderzubehör erhältliche Wireless LAN-Einheit angeschlossen ist. (nur EB-Z8050W)
③ Zeigt den Luftfilter-Status an.
④ Zeigt den internen Temperaturstatus an.
⑤ Zeigt den Status der Projektionslampe an.

In der folgenden Tabelle finden Sie eine Beschreibung der Bedeutung der Kontrollanzeigen, und wie die angezeigten Probleme behoben werden können.
Sind alle Kontrollanzeigen aus, überprüfen Sie, ob das Stromkabel korrekt angeschlossen ist und die normale Stromversorgung besteht.
Es kann vorkommen, dass die ⏻-Kontrollanzeige nach dem Ziehen des Netzkabels noch für kurze Zeit leuchtet. Dies ist jedoch kein Fehler.

Die ⏻-Anzeige leuchtet oder blinkt rot.

■: Leuchtet ■: Blinkt □: Aus

Status	Ursache	Abhilfe oder Status
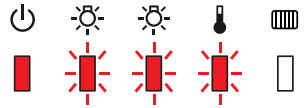	Interner Fehler	Schalten Sie den Projektor aus, ziehen Sie das Netzkabel aus der Steckdose und wenden Sie sich an Ihren Händler oder an den nächstgelegenen Service. Die Adressen finden Sie in der Anleitung Support und Service. ☛ *Kontaktliste für Epson-Projektoren*
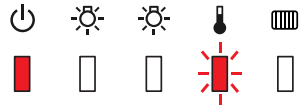	Lüfter gestört Sensor gestört Kühlsystemfehler	Schalten Sie den Projektor aus, ziehen Sie das Netzkabel aus der Steckdose und wenden Sie sich an Ihren Händler oder an den nächstgelegenen Service. Die Adressen finden Sie in der Anleitung Support und Service. ☛ *Kontaktliste für Epson-Projektoren*
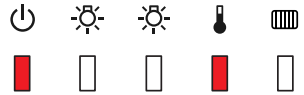	Temp. zu hoch (Überhitzung)	Die Lampe wird automatisch ausgeschaltet und die Projektion unterbrochen. Warten Sie ungefähr fünf Minuten. Nach fünf Minuten geht der Projektor in den Standby-Modus, überprüfen Sie daher die folgenden Punkte. • Stellen Sie sicher, dass Luftfilter und Luftlöcher frei sind, und dass der Projektor nicht an einer Wand aufgestellt ist. • Ist der Luftfilter verstopft, muss er gereinigt oder ersetzt werden. ☛ S.92, S.99 Kann der Fehler dadurch nicht behoben werden, schalten Sie den Projektor aus, ziehen Sie das Netzkabel aus der Steckdose und wenden Sie sich an Ihren Händler oder an den nächstgelegenen Service. Die Adressen finden Sie in der Anleitung Support und Service. ☛ *Kontaktliste für Epson-Projektoren*
		Zur Verwendung in einer Höhe von 1.500 m oder höher muss **Höhenlagen-Modus** m auf **Ein** gestellt sein. ☛ S.52
		Stellen Sie **Richtung** auf **Zeigt nach unten** oder **Zeigt nach oben**, wenn der Projektor zur Projektion von Bildern nach oben oder unten installiert ist. ☛ S.52
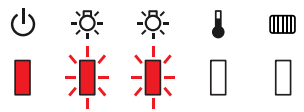	Lampe gestört Lampe leuchtet nicht	Überprüfen Sie die folgenden beiden Punkte. • Bauen Sie die beide Lampen aus und prüfen Sie sie auf mögliche Risse. ☛ S.96 • Reinigen Sie den Luftfilter. ☛ S.92

Status	Ursache	Abhilfe oder Status
		Wenn keine Risse vorliegen: Bauen Sie die Lampe wieder ein und schalten Sie die Stromversorgung ein. **Wenn der Fehler weiterhin besteht**: Ersetzen Sie die Lampe durch eine neue und schalten Sie das Gerät wieder ein. **Wenn der Fehler weiterhin besteht**: Schalten Sie den Projektor aus, ziehen Sie das Netzkabel aus der Steckdose und wenden Sie sich an Ihren Händler oder an den nächstgelegenen Service. Die Adressen finden Sie in der Anleitung Support und Service. ☛ *Kontaktliste für Epson-Projektoren*
		Wenn Risse vorliegen: Ersetzen Sie die Lampe durch eine neue oder wenden Sie sich an Ihren Händler. Achten Sie beim Wechseln der Lampe darauf, dass keine Glassplitter im Projektor zurückbleiben (die Projektion kann nicht fortgeführt werden, bis die Lampe ausgetauscht ist). ☛ *Kontaktliste für Epson-Projektoren*
		Zur Verwendung in einer Höhe von 1.500 m oder höher muss **Höhenlagen-Modus** m auf **Ein** gestellt sein. ☛ S.52
		Stellen Sie **Richtung** auf **Zeigt nach unten** oder **Zeigt nach oben**, wenn der Projektor zur Projektion von Bildern nach oben oder unten installiert ist. ☛ S.52
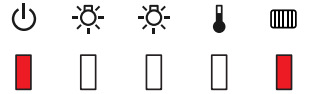	Filterluftstromstör.	Überprüfen Sie die folgenden beiden Punkte. • Stellen Sie sicher, dass Luftfilter und Luftlöcher frei sind, und dass der Projektor nicht an einer Wand aufgestellt ist. • Ist der Luftfilter verstopft, muss er gereinigt oder ersetzt werden. ☛ S.92, S.99 Kann der Fehler dadurch nicht behoben werden, schalten Sie den Projektor aus, ziehen Sie das Netzkabel aus der Steckdose und wenden Sie sich an Ihren Händler oder an den nächstgelegenen Service. Die Adressen finden Sie in der Anleitung Support und Service. ☛ *Kontaktliste für Epson-Projektoren*
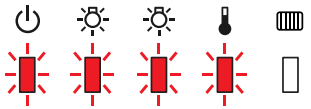	Fehler Auto-Blende Kinofilterfehler Verschluss-Fehler Netzfehl. (Ballast)	Schalten Sie den Projektor aus, ziehen Sie das Netzkabel aus der Steckdose und wenden Sie sich an Ihren Händler oder an den nächstgelegenen Service. Die Adressen finden Sie in der Anleitung Support und Service. ☛ *Kontaktliste für Epson-Projektoren*

Kontrollanzeige blinkt oder leuchtet

: Leuchtet : Blinkt : Aus : Abhängig vom Projektorstatus

Status	Ursache	Abhilfe oder Status
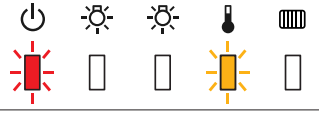	Warnung Hochtemp.	(Dies ist keine Störung. Falls jedoch die Temperatur erneut zu hoch steigt, wird die Projektion automatisch unterbrochen.) • Stellen Sie sicher, dass Luftfilter und Luftlöcher frei sind, und dass der Projektor nicht an einer Wand aufgestellt ist. • Ist der Luftfilter verstopft, muss er gereinigt oder ersetzt werden. ☛ S.92, S.99

Status	Ursache	Abhilfe oder Status
	Lampe ersetzen	Die durch die blinkende Anzeige angezeigte Lampe, Lampe 1 oder 2, muss ausgewechselt werden. Ersetzen Sie die Lampe durch eine neue. ☛ S.96 Nach Ablauf dieser Betriebsdauer nimmt die Gefahr eines Lampenbruchs zu. Ersetzen Sie die Lampe so bald wie möglich durch eine neue. Wir empfehlen den Austausch beider Lampen zusammen, um Konsistenz in Schattierung und Helligkeit der projizierten Bilder zu bewahren.
	Lampenwarnung Netzteilwarnung (Ballast)	Überprüfen Sie die folgenden beiden Punkte. • Entnehmen Sie die durch die blinkende Anzeige angezeigte Lampe, Lampe 1 oder 2, und prüfen Sie, ob sie Risse aufweist. ☛ S.96 • Reinigen Sie den Luftfilter. ☛ S.92
		Wenn keine Risse vorliegen: Bauen Sie die Lampe wieder ein und schalten Sie die Stromversorgung ein. **Wenn der Fehler weiterhin besteht**: Ersetzen Sie die Lampe durch eine neue und schalten Sie das Gerät wieder ein. **Wenn der Fehler weiterhin besteht**: Schalten Sie den Projektor aus, ziehen Sie das Netzkabel aus der Steckdose und wenden Sie sich an Ihren Händler oder an den nächstgelegenen Service. Die Adressen finden Sie in der Anleitung Support und Service. ☛ *Kontaktliste für Epson-Projektoren*
		Wenn Risse vorliegen: Ersetzen Sie die Lampe durch eine neue oder wenden Sie sich an Ihren Händler. (Nur eine Lampe funktioniert. Ersetzen Sie die Lampe so bald wie möglich durch eine neue.) ☛ *Kontaktliste für Epson-Projektoren* Wenn Sie die Lampe selber austauschen, arbeiten Sie vorsichtig, um sich nicht an Glassplittern zu verletzen.
		Zur Verwendung in einer Höhe von 1.500 m oder höher muss **Höhenlagen-Modus** m auf **Ein** gestellt sein. ☛ S.52
		Stellen Sie **Richtung** auf **Zeigt nach unten** oder **Zeigt nach oben**, wenn der Projektor zur Projektion von Bildern nach oben oder unten installiert ist. ☛ S.52
	Kein Luftfilter Luftsensor gestört	Prüfen Sie, ob der Luftfilter sicher eingebaut ist. ☛ S.99 Der Projektor schaltet automatisch etwa eine Minute dem Erkennen des fehlenden Luftfilters aus. Wenn der Fehler weiter besteht, obwohl ein Luftfilter eingesetzt ist, kann der Luftfiltersensor defekt sein. Schalten Sie den Projektor aus, ziehen Sie das Netzkabel aus der Steckdose und wenden Sie sich an Ihren Händler oder an den nächstgelegenen Service. Die Adressen finden Sie in der Anleitung Support und Service. ☛ *Kontaktliste für Epson-Projektoren*

Status	Ursache	Abhilfe oder Status
	Luftstrom niedrig	(Dies ist keine Störung. Die Projektion stoppt aber automatisch, wenn der Luftstrom weiter abnimmt.) Die Meldung „Luftfilter ist verstopft. Den Luftfilter reinigen oder ersetzen.“ wird angezeigt. Überprüfen Sie die folgenden beiden Punkte. • Stellen Sie sicher, dass Luftfilter und Luftlöcher frei sind, und dass der Projektor nicht an einer Wand aufgestellt ist. • Ist der Luftfilter verstopft, muss er gereinigt oder ersetzt werden. ☛ S.92, S.99 Wenn der Luftstrom auch nach Reinigung des Luftfilters niedrig ist, ersetzen Sie den Luftfilter durch einen neuen. ☛ S.99 Kann der Fehler dadurch nicht behoben werden, schalten Sie den Projektor aus, ziehen Sie das Netzkabel aus der Steckdose und wenden Sie sich an Ihren Händler oder an den nächstgelegenen Service. Die Adressen finden Sie in der Anleitung Support und Service. ☛ *Kontaktliste für Epson-Projektoren*
	Luftrein.-filt.-Hinw	„Luftfilter reinigen. Luftfilter reinigen oder ersetzen.“ wird angezeigt. Reinigen Sie den Luftfilter. ☛ S.92 Wenn der Filter durch Tabakrauch gelb verfärbt ist und nicht gereinigt werden kann, ersetzen Sie ihn durch einen neuen. Die Anzeigen oder Meldungen bezüglich „Luftrein.-filt.-Hinweis“ erscheinen nur, wenn **Luftrein.-filt.-Hinw** auf **Ein** gestellt ist, oder im **Erweitert**-Menü des Konfigurationsmenüs. ☛ S.52



- Funktioniert der Projektor nicht normal, obwohl die Kontrollanzeigen keine Störung melden, siehe „Wenn die Kontrollanzeigen nicht weiterhelfen“. ☛ S.80
- Ist der Fehler in dieser Tabelle nicht aufgeführt, schalten Sie den Projektor aus, ziehen Sie das Netzkabel aus der Steckdose und wenden Sie sich an Ihren Händler oder an den nächstgelegenen Service. Die Adressen finden Sie in der Anleitung Support und Service. ☛ *Kontaktliste für Epson-Projektoren*

Wenn die Kontrollanzeigen nicht weiterhelfen

Taucht eines der folgenden Probleme auf, ohne dass die Kontrollanzeigen auf eine Lösung hinweisen, schlagen Sie auf der für das jeweilige Problem angegebenen Seite nach.

Probleme mit Bildern

- "Kein Bild" ☛ S.81
  Die Projektion startet nicht, die Projektionsfläche ist vollständig schwarz, ist vollständig blau usw.
- "Keine bewegten Bilder" ☛ S.81
  Keine Projektion bewegter Bilder von einem Computer, Bild erscheint schwarz.
- "Die Projektion wird automatisch unterbrochen" ☛ S.81
- "Die Meldung „Nicht verfügbar.“ wird angezeigt." ☛ S.82
- "„Kein Signal.“ wird angezeigt." ☛ S.82
- "Verschwommene oder unscharfe Bilder" ☛ S.82
- "Bildstörungen oder Verzerrung der Bilder" ☛ S.83
  Störungen, Verzerrungen oder schwarzweiß karierte Muster treten auf.
- "Das Bild ist abgeschnitten (groß) oder zu klein dargestellt oder das Bildformat stimmt nicht" ☛ S.83
  Nur ein Teil des Bildes wird dargestellt, das Bildformat ist nicht korrekt usw.
- "Die Bildfarben sind nicht richtig" ☛ S.84
  Das ganze Bild hat einen Purpur- oder Grünstich, Bilder sind schwarzweiß, Farben sind matt usw. (Computer-Monitore und LCD-Bildschirme haben eine unterschiedliche Farbwiedergabe, so dass die vom Projektor erzeugten Farben von denen des Monitors abweichen können. Das ist kein Anzeichen für eine Störung.)
- "Bilder zu dunkel" ☛ S.85

Probleme beim Start der Projektion

- "Keine Stromversorgung" ☛ S.85

Andere Probleme

- "Die Fernbedienung funktioniert nicht." ☛ S.87
- "Kein Bild auf dem externen Monitor" ☛ S.87
- "Ich möchte die Sprache für Meldungen und Menüs ändern" ☛ S.88
- "Es werden keine Mails empfangen, auch wenn ein Problem am Projektor auftritt" ☛ S.88

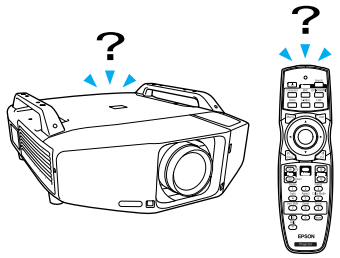

Probleme mit Bildern

Kein Bild

Überprüfen	Abhilfe
Haben Sie die [⏻]-Taste gedrückt?	Drücken Sie die [⏻]-Taste, um das Gerät einzuschalten.
Sind die Kontrollanzeigen aus?	Das Netzkabel ist nicht korrekt angeschlossen oder die Stromversorgung ist gestört. Schließen Sie das Netzkabel des Projektors richtig an. ☛ *Kurzanleitung* Überprüfen Sie die Stromzufuhr.
Ist der Verschluss aktiv?	Drücken Sie die [Shutter]-Taste auf der Fernbedienung, um die Verschluss-Funktion aufzuheben. ☛ S.26
Sind die Einstellungen des Konfigurationsmenüs korrekt?	Reset total der Einstellungen. ☛ **Reset** Menü - **Reset total** S.71
Ist das projizierte Bild vollständig schwarz? **Nur bei der Projektion von Computerbildern**	Bestimmte Bildeingangssignale, z. B. Bildschirmschoner, können vollständig schwarz dargestellt werden.
Sind die Einstellungen der Bildsignalformate korrekt? **Nur bei der Projektion von Bildern einer Videoquelle**	Ändern Sie die Einstellung entsprechend dem Signal des angeschlossenen Gerätes. ☛ **Signal** Menü - **Video-Signal** S.49

Keine bewegten Bilder

Überprüfen	Abhilfe
Wird das Bildsignal des Computers auf dem LCD-Bildschirm und dem Monitor ausgegeben? **Nur bei der Bildprojektion von einem Laptop oder einem Computer mit eingebautem LCD-Bildschirm**	Schalten Sie das Bildsignal ausschließlich auf den externen Ausgang um. ☛ Schlagen Sie im Handbuch Ihres Computers nach.

Die Projektion wird automatisch unterbrochen

Überprüfen	Abhilfe
Ist **Sleep-Modus** auf **Ein** gestellt?	Drücken Sie die [⏻]-Taste, um das Gerät einzuschalten. Falls Sie den Sleep-Modus nicht verwenden möchten, setzen Sie diese Funktion auf **Aus**. ☛ **Erweitert** Menü - **Betrieb** - **Sleep-Modus** S.52
Ist der Luftfilter eingesetzt?	Prüfen Sie, ob der Luftfilter sicher eingebaut ist. ☛ S.99 Der Projektor schaltet automatisch etwa eine Minute dem Erkennen des fehlenden Luftfilters aus.

Die Meldung „Nicht verfügbar.“ wird angezeigt.

Überprüfen	Abhilfe
Sind die Einstellungen der Bildsignalformate korrekt? **Nur bei der Projektion von Bildern einer Videoquelle**	Ändern Sie die Einstellung entsprechend dem Signal des angeschlossenen Gerätes. ☛ **Signal** Menü - **Video-Signal** S.49
Stimmen Auflösung der Bildsignale und die Wiederholrate mit dem Modus überein? **Nur bei der Projektion von Computerbildern**	Hinweise zum Ändern der Auflösung der Bildsignale und der Wiederholrate, wie vom Computer ausgegeben, finden Sie im Handbuch des Computers. ☛ "Unterstützte Bildschirmformate" S.122

„Kein Signal.“ wird angezeigt.

Überprüfen	Abhilfe
Sind die Kabel korrekt angeschlossen?	Überprüfen Sie, ob alle erforderlichen Kabel richtig angeschlossen sind. ☛ *Kurzanleitung*
Wurde der korrekte Eingang ausgewählt?	Drücken Sie zum Umschalten des Bilds die Taste [Source Search] auf der Fernbedienung oder auf dem Bedienfeld. ☛ S.23
Ist der Computer / die Videoquelle eingeschaltet?	Schalten Sie das Gerät ein.
Wird das Bildsignal zum Projektor ausgegeben? **Nur bei der Bildprojektion von einem Laptop oder einem Computer mit eingebautem LCD-Bildschirm**	Werden sie Bildsignale nur an den LCD-Bildschirm des Computers oder den zusätzlichen Monitor ausgegeben, müssen Sie den Ausgang auch auf den externen Ausgang (zusätzlich zum integrierten Monitor) umschalten. Bei einigen Computermodellen erscheint das Bild, wenn es am externen Ausgang ausgegeben wird, nicht länger auf dem LCD-Bildschirm oder zusätzlichen Monitor. ☛ Computerhandbuch, unter dem Begriff „Externer Ausgang“ oder „Einen externen Monitor anschließen“. Wurde der Anschluss in eingeschaltetem Zustand vorgenommen, funktioniert die Funktionstaste [Fn] zum Umschalten des Bildsignals auf den externen Ausgang eventuell nicht. Schalten Sie Computer und Projektor aus und anschließend wieder ein.

Verschwommene oder unscharfe Bilder

Überprüfen	Abhilfe
Ist die Schärfe richtig eingestellt?	Drücken Sie die [Focus]-Taste auf der Fernbedienung, um die Fokussierung zu justieren. ☛ *Kurzanleitung*
Ist der Projektionsabstand korrekt?	Ist der Projektionsabstand größer als der empfohlene? Stellen Sie den Projektor innerhalb der empfohlenen Distanz auf. ☛ S.110
Ist die Keystone-Korrektur zu groß?	Verringern Sie den Projektionswinkel, um den Grad der Keystone-Korrektur zu senken. ☛ *Kurzanleitung*

Überprüfen	Abhilfe
Hat sich auf der Linse Kondensation gebildet?	Wurde der Projektor plötzlich aus einem kalten in einen warmen Raum gebracht, oder bei plötzlichem auftretendem Wechsel der Umgebungstemperatur, kann sich Kondensat auf der Oberfläche der Linse bilden, wodurch das Bild unscharf erscheint. Stellen Sie den Projektor ungefähr eine Stunde vor Inbetriebnahme im Raum auf. Hat sich Kondensat auf der Linse gebildet, schalten Sie den Projektor aus, und warten Sie, bis das Kondensat verdunstet ist.

Bildstörungen oder Verzerrung der Bilder

Überprüfen	Abhilfe
Sind die Einstellungen der Bildsignalformate korrekt? **Nur bei der Projektion von Bildern einer Videoquelle**	Ändern Sie die Einstellung entsprechend dem Signal des angeschlossenen Gerätes. ☛ **Signal** Menü - **Video-Signal** S.49
Sind die Kabel korrekt angeschlossen?	Überprüfen Sie, ob alle erforderlichen Kabel richtig angeschlossen sind. ☛ *Kurzanleitung*
Wird ein Verlängerungskabel verwendet?	Bei Verwendung eines Verlängerungskabels können elektrische Interferenzen das Signal beeinträchtigen. Vergleichen Sie die mitgelieferten Kabel mit den von Ihnen verwendeten, um zu überprüfen, ob diese eventuell den Fehler verursachen.
Ist die richtige Auflösung gewählt? **Nur bei der Projektion von Computerbildern**	Stellen Sie den Computer so ein, dass die Ausgangssignale mit dem Projektor kompatibel sind. ☛ "Unterstützte Bildschirmformate" S.122 ☛ Computerhandbuch
Sind „Sync.“ und „Tracking“ richtig eingestellt? **Nur bei der Projektion von Computerbildern**	Drücken Sie die [Auto]-Taste auf der Fernbedienung oder die [Enter]-Taste auf dem Bedienungsfeld des Projektors, um eine automatische Einstellung auszuführen. Sind die Einstellungen der Bilder nach dem Ausführen der automatischen Einstellung nicht korrekt, können Sie die Einstellungen mit den Funktionen **Sync.** und **Tracking** im Konfigurationsmenü vornehmen. ☛ **Signal** Menü - **Tracking**, **Sync.** S.49 S.49

Das Bild ist abgeschnitten (groß) oder zu klein dargestellt oder das Bildformat stimmt nicht

Überprüfen	Abhilfe
Ist das Seitenverhältnis richtig eingestellt?	Drücken Sie die [Aspect]-Taste auf der Fernbedienung, um ein der Eingangsquelle entsprechendes Seitenverhältnis zu wählen. ☛ S.28
Wird ein breites Computerbild projiziert? **Nur bei der Projektion von Computerbildern**	Ändern Sie die Einstellung entsprechend dem Signal des angeschlossenen Gerätes. ☛ **Signal** Menü - **Auflösung** S.49
Wird das Bild mit der E-Zoom-Funktion noch vergrößert?	Drücken Sie die [ESC]-Taste auf der Fernbedienung, um die E-Zoom-Funktion aufzuheben. ☛ S.33

Überprüfen	Abhilfe
Ist der **Position** richtig eingestellt?	Drücken Sie die [Auto]-Taste auf der Fernbedienung oder die [Enter]-Taste auf dem Bedienungsfeld des Projektors, um eine automatische Einstellung auszuführen, wenn das Computerbild projiziert wird. Sind die Einstellungen der Bilder nach dem Ausführen der automatischen Einstellung nicht korrekt, können Sie die Einstellungen mit der Funktion **Position** im Konfigurationsmenü vornehmen. Außer den Computer-Bildsignalen können andere Signale während der Projektion über die Option **Position** im Konfigurationsmenü eingestellt werden. ☛ **Signal** Menü - **Position** S.49
Wurde der Computer auf Dual-Anzeige eingestellt? **Nur bei der Projektion von Computerbildern**	Wurde in den „Bildschirmeinstellungen“ der Computer-Systemsteuerung die Dual-Anzeige aktiviert, wird nur etwa die Hälfte des auf dem Computerbildschirm dargestellten Bildes projiziert. Um das gesamte Bild zu projizieren, schalten Sie Dual-Display aus. ☛ Computer Videotreiber Handbuch
Ist die richtige Auflösung gewählt? **Nur bei der Projektion von Computerbildern**	Stellen Sie den Computer so ein, dass die Ausgangssignale mit dem Projektor kompatibel sind. ☛ "Unterstützte Bildschirmformate" S.122 ☛ Computerhandbuch

Die Bildfarben sind nicht richtig

Überprüfen	Abhilfe
Entsprechen die Einstellungen für die Eingangssignale den Signalen vom angeschlossenen Gerät?	Ändern Sie folgende Einstellungen entsprechend dem Signal des angeschlossenen Gerätes. Wenn das Bild von einem Gerät kommt, das am Computer- oder BNC-Eingang angeschlossen ist ☛ **Signal** Menü - **Eingangssignal** S.49 Wenn das Bild von einem Gerät kommt, das am Eingang für Video oder S-Video angeschlossen ist ☛ **Signal** Menü - **Video-Signal** S.49
Wurde die Helligkeit des Bilds richtig eingestellt?	Stellen Sie die **Helligkeit**-Einstellung aus dem Konfigurationsmenü ein. ☛ **Bild** Menü - **Helligkeit** S.47
Sind die Kabel korrekt angeschlossen?	Überprüfen Sie, ob alle erforderlichen Kabel richtig angeschlossen sind. ☛ *Kurzanleitung*
Ist der Kontrast richtig eingestellt?	Stellen Sie die **Kontrast**-Einstellung aus dem Konfigurationsmenü ein. ☛ **Bild** Menü - **Kontrast** S.47
Ist die Farbjustage richtig eingestellt?	Stellen Sie die **Farbjustage**-Einstellung aus dem Konfigurationsmenü ein. ☛ **Bild** Menü - **Farbjustage** S.47
Sind Farbsättigung und Farbton richtig eingestellt? **Nur bei der Projektion von Bildern einer Videoquelle**	Stellen Sie die **Farbsättigung**- und **Farbton**-Einstellungen aus dem Konfigurationsmenü ein. ☛ **Bild** Menü - **Farbsättigung**, **Farbton** S.47

Bilder zu dunkel

Überprüfen	Abhilfe
Wurde die Helligkeit des Bilds richtig eingestellt?	Justieren Sie die **Helligkeit**- und **Leistungsaufnahme**-Einstellungen aus dem Konfigurationsmenü. ☛ **Bild** Menü - **Helligkeit** S.47 ☛ **Einstellung** Menü - **Leistungsaufnahme** S.51
Ist der Kontrast richtig eingestellt?	Justieren Sie die **Kontrast**-Einstellung aus dem Konfigurationsmenü. ☛ **Bild** Menü - **Kontrast** S.47
Muss die Lampe ersetzt werden?	Wenn die Lampe bald ersetzt werden muss, werden die Bilder dunkler und die Farbqualität nimmt ab. In diesem Fall muss die Lampe ersetzt werden. ☛ S.96

Probleme beim Start der Projektion

Keine Stromversorgung

Überprüfen	Abhilfe
Haben Sie die [⏻]-Taste gedrückt?	Drücken Sie die [⏻]-Taste, um das Gerät einzuschalten.
Sind die Kontrollanzeigen aus?	Das Netzkabel ist nicht korrekt angeschlossen oder die Stromversorgung ist gestört. Trennen Sie das Netzkabel ab und stecken es wieder ein. ☛ *Kurzanleitung* Überprüfen Sie die Stromzufuhr.
Gehen die Kontrollanzeigen an und aus, wenn das Netzkabel berührt wird?	Schlechter Kontakt oder defektes Netzkabel. Schließen Sie das Netzkabel erneut an. Wenn dadurch das Problem nicht behoben werden kann, schalten Sie den Projektor aus, ziehen Sie das Netzkabel aus der Steckdose und wenden Sie sich an Ihren Händler oder an den nächstgelegenen Service. Die Adressen finden Sie in der Anleitung Support und Service. ☛ *Kontaktliste für Epson-Projektoren*
Ist **Tastensperre** auf **Vollsperre** gestellt?	Drücken Sie die [⏻]-Taste auf der Fernbedienung. Falls Sie die Tastensperre nicht verwenden möchten, schalten Sie die Einstellung auf **Aus**. ☛ **Einstellung** Menü - **Tastensperre** S.42
Wurden die Einstellungen für den Infrarotempfänger korrekt ausgewählt?	Prüfen Sie die **Fernst.-Empfänger**-Einstellung aus dem Konfigurationsmenü. ☛ **Einstellung** Menü - **Fernst.-Empfänger** S.51
Wurde das Netzkabel direkt nach Direktes Ausschalten wieder angeschlossen oder wurde der Sicherungsautomat eingeschaltet?	Wurde der links beschriebene Vorgang ausgeführt, während **Direkt Einschalten** auf **Ein** gestellt ist, kann es sein, dass sich das Gerät nicht einschaltet. Drücken Sie die [⏻]-Taste, um das Gerät wieder einzuschalten.
Ist der ID-Schalter an der Seite der Fernbedienung auf On (Ein) gestellt?	Wenn der Schalter auf On (Ein) gestellt ist, können Sie die Fernbedienung nur zur Steuerung eines Projektors mit einer passenden ID verwenden. Stellen Sie den ID-Schalter auf Aus. ☛ S.35

Überprüfen	Abhilfe
Wurden die Lampenabdeckung und die Lampe richtig eingesetzt?	Sind Lampe oder Lampenabdeckung nicht richtig installiert, kann der Projektor nicht eingeschaltet werden. Überprüfen Sie, wie er eingesetzt ist. ☛ S.96

Andere Probleme

Die Fernbedienung funktioniert nicht.

Überprüfen	Abhilfe
Wird der Infrarotsender der Fernbedienung auf den Infrarotempfänger am Projektor gerichtet?	Richten Sie die Fernbedienung auf den Fernst.-Empfänger. Reichweite der Fernbedienung ☛ *Kurzanleitung*
Ist die Fernbedienung zu weit vom Projektor entfernt?	Die Reichweite der Fernbedienung beträgt etwa 15 m. ☛ *Kurzanleitung*
Wird der Fernst.-Empfänger von direktem Sonnenlicht oder starkem Licht aus Leuchtstofflampen beschienen?	Stellen Sie den Projektor so auf, dass kein starker Lichteinfall den Infrarotempfänger trifft. Oder stellen Sie den Fernsteuer-Empfänger von **Aus** auf **Fernst.-Empfänger** im Konfigurationsmenü. ☛ **Einstellung** Menü - **Fernst.-Empfänger** S.51
Wurden die Einstellungen für den Infrarotempfänger korrekt ausgewählt?	Prüfen Sie die **Fernst.-Empfänger**-Einstellung aus dem Konfigurationsmenü. ☛ **Einstellung** Menü - **Fernst.-Empfänger** S.51
Sind die Batterien erschöpft oder wurden sie falsch eingelegt?	Vergewissern Sie sich, dass die Batterien korrekt eingelegt sind oder tauschen Sie diese ggf. aus. ☛ S.95
Stimmen die Fernbedienungs-ID und die Projektor-ID überein?	Achten Sie darauf, dass die ID für den Projektor, den Sie verwenden möchten, und die ID für die Fernbedienung übereinstimmen. Stellen Sie den ID-Schalter an der Seite der Fernbedienung auf „Off“ (Aus), wenn Sie alle Projektoren unabhängig von der ID-Einstellung bedienen möchten. ☛ S.35
Passt **Fernbedienungstyp** zur verwendeten Fernbedienung?	Prüfen Sie die **Fernbedienungstyp**-Einstellung am Konfigurationsmenü. ☛ **Erweitert** Menü - **Betrieb** - **Fernbedienungstyp** S.52
Ist das als Sonderzubehör erhältliche Fernbedienungskabel an die Fernbedienung bzw. an die Fernbedienungs-Buchse des Projektors angeschlossen?	Wenn das Fernbedienungskabel angeschlossen ist, wird der Infrarotsender der Fernbedienung oder der Infrarotempfänger des Projektors deaktiviert. Wenn Sie das Fernbedienungs-Kabelset nicht verwenden, ziehen Sie es von der Fernbedienung und vom Projektor ab.

Kein Bild auf dem externen Monitor

Überprüfen	Abhilfe
Werden Bilder von einem anderen Anschluss als dem Computer-Eingang oder BNC-Eingang angelegt?	Auf einem externen Monitor können nur Bilder dargestellt werden, die über die Buchsen Computer oder BNC eingehen. ☛ S.114

Ich möchte die Sprache für Meldungen und Menüs ändern

Überprüfen	Abhilfe
Ändern Sie die **Sprache**-Einstellung.	Stellen Sie die **Sprache**-Einstellung aus dem Konfigurationsmenü ein. ☛ **Erweitert** Menü - **Sprache** S.52

Es werden keine Mails empfangen, auch wenn ein Problem am Projektor auftritt

Überprüfen	Abhilfe
Ist **Standby-Modus** auf **Kommunikat. ein** gestellt?	Damit die Funktion Mail-Meldung aktiv ist, wenn der Projektor auf Standby steht, müssen Sie die Option **Kommunikat. ein** in **Standby-Modus** aus dem Konfigurationsmenü einstellen. ☛ **Erweitert** Menü - **Standby-Modus** S.52
Trat eine schwere Störung auf, so dass die Projektion plötzlich unterbrochen wurde?	Wenn der Projektor sich plötzlich ausgeschaltet hat, kann keine E-Mail-Benachrichtigung gesendet werden. Besteht die Störung fort, wenden Sie sich an Ihren Händler oder den nächstgelegenen Service. Die Adressen finden Sie in der Anleitung Support und Service. ☛ *Kontaktliste für Epson-Projektoren*
Wird der Projektor mit Strom versorgt?	Überprüfen Sie die Stromzufuhr.
Sind die Einstellungen für die Mail-Funktion im Konfigurationsmenü korrekt?	Mailbenachrichtigungen über Störungen werden entsprechend der **Mail**-Einstellungen im Konfigurationsmenü gesendet. Überprüfen Sie, ob die Einstellungen korrekt sind. ☛ **Reset** Menü - **Mail** S.54

Anhang

In diesem Kapitel finden Sie Informationen zur Wartung, um eine optimale Leistung über einen langen Zeitraum zu gewährleisten.

Der Projektor kann an einer Decke angebracht oder auf einem Tisch aufgestellt werden, wie unten gezeigt. Außerdem kann dieser Projektor Bilder auf verschiedene Stellen projizieren, weil sowohl vertikale als auch horizontale Projektion in einem 90˚-Winkel möglich ist.

Warnung

- *Zur Abwärtsprojektion (Deckenhalterung) oder Aufwärtsprojektion von Bildern ist ein spezielles Verfahren erforderlich. Wenn die Einbauarbeit nicht richtig ausgeführt wird, kann der Projektor herunterfallen. Dabei besteht die Gefahr von Verletzungen oder Unfällen.*

  Wenden Sie sich an Ihren Händler oder an den nächstgelegenen Service, wenn Sie diese Installationsmethode verwenden wollen. Die Adressen finden Sie in der Anleitung Support und Service. ☛ *Kontaktliste für Epson-Projektoren*
- *Wenn Sie an den Befestigungspunkte für die Deckenhalterung Kleber verwenden, um ein Lösen der Schrauben zu verhindern, oder wenn Sie Schmiermittel, Öl o. Ä. verwenden, kann das Gehäuse brechen und der Projektor herunterstürzen. Dies kann Verletzungen oder schwere Schäden am Projektor verursachen.*
  Verwenden Sie daher beim Installieren oder Einrichten der Deckenhalterung weder Klebemittel, um das Lösen der Schrauben zu verhindern, noch Schmiermittel, Öl o. Ä.
- *Beim Anbringen des Projektors an der Decke stellen Sie sicher, dass Maßnahmen gegen Herunterfallen getroffen werden, wie Sichern durch Durchführen eines Drahtes durch die Griffe.*

Achtung

- *Installieren Sie den Projektor nicht in anderen Winkeln als den in den folgenden Abbildungen gezeigten.*
- *Verwenden Sie den Projektor nicht in umgekippter Stellung.*
- *Stellen Sie die Richtung richtig im Konfigurationsmenü entsprechend dem Installationswinkel ein.* ☛ *S.52*
- *Verwendung des Projektors in einem ungeeigneten Winkel oder bei falschen Konfigurationsmenü-Einstellungen bewirkt Fehlfunktionen und verkürzt die Lebensdauer optischer Teile.*

- Projektion von einer Position vor der Leinwand, wobei der Projektor an der Decke befestigt ist.

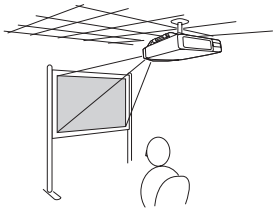

- Projektion von einer Position hinter einer lichtdurchlässigen Leinwand, wenn der Projektor an der Decke befestigt ist.

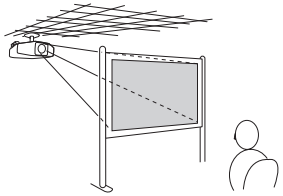

- Projektion von Bildern vor der Leinwand.

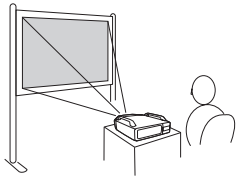

- Projektion von einer Position hinter einer durchscheinenden Leinwand.

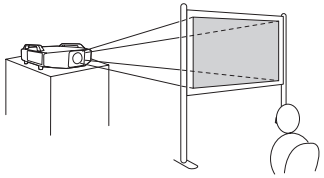

- Projektion von Bildern direkt nach oben

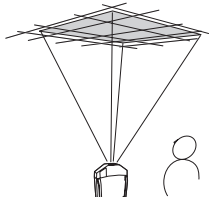

- Projektion von Bildern direkt nach unten

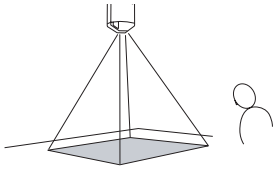

- Für die Aufhängung des Projektors an der Decke ist die als Sonderzubehör erhältliche Deckenhalterung erforderlich. ☛ S.101
- Die Projektion-Einstellung kann aus dem Konfigurationsmenü geändert werden. ☛ S.52

Bei Verschmutzung oder Bildverschlechterung muss der Projektor gereinigt werden.

⚠ Warnung

Verwenden Sie keine Sprays oder entflammbaren Gase zum Entfernen von an Teilen wie dem Objektiv oder Filter des Projektors anhaftendem Schmutz oder Staub.
Das kann aufgrund der hohen Temperature der Lampen im Gerät zu Bränden führen.

Reinigung der Projektoroberfläche

Reinigen Sie die Projektoroberfläche mit einem weichen Tuch.

Bei starker Verschmutzung feuchten Sie das Tuch mit Wasser und ein wenig Neutralreiniger an und wringen es gut aus, bevor Sie den Projektor damit abwischen.

Achtung

Reinigen Sie den Projektor nicht mit flüchtigen Mitteln wie Wachs, Alkohol oder Verdünnung. Diese können das Gehäuse beschädigen oder die Lackierung angreifen.

Reinigen des Objektivs

Verwenden Sie zum Reinigen des Objektivs handelsübliche Glasreinigungstücher und wischen Sie es sanft ab.

Achtung

Wischen Sie das Objektiv nicht mit groben Materialien ab und setzen Sie es keinen Stößen aus, da es leicht beschädigt werden kann.

Reinigen des Luftfilters

Reinigen Sie Luftfilter und Ansaugöffnung, wenn folgende Meldung angezeigt wird oder wenn die Filteranzeige grün blinkt.

„Luftfilter reinigen.“
„Luftfilter reinigen oder ersetzen.“

Achtung

- *Ein verstopfter Luftfilter kann zum Anstieg der Innentemperatur des Projektors führen und Betriebsstörungen, sowie eine Verkürzung der Lebensdauer des Motors am Objektiv verursachen. Reinigen Sie den Luftfilter sofort, wenn die Meldung angezeigt wird.*
- *Wenn der Filter durch Tabakrauch gelb verfärbt ist, kann er nicht gereinigt werden. Ersetzen Sie den Luftfilter durch einen neuen.* ☛ S.99
- *Spülen Sie den Luftfilter nicht mit Wasser. Verwenden Sie keine Reinigungs- oder Lösungsmittel.*
- *Wenn Sie für die Reinigung eine Bürste verwenden, wählen Sie eine mit langen, weichen Borsten, und drücken Sie nicht stark auf. Bei zu starkem Bürsten dringt Staub noch weiter in den Luftfilter ein und kann nicht mehr entfernt werden.*

Vorgehen

1. **Nachdem Sie den Projektor ausgeschaltet haben und ein doppeltes Tonsignal zur Bestätigung ertönt, ziehen Sie das Netzkabel ab.**

2. **Die Luftfilterabdeckung entfernen.**

   Ziehen Sie die Luftfilterabdeckung an der dafür vorgesehenen Zunge auf geradem Weg heraus, während Sie die Zunge gedrückt halten.

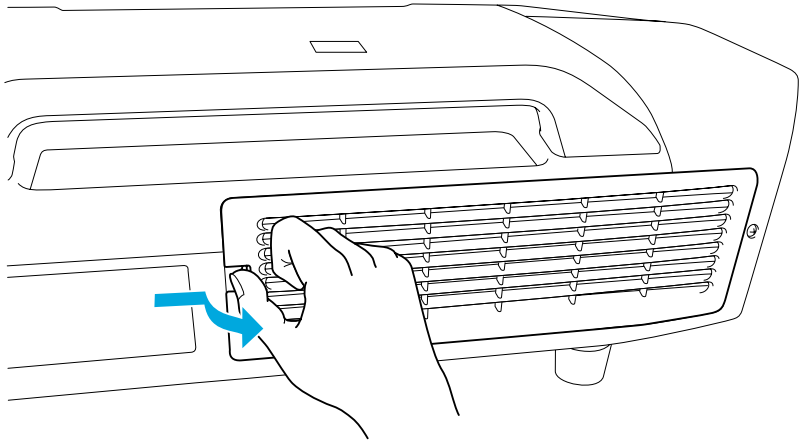

3 **Den Luftfilter entfernen.**

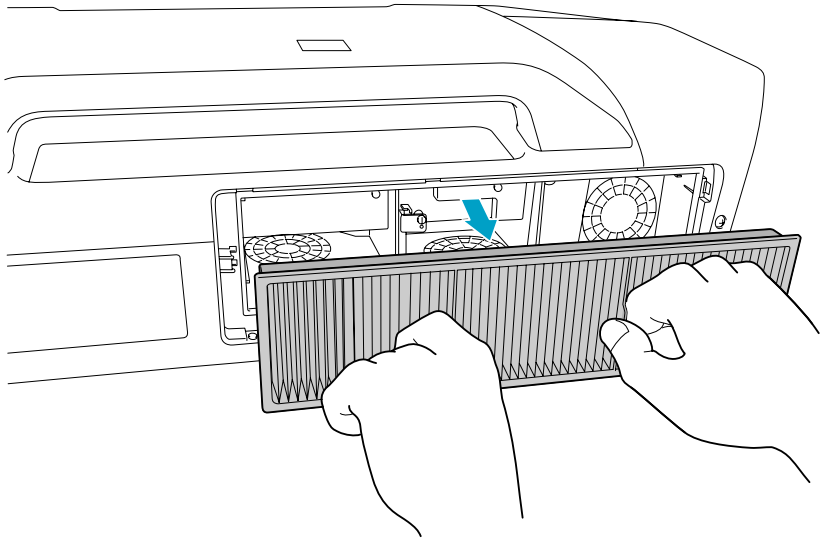

4 **Klopfen Sie den Luftfilter mit der Vorderseite (der Seite mit den Zungen) nach unten vier oder fünf Mal aus, um den Staub herauszuschütteln.**

Drehen Sie ihn um und verfahren Sie mit der anderen Seite genauso.

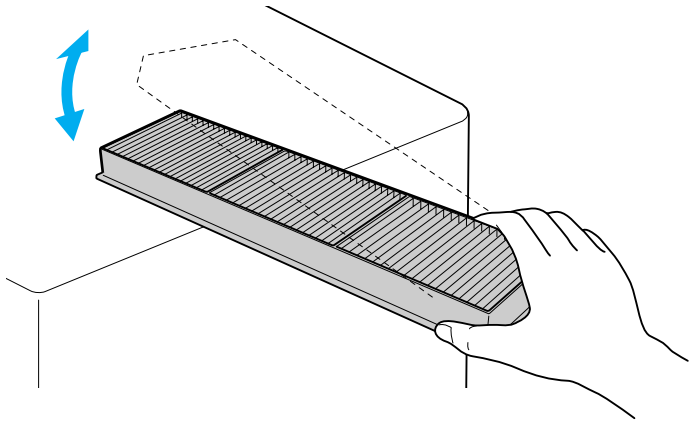

Achtung

Zu starkes Klopfen kann am Luftfilter Verformungen oder Risse verursachen, wodurch er nicht mehr zu gebrauchen wäre.

5 **Verwenden Sie für die Reinigung einen Staubsauger von der Vorderseite her, wenn sich der Staub auf diese Art nicht vollständig entfernen lässt.**

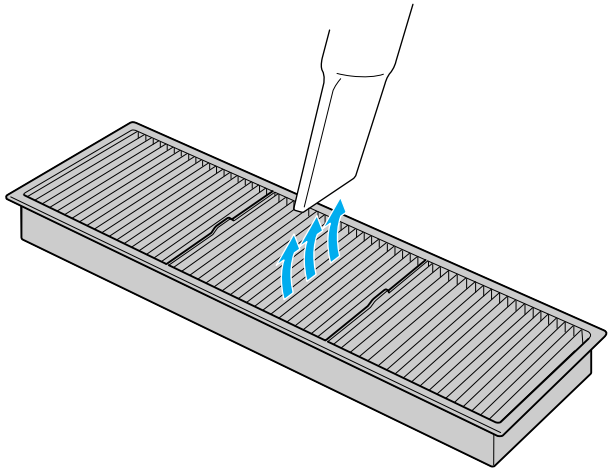

6 **Ersetzen Sie den Luftfilter.**

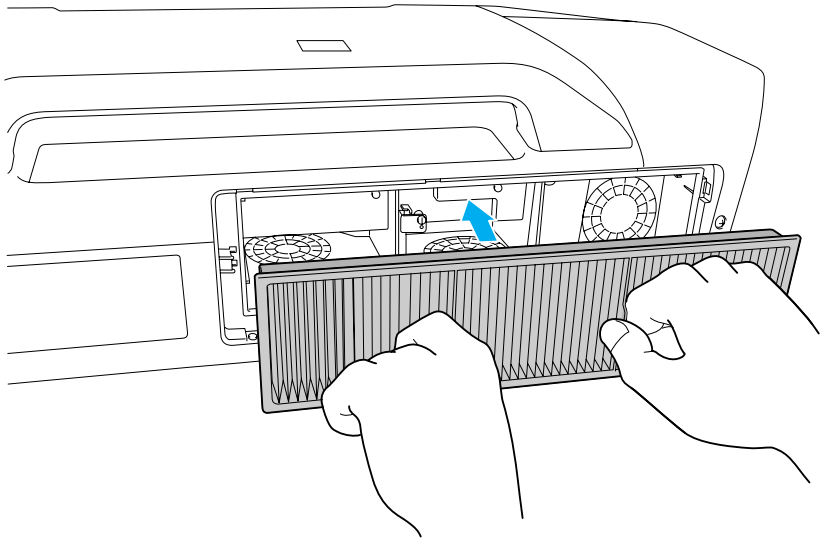

7 **Setzen Sie die Luftfilterabdeckung wieder ein.**

Drücken Sie auf den Deckel, bis er einrastet.

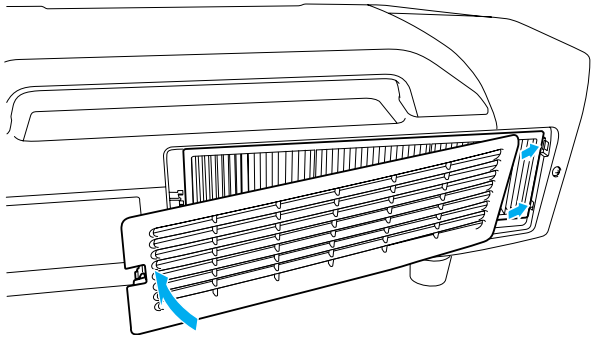

Wenn auch nach der Reinigung noch die Meldung zur Reinigungsaufforderung angezeigt wird, muss der Luftfilter ausgetauscht werden. Ersetzen Sie den Luftfilter durch einen neuen.

☛ S.99

In diesem Abschnitt wird das Ersetzen der Fernbedienungsbatterien, der Lampe und des Luftfilters erklärt.

Wechseln der Fernbedienungsbatterien

Wenn die Fernbedienung nach einer gewissen Zeit die Befehle verzögert oder überhaupt nicht mehr ausführt, sind wahrscheinlich die Batterien erschöpft. Ist dies der Fall, ersetzen Sie die Batterien durch neue. Halten Sie für den Bedarfsfall zwei Ersatz-Alkalibatterien der Größe AA bereit. Verwenden Sie ausschließlich Alkalibatterien der Größe AA.

Achtung

Beachten Sie vor dem Umgang mit Batterien die Sicherheitsanweisungen. *Sicherheitsanweisungen*

Vorgehen

1. **Nehmen Sie den Batteriefachdeckel ab.**

   Indem Sie die Lasche herunterdrücken, können Sie den Batteriefachdeckel abnehmen.

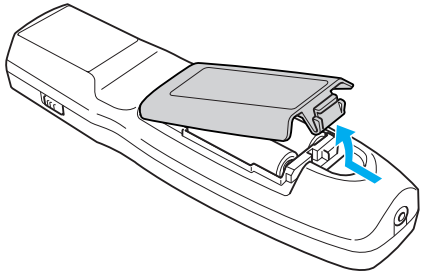

2. **Ersetzen Sie die alten Batterien durch neue.**

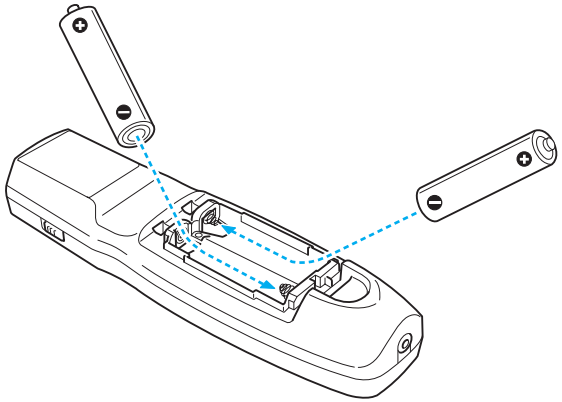

Achtung

Kontrollieren Sie die Polaritätszeichen (+) und (-) im Batteriefach, damit Sie die Batterien richtig einsetzen können.

3. **Bringen Sie den Batteriefachdeckel wieder an.**

   Drücken Sie den Batteriefachdeckel auf die Öffnung bis er einrastet.

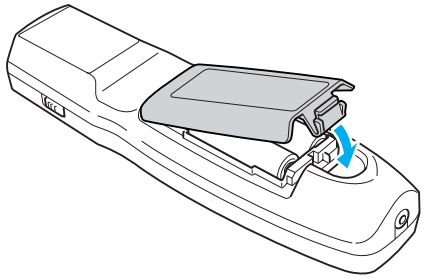

Wechseln der Lampe

Lampenaustauschperiode

Die Lampe muss ausgetauscht werden wenn:

- Die Meldung „Lampe erneuern.“ wird beim Start des Projektors unten links auf der Projektionsleinwand angezeigt.

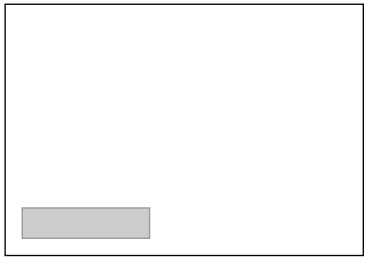

- Die Lampenanzeige blinkt orange.
  Ersetzen Sie die durch die blinkende Anzeige angezeigte Lampe, entweder Lampe 1 oder 2.

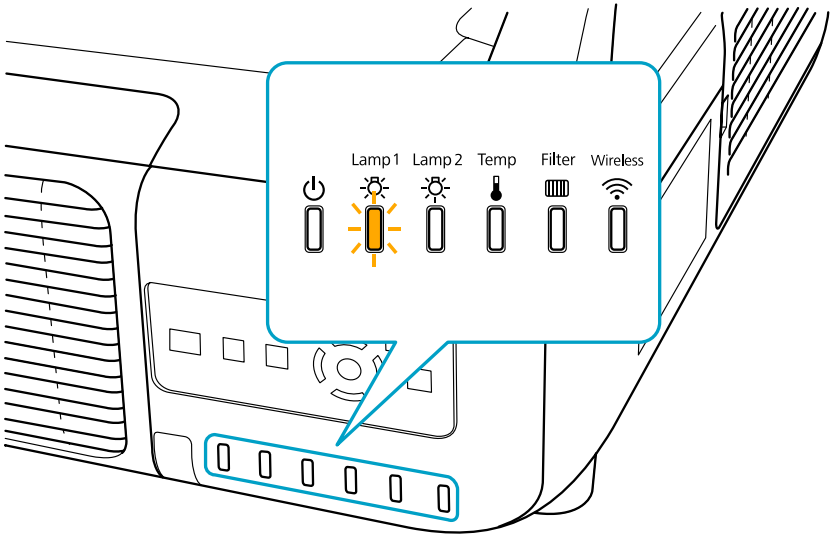

- Die Bildwiedergabe wird dunkler oder schlechter.

Achtung

- *Die Meldung zum Lampenwechsel erscheint nach Ablauf der folgenden Zeiten, um eine gleich bleibende Helligkeit und Bildqualität zu gewährleisten.* *S.51*
  *Wenn **Leistungsaufnahme** kontinuierlicher beim Betrieb auf Normal gestellt ist: Etwa 2400 Stunden*
  *Wenn **Leistungsaufnahme** kontinuierlicher beim Betrieb auf ECO gestellt ist: Etwa 3400 Stunden*
- *Schalten Sie den Projektor nicht sofort nach dem Ausschalten wieder ein. Wenn der Projektor häufig ein- und ausgeschaltet wird, kann die Lebensdauer der Lampen verringert werden.*
- *Nach Ablauf dieser Betriebsdauer nimmt die Gefahr eines Lampenbruchs zu. Ersetzen Sie die Lampe deshalb so schnell wie möglich, nachdem die entsprechende Meldung angezeigt wird, selbst wenn Sie noch funktioniert.*
- *Je nach Art der Lampe oder Verwendungsart kann diese dunkler werden oder ganz ausfallen, bevor die Warnung erscheint. Aus diesem Grund sollten Sie immer zwei Ersatzlampe bereithalten.*

Vorgehen beim Lampenwechsel

Die Lampe kann auch ausgetauscht werden, wenn der Projektor an der Decke befestigt ist.

⚠ Warnung

- *Müssen die Lampen ersetzt werden, weil sie nicht mehr leuchten, besteht die Möglichkeit, dass sie zerbrochen sind. Ist der Projektor an der Decke aufgehängt, sollten Sie für den Lampentausch immer annehmen, dass die Lampe zerbrochen ist. Stehen Sie daher seitlich von der Lampenabdeckung und nicht darunter. Nehmen Sie die Lampenabdeckung vorsichtig ab.*
- *Die Lampe niemals zerlegen oder umbauen. Bei Einbau und Verwendung einer zerlegten oder umgebauten Lampe besteht Brand-, Stromschlag- oder Unfallgefahr.*

⚠ Achtung

Warten Sie, bis sich die Lampen ausreichend abgekühlt haben, bevor Sie die Lampenabdeckung abnehmen. Ist die Lampe noch heiß, können Sie sich Sie sich verbrennen oder verletzen. Nach dem Ausschalten der Stromversorgung dauert es etwa eine Stunde, bis die Lampe ausreichend abgekühlt ist.

Achtung

- *Niemals den Projektor verwenden, wenn nicht zwei Lampen eingesetzt sind.*
- *Wir empfehlen den Austausch beider Lampen zusammen, um Konsistenz in Schattierung und Helligkeit der projizierten Bilder zu bewahren.*

Vorgehen

1. **Nachdem Sie den Projektor ausgeschaltet haben und ein doppeltes Tonsignal zur Bestätigung ertönt, ziehen Sie das Netzkabel ab.**

2. **Warten Sie, bis sich die Lampen ausreichend abgekühlt haben, bevor Sie die Lampenabdeckung auf der Rückseite des Projektors abnehmen.**

   Drücken Sie die Zungen auf der Vorderseite der Lampenabdeckung zusammen, um die Verriegelung zu lösen. Wenn die Verriegelung gelöst ist, ziehen Sie die Abdeckung gerade heraus.

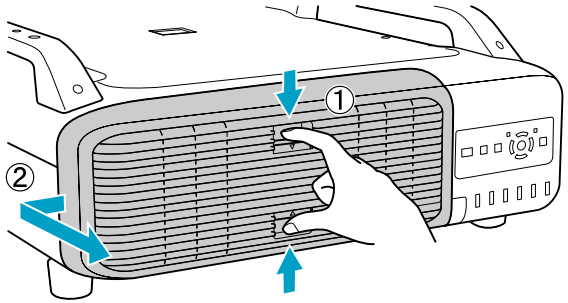

3. **Ziehen Sie den Verriegelungshebel für die zu ersetzen gewünschte Lampe hoch und ziehen Sie die Lampe gerade heraus.**

   Wenn die Lampe beschädigt ist, edrsetzen Sie die Lampe durch eine neue oder wenden Sie sich an Ihren Händler. ☛ *Kontaktliste für Epson-Projektoren*

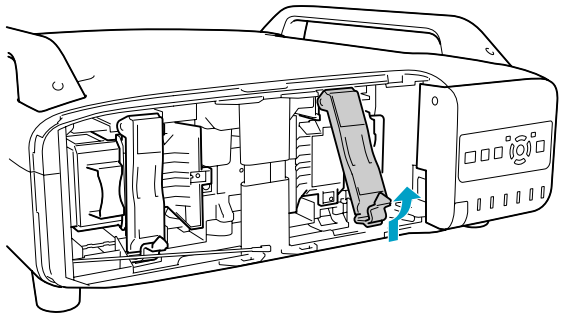

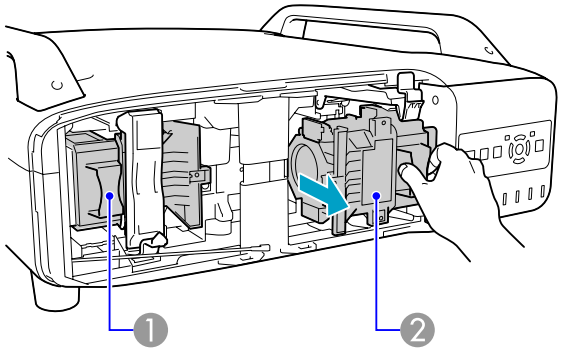

1 Lampe 1
2 Lampe 2

4 **Setzen Sie die neue Lampe ein.**

Schieben Sie die neue Lampe entlang der Führungsschiene in der korrekten Richtung bis zum Anschlag ein, drücken Sie kräftig, bis sie voll eingesetzt ist, und ziehen Sie den Verriegelungshebel herab, bis er spürbar einrastet.

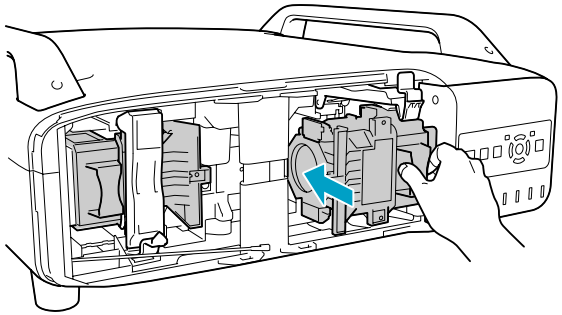

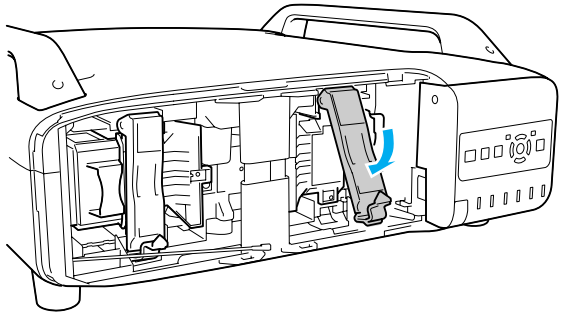

5 **Die Lampenabdeckung ersetzen.**

Drücken Sie die Abdeckung gegen die Einheit und schieben sie bis zum merkbaren Einrasten nach rechts.

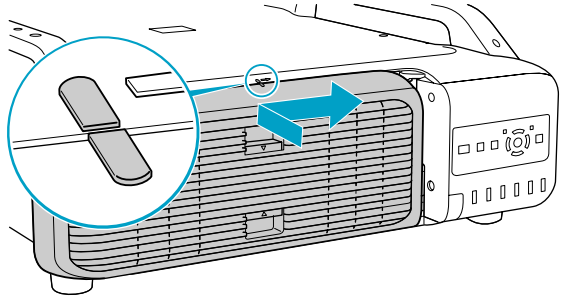

Achtung

- *Setzen Sie die Lampe richtig ein. Als Sicherheitsmaßnahme wird die Lampe automatisch ausgeschaltet, wenn die Lampenabdeckung abgenommen wird. Sind Lampe oder Lampenabdeckung nicht richtig installiert, kann die Lampe nicht eingeschaltet werden.*
- *In diesem Produkt befindet sich eine Lampe, die Quecksilber (Hg) enthält. Beachten Sie die gültigen örtlichen Richtlinien zu Entsorgung und Recycling. Entsorgen Sie die Lampe nicht mit dem normalen Hausmüll.*

Zurücksetzen der Lampenstunden

Der Projektor ist mit einem Zähler für die Lampenbetriebszeit ausgestattet. Eine Kontrollanzeige und eine Warnmeldung zeigen den Zeitpunkt zum Austausch der Lampe an. Nach dem Ersetzen der Lampen und Einschalten der Stromversorgung erscheint die folgende Meldung auf der Leinwand, und Sie können den Lampenstunden-Zähler zurücksetzen.

Wählen Sie **Ja** und drücken Sie die [Enter]-Taste.

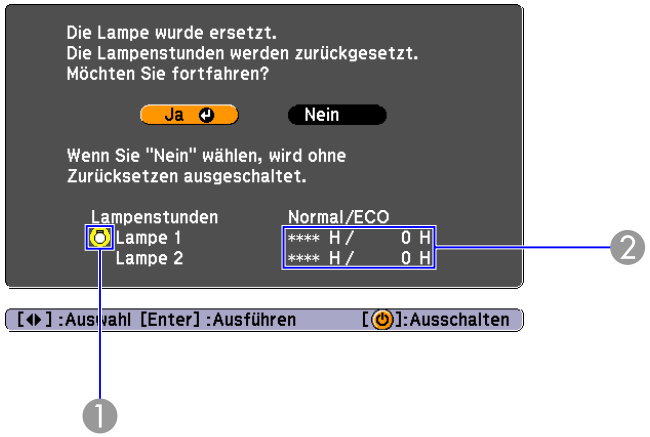

1. Zeigt den Austausch für die Lampe 1 an.
2. Zeigt die gesamte Lampenbetriebszeit an. Wenn Sie **Ja** wählen und die Lampenbetriebszeit zurücksetzen, wird die Zählung für Lampe 1 auf 0H gestellt.

Austausch des Luftfilters

Austauschperiode des Luftfilters

Der Luftfilter muss ausgetauscht werden wenn:

- Der Luftfilter hat sich braun verfärbt.
- Die Meldung erscheint, obwohl der Luftfilter gereinigt wurde.

Vorgehen beim Wechseln des Luftfilters

Der Luftfilter kann auch ausgetauscht werden, wenn der Projektor an der Decke befestigt ist.

Vorgehen

1 Nachdem Sie den Projektor ausgeschaltet haben und ein doppeltes Tonsignal zur Bestätigung ertönt, ziehen Sie das Netzkabel ab.

2 Die Luftfilterabdeckung entfernen.

Ziehen Sie die Luftfilterabdeckung an der dafür vorgesehenen Zunge auf geradem Weg heraus, während Sie die Zunge gedrückt halten.

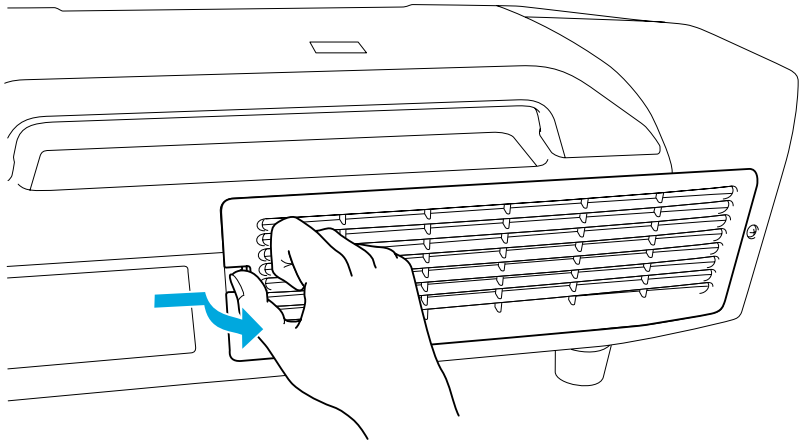

3 Den Luftfilter entfernen.

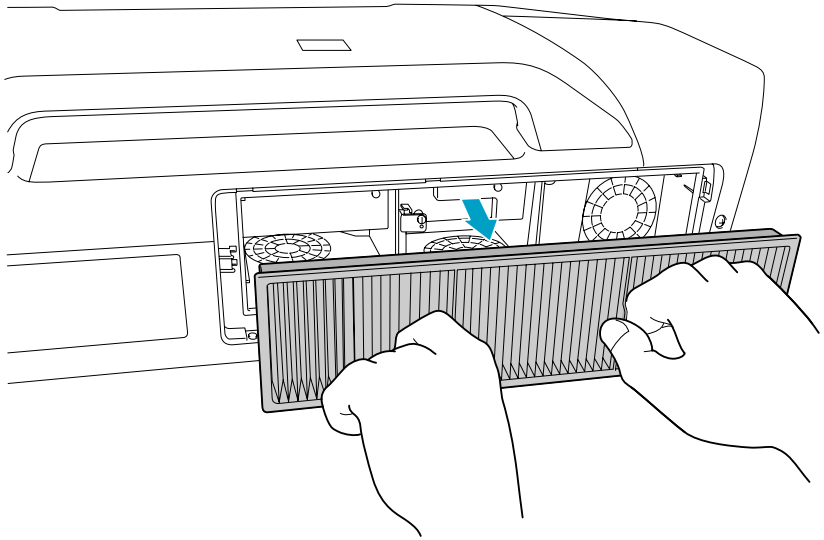

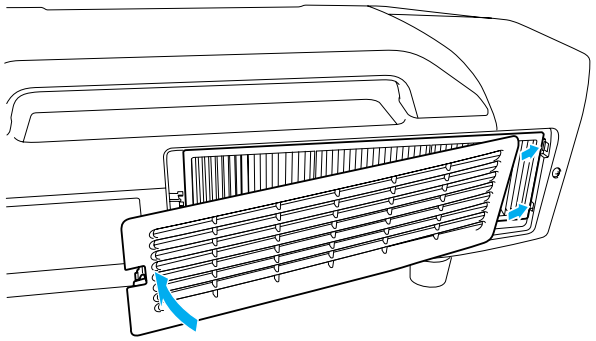

Entsorgen Sie gebrauchte Luftfilter gemäß Ihrer örtlichen Gesetze und Bestimmungen.
Material des Filterrahmens: Polypropylen
Material des Filterteils: Polypropylen

4 Setzen Sie den neuen Luftfilter ein.

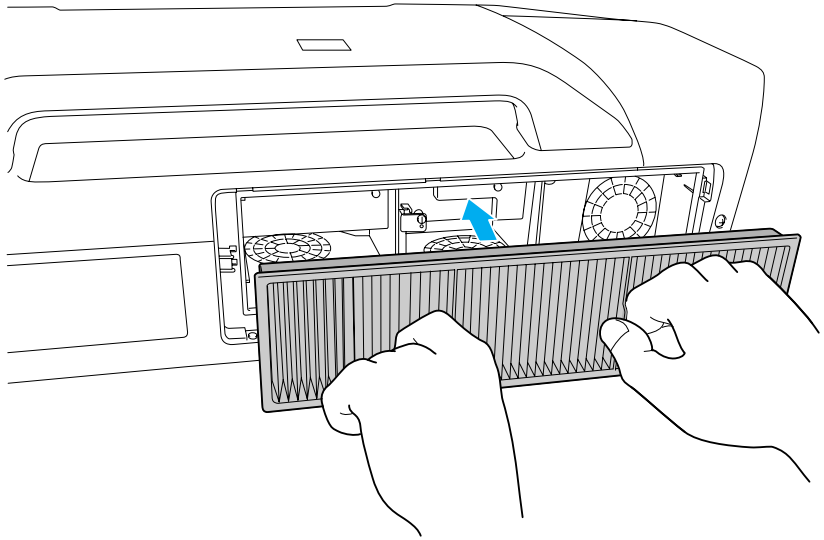

5 Setzen Sie die Luftfilterabdeckung wieder ein.

Drücken Sie auf den Filter, bis er einrastet.

Folgendes Sonderzubehör und Verbrauchsmaterial ist erhältlich. Kaufen Sie diese Produkte bitte nach Bedarf. Gültigkeit der folgenden Liste mit Sonderzubehör und Verbrauchsmaterial: Die Verfügbarkeit kann je nach Land, in dem das Gerät gekauft wurde, unterschiedlich sein.

Sonderzubehör

Computerkabel ELPKC02
(1,8 m - für Mini Sub-D 15-polig auf Mini Sub-D 15-polig)
Dieses Kabel ist identisch mit dem Computerkabel, dass mit dem Projektor mitgeliefert wurde.

Computerkabel ELPKC09
(3 m - für Mini Sub-D 15-polig auf Mini Sub-D 15-polig)
Computerkabel ELPKC10
(20 m - für Mini Sub-D 15-polig auf Mini Sub-D 15-polig)
Verwenden Sie diese längeren Kabel, sollte das mit dem Computer mitgelieferte Kabel zu kurz sein.

Component-Videokabel ELPKC19
(3 m - für Mini Sub-D 15-polig auf RCA-Stecker × 3)
Zum Anschließen einer Komponente Video-Quelle.

Fernbedienungs-Kabelset ELPKC28
(10 m 2-teiliges Set)
Um die Funktion der Fernbedienung über größere Entfernung sicherzustellen.

Funkmaus-Empfänger ELPST16
Für die Bedienung eines Mauszeigers über die Fernbedienung des Projektors, oder für die Funktion Page Up/Page Down während der Projektion einer PowerPoint-Datei.

Wireless LAN-Einheit ELPAP03 (nur EB-Z8050W)
Verwenden Sie dies zum Projektion von BIldern von einem Computer über ein Wireless-LAN.

Zoomobjektiv für großen Abstand ELPLL07
(Projektionsabstandsverhältnis: a. Ca. 5,76 bis 8,09 b. Ca. 5,83 bis 8,18)
Zoomobjektiv für mittleren Abstand ELPLM07
(Projektionsabstandsverhältnis: a. Ca. 3,85 bis 5,88 b. Ca. 3,92 bis 5,97)
Zoomobjektiv für mittleren Abstand ELPLM06
(Projektionsabstandsverhältnis: a. Ca. 2,64 bis 4,03 b. Ca. 2,68 bis 4,10)
Zoomobjektiv für Standard-Abstand ELPLS04
(Projektionsabstandsverhältnis: a. Ca. 1,71 bis 2,78 b. Ca. 1,74 bis 2,82)
Zoomobjektiv für kurzen Abstand ELPLW04
(Projektionsabstandsverhältnis: a. Ca. 1,29 bis 1,77 b. Ca. 1,31 bis 1,80)
Weitwinkelobjektiv für Rück-Projektion ELPLR04
(Projektionsabstandsverhältnis: a. Ca. 0,76 b. Ca. 0,77)
a: EB-Z8050W b: EB-Z8000WU
Projektions-Abstandsverhältnis = Projektionsabstand/Leinwandbreite
Die Werte entsprechen Installations-Standards. Sie verändern sich bei unterschiedlichen Bedingungen für die Projektion.

Niedrige Deckenhalterung* ELPMB25
Hohe Deckenhalterung* ELPMB26
Zur Befestigung des Projektors an der Decke.

* Für die Deckenmontage ist ein spezielles Verfahren erforderlich. Wenden Sie sich an Ihren Händler oder an den nächstgelegenen Service, wenn Sie diese Installationsmethode verwenden wollen. Die Adressen finden Sie in der Anleitung Support und Service. ☛ *Kontaktliste für Epson-Projektoren*

Verbrauchsmaterialien

Lampenaustauscheinheit (Doppelpackung) ELPLP52 **Lampenaustauscheinheit (Einzelpackung) ELPLP51** Zur Verwendung für den Austausch einer verbrauchten Lampe.
Luftfilter ELPAF23 Zur Verwendung für den Austausch eines verbrauchten Luftfilters.

Im Projektor befinden sich viele Glas- und Präzisionsteile. Handhaben Sie den Projektore beim Transport so wie im Folgenden beschrieben, um Schäden durch Stöße zu vermeiden.

Kurzer Transport

Gehen Sie die folgenden Punkte durch, und tragen Sie den Projektor dann vorsichtig an den Griffen.

- Schalten Sie den Projektor aus, und ziehen Sie alle Kabel ab.
- Setzen Sie die Objektivabdeckung auf das Objektiv.
- Fahren Sie den Fuß ein.

⚠ Achtung

Tragen Sie den Projektor nicht alleine.
Zwei Personen sind zum Auspacken oder Tragen des Projektors erforderlich.

Während des Transportierens

Vorbereitung für das Verpacken

Bereiten Sie nach Beachten der Punkte unter „Kurzer Transport“ folgendes vor, und packen Sie den Projektor dann ein.

- Nehmen Sie das Objektiv ab, wenn ein anderes Objektiv als das Standard-Zoomobjektiv installiert ist. Bringen Sie das Standard-Zoomobjektiv an, wenn der Projektor ein eingebautes Objektiv hat. Wenn der Projektor kein Objektiv hat, bringen Sie den beim Kauf vorhanden Deckel an der Objektivfassung an.
- Der vertikale und horizontale Objektivversatz ist auf Mitte gestellt.
- Verpacken Sie die Objektive mit dem Schutzpuffer der Originalverpackung.

Hinweise zum Verpacken und Transportieren

Umhüllen Sie den Projektor sicher mit Puffermaterial, um ihn vor Erschütterungen zu schützen, und legen Sie ihn in einem stabilen Karton ab. Informieren Sie auf jeden Fall das Speditionsunternehmen darüber, dass der Inhalt zerbrechlich ist.

Sie können das gerade projizierte Bild als Benutzerlogo speichern.

Beim Speichern eines Benutzerlogo wird das zuvor gespeicherte Benutzerlogo überschrieben.

Vorgehen

1 Projizieren Sie das Bild, das Sie als Benutzerlogo speichern möchten und drücken Sie die [Menu]-Taste.

Verwendung der Fernbedienung

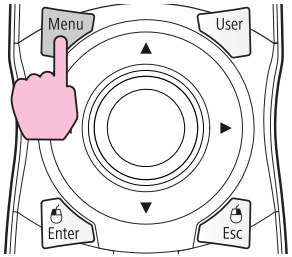

Verwendung des Bedienfelds

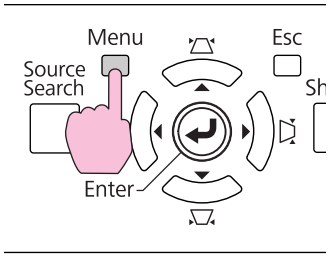

2 Wählen Sie Erweitert - „Benutzerlogo“ aus dem Konfigurationsmenü. ☛ **"Verwendung des Konfigurationsmenü"**

Entnehmen Sie die Informationen zu den verwendbaren Tasten und deren Funktion der Anleitung im Menü.

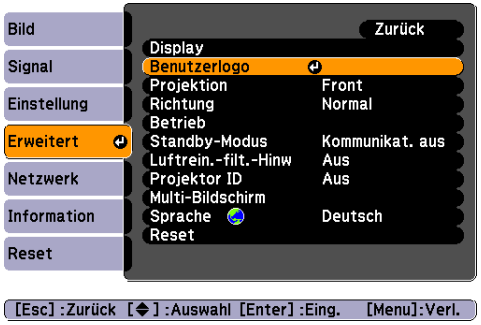

- Ist **Benutzerlogoschutz** unter **Kennwortschutz** auf **Ein** gestellt, erscheint eine Meldung und das Benutzerlogo kann nicht verändert werden. Sie können Änderungen vornehmen, wenn Sie **Benutzerlogoschutz** auf **Aus** stellen. ☛ S.40
- Wenn **Benutzerlogo** ausgewählt wird, während Keystone, E-Zoom, Seitenverhältnis oder Progressiv aktiv sind, so wird die aktuell aktive Funktion abgebrochen.

3 Wenn „Wollen Sie das gegenwärtige Bild als Benutzerlogo benutzen?“ angezeigt wird, wählen Sie „Ja“.

Wenn Sie die [Enter]-Taste auf der Fernbedienung oder dem Bedienungsfeld drücken, ändert sich eventuell die Darstellungsgröße, entsprechend der Auflösung des Bildsignals.

4 **Bewegen Sie den Rahmen, um den Bereich des Bildes auszuwählen, den Sie als Benutzerlogo verwenden möchten.**

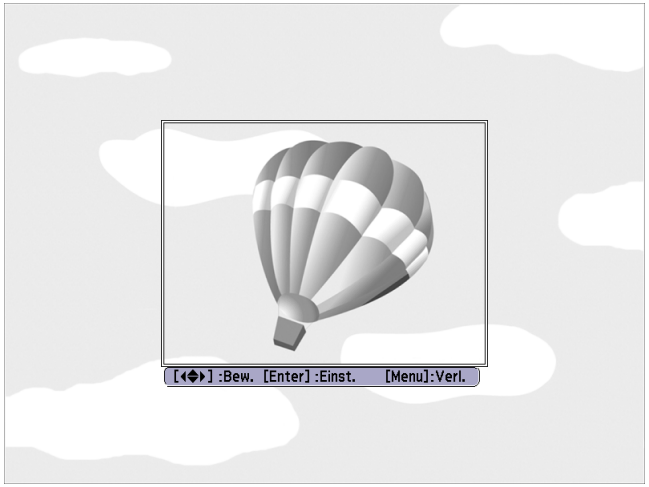

Verwendung der Fernbedienung

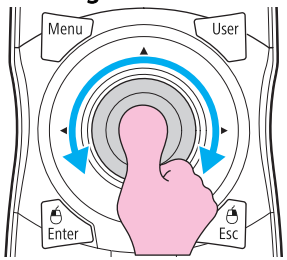

Verwendung des Bedienfelds

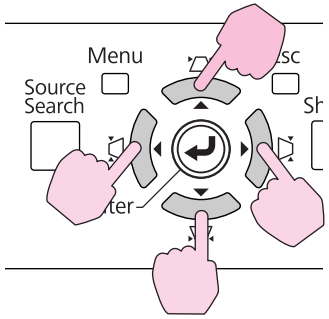

Die maximale speicherbare Bildgröße ist 400 × 300 Punkte.

5 **Wenn „Wählen Sie dieses Bild?“ angezeigt wird, wählen Sie „Ja“.**

6 **Wählen Sie den Zoomfaktor im Fenster Zoom-Einstellungen.**

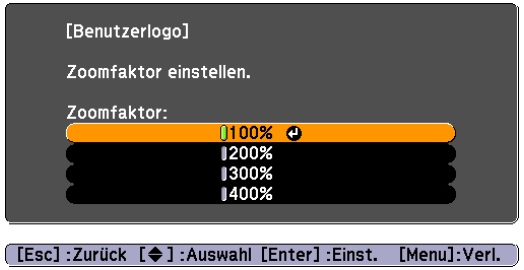

400% wird nur bei Verwendung von EB-Z8000WU angezeigt.

7 **Wenn „Sichern Sie das Bild als Benutzerlogo?“ angezeigt wird, bestätigen Sie mit „Ja“.**

Das Bild wird gespeichert. Nachdem das Bild gespeichert wurde, wird die Meldung „Beendet.“ angezeigt.

- Wurde ein Benutzerlogo gespeichert, kann die Logoeinstellung nicht in die Werkseinstellung zurückgesetzt werden.
- Das Speichern des Benutzerlogos kann etwa 15 Sekunden dauern. Verwenden Sie den Projektor oder am Projektor angeschlossene Geräte während des Speichervorgangs nicht, da dies Fehlfunktionen verursachen kann.

Es gibt zwei Methoden für die WPS-Einstellung.

- Tastendruck-Methode
  SSID- und Sicherheitseinstellungen erfolgen automatisch durch Drücken der [Enter]-Taste auf dem Bedienfeld des Projektors und der dafür bestimmten Taste des Geräts, über das der Zugriffspunkt besteht. Diese Methode empfiehlt sich, wenn sich Projektor und Zugriffspunkt beieinander befinden.
- PIN-Code-Methode
  SSID- und Sicherheitseinstellungen erfolgen automatisch durch die Eingabe eines 8-stelligen Codes, der dem Projektor im Voraus von einem Computer über den Zugriffspunkt zugewiesen wurde. Nehmen Sie vorab die Einstellungen für die Verbindung zwischen dem Computer und dem Zugriffspunkt vor. Einzelheiten zur Verbindungsherstellung finden Sie im mit dem Zugriffspunkt gelieferten Handbuch. Diese Methode empfiehlt sich, wenn der Projektor an der Decke installiert ist.

Methode der Verbindungsherstellung

Vorgehen

1 **Während der Projektion drücken Sie die [Menu]-Taste und wählen Sie dann aus dem Konfigurationsmenü Netzwerk - „Zur Netzwerkkonfiguration“.**

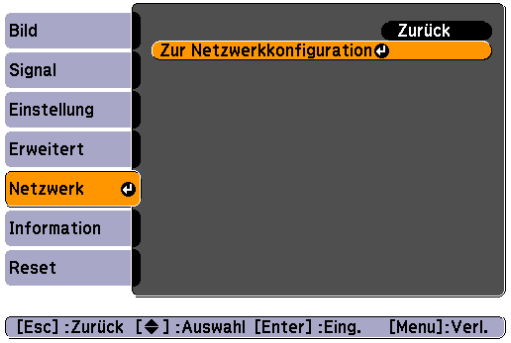

Der Bildschirm Netzwerkkonfiguration wird angezeigt.

2 **Wählen Sie „Setup-Assistent“ unter „Wireless LAN“ aus.**



Folgender Bildschirm wird angezeigt.

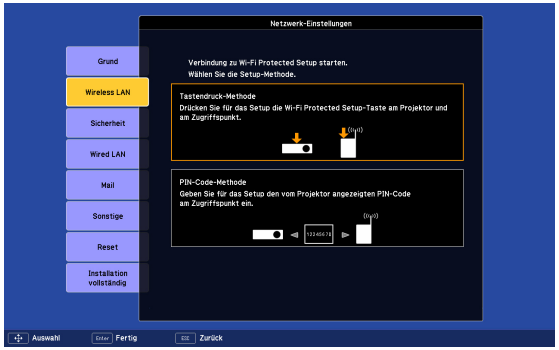

Bei Anschließen mit der Tastendruck-Methode verfahren Sie wie in den Schritten unten beschrieben.

Gehen Sie zu „Verbindungsherstellung mithilfe der PIN-Code-Methode“ bei Anschluss mit der „PIN-Code-Methode“.
☛ S.108

Verbindungsherstellung mithilfe der Tastendruck-Methode

Vorgehen

1 Wählen Sie „Tastendruck-Methode“.

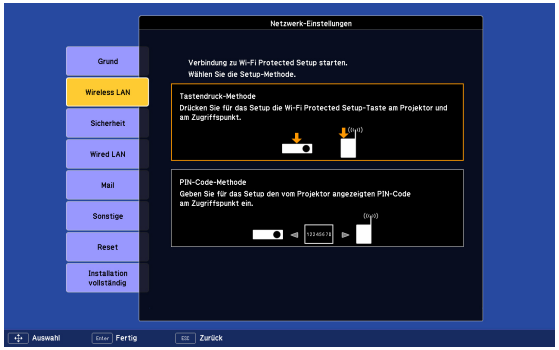

Der Tastendruck-Methode-Bildschirm wird angezeigt.

2 Drücken Sie die [Enter]-Taste auf dem Bedienfeld des Projektors, wenn Sie am Bildschirm dazu aufgefordert werden.

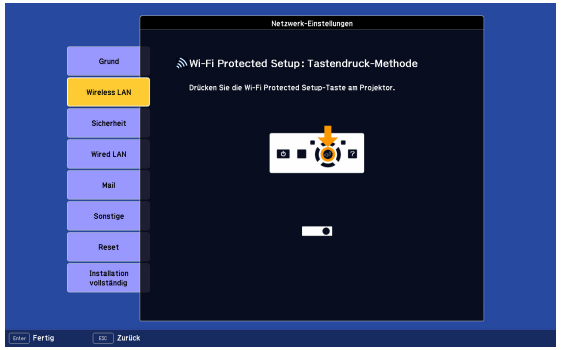

Daraufhin wird der Tastendruck-Methode-Bildschirm angezeigt.

3 Drücken Sie Taste am Zugriffspunkt, wenn Sie am Bildschirm dazu aufgefordert werden.

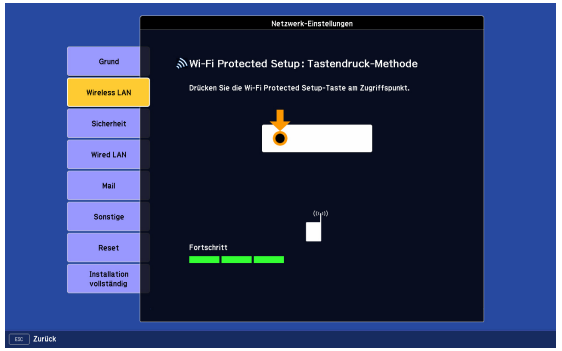

Dies schließt das Setup ab.

4 Drücken Sie die [Enter]-Taste oder die [Esc]-Taste.

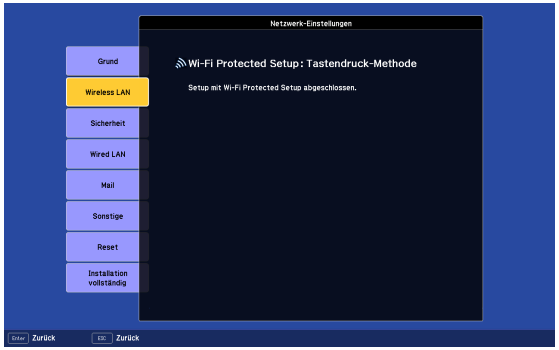

Der Bildschirm des **Wireless-LAN**-Menüs wird wieder angezeigt.

5 **Wählen sie „Ja“ unter „Installation vollständig“ aus.**

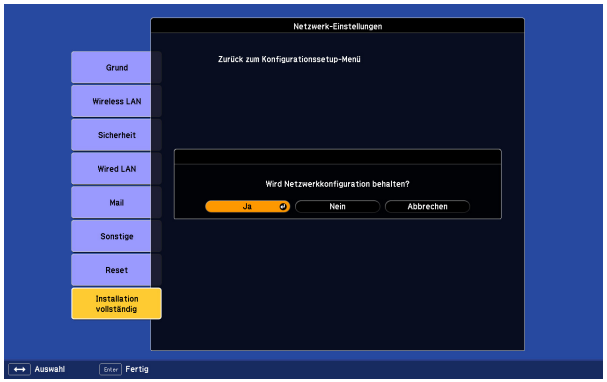

Dies schließt die Einrichtung der Verbindung zwischen dem Projektor und dem Zugriffspunkt ab. Drücken Sie die [Menu]-Taste, um das Konfigurationsmenü zu schließen.

Verbindungsherstellung mithilfe der PIN-Code-Methode

Bevor eine Verbindung mithilfe der PIN-Code-Methode hergestellt werden kann, muss eine Verbindung zwischen dem Computer und dem Zugriffspunkt hergestellt worden sein.

Vorgehen

1 **Wählen Sie „PIN-Code-Methode“.**

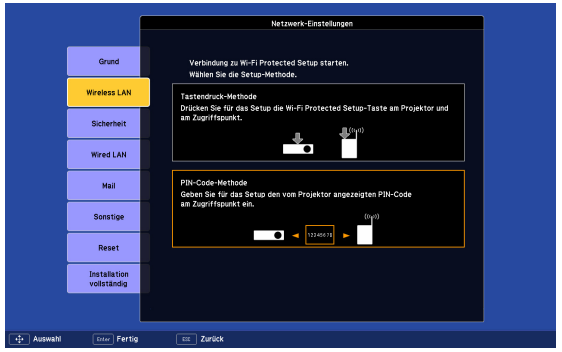

Der PIN-Code-Methode-Bildschirm wird angezeigt.

2 **Geben Sie auf dem Computer für den Zugriffspunkt den PIN-Code ein, der auf dem „PIN-Code-Methode”-Bildschirm angezeigt wird, und wählen Sie dann „Setup starten“.**

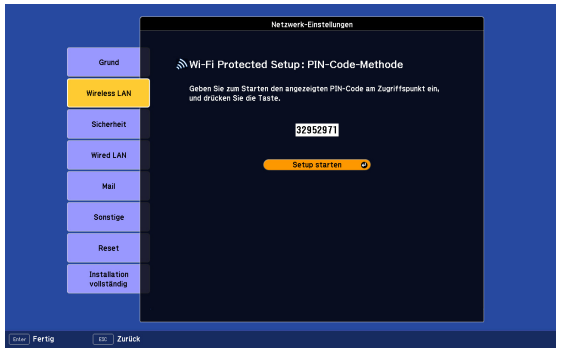

Eine Fortschrittsanzeige erscheint.

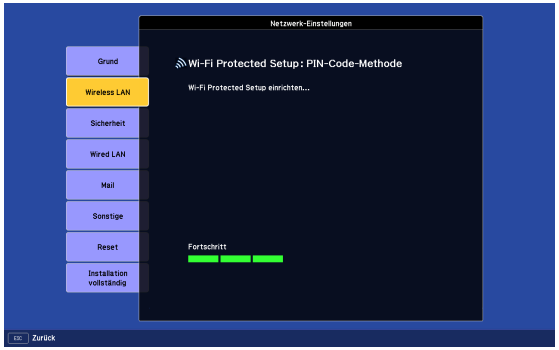

3 **Die Meldung „Setup mit Wi-Fi Protected Setup abgeschlossen.“ wird angezeigt. Drücken Sie die [Enter]-Taste oder die [Esc]-Taste.**

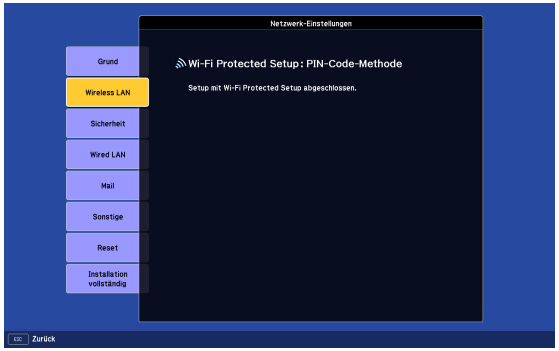

Der Bildschirm des **Wireless LAN**-Menüs wird wieder angezeigt.

4 **Wählen sie „Ja“ unter „Installation vollständig“ aus.**



Dies schließt die Einrichtung der Verbindung zwischen dem Projektor und dem Zugriffspunkt ab. Drücken Sie die [Menu]-Taste, um das Konfigurationsmenü zu schließen.

Die folgende Tabelle gibt den Projektionsabstand an, der bei der Verwendung eines Standard-Zoomobjektivs gilt. Bei Verwendung eines Objektivs, das als Sonderzubehör erhältlich ist, können Sie die Projektionsabstände in der Bedienungsanleitung nachlesen, die dem entsprechenden Objektiv beiliegt. Wählen Sie für die Einstellung der Leinwandgröße die optimalen Werte anhand der Tabelle aus. Die Angaben sind lediglich Orientierungswerte.

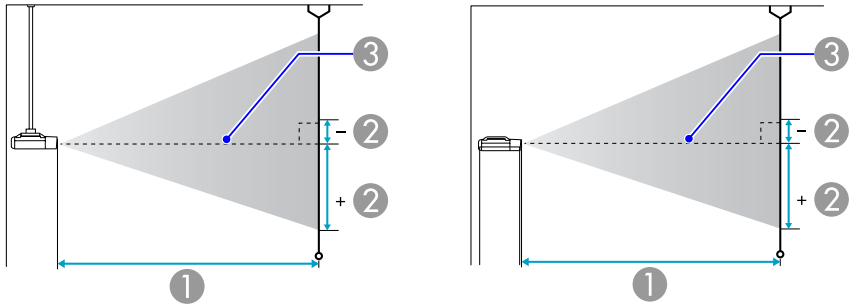

1. Projektionsabstand
2. ist der horizontale Abstand zwischen Objektivmitte und Leinwand. Der Abstand verändert sich je nach der Einstellung des vertikalen Objektivversatzes.
3. Objektivmitte

Projektionsabstand von EB-Z8000WU

Einheiten: cm

4:3 Leinwandgröße		1 Kleinster Abstand (Weitwinkel) bis größter Abstand (Tele)	2 Vertikaler Objektivversatz Oben bis unten
60"	120x90	251 - 410	-19 - 111
80"	160x120	338 - 549	-26 - 148
100"	200x150	424 - 688	-32 - 185

4:3 Leinwandgröße		1 Kleinster Abstand (Weitwinkel) bis größter Abstand (Tele)	2 Vertikaler Objektivversatz Oben bis unten
120"	240x180	510 - 828	-39 - 221
150"	300x230	640 - 1036	-48 - 277
200"	410x300	856 - 1384	-64 - 369
300"	610x460	1288 - 2081	-97 - 554
440"	890x670	1898 - 3062	-142 - 814

Einheiten: cm

16:9 Leinwandgröße		1 Kleinster Abstand (Weitwinkel) bis größter Abstand (Tele)	2 Vertikaler Objektivversatz Oben bis unten
60"	130x75	227 - 371	-22 - 96
80"	180x100	306 - 498	-29 - 129
100"	220x120	384 - 624	-36 - 161
120"	270x150	463 - 751	-43 - 193
150"	330x190	580 - 940	-54 - 241
200"	440x250	777 - 1256	-72 - 321
300"	660x370	1169 - 1888	-108 - 482
485"	1070x600	1899 - 3064	-176 - 781

Einheiten: cm

16:10 Leinwandgröße		① Kleinster Abstand (Weitwinkel) bis größter Abstand (Tele)	② Vertikaler Objektivversatz Oben bis unten
60"	130x81	221 - 361	-17 - 98
80"	180x110	297 - 484	-23 - 130
100"	220x130	374 - 607	-28 - 163
120"	270x169	450 - 730	-34 - 196
150"	330x206	564 - 915	-43 - 245
200"	440x275	755 - 1222	-57 - 326
300"	550x344	1137 - 1837	-85 - 489
500"	1100x688	1900 - 3067	-142 - 815

Projektionsabstand von EB-Z8050W

Einheiten: cm

4:3 Leinwandgröße		① Kleinster Abstand (Weitwinkel) bis größter Abstand (Tele)	② Vertikaler Objektivversatz Oben bis unten
60"	120x90	247 - 403	-18 - 110
80"	160x120	332 - 540	-24 - 146
100"	200x150	417 - 677	-30 - 183
120"	240x180	502 - 814	-37 - 219
150"	300x230	630 - 1020	-46 - 274
200"	410x300	843 - 1363	-61 - 366
300"	610x460	1268 - 2048	-91 - 549

4:3 Leinwandgröße		① Kleinster Abstand (Weitwinkel) bis größter Abstand (Tele)	② Vertikaler Objektivversatz Oben bis unten
440"	890x670	1868 - 3014	-134 - 807

Einheiten: cm

16:9 Leinwandgröße		① Kleinster Abstand (Weitwinkel) bis größter Abstand (Tele)	② Vertikaler Objektivversatz Oben bis unten
60"	130x75	224 - 365	-21 - 95
80"	180x100	301 - 490	-28 - 127
100"	220x120	378 - 614	-35 - 159
120"	270x150	455 - 739	-42 - 191
150"	330x190	571 - 925	-52 - 239
200"	440x250	764 - 1236	-69 - 318
300"	660x370	1150 - 1859	-104 - 477
485"	1070x600	1869 - 3016	-168 - 773

Einheiten: cm

16:10 Leinwandgröße		① Kleinster Abstand (Weitwinkel) bis größter Abstand (Tele)	② Vertikaler Objektivversatz Oben bis unten
60"	130x81	217 - 355	-16 - 97
80"	180x110	292 - 476	-22 - 129
100"	220x130	368 - 597	-27 - 162
120"	270x169	443 - 719	-32 - 194

16:10 Leinwandgröße		①	②
		Kleinster Abstand (Weitwinkel) bis größter Abstand (Tele)	Vertikaler Objektivversatz Oben bis unten
150"	330x206	555 - 900	-40 - 242
200"	440x275	743 - 1203	-54 - 323
300"	550x344	1119 - 1808	-81 - 485
500"	1100x688	1870 - 3019	-135 - 808

Anschluss über ein handelsübliches 100BASE-TX oder 10BASE-T-LAN-Kabel. Die Schnittstelle kann sich je nach Projektormodell von der folgenden Abbildung unterscheiden. (Die folgende Abbildung zeigt EB-Z8000WU)

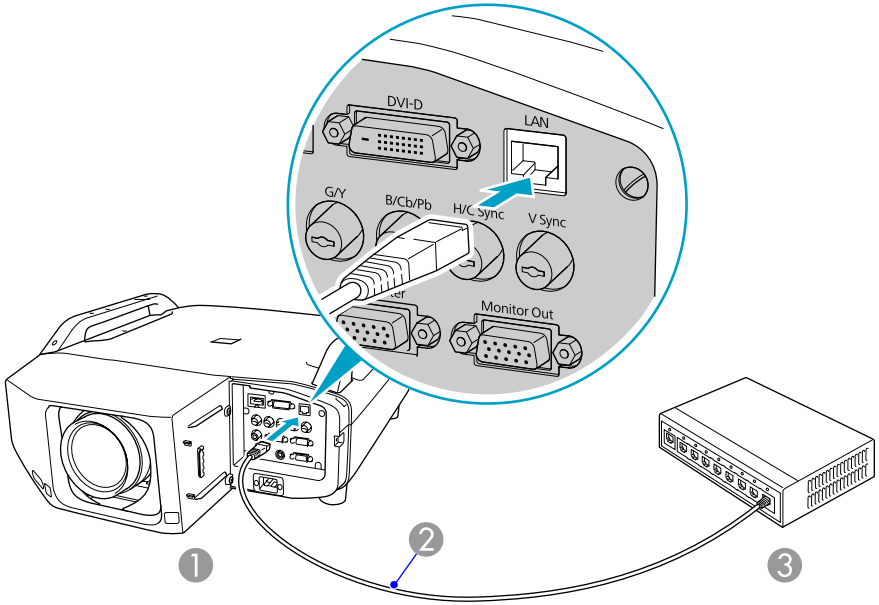

1. Zum LAN-Anschluss
2. (Handelsübliches) LAN-Kabel
3. Zur LAN-Buchse

Achtung

Um Fehlfunktionen vorzubeugen, verwenden Sie ein abgeschirmtes LAN-Kabel der Kategorie 5.

Analoge RGB-Bilder, die von dem Computer-Eingang oder BNC-Eingang anliegen, können gleichzeitig auf der Leinwand und externen Monitor wiedergegeben werden. Das bedeutet, Sie können das projizierte Bild während einer Präsentation auf einem externen Monitor beobachten - auch wenn Sie die Leinwand nicht sehen. Anschluss über das mit dem externen Monitor mitgelieferte Kabel.

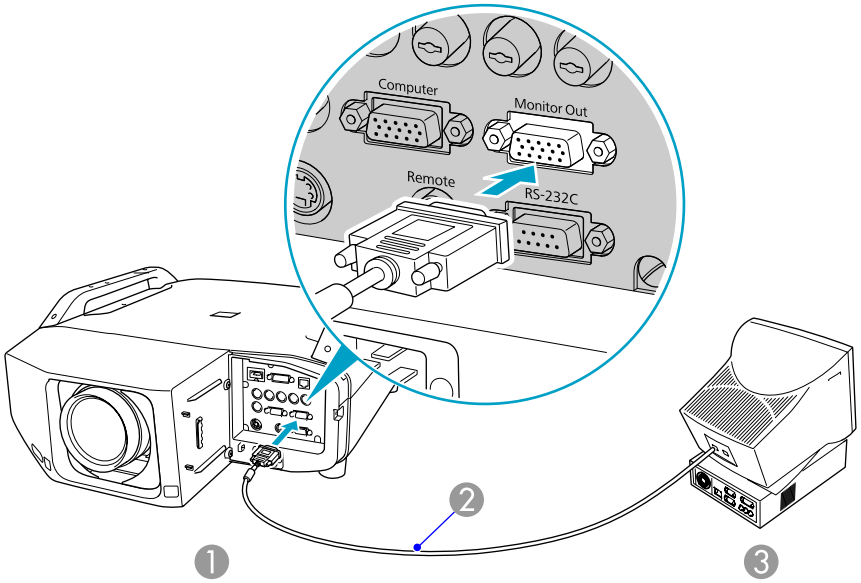

1. Zum Monitor Out-Anschluss
2. Mit dem Monitor mitgeliefertes Kabel
3. Zum Monitor-Anschluss

- Component Video-Signale und Signale von Computern und Video-Geräten, die an andere Eingänge als den Computer-Eingang und den BNC-Eingang angeschlossen sind, können nicht über einen externen Monitor ausgegeben werden.
- Anzeigen wie Keystone, das Konfigurationsmenü oder Hilfe-Bildschirme werden nicht an einen externen Monitor ausgegeben.

Legen Sie vorher einen Kreuzschlitzschraubendreher Nr. 2 bereit.

Entfernen

Achtung

- *Entfernen Sie das Objektiv nur, wenn es nötig ist. Wenn Staub und Schmutz in das Projektorinnere gelangen, wird dadurch die Projektionsqualität gemindert, und es können Fehlfunktionen auftreten.*
- *Berühren Sie dnicht die Objektivsektion mit Ihrer Hand oder Ihren Fingern. Wenn Fingerabdrücke oder Öle auf der Objektivoberfläche bleiben, nimmt die Projektionsqualität ab.*
- *Wenn Objektivversatz ausgeführt wurde, stellen Sie den Objektivversatz vor dem Austauschen des Objektivs auf die Mittenposition ein.*

Vorgehen

1 Schnittstellenabdeckung abnehmen.

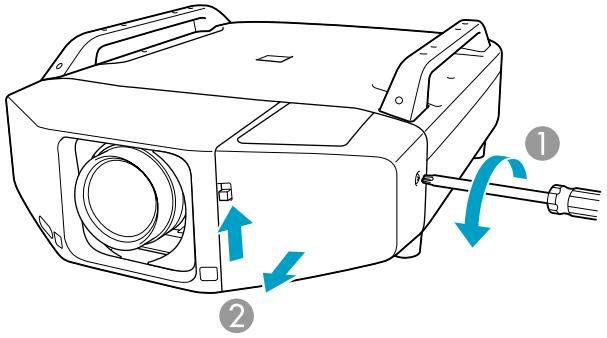

1. Lösen Sie die Befestigungsschraube.
2. Halten Sie den Schnittstellenabdeckung-Öffnen-Schalter gezogen und ziehen Sie die Schnittstellenabdeckung gerade heraus.

2 Frontabdeckung abnehmen.

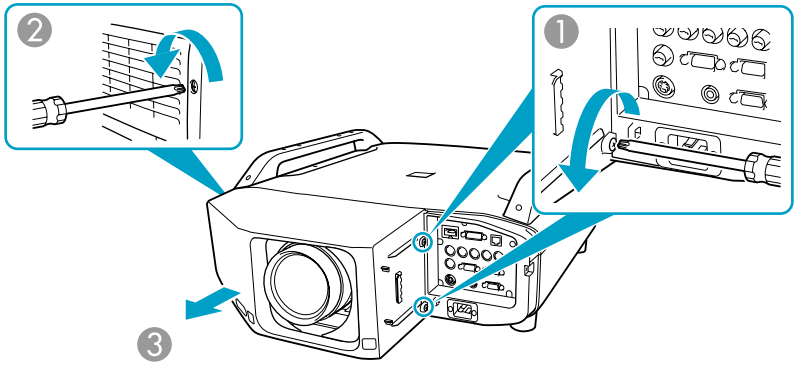

1. Lösen Sie die beiden Befestigungsschrauben.
2. Lösen Sie die Befestigungsschraube.
3. Ziehen Sie die Abdeckung gerade heraus.

3 Drücken Sie den Verriegelungshebel der Objektiveinheit und drehen Sie ihn gegen den Uhrzeigersinn.

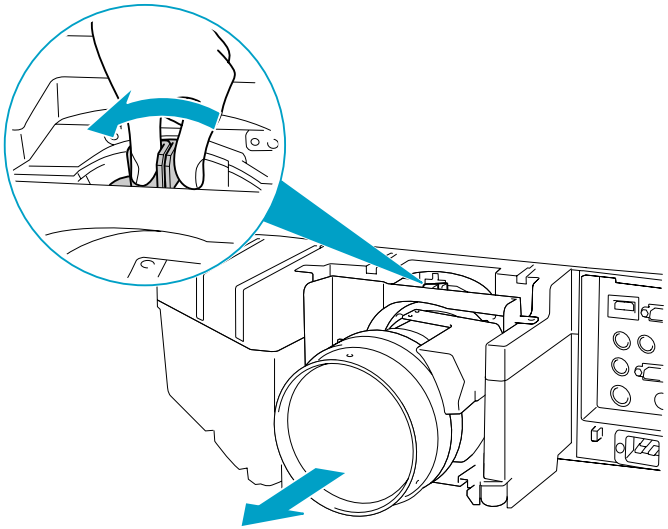

4 **Ziehen Sie das Objektiv, in gerader Richtung ab, wenn es freigegeben ist.**

Anbringen

Achtung

Der Projektor sollte beim Anbringen des Objektivs nicht so stehen, dass die Gehäuseöffnung nach oben gerichtet ist. Staub und Schmutz könnten in den Projektor gelangen.

Vorgehen

1 **Halten Sie das Objektiv beim Ansetzen an das Gehäuse so, dass der weiße Kreis oben ist.**

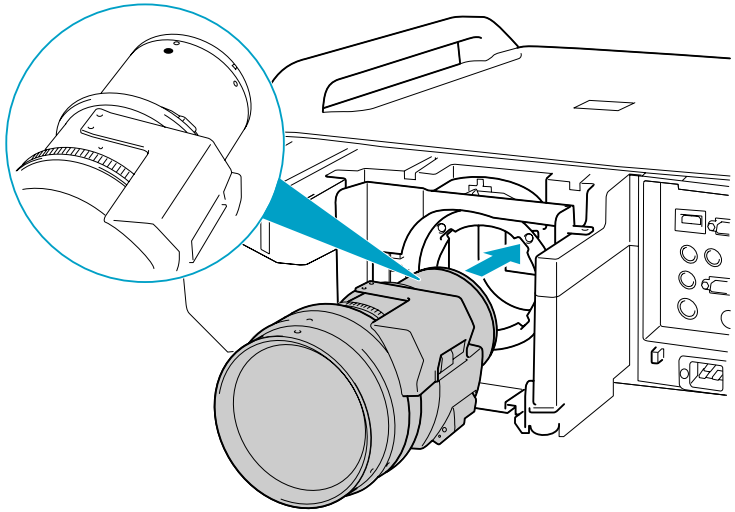

2 **Während Sie das Objektiv fest halten, drehen Sie den Verriegelungshebel im Uhrzeigersinn, bis er verriegelt ist. Prüfen Sie, dass sich das Objektiv nicht abnehmen lässt.**

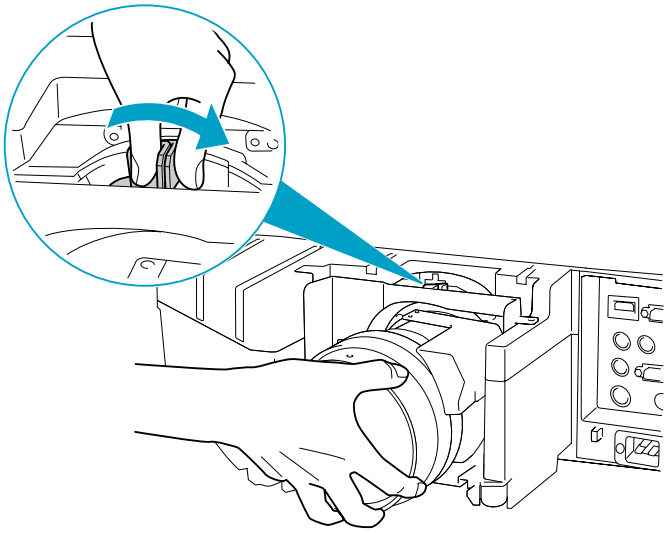

3 **Die Frontabdeckung ersetzen.**

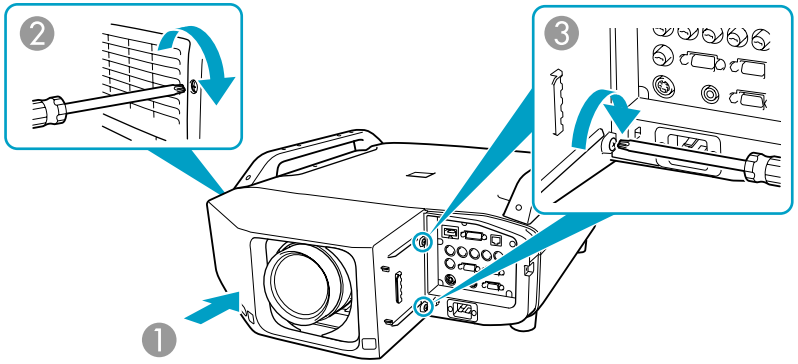

1. Die Abdeckung entlang der Führung einbauen.
2. Ziehen Sie die Befestigungsschraube fest.
3. Ziehen Sie die beiden Befestigungsschrauben fest.

4 **Die Schnittstellenabdeckung ersetzen.**

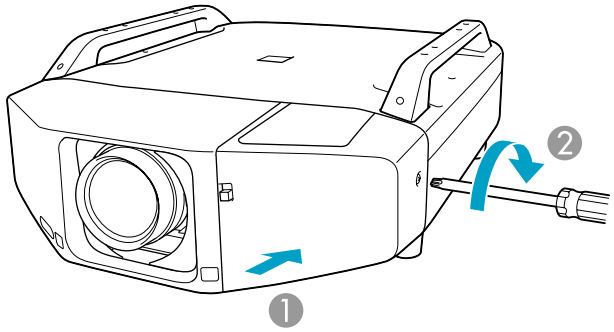

1. Die Abdeckung entlang der Führung einbauen.
2. Ziehen Sie die Befestigungsschrauben fest.

Achtung

- *Setzen Sie die Frontabdeckung für den Projektor auf.*
- *Lagern Sie den Projektor mit eingesetztem Objektiv.*
  Wenn der Projektor ohne das Objektiv gelagert wird, könnten Staub und Schmutz in den Projektor gelangen und Fehlfunktionen oder eine Beeinträchtigung der Projektionsqualität verursachen.

Wenn die **Mail-Meldung**-Funktion auf **Ein** gestellt ist und ein Problem oder eine Warnmeldung am Projektor auftritt, wird die folgende E-Mail verschickt.

Betreff: EPSON Projector
Zeile 1: Name des Projektors, an dem das Problem besteht.
Zeile 2: Die IP-Adresse des Projektors, an dem das Problem besteht.
Zeile 3 und weitere: Einzelheiten des Problems

Die Detailhinweise zu dem Problem werden zeilenweise aufgelistet. Folgende Tabelle führt die in der Meldung möglichen Detailhinweise auf. Weitere Informationen zum Umgang mit Problemen/ Warnmeldungen finden Sie unter „Ablesen der Kontrollanzeigen“
☛ S.75

Meldung	Ursache
Auto Iris Error	Fehler Auto-Blende
Cinema filter error	Kinofilterfehler
Cinema Filter Warning	Cinemafilter-Warn. Der Projektor kann weiter bedient werden, aber der Cinemafilter arbeitet nicht.
Clean Air Filter	Luftrein.-filt.-Hinw
Fan related error	Lüfter gestört
High-speed cooling in progress	Warnung Hochtemp.
Internal error	Interner Fehler
Internal temperature error	Temp. zu hoch (Überhitzung)
Lamp out	Lampe gestört (both lamps 1/2)
Lamp replacement notification (1) Lamp replacement notification (2)	Lampe ersetzen (1) Zeigt Lampe 1 an, und (2) zeigt Lampe 2 an. Die mitgeteilte Lampe muss ausgewechselt werden.
Lamp timer failure	Lampe leuchtet nicht (both lamp 1/2)
Lamp Warning (1) Lamp Warning (2)	Lampenwarnung (1) zeigt Lampe 1 an, und (2) zeigt Lampe 2 an. Die mitgeteilte Lampe ist verbraucht.
Low Air Flow	Luftstrom niedrig
Low Air Flow Error	Filterluftstromstör.
No Air Filter	Kein Luftfilter/Luftsensor gestört
No-signal	Kein Signal Der Projektor empfängt kein Signal. Überprüfen Sie den Verbindungsstatus oder ob das als Signalquelle dienende Gerät eingeschaltet ist.
Peltier Device error	Kühlsystemfehler (Peltier-Element)
Power Err. (Ballast)	Netzfehl. (Ballast)
Power Warning. (Ballast) (1) Power Warning. (Ballast) (2)	Netzteilwarnung (Ballast) (1) zeigt Lampe 1 an, und (2) zeigt Lampe 2 an. Die mitgeteilte Lampe ist verbraucht.
Pump Error	Kühlsystemfehler (Pumpe)
Sensor error	Sensor gestört
Shutter Error	Verschluss-Fehler
Shutter Warning	Verschluss-Warnung Obwohl der Projektor weiter bedient werden kann, arbeteitet der elektrische Verschluss nicht.

Zu Beginn der Meldung wird (+) oder (-) angezeigt.
Es ist ein Problem am Projektor aufgetreten
(-): Die Projektorstörung wurde behoben

Liste der Befehle

Wenn der Einschaltbefehl gesendet wird, schaltet sich der Projektor ein und geht in den Aufwärm-Modus. Hat sich der Projektor eingeschaltet, wird ein Doppelpunkt „:“ (3Ah) angezeigt.

Wird ein Befehl empfangen, führt der Projektor diesen Befehl aus und zeigt „:“, anschließend erwartet er den nächsten Befehl.

Wird das Ausführen eines Befehls mit einem Fehler abgebrochen, wird eine Fehlermeldung angezeigt und „:“ wird ausgegeben.

Funktion			Befehl
Ein-/Ausschalten	Ein		PWR ON
	Aus		PWR OFF
Signalwahl	Computer	Automatisch	SOURCE 1F
		RGB	SOURCE 11
		Component	SOURCE 14
	BNC	Automatisch	SOURCE BF
		RGB	SOURCE B1
		Component	SOURCE B4
	HDMI		SOURCE A0
	DVI-D		SOURCE 30
	Video		SOURCE 45
	S-Video		SOURCE 42
Verschluss Ein/Aus	Ein		MUTE ON
	Aus		MUTE OFF

Fügen Sie am Ende jedes Befehls einen Wagenrücklaufcode (CR) (0Dh) hinzu und übertragen Sie.

Kabelanordnung

Serielle Verbindung

- Steckerverbinderausführung: Sub-D 9-polig (Stecker)
- Name des Projektor-Eingangsanschlusses: RS-232C

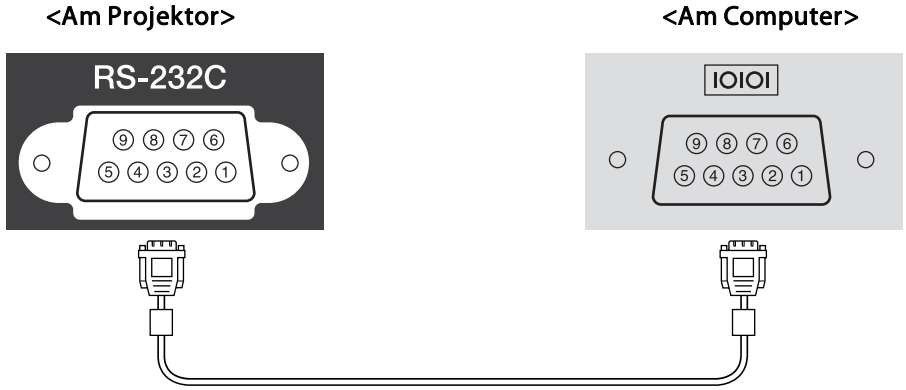

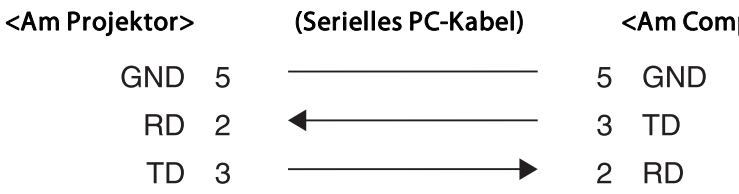

Signalbezeichnung	Funktion
GND	Erdung Signalleitung
TD	Datenübertragung
RD	Datenempfang

Kommunikationsprotokoll

- Standardeinstellung für die Baud-Rate: 9600 bps
- Datenlänge: 8 Bit
- Parität: Keine
- Stoppbit: 1 Bit
- Ablaufsteuerung: Keine

PJLink Class1 wurde durch die JBMIA (Japan Business Machine and Information System Industries Association) als Standardprotokoll zur Steuerung von netzwerkkompatiblen Projektoren entwickelt und ist Teil Ihrer Anstrengungen zur Standardisierung der Steuerungsprotokolle von Projektoren.

Dieser Projektor erfüllt den PJLink Class1-Standard, entwickelt von der JBMIA.

Er akzeptiert alle Befehle außer den folgenden nach PJLink Class1 definierten, und die Kompatibilität wurde durch die Anpassbarkeits-Prüfung für den PJLink-Standard bestätigt.

URL: http://pjlink.jbmia.or.jp/english/

- **Nicht-kompatible Befehle**

Funktion	PJLink-Befehl
Bild-Mute setzen	AVMT 11

- Bezeichnung des Eingangs, laut **PJLink-Definition, mit den entsprechenden Projektorquellen**

Quelle	PJLink-Befehl
Computer	INPT 11
BNC	INPT 13
Video	INPT 23
S-Video	INPT 22
DVI-D	INPT 31
HDMI	INPT 32

- Angezeigter Herstellername für „Manufacture name information query“ (Anfrage Information Herstellername).

  EPSON

- Angezeigte Modellbezeichnung für „Product name information query“ (Anfrage Information Produktbezeichnung).

  EB-Z8050W/PowerLite Pro Z8050W

  EB-Z8000WU/PowerLite Pro Z8000WU

Unterstützte Bildschirmformate EB-Z8000WU

Computersignale (analog RGB)

Einheit: Punkte

Signal	Wiederholrate (Hz)	Auflösung	Seitenverhältnis-Modus				
			Normal	16:9	Voll	Zoom	Nativ
VGA	60/72/75/85/iMac*1	640x480	1600x1200	1920x1080	1920x1200	1920x1200	640x480
SVGA	56/60/72/75/85/iMac*1	800x600	1600x1200	1920x1080	1920x1200	1920x1200	800x600
XGA	60/70/75/85/iMac*1	1024x768	1600x1200	1920x1080	1920x1200	1920x1200	1024x768
WXGA	60/75/85	1280x768	1920x1152	1920x1080	1920x1200	1920x1152	1280x768
	60	1360x768	1920x1084	1920x1080	1920x1200	1920x1084	1360x768
	60/75/85	1280x800	1920x1200	1920x1080	1920x1200	1920x1200	1280x800
WXGA+	60/75/85	1440x900	1920x1200	1920x1080	1920x1200	1920x1200	1440x900
WSXGA+	60	1680x1050	1920x1200	1920x1080	1920x1200	1920x1200	1680x1050
SXGA	70/75/85	1152x864	1600x1200	1920x1080	1920x1200	1920x1200	1152x864
	60/75/85	1280x1024	1500x1200	1920x1080	1920x1200	1920x1200	1280x1024
	60/75/85	1280x960	1600x1200	1920x1080	1920x1200	1920x1200	1280x960
SXGA+	60*2/75/85	1400x1050	1600x1200	1920x1080	1920x1200	1920x1200	1400x1050
UXGA	60	1600x1200	1600x1200	Nicht-kompati-bel	1920x1200	1920x1200	1600x1200
WUXGA*3	60	1920x1200	1920x1200	1920x1080	1920x1200	1920x1200	1920x1200
MAC13”	67	640x480	1600x1200	1920x1080	1920x1200	1920x1200	640x480
MAC16”	75	832x624	1600x1200	1920x1080	1920x1200	1920x1200	832x624
MAC19”	75	1024x768	1600x1200	1920x1080	1920x1200	1920x1200	1024x768
	60	1024x768	1600x1200	1920x1080	1920x1200	1920x1200	1024x768

Signal	Wiederholrate (Hz)	Auflösung	Seitenverhältnis-Modus				
			Normal	16:9	Voll	Zoom	Nativ
MAC21”	75	1152x870	1588x1200	1920x1080	1920x1200	1920x1200	1152x870

*1 Kein Anschluss möglich, wenn die Geräte nicht über einen VGA-Ausgang verfügen.

*2 Nur kompatibel, wenn für Normal im Konfigurationsmenü Auflösung gewählt wurde.

*3 Nur bei Eingabe eines Signals im Format VESA CVT-RB(Reduced Blanking) kompatibel.

Auch andere Signale als die oben genannten können höchstwahrscheinlich projiziert werden. Eventuell sind jedoch nicht alle Funktionen verfügbar.

Komponente Video

Einheit: Punkte

Signal	Wiederholrate (Hz)	Auflösung	Seitenverhältnis-Modus				
			Normal	16:9	Voll	Zoom	Nativ
SDTV(480i)	60	720x480	1600x1200	1920x1080	1920x1200	1920x1200	640x480
SDTV(576i)	50	720x576	1600x1200	1920x1080	1920x1200	1920x1200	768x576
SDTV(480p)	60	720x480	1600x1200	1920x1080	1920x1200	1920x1200	640x480
SDTV(576p)	50	720x576	1600x1200	1920x1080	1920x1200	1920x1200	768x576
HDTV(720p)	50/60	1280x720	1920x1080	1920x1080	1920x1200	1920x1080	1280x720
HDTV(1080i)	50/60	1920x1080	1920x1080	1920x1080	1920x1200	1920x1080	1920x1080
HDTV(1080p)	50/60	1920x1080	1920x1080	1920x1080	1920x1200	1920x1080	1920x1080

Composite Video/S-Video

Einheit: Punkte

Signal	Wiederholrate (Hz)	Auflösung	Seitenverhältnis-Modus				
			Normal	16:9	Voll	Zoom	Nativ
TV (NTSC)	60	720x480	1600x1200	1920x1080	1920x1200	1920x1200	640x480
TV(PAL,SECAM)	50	720x576	1600x1200	1920x1080	1920x1200	1920x1200	768x576

Eingangssignal vom HDMI/DVI-D-Eingang

Einheit: Punkte

Signal	Wiederholrate (Hz)	Auflösung	Seitenverhältnis-Modus			
			16:9	Voll	Zoom	Nativ
VGA	60	640x480	1920x1080	1920x1200	1920x1200	640x480
SVGA	60	800x600	1920x1080	1920x1200	1920x1200	800x600
XGA	60	1024x768	1920x1080	1920x1200	1920x1200	1024x768
WXGA	60	1280x800	1920x1080	1920x1200	1920x1200	1280x800
SXGA	60	1280x960	1920x1080	1920x1200	1920x1200	1280x960
	60	1280x1024	1920x1080	1920x1200	1920x1200	1280x1024
SXGA+	60	1400x1050	1920x1080	1920x1200	1920x1200	1400x1050
UXGA	60	1600x1200	Nicht-kompatibel	1920x1200	1920x1200	1600x1200
WUXGA*	60	1920x1200	1920x1080	1920x1200	1920x1200	1920x1200
SDTV(480i)	60	720x480	1920x1080	1920x1200	1920x1200	640x480
SDTV(480p)	60	720x480	1920x1080	1920x1200	1920x1200	640x480
SDTV(576i)	50	720x576	1920x1080	1920x1200	1920x1200	768x576
SDTV(576p)	50	720x576	1920x1080	1920x1200	1920x1200	768x576
HDTV(720p)	50/60	1280x720	1920x1080	1920x1200	1920x1080	1280x720
HDTV(1080i)	50/60	1920x1080	1920x1080	1920x1200	1920x1080	1920x1080
HDTV(1080p)	24/30/50/60	1920x1080	1920x1080	1920x1200	1920x1080	1920x1080

* Nur bei Eingabe eines Signals im Format VESA CVT-RB(Reduced Blanking) kompatibel.

Unterstützte Bildschirmformate EB-Z8050W

Computersignale (analog RGB)

Einheit: Punkte

Signal	Wiederholrate (Hz)	Auflösung	Seitenverhältnis-Modus				
			Normal	16:9	Voll	Zoom	Nativ
VGAEGA	70	640x350	1280x700	1280x720	1280x800	1280x700	640x350
VGA	60/72/75/85/iMac*1	640x480	1066x800	1280x720	1280x800	1280x800	640x480
SVGA	56/60/72/75/85/iMac*1	800x600	1066x800	1280x720	1280x800	1280x800	800x600
XGA	60/70/75/85/iMac*1	1024x768	1066x800	1280x720	1280x800	1280x800	1024x768
WXGA	60/75/85	1280x768	1280x768	1280x720	1280x800	1280x768	1280x768
	60	1360x768	1280x722	1280x720	1280x800	1280x722	1280x800
	60/75/85	1280x800	1280x800	1280x720	1280x800	1280x800	1280x800
WXGA+	60/75/85	1440x900	1280x800	1280x720	1280x800	1280x800	1280x800
WSXGA+	60	1680x1050	1280x800	1280x720	1280x800	1280x800	1280x800
SXGA	70/75/85	1152x864	1066x800	1280x720	1280x800	1280x800	1280x800
	60/75/85	1280x1024	1000x800	1280x720	1280x800	1280x800	1280x800
	60/75/85	1280x960	1066x800	1280x720	1280x800	1280x800	1280x800
SXGA+	60*2/75/85	1400x1050	1066x800	1280x720	1280x800	1280x800	1280x800
UXGA	60	1600x1200	1066x800	1280x720	1280x800	1280x800	1280x800
WUXGA*3	60	1920x1200	1280x800	1280x720	1280x800	1280x800	1280x800
MAC13"”	67	640x480	1066x800	1280x720	1280x800	1280x800	640x480
MAC16”	75	832x624	1066x800	1280x720	1280x800	1280x800	832x624
MAC19”	75	1024x768	1066x800	1280x720	1280x800	1280x800	1024x768
	60	1024x768	1066x800	1280x720	1280x800	1280x800	1024x768

Signal	Wiederholrate (Hz)	Auflösung	Seitenverhältnis-Modus				
			Normal	16:9	Voll	Zoom	Nativ
MAC21”	75	1152x870	1059x800	1280x720	1280x800	1280x800	1152x800

*1 Kein Anschluss möglich, wenn die Geräte nicht über einen VGA-Ausgang verfügen.

*2 Nur kompatibel, wenn für Normal im Konfigurationsmenü Auflösung gewählt wurde.

*3 Nur bei Eingabe eines Signals im Format VESA CVT-RB(Reduced Blanking) kompatibel.

Auch andere Signale als die oben genannten können höchstwahrscheinlich projiziert werden. Eventuell sind jedoch nicht alle Funktionen verfügbar.

Komponente Video

Einheit: Punkte

Signal	Wiederholrate (Hz)	Auflösung	Seitenverhältnis-Modus				
			Normal	16:9	Voll	Zoom	Nativ
SDTV(480i)	60	720x480	1066x800	1280x720	1280x800	1280x800	640x480
SDTV(576i)	50	720x576	1066x800	1280x720	1280x800	1280x800	768x576
SDTV(480p)	60	720x480	1066x800	1280x720	1280x800	1280x800	640x480
SDTV(576p)	50	720x576	1066x800	1280x720	1280x800	1280x800	768x576
HDTV(720p)	50/60	1280x720	1280x720	1280x720	1280x800	1280x720	1280x720
HDTV(1080i)	50/60	1920x1080	1280x720	1280x720	1280x800	1280x720	1280x800
HDTV(1080p)	50/60	1920x1080	1280x720	1280x720	1280x800	1280x720	1280x800

Composite Video/S-Video

Einheit: Punkte

Signal	Wiederholrate (Hz)	Auflösung	Seitenverhältnis-Modus				
			Normal	16:9	Voll	Zoom	Nativ
TV (NTSC)	60	720x480	1066x800	1280x720	1280x800	1280x800	640x480
TV (PAL,SECAM)	50	720x576	1066x800	1280x720	1280x800	1280x800	768x576

Eingangssignal vom HDMI/DVI-D-Eingang

Einheit: Punkte

Signal	Wiederholrate (Hz)	Auflösung	Seitenverhältnis-Modus			
			16:9	Voll	Zoom	Nativ
VGA	60	640x480	1280x720	1280x800	1280x800	640x480
SVGA	60	800x600	1280x720	1280x800	1280x800	800x600
XGA	60	1024x768	1280x720	1280x800	1280x800	1024x768
WXGA	60	1280x800	1280x720	1280x800	1280x800	1280x800
SXGA	60	1280x960	1280x720	1280x800	1280x800	1280x800
	60	1280x1024	1280x720	1280x800	1280x800	1280x800
SXGA+	60	1400x1050	1280x720	1280x800	1280x800	1280x800
UXGA	60	1600x1200	1280x720	1280x800	1280x800	1280x800
WUXGA*	60	1920x1200	1280x720	1280x800	1280x800	1280x800
SDTV(480i)	60	720x480	1280x720	1280x800	1280x800	640x480
SDTV(480p)	60	720x480	1280x720	1280x800	1280x800	640x480
SDTV(576i)	50	720x576	1280x720	1280x800	1280x800	768x576
SDTV(576p)	50	720x576	1280x720	1280x800	1280x800	768x576
HDTV(720p)	50/60	1280x720	1280x720	1280x800	1280x720	1280x720
HDTV(1080i)	50/60	1920x1080	1280x720	1280x800	1280x720	1280x800
HDTV(1080p)	24/30/50/60	1920x1080	1280x720	1280x800	1280x720	1280x800

* Nur bei Eingabe eines Signals im Format VESA CVT-RB(Reduced Blanking) kompatibel.

Allgemeine Technische Daten zum Projektor

Produktbezeichnung		EB-Z8050W	EB-Z8000WU
Abmessungen		534 (B) × 167 (H) × 734 (T) mm (ohne hervorstehenden Teil)	
Größe Bedienungsfeld		Breite 0,95"	Breite 0,94"
Anzeigeart		Polysilizium TFT Aktivmatrix	
Auflösung		1.024.000 Pixel WXGA (1280 (B) × 800 (H) Punkte) × 3	2.304.000 Pixel WUXGA (1920 (B) × 1200 (H) Punkte) × 3
Bildschärfeeinstellung		Automatische	
Zoomeinstellung[*1]		Automatisch (1-1,6)	
Objektivversatz[*1]		Automatisch (Vertikale Richtung: Maximal ca. 70%, Horizontale Richtung: Maximal ca. 20%)	
Lampe		UHE-Lampe, 330 W Doppellampen-Modell-Nr.: ELPLP52 (Zwei)/ELPLP51 (Eine)	
Stromversorgung		100 bis 240 V Wechselstrom ±10%, 50/60Hz 10,7 bis 4,5 A	
Leistungsaufnahme	**100 bis 120 V**	In Betrieb: 938W Standby-Leistungsaufnahme (Kommunikat. ein): 10.2W Standby-Leistungsaufnahme (Kommunikat. aus): 0.3W	In Betrieb: 942W Standby-Leistungsaufnahme (Kommunikat. ein): 11,2W Standby-Leistungsaufnahme (Kommunikat. aus): 0,3W
	200 bis 240 V	In Betrieb: 872W Standby-Leistungsaufnahme (Kommunikat. ein): 12.0W Standby-Leistungsaufnahme (Kommunikat. aus): 0.5W	In Betrieb: 877W Standby-Leistungsaufnahme (Kommunikat. ein): 13,1W Standby-Leistungsaufnahme (Kommunikat. aus): 0,5W
Betriebshöhe über NN		Höhe 0 bis 3.048 m	
Betriebstemperatur		0 bis 45˚C[*2] (Keine Kondensation)	
Lagerungstemperatur		-10 bis +60˚C (keine Kondensation)	
Gewicht		Ca. 22 kg	

*1 Die technischen Daten beziehen sich auf Anbringung eines Standardobjektivs. Bei Verwendung eines Objektivs, das als Sonderzubehör erhältlich ist, lesen Sie in der Bedienungsanleitung nach, die dem entsprechenden Objektiv beiliegt.

*2 Die Betriebstemperatur beträgt bei einer Höhe von 1500 m bis 3048 m zwischen 0 und +40˚C, wenn die Einstellung „Leistungsaufnahme“ auf „Normal“ steht.

Anschlüsse

Computer-Eingang	**1**	Mini Sub-D 15-polig (Buchse) blau
BNC-Eingang	**1**	5BNC (Buchse)
HDMI-Eingang Anschluss*	**1**	HDMI HDCP-kompatibel, CEC-Signal-inompatibel
DVI-D-Eingang Anschluss*	**1**	DVI-D 24-polig Einzelverknüpfung HDCP-kompatibel
Video (Video)-Eingangsanschluss	**1**	1BNC (Buchse)
S-Video (S-Video)-Eingangsanschluss	**1**	Mini-DIN, 4-polig
Monitor Out-Anschluss	**1**	Mini Sub-D 15-polig (Buchse) schwarz
LAN-Anschluss	**1**	RJ-45
Wireless-LAN-Anschluss	**1**	USB-Buchse (Typ A) nur für WLAN-Gerät
RS-232C-Anschluss	**1**	Sub-D 9-polig (männlich)
Fernbedienungsanschluss	**1**	Stereo-Miniklinke

* Der Projektor kann an mit HDMI und DVI-D kompatible Geräte angeschlossen werden und von diesen Bilder projizieren. Bildeingabe von bestimmten anderen Geräten ist aber u.U. nicht möglich.

Pixelworks DNX™ ICs werden in diesem Projektor verwendet.

Neigungswinkel

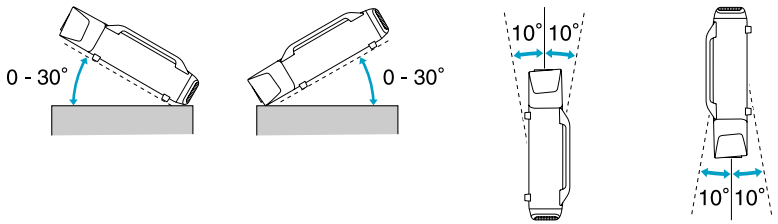

Bei Verwendung des Projektors in Winkeln, wie in den obigen Abbildungsn nicht gezeigt, kann zu Schäden oder Unfällen führen.

Umgebungsanforderungen für die Software

Die dem Projektor beiliegende Software läuft auf Computern, die den folgenden Anforderungen entsprechen.

	EasyMP Network Projection	EasyMP Monitor
Betriebssystem	Windows 2000 SP4/XP/XP SP1/XP SP2/XP SP3/Vista/Vista SP1 Mac OS X 10.3 oder höher Empfohlen: Mac OS X 10.5.1 oder höher, 10.4.11/10.3.9	Windows 98 Second Edition SP1/Windows Me/Windows NT4.0 SP6/Windows 2000 Professional SP4/ Windows XP Home Edition SP2 oder höher/Windows XP Professional SP2 oder höher/ Windows Vista (All Ausgaben ausgenommen Starter)/Windows Vista SP1 (Alle Ausgaben ausgenommen Starter)
CPU	Mobile Pentium III 1.2GHz oder mehr Power PC G3 900MHz oder mehr Empfohlen: Pentium M1.6GHz oder mehr CoreDuo 1.5GHz oder mehr	Pentium MMX 166MHz oder mehr Empfohlen: Pentium II 233MHz oder mehr
Arbeitsspeicher	256MB oder mehr Empfohlen: 512MB oder mehr	64MB oder mehr
Festplatte Verfügbarer Speicherplatz	20MB oder mehr	50MB oder mehr
Anzeige	Auflösung höher als XGA (1024x768) Farbwiedergabe ca. 32000 Farben, mehr als 16 Bit-Darstellung	Auflösung höher als SVGA (800x600) Farbwiedergabe in 32-Bit-Vollfarbdarstellung oder höher Displayfarbe

Internet Explorer Ver. 5 oder höher muss installiert werden.

Administratorrechte sind zur Verwendung von EasyMP Monitor unter den folgenden Betriebssystemen erforderlich.

Windows 2000/Windows NT4.0/Windows XP/Windows Vista

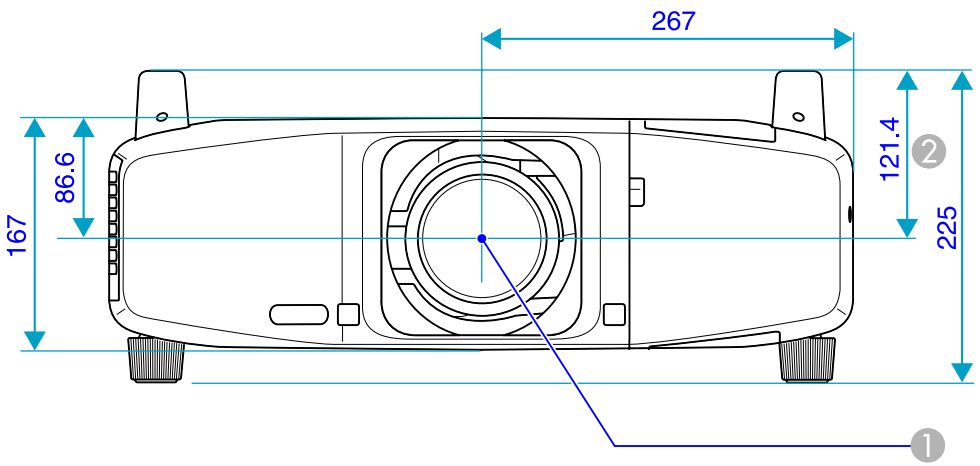

1 Objektivmitte

2 Abstand von der Objektivmitte zu den Befestigungspunkten für die Deckenhalterung

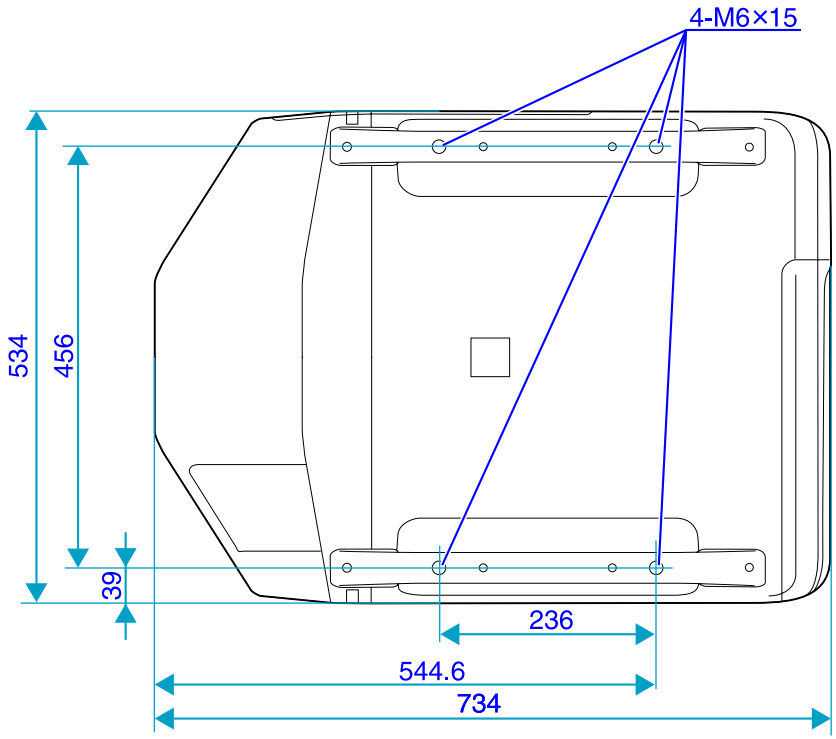

Einheit: mm

In diesem Abschnitt werden Fachausdrücke zum Projektor und sonstige schwierige Wörter, die im Text nicht erklärt sind, auf einfache Weise dargestellt. Weitere Informationen finden Sie in anderen handelsüblichen Veröffentlichungen.

AMX Device Discovery	AMX Device Discovery ist eine von AMX entwickelte Technologie, die den Einsatz von AMX-Steuersystemen zur einfachen Bedienung der Zielgeräte erleichtert. Epson hat diese Protokolltechnologie eingeführt und stellt eine Einstellung für die Aktivierung der Protokollfunktion (EIN) zur Verfügung. Weitere Informationen dazu finden Sie auf der AMX-Website. URL http://www.amx.com/
Bildformat (Bildformat)	Das Verhältnis zwischen der Breite eines Bildes und seiner Höhe. HDTV-Bilder haben ein Bildformat von 16:9 und erscheinen gestreckt. Das Standardbildformat ist 4:3.
Composite Video	Ein Videosignal, bei dem Helligkeitssignale und Farbsignale gemischt sind. Dies ist das Signalformat, wie es üblicherweise von haushaltsüblichen Videogeräten verwendet wird (NTSC, PAL und SECAM-Formate). Die im Farbtestbild enthaltenen Trägersignale Y (Luminanzsignal) und Chroma (Farbsignal) werden durch Überlagerung zu einem einzigen Signal zusammengefasst.
DHCP	Abkürzung für Dynamic Host Configuration Protocol. Dieses Protokoll weist den am Netzwerk angeschlossenen Geräten automatisch eine IP-Adresse zu.
Dolby Digital	Ein Tonformat, das von Dolby Laboratories entwickelt wurde. Ein normales Stereoformat verwendet 2 Kanäle und zwei Lautsprecher. Dolby Digital ist ein 6-Kanalsystem (5,1), in dem zusätzlich ein Lautsprecher in der Mitte, zwei Lautsprecher für hinten und einen Subwoofer vorhanden sind.
Gateway-Adresse (Gateway-Adresse)	Ein Server (Router) zur Kommunikation im Netzwerk (Subnet), aufgeteilt entsprechend der jeweiligen Subnet-Masken.
HDCP	HDCP ist eine Abkürzung für High-bandwidth Digital Content Protection. Wird zur Verhinderung illegalen Kopierens und zum Schutz von Urheberrechten durch Verschlüsseln mit digitalen Farbsignalen über die DVI- und HDMI-Anschlüsse gesendet werden. Digitalbilder, die mit der HDCP-Technologie geschützt sind, können mit diesem Projektor projiziert werden, weil die DVI-D- and HDMI-Eingangsanschlüsse nicht kompabibel mit HDCP. Der Projektor kann aber nicht in der Lage sein, Bilder zu projizieren, die mit aktualisierten oder revidierten Versionen der HDCP-Verschlüsselung geschützt sind.
HDTV	Eine Abkürzung für High-Definition Television (hochauflösendes Fernsehen), welches folgende Bedingungen erfüllen muss. • Eine vertikale Auflösung von 720p oder 1080i oder größer (p =Progressiv, i = Zeilensprung) • Bildschirm Bildformat von 16:9 • Dolby Digital-Audioempfang und -wiedergabe (oder Ausgang)
IP-Adresse	Eine Nummer zur Identifikation eines Computers in einem Netzwerk.
Komponente Video	Bezeichnung für ein Videosignal, bei dem Luminanz- und Farbkomponente getrennt sind, um eine bessere Bildqualität zu bieten. Damit werden Bilder bezeichnet, die aus drei unabhängigen Signalen Y (Luminanzsignal), Pb und Pr (Farbdifferenzsignal) aufgebaut sind.
Kontrast	Die relative Helligkeit der hellen und dunklen Bildbereiche kann erhöht oder verringert werden, um Schrift und Grafiken deutlicher oder weicher darzustellen. Diese spezielle Einstellung der Bildeigenschaften nennt man Kontrast-Einstellung.

Progressiv	Ein Bildabtastverfahren, bei dem die Bilddaten fortlaufend von oben nach unten abgetastet werden.
SDTV	Eine Abkürzung für Standard Definition Television zur Bezeichnung normaler Fernsehsysteme, welche die Bedingungen für HDTV hochauflösendes Fernsehen nicht erfüllen.
SNMP	Eine Abkürzung für Simple Network Management Protocol, ein Protokoll zur Überwachung und Steuerung von Geräten und Computern, die über ein TCP/IP-Netzwerk verbunden sind.
sRGB	Eine internationale Norm für Farbstufen, die es ermöglicht, dass die von Videogeräten wiedergegebenen Farben, genauso einfach von Computer-Betriebssystemen oder dem Internet gehandhabt werden können. Verfügt die angeschlossene Quelle über einen sRGB-Modus, stellen Sie beide, Projektor und die angeschlossene Signalquelle, auf sRGB.
Subnet-Maske (Subnet-Maske)	Ein Zahlenwert, der die Anzahl der verwendeten Bits für die Netzwerk-Adresse eines aufgeteilten Netzwerks (Subnet) der IP-Adresse angibt.
SVGA	Ein Videosignal mit einer Auflösung von 800 Punkten (horizontal) × 600 Punkten (vertikal), das von IBM PC/AT-kompatiblen Computern verwendet wird.
S-Video	Bezeichnung für ein Videosignal, bei dem Luminanz- und Farbkomponente getrennt sind, um eine bessere Bildqualität zu bieten. Damit werden Bilder bezeichnet, die aus zwei unabhängigen Signalen Y (Luminanzsignal) und C (Farbsignal) aufgebaut sind.
SXGA	Ein Videosignal mit einer Auflösung von 1.280 Punkten (horizontal) × 1.024 Punkten (vertikal), das von IBM PC/AT-kompatiblen Computern verwendet wird.
Sync.	Die Ausgangssignale des Computers haben eine bestimmte Frequenz. Stimmt diese Frequenz nicht mit der Frequenz des Projektors überein, sind die entstehenden Bilder von schlechter Qualität. Die Abstimmung der Signalphasen (relative Position der Signalspitzen) wird als Synchronisation (Sync.) bezeichnet. Bei nicht synchronisierten Signalen können Bildflimmern, ein verschwommenes Bild und horizontale Bildstörungen auftreten.
Tracking	Die Ausgangssignale des Computers haben eine bestimmte Frequenz. Stimmt diese Frequenz nicht mit der Frequenz des Projektors überein, sind die entstehenden Bilder von schlechter Qualität. Das Abstimmen der Frequenzen (der Anzahl der Signalspitzen) wird als „Tracking“ bezeichnet. Bei nicht richtig eingestelltem Tracking können breite vertikale Streifen im Bild auftreten.
Trap IP Adresse	Die IP-Adresse, die der Ziel-Computer zur Fehlerbenachrichtigung bei SNMP verwendet.
VGA	Ein Videosignal mit einer Auflösung von 640 Punkten (horizontal) × 480 Punkten (vertikal), das von IBM PC/AT-kompatiblen Computern verwendet wird.
Wiederholrate	Das lichtabstrahlende Element eines Bildschirms kann die gleiche Luminanz und Farbe nur für einen äußerst kurzen Zeitraum aufrecht erhalten. Daher muss das Bild mehrere Male pro Sekunde abgetastet und am lichtabstrahlenden Element aktualisiert werden. Die Anzahl der Aktualisierungen pro Sekunde wird als Wiederholrate bezeichnet und in Hertz (Hz) ausgedrückt.
XGA	Ein Videosignal mit einer Auflösung von 1.024 Punkten (horizontal) × 768 Punkten (vertikal), das von IBM PC/AT-kompatiblen Computern verwendet wird.

Zeilensprung	Ein Bildabtastverfahren, bei dem die Bilddaten in feine horizontale Linien aufgeteilt werden, welche auf dem Bildschirm in der Abfolge beginnend von links nach rechts und dann von oben nach unten dargestellt werden. Die geraden und die ungeraden Zeilen werden dabei abwechselnd dargestellt.

Alle Rechte vorbehalten. Ohne vorherige schriftliche Genehmigung der Epson Deutschland GmbH dürfen diese Bedienungsanleitung oder Teile hieraus in keiner Form (z.B. Druck, Fotokopie, Mikrofilm, elektronisch oder ein anderes Verfahren), vervielfältigt oder verbreitet werden.

Die in dieser Bedienungsanleitung verwendeten Bilder oder Illustrationen, insbesondere die Darstellung der Bildschirmanzeigen, können von den tatsächlichen Gegebenheiten abweichen.

©SEIKO EPSON CORPORATION 2009. All rights reserved.

Allgemeiner Hinweis

Windows Vista and das Windows-Logo sind Handelsmarken der Microsoft Corporation und zugehöriger Firmen.

IBM, DOS/V und XGA sind Markenzeichen oder eingetragene Markenzeichen von International Business Machines Corp.

Macintosh, Mac und iMac sind eingetragene Markenzeichen von Apple Inc.

Windows, Windows NT, Power Point sind Markenzeichen oder eingetragene Markenzeichen der Microsoft Corporation in den Vereinigten Staaten und anderen Ländern.

Dolby ist eine Handelsmarke von Dolby Laboratories.

Pixelworks und DNX sind Markenzeichen von Pixelworks Inc.

PJLink Markenzeichen ist ein Markenzeichen, dessen Registrierung beantragt ist bzw. das bereits in Japan, den USA sowie anderen Ländern und Regionen registriert ist.

Andere in dieser Dokumentation verwendeten Produktnamen werden hier ebenfalls nur zu Kennzeichnungszwecken verwendet und sind unter Umständen Marken der entsprechenden Eigentümer. Epson verzichtet auf jedwede Rechte an diesen Marken.

⏻-Anzeige 75

A

Abs. Farbtemperatur 47
Adaptive IRIS-Blende 26, 48
Ansaugöffnung 10
Anzeigen 75
Auflösung 70
Austauschperiode des Luftfilters 99
Auto Setup 49

B

Bedienfeld 13
Befestigungspunkte für die Deckenhalterung 11
Benutzerdef. 25
Benutzerlogo 104
Benutzerlogoschutz 40
Betrieb 53
Betriebstemperatur 128
Bild-Menü 47
Bildschirmformate 122
BNC-Eingang 12
BNC-Sync-Abschluss 53
Breitbildprojektion 28

C

Cinemafilter 25
Computer-Eingang 12

D

Decke 53
DHCP 55
Direkt Einschalten 53
Display 52
DVI/HDMI-Videober. 50
DVI-D-Eingang 13
Dynamisch 25

E

ECO 51
Einfrieren 27
Eingangssignal 50, 70
Einschaltschutz 40
Einstellbarer vorderer Fuß 10
Einstellung der Adresse 1/2/3 56
Einstellungsmenü 51
Erweitert-Menü 52
ESC/VP21 119
E-Zoom 33

F

Farbjustage 48
Farbmodus 25, 47
Farbstärke 47
Farbton 47
Fernbedienung 15
Fernbedienung-ID 37
Fernbedienungsanschluss 12
Fernsteuer-Empfänger 10
Filter-Anzeige 75
Foto 25
Front 53
Frontabdeckung 10, 115

G

Gateway-Adresse 55
Griff 10, 44

H

HDMI-Eingang 12
Helligkeit 47
Hilfe-Funktion 73
Hintergrundanzeige 52
Höhenlagen-Modus 53

I

Information-Menü 70
IP-Adresse 55

K

Kennwortschutz 40
Kennwortschutzaufkleber 41
Kennwrt zu Web-Strg. 55
Keystone 51
Konfigurationsmenü 46
Kontrast 47
Kreuz 33

L

Lagerungstemperatur 128
Lampe1/2-Anzeige 75
Lampenaustauschperiode 96
Lampendeckel 13
Lampenstunden 70
LAN-Anschluss 12
LAN-Buchse 113

Leinwandgröße 110
Leistungsaufnahme 51
Linsensperre 43
Luftrein.-filt.-Hinw 53

M

MAC-Adresse 55
Mail 56
Mail-Meldung 56
Meldung 52
Menügröße 52
Monitor Out-Anschluss 12
Monitor-Ausgangsbuchse 114

N

Neigungswinkel 129
Netzbuchse 12
Netzwerk-Menü 54, 57
Netzwerkschutz 41
Normal 51

O

Objektiv-Taste 14, 15
Objektivversatz-Taste 16

P

PJLink 121
PJLink-Passwort 55
Portnummer 56
Position 49
Präsentation 25
Problemlösung 75
Progressive 49
Projector-ID 36
Projektion 53
Projektionsabstand 110
Projektionsobjektiv 10, 115
Projektorname 56, 59

Q

Quelle 70
Quellensuche 14, 23
Quick Corner 19, 51

R

Rauschunterdrückung 50
Reinigen des Luftfilters 92
Reinigung der Projektoroberfläche 92
Reset total 71
Reset-Menü 71
Richtung 53
RS-232C-Anschluss 12, 119
Rück 53
Rückleinwand 91

S

Schärfe 47
Schnittstellenabdeckung 10, 115
Seitenverhältnis 28, 50
Sicherheitssteckplatz 10
Signal-Menü 49
Sleep-Modus 53
SMTP-Server 56
SNMP 55
Software-Tastatur 56
Sonderzubehör 101
Sport 25
Sprache 54
sRGB 25
Standby-Modus 53
Startbildschirm 52
Subnet-Maske 55
S-Video-Eingang 12
Sync. 49
Sync-Info 70

T

Tastensperre 42, 51
Technische Daten 128
Teilebezeichnungen und Funktionen 10
Teilverriegelung 42
Temp.-Anzeige 75
Testbild 52
Theater 25
Tracking 49
Trap IP Adresse 1/2 55

U

Überhitzung 76
Unterstützte Bildschirmformate 122

V

Verbrauchsmaterialien 102
Verschluss 26
Verschluss-Timer 53
Video-Eingang 12
Video-Signal 50, 70
Vollverriegelung 42

Vorgehen beim Lampenwechsel 96
Vorgehen beim Wechseln des Luftfilters 99

W

Wechseln der Batterien 95
Wiederholrate 70
Wired LAN 55

Z

Zeiger 32
Zeigerform 51
Zoom 16
Zurücksetzen der Lampenbetriebszeit 99